Montāžas parametri - tiešā montāža

Anschlagmaße - Direktbefestigung
Mounting dimensions - Direct mounting

Montāžas parametri - ar montāžas plāksni

Anschlagmaße -
Mounting dimensions
Befestigung mit Montageplatte
mounting plate

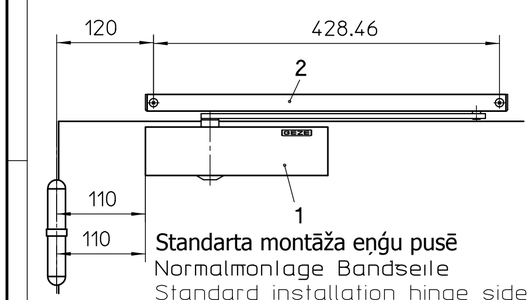

Standarta montāža eņģu pusē
Normalmonlage Bandseile
Standard installation hinge side

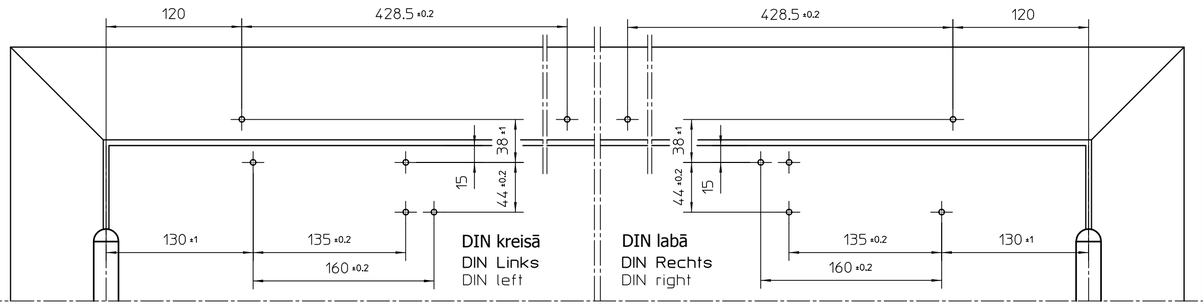

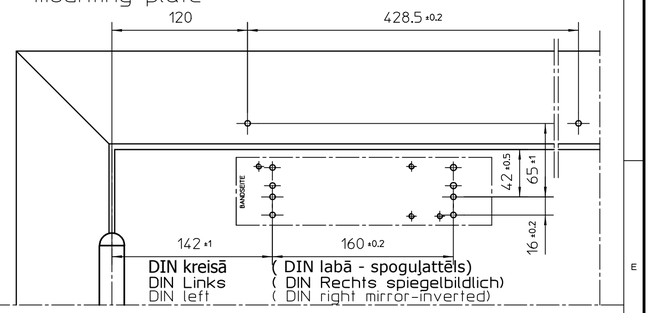

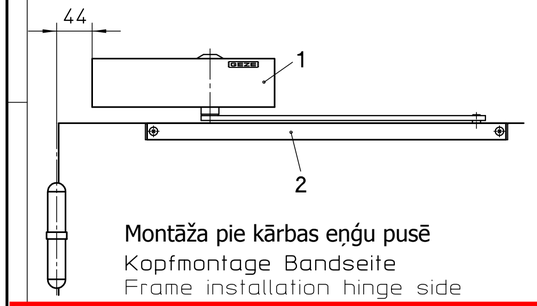

Montāža pie kārbas eņģu pusē
Kopfmontage Bandseite
Frame installation hinge side

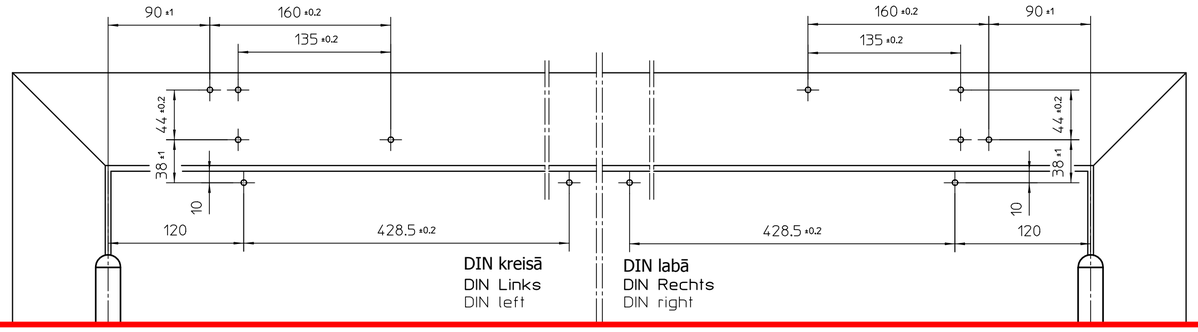

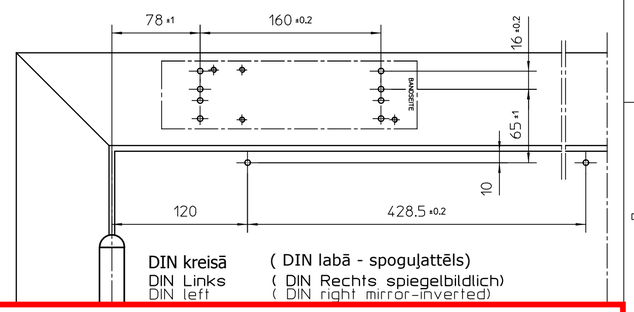

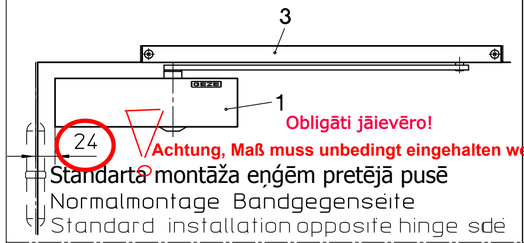

Obligāti jāievēro!
Achtung, Maß muss unbedingt eingehalten werden

Standarta montāža eņģēm pretējā pusē
Normalmontage Bandgegenseite
Standard installation opposite hinge sde

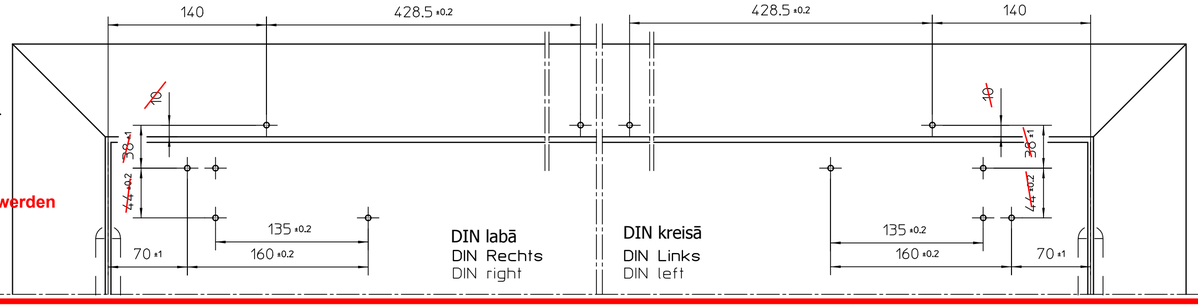

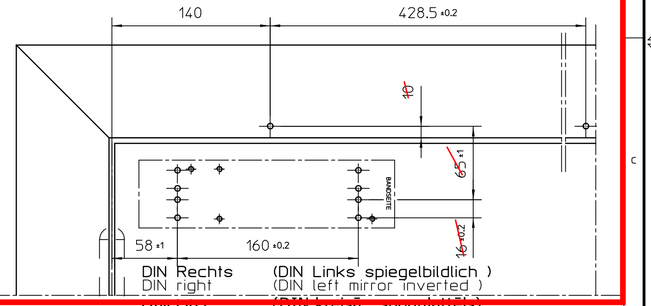

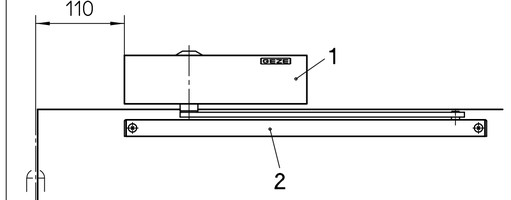

Montāža pie kārbas eņģēm pretējā pusē
Kopfmontage Bandgegenseite
Frame installation opposite hinge side

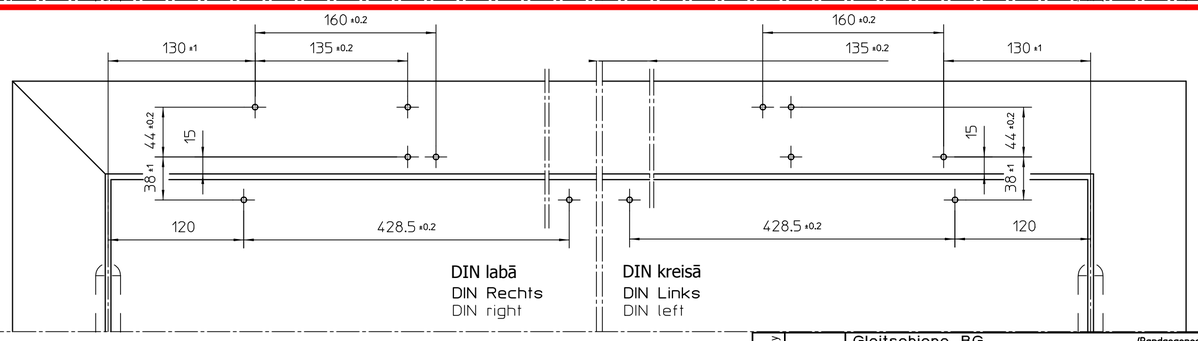

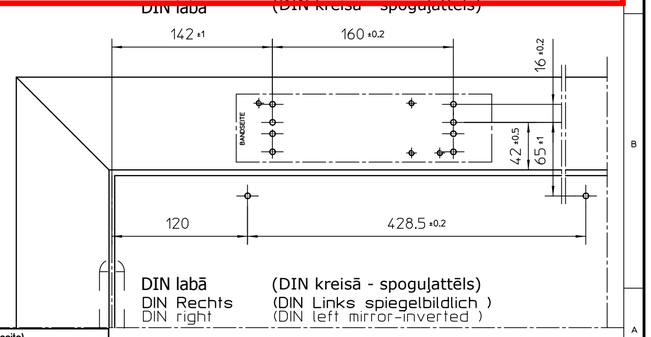

	Pos.	Bezeichnung / Identification
wahlweise alternatively	3	Gleitschiene BG (Bandgegenseite) / Guide rail BG (opposite hinge side)
		Gleitschiene mech. Feststellung BG / Guide rail mech. hold-open mechanism BG
wahlweise alternatively	2	Gleitschiene / Guide rail
		Gleitschiene mech. Feststellung / Guide rail mech. hold-open device
	1	GEZE TS 3000 V ohne / without Gleitschiene / Guide rail

Ausg.Nr.	01	
Datum	20.09.94	
Name	Horwath	
Mitt.Nr.	——	
Ersatz für:		
Ersetzt durch:		
Ident Nr.		Maßstab
1991	Datum	Name
Bearb.	4.12.	Horw.
Gepr.		
Norm.		

Bezeichnung
GEZE TS 3000 V
Montageart und Anschlagmaße
Mounting types and mounting dimension

GEZE GmbH&Co
Tel. 07152/2030
Postfach 1363
D-7250 Leonberg

Zeichnungs Nr.
20522-0-1

Diese Zeichnung entspricht dem Entwicklungsstand des Zeichnungsdatums bzw. der letzten Änderungseintragung.Aus der Benützung der Zeichnung können keine Ansprüche, gleich welcher Art, einschließlich Schadenersatzansprüche, abgeleitet und gegen GEZE geltend gemacht werden. Die Zeichnung bleibt unser Eigentum und ist Dritten nur für die Vertragsdauer zur Benützung überlassen.Sämtliche sich aus der Zeichnung ergebenden Ansprüche stehen ausschließlich GEZE zu.Ohne vorherige Zustimmung von GEZE darf diese Zeichnung weder vervielfältigt noch Dritten zugänglich gemacht werden.