GEZE GmbH
P.O.Box 1363
71226 Leonberg

GEZE GmbH
Reinhold-Vöster-Str.21-29
71229 Leonberg
Germany

Tel.: +49(0)7152 203-0
Fax: +49(0)7152 203-10 **www.geze.com**

TS 5000 / TS 5000 S

Montāžas instrukcija

Änderungen vorbehalten

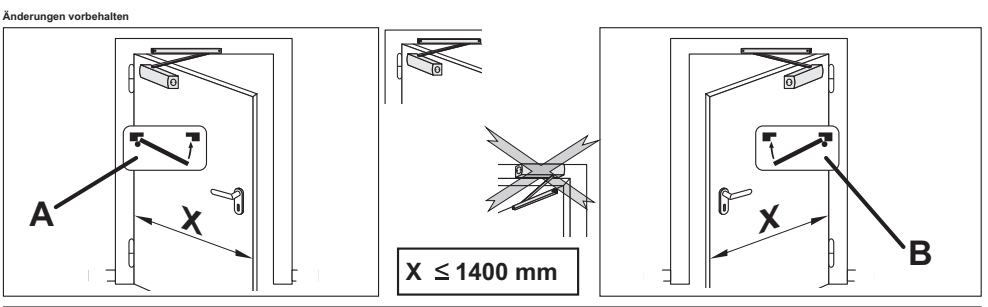

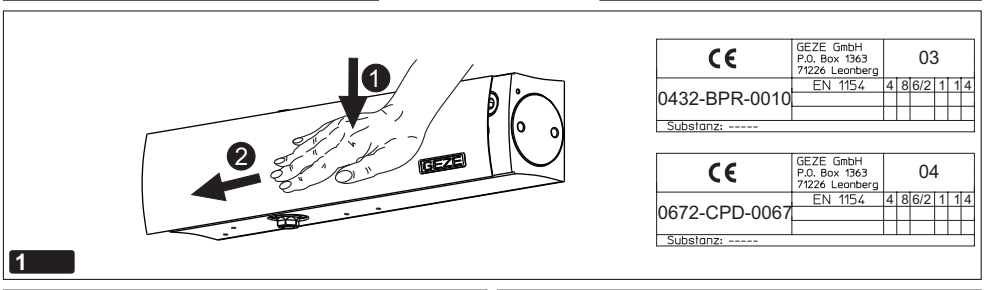

CE	GEZE GmbH P.O. Box 1363 71226 Leonberg	03
0432-BPR-0010	EN 1154	4 8 6/2 1 1 4
Substanz: -----		

CE	GEZE GmbH P.O. Box 1363 71226 Leonberg	04
0672-CPD-0067	EN 1154	4 8 6/2 1 1 4
Substanz: -----		

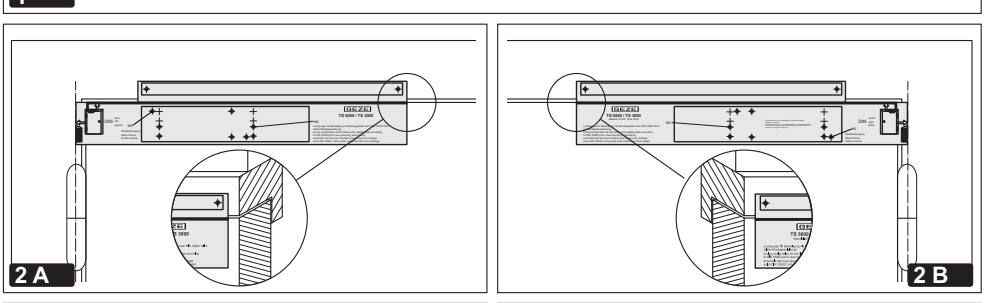

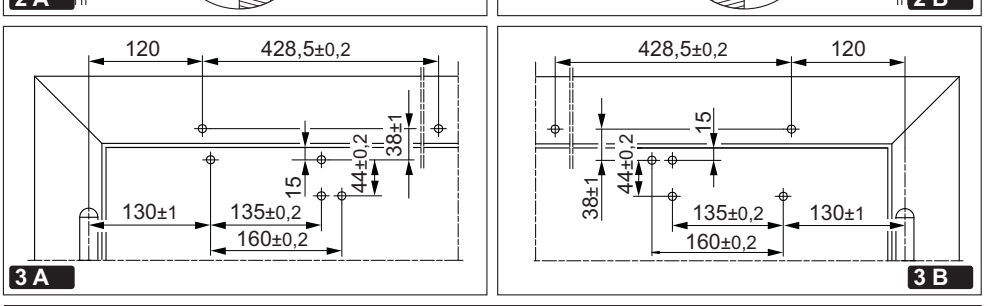

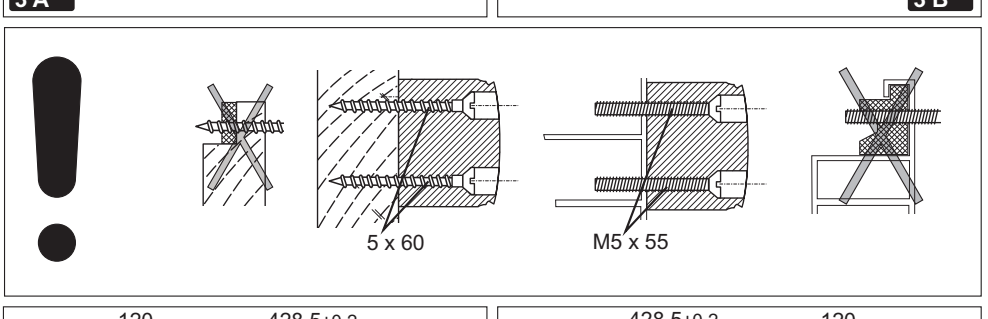

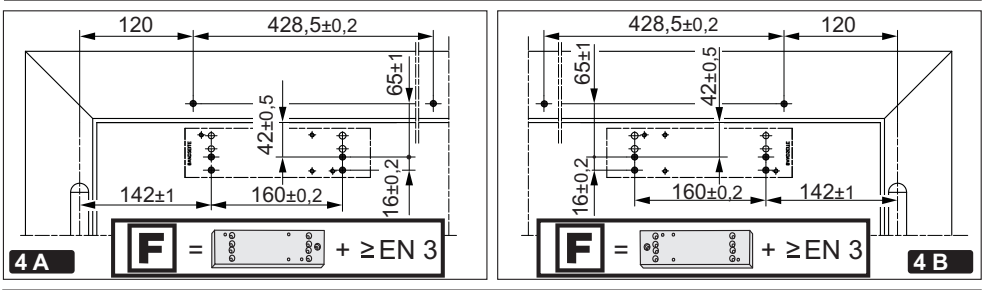

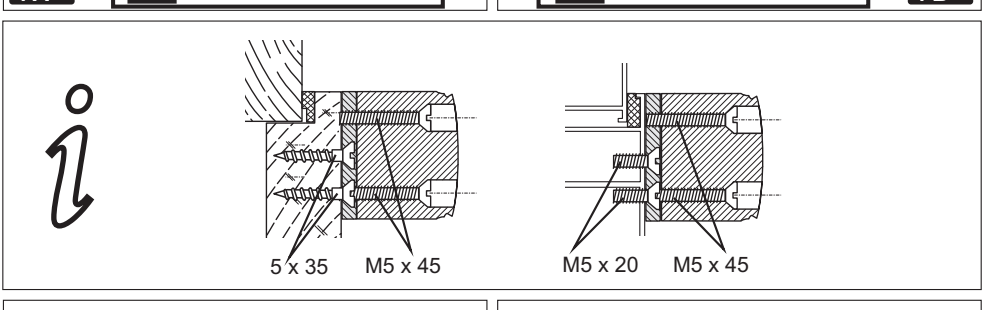

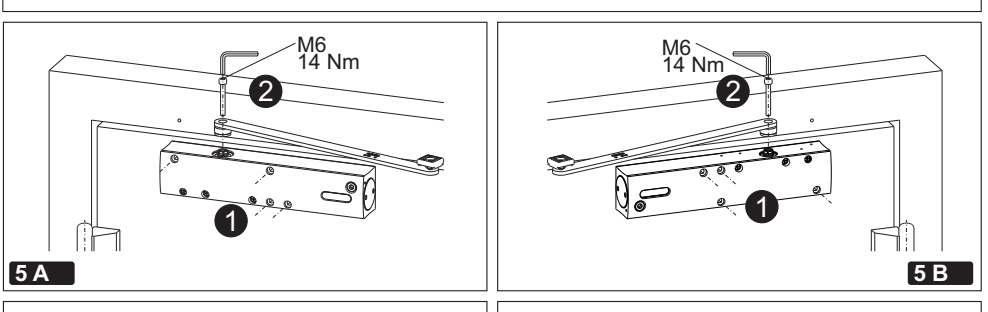

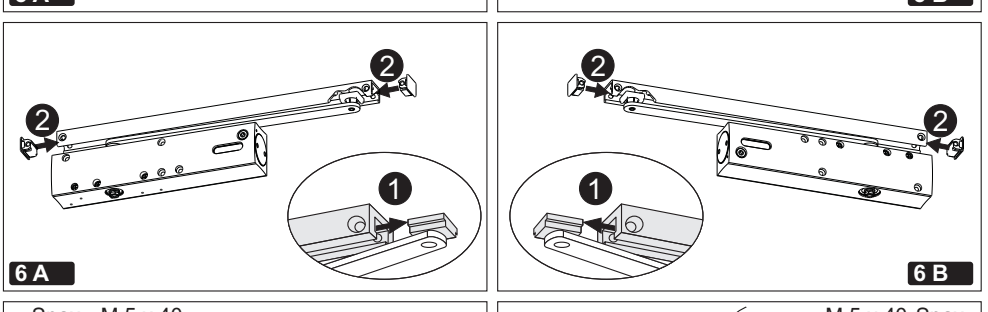

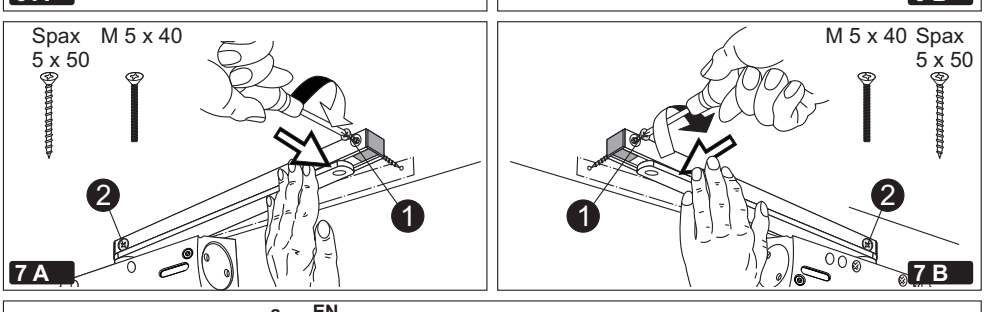

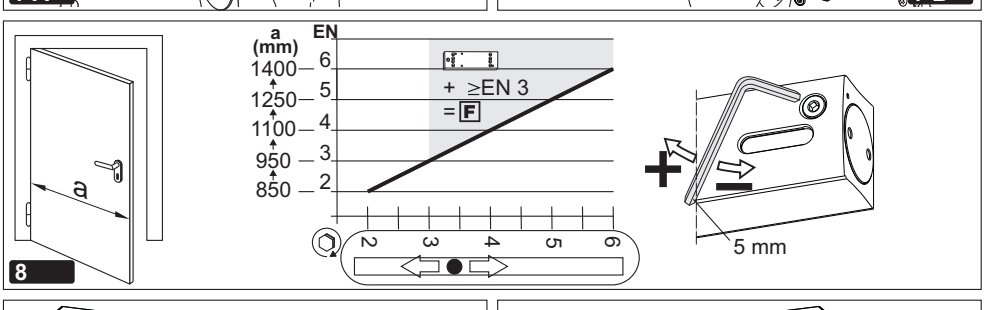

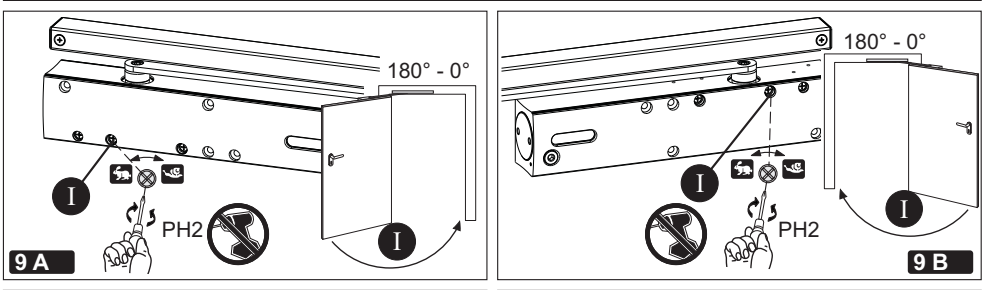

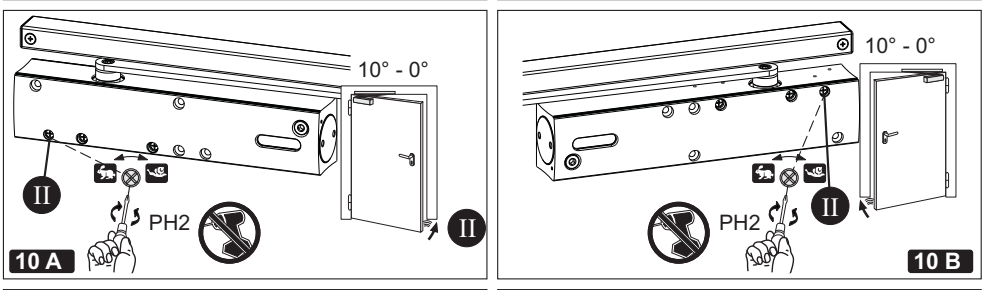

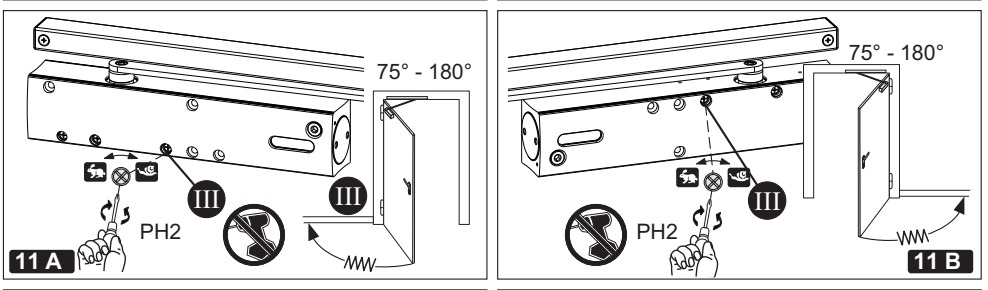

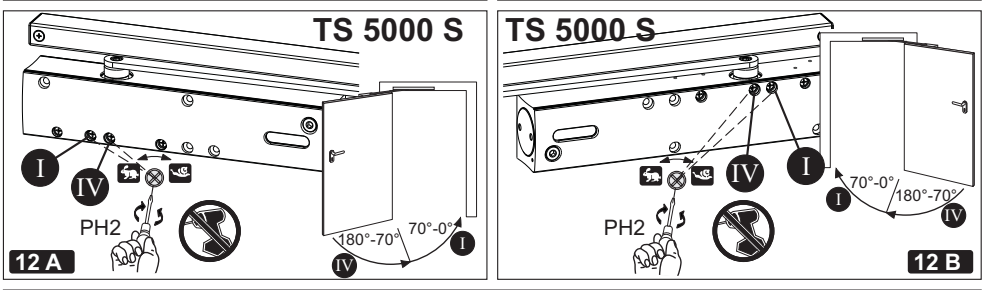

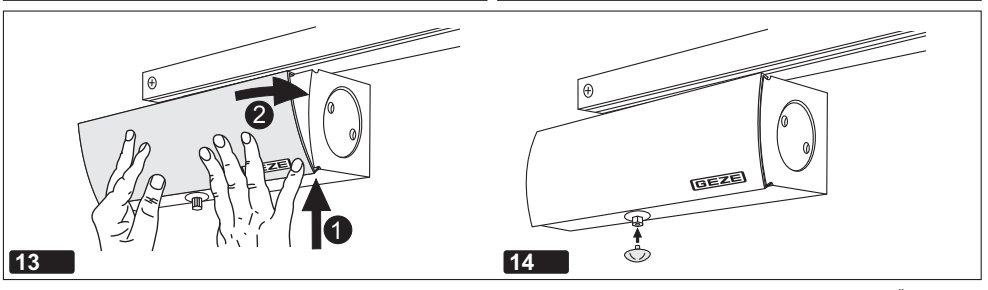

Mat.-Nr.: 107934 Änd.-St.: 03
Zeichn.-Nr.: 20520-9-0996

GEZE GmbH
P.O.Box 1363
71226 Leonberg

GEZE GmbH
Reinhold-Vöster-Str.21-29
71229 Leonberg
Germany

Tel.: +49(0)7152 203-0
Fax: +49(0)7152 203-10 **www.geze.com**

TS 5000 / TS 5000 S

Montageanleitung

Mat.-Nr.: 107934 Änd.-St.: 03
Zeichn.-Nr.: 20520-9-0996
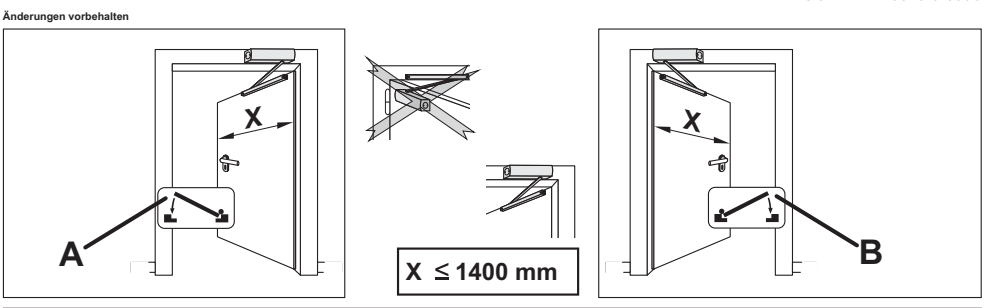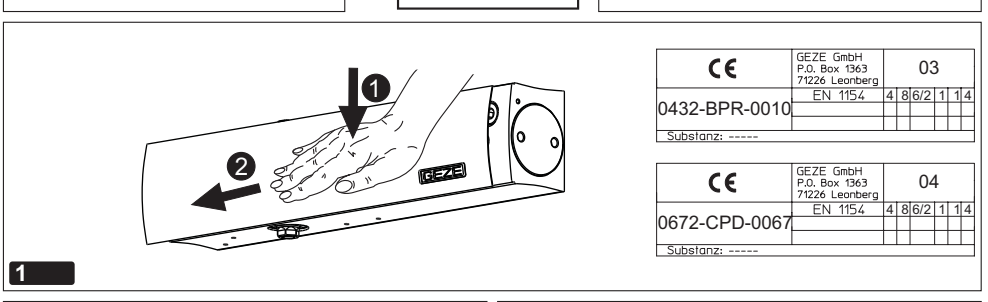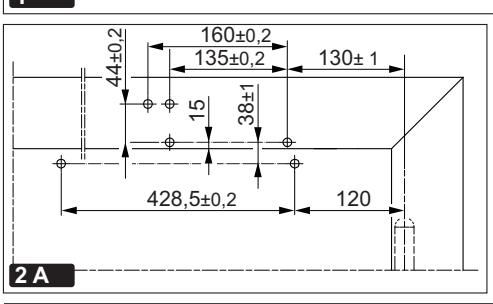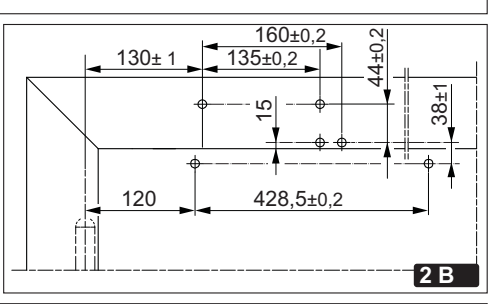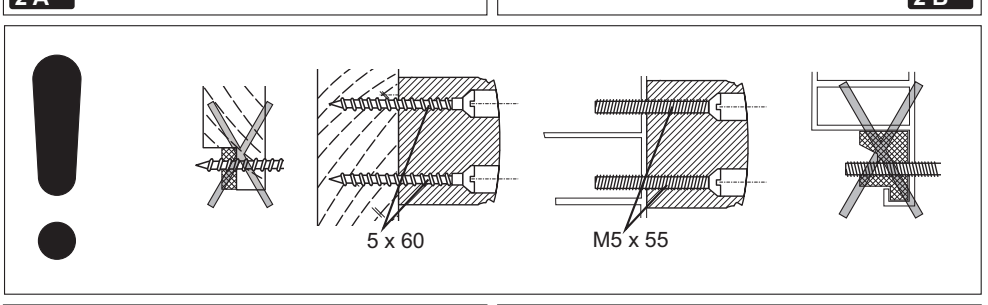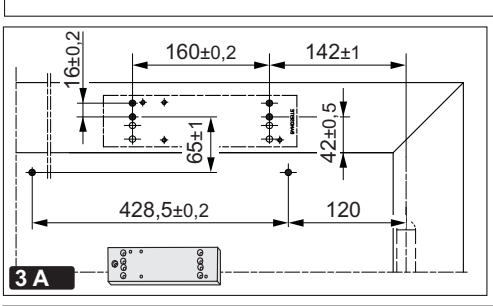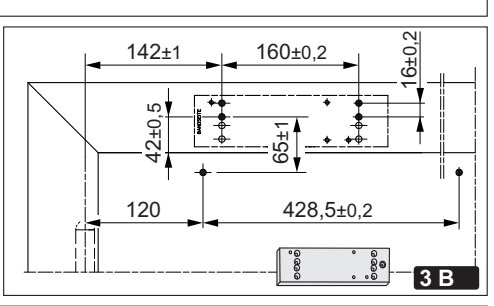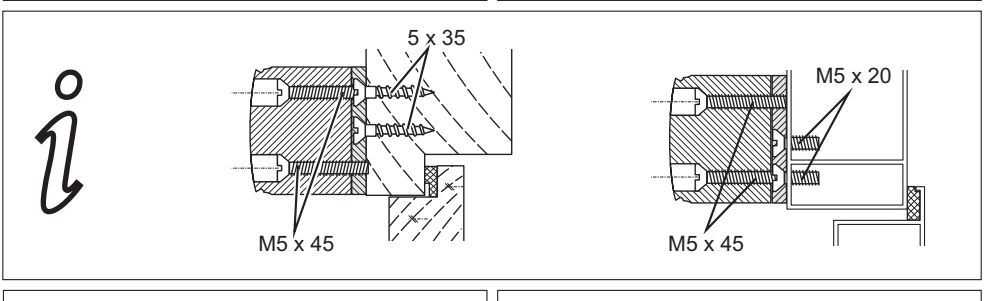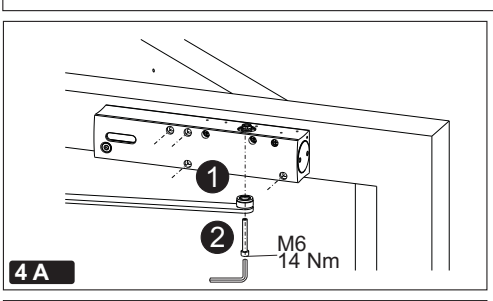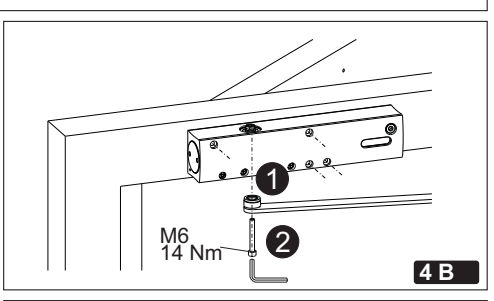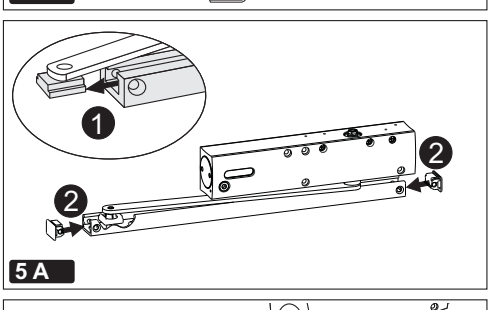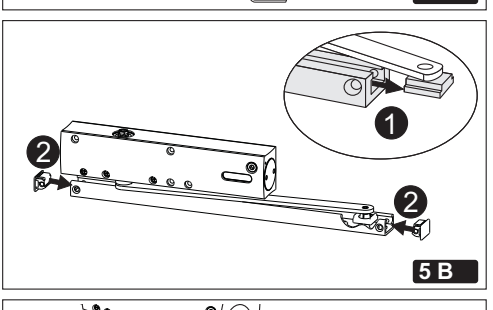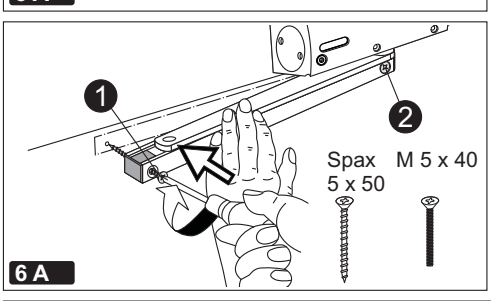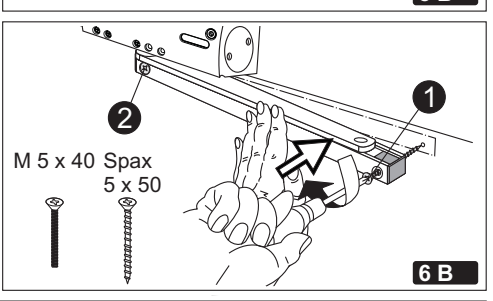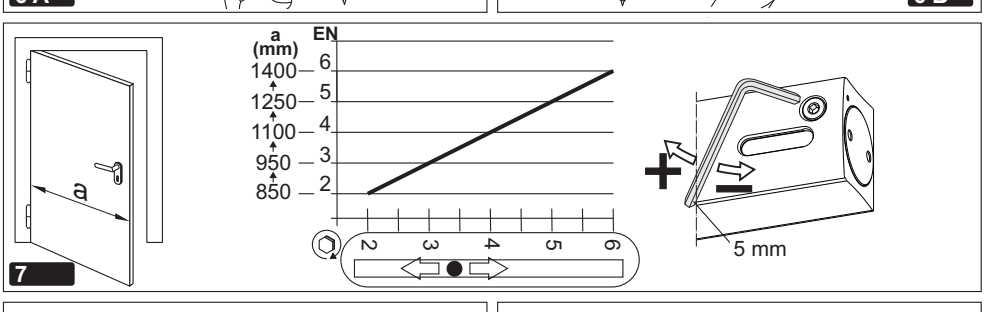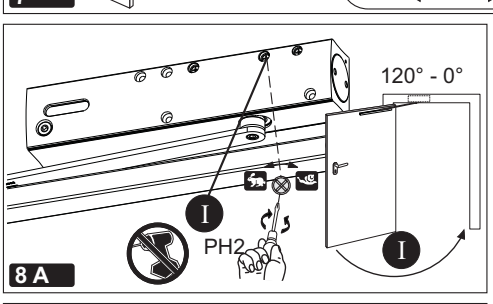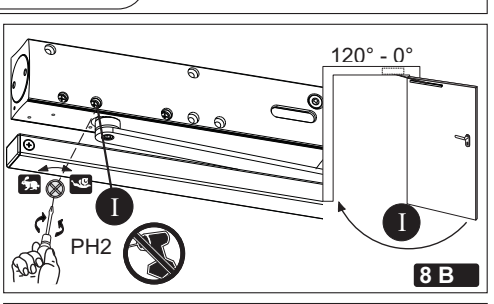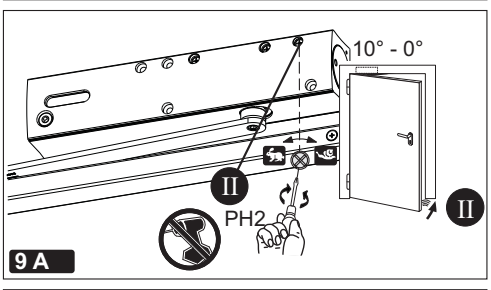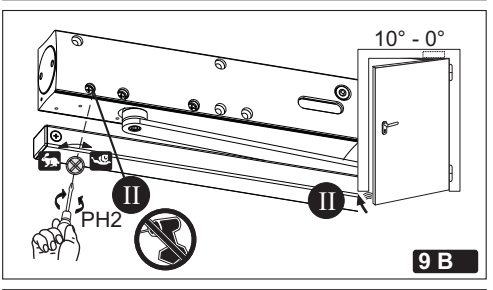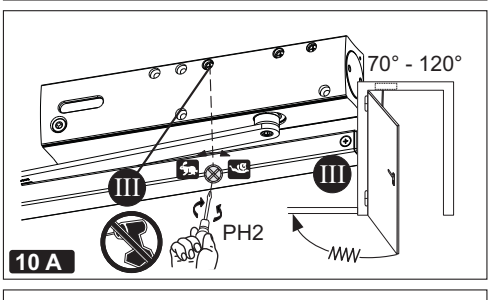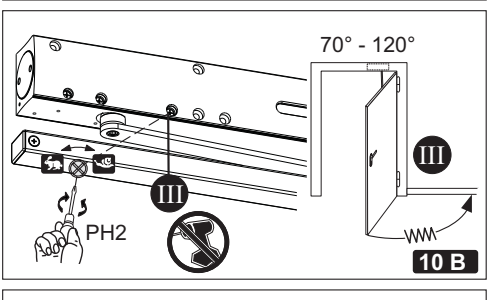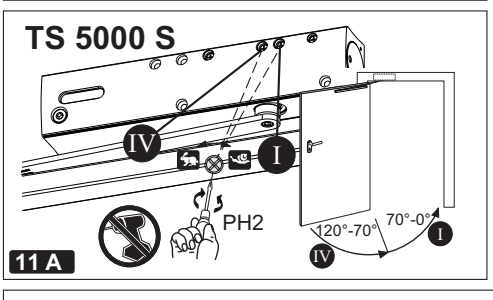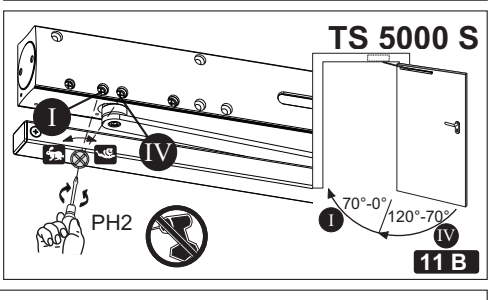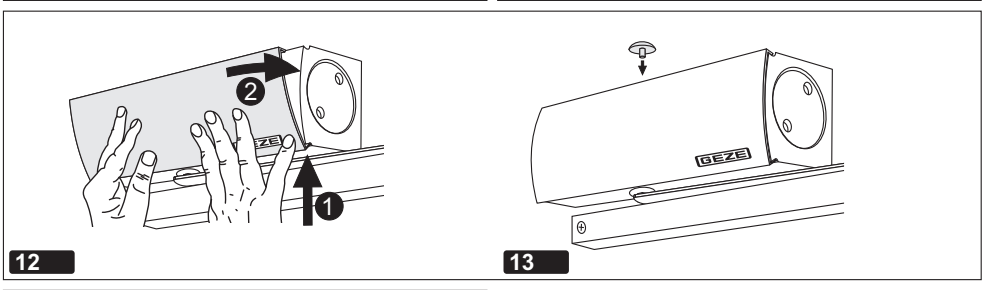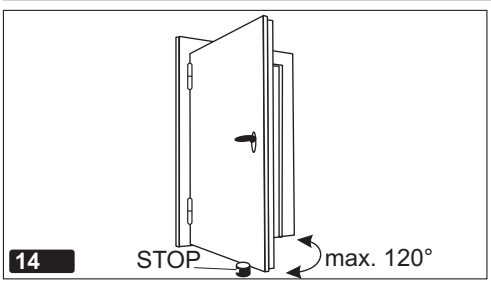
Änderungen vorbehalten