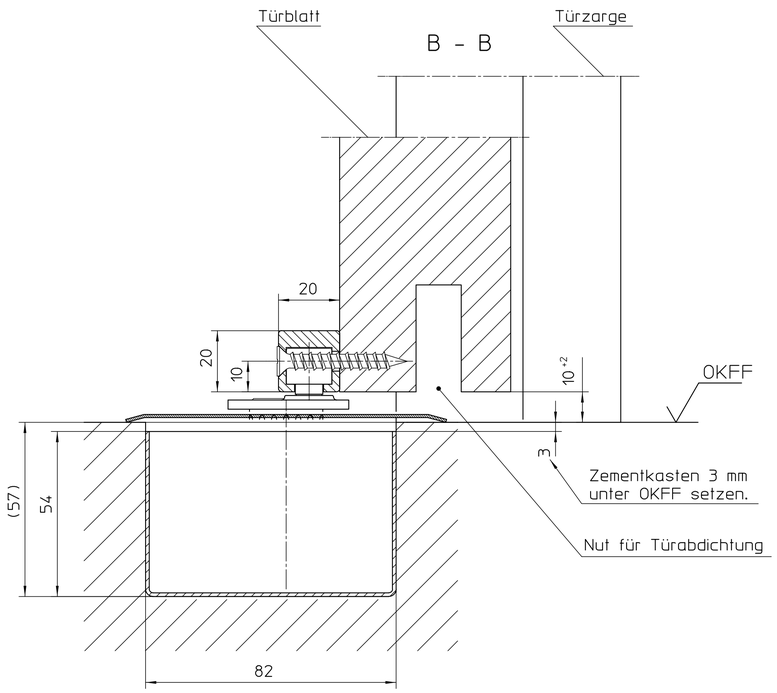

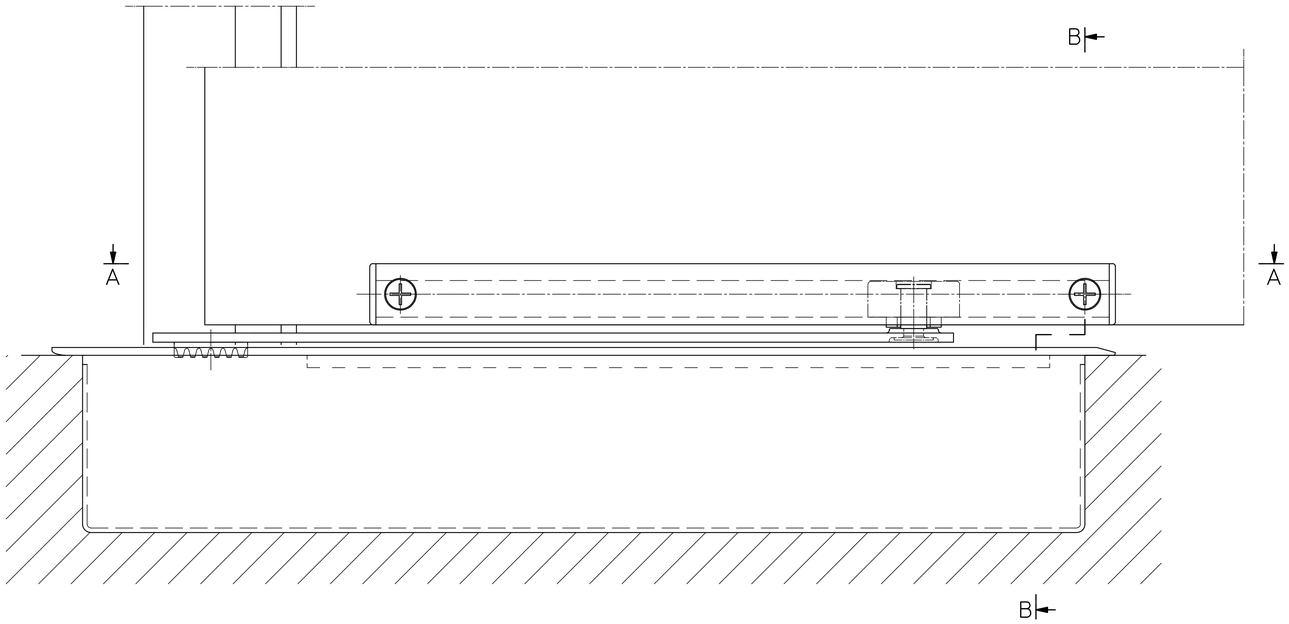

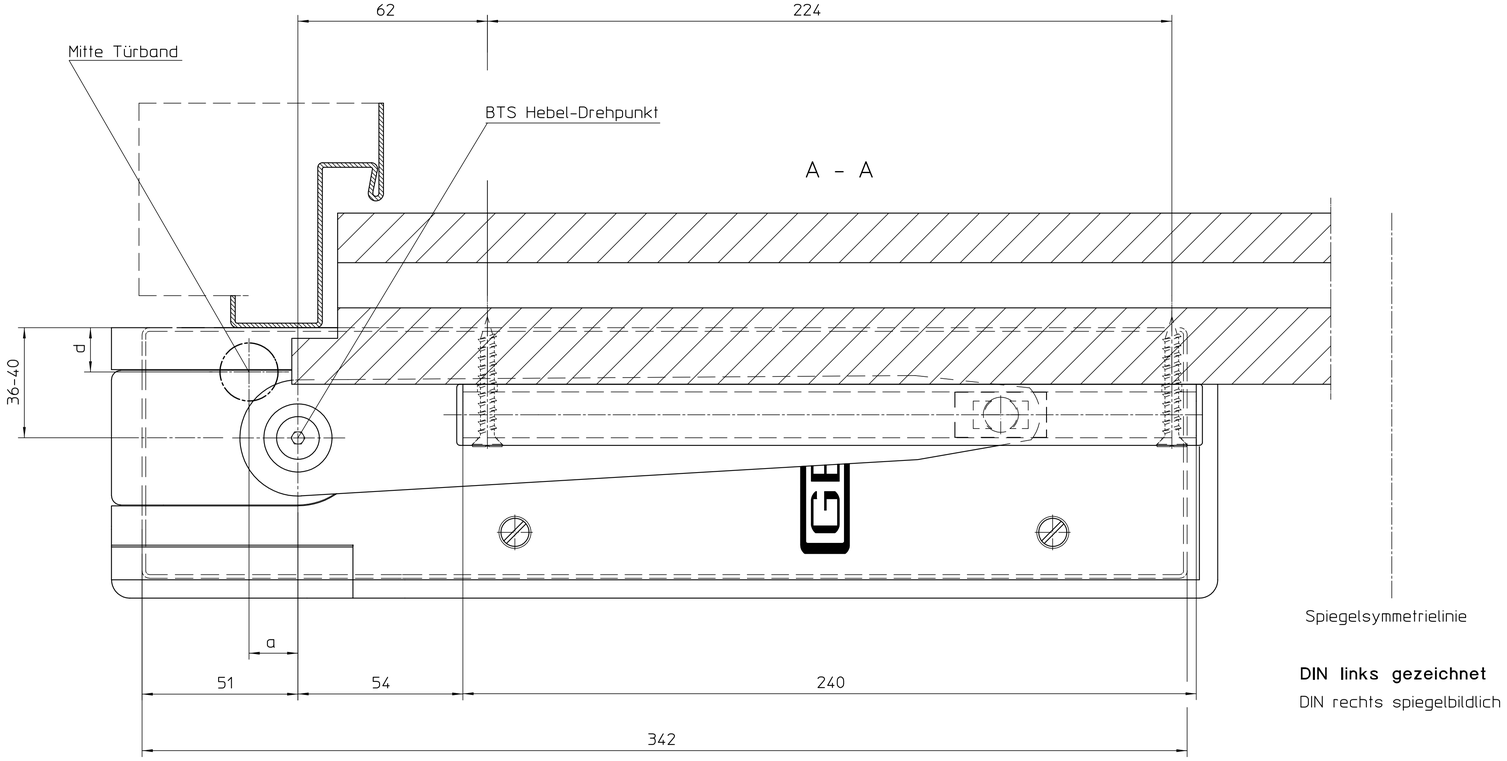

Bei Einhaltung folgender Montagemaße ist die Schließwirkung ab Türöffnungswinkel 150 Grad gegeben bei TS550NV, TS550N-EN4, TS550NV-F

Bei diesem Türöffnungswinkel ist ein Türpuffer zu setzen!

Drehpunktabstand	d	11	bis	25
Drehpunkt des Schließers	a	0	bis	16

DIN links gezeichnet

DIN rechts spiegelbildlich

Pos.	Bezeichnung	Ausführung	Anzahl
3			
2			
1			
1			

Vers.	Datum	Name	Mitt.Nr.
E0	19.11.2009	tb12	x

Ersatz für:

Ersetzt durch:

Benennung: TS550NV Überfälzte Holztür Gleitschiene aufliegend

	Datum	Name
Bearb.	19.11.2009	tb12
Freig.:		
Norm		

GEZE GmbH
P.O. Box 13 63
71226 Leonberg
Germany

Material Nr.

Maßstab 1:1

alte techn.Nr.

Blatt / von 1 1

Zeichnungs Nr. 21116-0-12

Diese Zeichnung entspricht dem Entwicklungsstand des Zeichnungsdatums bzw. der letzten Änderungseintragung.Aus der Benutzung der Zeichnung können keine Ansprüche, gleich welcher Art, einschließlich Schadensersatzansprüche, abgeleitet und gegen GEZE geltend gemacht werden. Die Zeichnung bleibt unser Eigentum und ist Dritten nur für die Vertragsdauer zur Benutzung überlassen.Sämtliche sich aus der Zeichnung ergebenden Rechte, insbesondere Urheberrechte GEZE zu Ohne vorherige Zustimmung von GEZE darf diese Zeichnung weder vervielfältigt noch Dritten zugänglich gemacht werden.