Montāžas instrukcija
Fitting instructions

SIMONSWERK
BANDTECHNIK

TECTUS TE 380 3D

Slēpto eņģu sistēma pārfalces iekšdurvīm

Concealed hinge system for rebated interior doors

Bezpakāpju 3-dimensionālā regulēšana:
augstumā un sāniski: +/- 3 mm, dziļumā: +/- 1 mm Regulēšana veicama ar 4 mm iekšējā seškanta atslēdziņu

Infinitely variable 3D adjustment:
Side and height +/- 3 mm, depth +/- 1 mm Adjustments made using a 4 mm Allen key

Montējot jāievēro DIN 18268 definētās eņģu nosacītās līnijas (BBL):

1. nosacītā līnija (augšējās eņģes viduslīnija) atrodas **241 mm** attālumā no kārbas pārfalces jeb attiecīgi **237 mm** attālumā no vērtnes augšējās malas. Attālums starp augšējās un apakšējās eņģes nosacītajām līnijām ir atkarīgs no vērtnes augstuma

Hinge reference line (HRL):
The 1st HRL is **241 mm** from the frame rebate or **237 mm** from the upper edge of the door rebate. The distance between the 1st and 2nd HRL depends on the height of the door leaf.

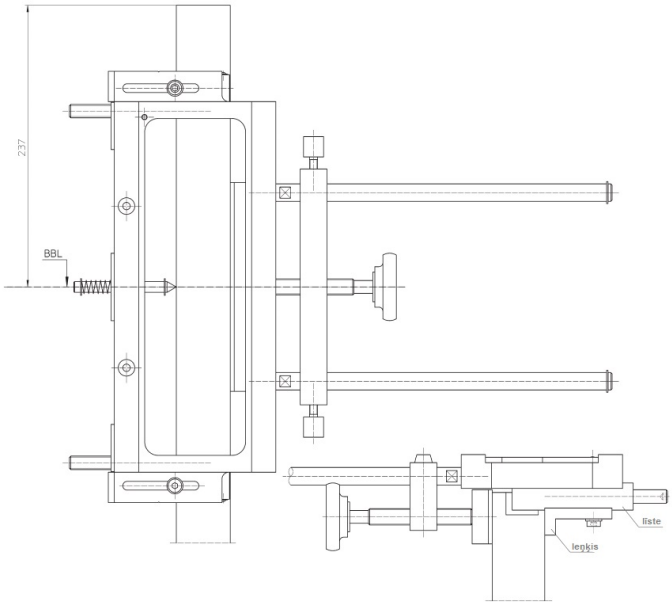

Frēzējuma šablona uzstādīšana

Kad ir noteiktas eņģu nosacītās līnijas, pie vērtnes vai attiecīgi kārbas piestiprināt universālo frēzes šablonu. Ievērot uz šablona dotos montāžas norādījumus un parametrus.

Adjust the template

Once the HRL dimensions have been transferred, clamp the universal cutting milling frame onto the door or frame. Follow the fixing instruction and the information on the template!

Montāža
Installation

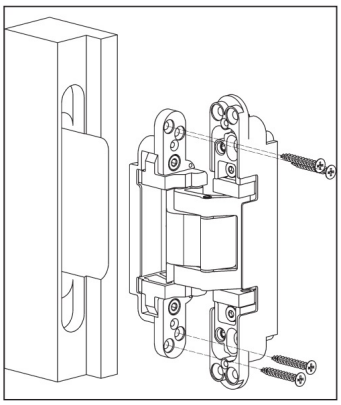

Veikt frēzējumu, izmantojot Ø 20 mm frēzi un Ø 30 mm frēzes gredzenu. Pieskrūvēt eņģes vērtnes daļu ar Ø 5 mm koka skrūvēm.

Conduct the routing,
cutter 20 mm Ø,
collar ring 30 mm Ø,
screw hinge door part using 5 mm Ø wood screws

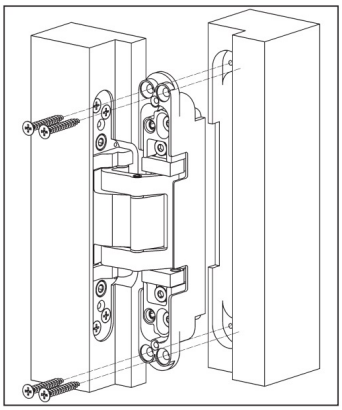

Piestiprināt eņģes kārbas daļu, ievērojot attiecīgās kārbas veida specifiku.
Pilnkoka kārbā - ar Ø 5 mm koka skrūvēm.
Citi kārbu veidi - skat. lpp.2.

Fasten hinge frame part depending on the frame type.
Block frame: Screw with 5 mm Ø wood screws
For further frame types, see page 2

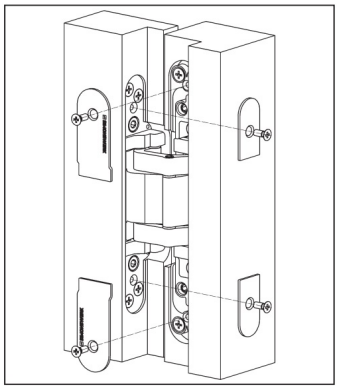

Vērtnes un kārbas daļai ar pievienotajām skrūvēm uzskrūvēt nosegplāksnītes.

Screw the small cover plates using the enclosed tapping screws onto frame and door part.

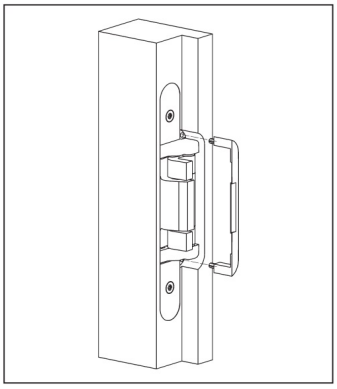

Uzlikt falces noseglīsti.

Put on the rebate cover.

Pēc montāžas pārbaudīt, vai visas stiprinājumu skrūves ir cieši pievilktas.

Double-check the fastening of all clamping and fixing screws after installation.

SIMONSWERK
BANDTECHNIK

TECTUS TE 380 3D

Slēpto eņģu sistēma pārfalces iekšdurvīm

Concealed hinge system for rebated interior doors

Kārbas daļas montāža industriālajā kārbā
Wooden casing frame

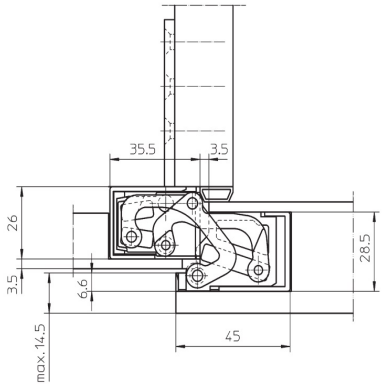

Konstrukcijas stabilitātei nepieciešams izmantot papildus stiprinājuma paplāksni TECTUS TE 380 3D FZ

An additional fixing plate (TECTUS TE 380 3D FZ) must be used for stability.

Aizmugurē novietot stiprinājuma paplāksni. Ar komplektam pievienotajām M5 skrūvēm pieskrūvējiet eņģi stiprinājuma paplāksnei. Ja nepieciešams, atkarībā no kārbas konstrukcijas, izmantojiet distancerus.

Position the fixing plate at the rear. Screw the hinge using the enclosed M 5 screws on to the fixing plate.
Depending on the frame design, use the small spacer plates.

Kārbas daļas montāža industriālajā kārbā
Steel frame

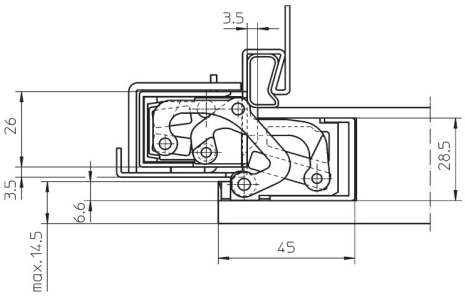

Eņģes montāžai metāla kārbā izmantojiet uztverošo elementu TECTUS TE 380 3D SZ.

The steel frame must be equipped with a receiver (TECTUS TE 380 3D SZ) for fastening.

Bezpakāpju 3D-regulēšana (ar 4 mm iekšējā seškanta atslēdziņu)
Infinitely variable 3D adjustment (4 mm Allen key)

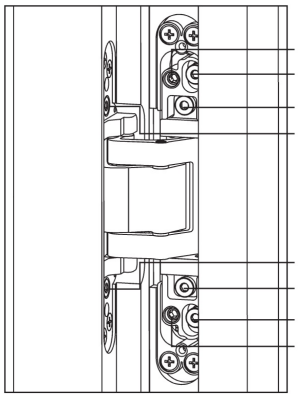

Regulēšanas skrūves · Adjustment screws

1 Augstuma regulēšana · Height adjustment
Fiksējošās skrūves · Clamping screws
2 Dziļuma regulēšana· Depth adjustment
3 Sāniskā regulēšana · Side adjustment

3 Sāniskā regulēšana · Side adjustment
2 Dziļuma regulēšana · Depth adjustment
Fiksējošās skrūves· Clamping screws
1 Augstuma regulēšana· Height adjustment

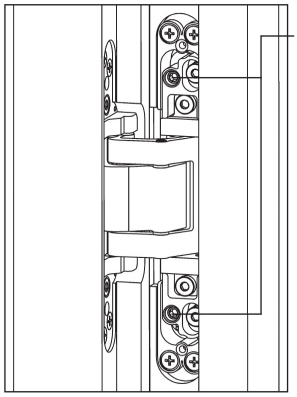

Augstuma regulēšana · Height adjustment

- Fiksējošās skrūves atlaist vaļīgāk.
- Ar apakšējo augstuma regulēšanas skrūvi noregulēt vērtnes pozīciju (nepieciešamības gadījumā pagriežot augšējo skrūvi pretējā virzienā)
- Fiksējošās skrūves atkal cieši pievikt.

- Slightly loosen the clamping screws
- Adjust the vertical position of the door by turning the lower height adjustment screw (turn the upper height adjust ment screw in the opposite direction if necessary)
- Retighten the clamping screws

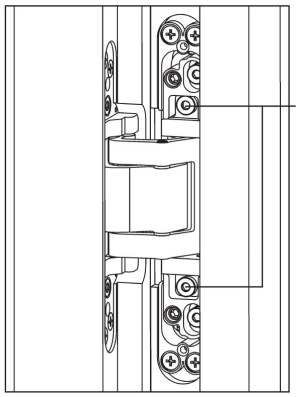

Dziļuma regulēšana · Depth adjustment

- Fiksējošās skrūves atlaist vaļīgāk.
- Noregulēt vērtnes pozīciju
- Fiksējošās skrūves atkal cieši pievikt.

- Slightly loosen the fixing screws
- Put the door to the correct compression
- Retighten the clamping screws

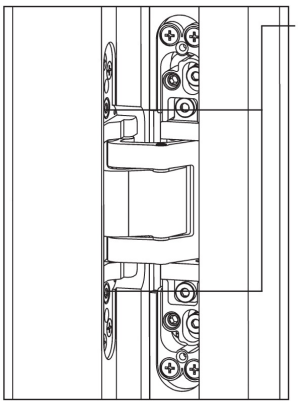

Sāniskā regulēšana · Side adjustment

- Regulēšanas skrūves pagriezt ar iekšējā seškanta atslēdziņu:
- grieziens pa labi – uz eņģes pusi (max. 3 mm)
- grieziens pa kreisi – uz slēdzenes pusi (max. 3 mm, vērtnes daļa nedrīkst izvirzīties ārā no korpusa)

- Adjust the adjusting spindles using a 4 mm Allen key
- Twist right - towards hinge (max. 3 mm)
- Twist left - towards lock (max. 3 mm door part must not stand out of the hinge body)