6 % Preisanpassung seit 01.08.2018 bereits eingerechnet
Bitte weitere 9% Preisanpassung ab 01.02.2022 einberechnen.

Südmetall®

FASZINATION BESCHLÄGE 03

ZIMMERTÜRBESCHLÄGE
SCHUTZBESCHLÄGE
STOSSGRIFFE
ABACO • ÜLOCK
GLASTÜRBESCHLÄGE
ZYLINDER
SCHLÖSSER
MÖBELGRIFFE

6 % Preisanpassung seit 01.08.2018 bereits eingerechnet
Bitte weitere 9% Preisanpassung ab 01.02.2022 einberechnen.

Südmetall®
TOGETHER WE HANDLE THE FUTURE

Süd-Metall Beschläge GmbH
Sägewerkstrasse 5
D-83404 Ainring/Hammerau

Verkauf nur an Gewerbe !

Der Süd-Metall Service ist gerne für Sie da:

Tel.: 0049 (0) 86 54 / 46 75 50

Wir sind erreichbar:
Montag bis Donnerstag: 7.45 - 17.00 Uhr
Freitag: 7.45 - 15.30 Uhr

Spezifische Anfragen beantworten wir gerne unter: verkauf@suedmetall.com

Sie möchten Ihre Kundennummer in diesem Katalog stehen haben? Hier wäre eine geeignete Stelle:

Hinweis: Die im Katalog angeführten Preise sind empfohlene Verkaufspreise ohne MwSt. Dieser Katalog mit den angeführten Preisen ersetzt alle vorherigen Preislisten und Kataloge. Es gelten unsere allgemeinen Verkaufs-, Liefer- und Zahlungsbedingungen (siehe Seite 768).

Alle Angebote sind vorbehaltlich drucktechnisch bedingter Farbabweichungen und Druckfehler.
Katalog-Bestell-Nr.: 36.06.0010 I Schutzgebühr € 9,-, Erscheinungsdatum: April 2018

Frei-Haus-Lieferungen ab Nettowarenwert € 175,-. Bei sperrigen Gütern, welche per Spedition geliefert werden, ab Nettowarenwert € 750,-.
Für Palettengut/Stangenware ab 2000 mm Länge (bis ca. 80 kg) werden € 30,– Frachtkostenpauschale verrechnet.

In unserem Katalog finden Sie sowohl D-Norm als auch Ö-Norm Artikel zum Bestellen.

BESTELLBEISPIEL:

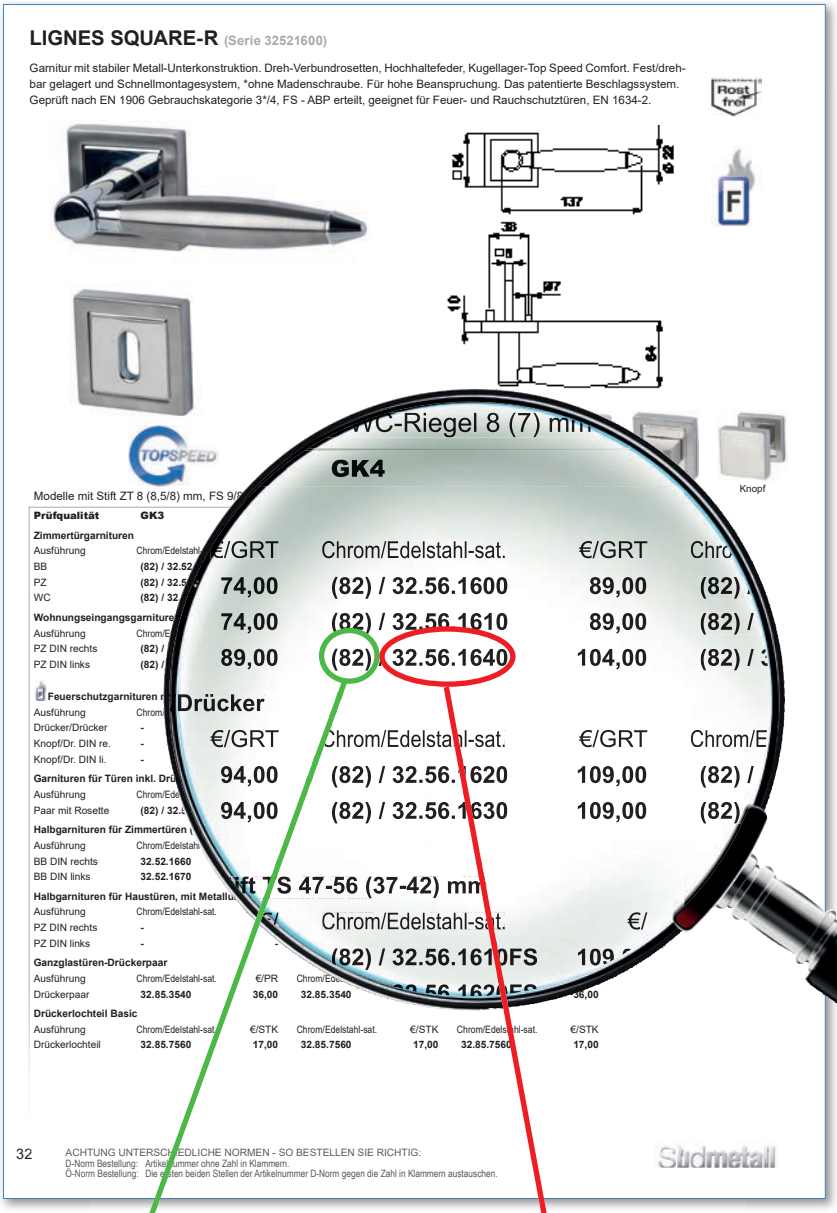

LIGNES SQUARE-R (Serie 32521600)

Garnitur mit stabiler Metall-Unterkonstruktion. Dreh-Verbundrosetten, Hochhaltefeder, Kugellager-Top Speed Comfort. Fest/drehbar gelagert und Schnellmontagesystem, *ohne Madenschraube. Für hohe Beanspruchung. Das patentierte Beschlagssystem. Geprüft nach EN 1906 Gebrauchskategorie 3*/4, FS - ABP erteilt, geeignet für Feuer- und Rauchschutztüren, EN 1634-2.

Rost frei

TOPSPEED

Modelle mit Stift ZT 8 (8,5/8) mm, FS 9/

Prüfqualität	GK3		GK4		
Zimmertürgarnituren					
Ausführung	Chrom/Edelstahl-	€/GRT	Chrom/Edelstahl-sat.	€/GRT	Chro
BB	(82) / 32.52	74,00	(82) / 32.56.1600	89,00	(82)
PZ	(82) / 32.5	74,00	(82) / 32.56.1610	89,00	(82) /
WC	(82) / 32	89,00	(82) / 32.56.1640	104,00	(82) / 3
Wohnungseingangsgarnituren					
Ausführung	Chrom/E				
PZ DIN rechts	(82) /				
PZ DIN links	(82) /				
Feuerschutzgarnituren					
Ausführung	Chrom				
Drücker/Drücker	-				
Knopf/Dr. DIN re.	-				
Knopf/Dr. DIN li.	-				
Garnituren für Türen inkl. Drü					
Ausführung	Chrom/Ede				
Paar mit Rosette	(82) / 32.5	94,00	(82) / 32.56.1620	109,00	(82) /
Halbgarnituren für Zimmertüren					
Ausführung	Chrom/Edelstahl	94,00	(82) / 32.56.1630	109,00	(82)
BB DIN rechts	32.52.1660				
BB DIN links	32.52.1670				
Halbgarnituren für Haustüren, mit Metallu					
Ausführung	Chrom/Edelstahl-sat.	€/	Chrom/Edelstahl-sat.	€/	
PZ DIN rechts	-		(82) / 32.56.1610FS	109	
PZ DIN links	-				
Ganzglastüren-Drückerpaar					
Ausführung	Chrom/Edelstahl-sat.	€/PR	Chrom/Ede		
Drückerpaar	32.85.3540	36,00	32.85.3540		36,00
Drückerlochteil Basic					
Ausführung	Chrom/Edelstahl-sat.	€/STK	Chrom/Edelstahl-sat.	€/STK	Chrom/Edelstahl-sat.	€/STK
Drückerlochteil	32.85.7560	17,00	32.85.7560	17,00	32.85.7560	17,00

WC-Riegel 8 (7) mm
Knopf
Drücker
Stift ZT 47-56 (37-42) mm

32 ACHTUNG UNTERSCHIEDLICHE NORMEN - SO BESTELLEN SIE RICHTIG:
D-Norm Bestellung: Artikelnummer ohne Zahl in Klammern.
Ö-Norm Bestellung: Die ersten beiden Stellen der Artikelnummer D-Norm gegen die Zahl in Klammern austauschen.
Südmetall

Ö-Norm:
Artikel-Nr.: **82.56.1640**
Für die Bestellung die ersten beiden Stellen der Artikelnummer D-Norm gegen die Zahl in der Klammer austauschen.

D-Norm:
Artikel-Nr.: **32.56.1640**
Für die Bestellung Artikelnummer ohne Zahl in der Klammer.

Rosettenhalbgarnituren, Ganzglasdrücker und Drückerlochteile sind für D-Norm und Ö-Norm geeignet! (Keine Zahl in Klammern)

SÜDMETALL

Moderne Technik und Leidenschaft in einem traditionell geprägten Markt - dafür steht Südmetall schon seit über 20 Jahren. 1995 von Jakob Persterer gegründet, ist das unabhängige Familien-Unternehmen seither verlässlicher Partner von Handwerk und Handel.

Heute zählt die Süd-Metall Beschläge GmbH über 240 Mitarbeiter und ist als Hauptzentrale der Almar Südmetall Group weltweit vertreten. Mit den Sparten Beschläge sowie Metall- und Glasbau gehört das Unternehmen zu den Marktführern im deutschsprachigen Raum. Im Jahr 2013 wurde das Sortiment um die Sparte Schließsysteme erweitert. Dadurch können den Kunden nun noch umfangreichere Lösungen aus einer Hand geboten werden. Nähere Informationen zu unseren Schließsystemen finden Sie auf Seite 770.

FLEXIBILITÄT DURCH EIGENE ENTWICKLUNG UND PRODUKTION

Die Kombination von eigener Produktion und Entwicklung ermöglicht laufende Innovationen und ein Höchstmaß an Flexibilität. Eigene Patente sowie ein vielfältiges Sortiment zeichnen die Marke Südmetall aus. Überzeugen Sie sich selbst von der hervorragenden Qualität der innovativen Produktmarken:

- **ABACO** – Antibakterielle und antimikrobielle Beschläge auf PVD-Basis für das Gesundheitsplus (nähere Infos Seite 754)
- **Robusta** – PVD-Beschichtung (Protec Finishing) aus eigener Produktion (nähere Infos Seite 756)
- **Vario Star®** – Familie von hoch innovativen Montagesystemen (nähere Infos Seite 742)
- **Nachtleuchtend** – Beschläge und Zubehör mit integriertem Orientierungslicht ohne Strom (nähere Infos Seite 755)
- **NOAL** – Anti-allergische Beschläge (nähere Infos Seite 754)
- **ÜLock** – Elektronische Funk-Sicherheitsschlösser für individuelle Systeme der Zutrittskontrolle (nähere Infos Seite 770)

6 % Preisanpassung seit 01.08.2018 bereits eingerechnet
Bitte weitere 9% Preisanpassung ab 01.02.2022 einberechnen.

HIER ERFAHREN SIE MEHR:

Wir stehen für moderne Technik und Leidenschaft in einem traditionell geprägten Markt seit über 20 Jahren. Mehr dazu auf unserer Website...

Find us on

Social Media: Noch weiter eintauchen in die Welt von Südmetall können Sie auf Facebook...

Das elektronische Funk-Sicherheitsschloss der Süd-Metall Schließsysteme Leipzig GmbH ist das Türschloss von morgen...

Hier finden Sie Videos zu uns und unseren Produkten, wie z.B. Kurzfilme über die innovative und praxisorientierte Montage aller Vario Star® Systeme...

INHALTSVERZEICHNIS

Zimmertürgarnituren

Edelstahl
Zimmertürgarnituren 12
Einzelteile Zimmertüren 137

Messing
Zimmertürgarnituren 144
Einzelteile Zimmertüren 268

Aluminium
Zimmertürgarnituren 270
Einzelteile Zimmertüren 302

Schmiedeeisen
Zimmertürgarnituren 304
Einzelteile Zimmertüren 318

Schutzbeschläge

Edelstahl
Schutzbeschläge 322
Kombi Schutzbeschläge 340

Messing
Schutzbeschläge 376
Kombi Schutzbeschläge 380

Aluminium
Schutzbeschläge 398
Kombi Schutzbeschläge 404

Schmiedeeisen
Schutzbeschläge 408

Einzelteile WE/HT
Knöpfe 414
Griffplatten 416
Isoliereinlagen 417

Schmalrahmen

Schutzbeschläge 418
Schmalrahmengarnituren 432
Einzelteile 445

Fenstergriffe

Edelstahl Fenstergriffe 448
Messing Fenstergriffe 461
Aluminium Fenstergriffe 474
Schmiedeeisen Fenstergriffe 479
Zubehör 481

Balkontürgriffe

Balkontürgriffe 484

Stoßgriffe

Stoßgriffe 490
Befestigung und Einzelteile 534

Schutzrosetten

Schutzrosetten 542

Schiebetürbeschläge

Hebe-/ Schiebetürbeschläge 554
Schiebetürsets 558

Rund um die Glastür

Glastürbeschläge 590
Zubehör 613

Rund um die Tür

Profilzylinder 620
Namensschild 631
Kastenzusatzschloss 631
Öffnungssicherung 631
Türspion 632
Schlösser 633
Schließbleche 638
Objektbänder 640
Türbänder und Montage Zubehör 644
Zierhülsen 652
Muschelgriffe 654
Türstopper 664
Zimmertürnummern 667
Hausnummern 668
Briefeinwurf 669
Hinweisschilder 670
Notausgangsschilder 671
Lüftungsprofile 672
Klebemittel 675
Schraubensicherung 675
Pflegemittel 675

Möbelbeschläge

aus Edelstahl 676
aus Aluminium & Zamak 686
in antiker Optik 707
Regalträger / Konsolen / Möbelfüße 713
Sortimentskoffer 715
Griffbefestigungsschrauben 715

Zubehör

Sicura Befestigung LS/LS 716
Sicura Befestigung LS/R 720
Sicura Befestigung Knopf 724
Schmalrahmen Befestigungsset 727
Befestigungsset MRM Speed Comfort 728
Befestigungsset Top Speed 728
Befestigungsset Flat 729
Befestigungsset Basic 729
Stifte 730
Schrauben 733
Gleitlagerbuchsen 737
Beilage für Schutzbeschläge 737
Rosettenabzieher 737

Musterständer

Musterständer 738
Musterkoffer 741

WWW.SUEDMETALL.COM

6 % Preisanpassung seit 01.08.2018 bereits eingerechnet
Bitte weitere 9% Preisanpassung ab 01.02.2022 einberechnen.

A

Alaska-R/LS
Edelstahl
Seite 34

Arena-R/LS
Edelstahl
Seite 55

Anja-R
Edelstahl
Seite 109

Alaska-R/LS
Messing
Seite 166

Atlanta-R
Messing
Seite 176

Arena-R/LS
Messing
Seite 194

Alexandra-R/LS
Messing
Seite 214

Arena-R/LS
Aluminium
Seite 288

B

Betta-R
Edelstahl
Seite 95

Babette-R/LS
Messing
Seite 208

Beatrice-LS
Messing
Seite 264

C

Cintre-R/LS
Edelstahl
Seite 49

Canto-R/LS
Messing
Seite 162

Centurio-R
Messing
Seite 165

Clio-LS
Messing
Seite 263

Cintre-R/LS
Aluminium
Seite 292

David II-R/LS
Schmiedeeisen
Seite 314

D

Elena-R
Edelstahl
Seite 16

Erika-R
Edelstahl
Seite 45

Eva-LS
Messing
Seite 265

E

F

Franca-R/LS
Messing
Seite 204

G

Galina-R/LS
Edelstahl
Seite 63

Galina-R Solo
Edelstahl
Seite 136

Galina Noal-R
Noal
Seite 148

Godzilla-R
Messing
Seite 186

Großarl-LS
Schmiedeeisen
Seite 316

H-J

Hanna-R/LS
Edelstahl
Seite 90

Halvar-R
Messing
Seite 231

Hallein II-R/LS
Schmiedeeisen
Seite 306

Jill-R/LS
Edelstahl
Seite 125

K

Katy-R
Edelstahl
Seite 47

Katy-R Solo
Edelstahl
Seite 135

Katrin-R
Edelstahl
Seite 93

Kaprun II-R/LS
Schmiedeeisen
Seite 312

L

Lignes-R/LS
Edelstahl
Seite 30

Lisa-R
Edelstahl
Seite 127

Louisiana-R
Messing
Seite 181

Linda-R
Messing
Seite 212

Lucia-LS
Messing
Seite 261

Lisa-R/LS
Aluminium
Seite 290

Ludwig II-LS
Schmiedeeisen
Seite 317

6 % Preisanpassung seit 01.08.2018 bereits eingerechnet
Bitte weitere 9% Preisanpassung ab 01.02.2022 einberechnen.

M

Malibu-R
Edelstahl
Seite 61

Madrid-R/LS
Edelstahl
Seite 116

Morgan-R
Edelstahl
Seite 130

Miriam-R
Messing
Seite 189

Mount Everest-R/LS
Messing
Seite 222

Montana-R/LS
Messing
Seite 240

Madrid-R/LS
Aluminium
Seite 272

Monic-R/LS
Aluminium
Seite 294

Maria-LS
Aluminium
Seite 296

N-O

Nathalie-R/LS
Messing
Seite 190

Nebraska-R/LS
Messing
Seite 236

Oslo-R
Messing
Seite 174

P

Paula-R/LS/KS
Edelstahl
Seite 96

Patrik-R/LS
Edelstahl
Seite 110

Pyramide-R/LS
Messing
Seite 149

Paris-R
Messing
Seite 156

Phönix-R
Messing
Seite 178

Poseidon-R/LS
Messing
Seite 244

Platon-R/LS
Messing
Seite 252

Pamela-LS
Messing
Seite 266

Paula-R/LS/KS
Aluminium
Seite 280

Patrik-R/LS
Aluminium
Seite 285

Paula-R/KS
Nylon
Seite 298

Q

Queen-R
Edelstahl
Seite 40

Queen-R/LS
Messing
Seite 192

R

Royal-R/LS
Edelstahl
Seite 22

Ronny-R/LS/KS
Edelstahl
Seite 70

Ronny-R Solo
Edelstahl
Seite 132

Royal-R/LS
Messing / Renovierung
Seite 182 / 183

Ronny-LS
Messing / Renovierung
Seite 184

Raphael-R/LS
Messing
Seite 200

Rica-LS
Messing
Seite 262

Ramona-LS
Messing
Seite 267

Ronny-R/LS/KS
Aluminium
Seite 275

S

Sybille-R/LS
Edelstahl
Seite 18

Sven-R
Edelstahl
Seite 42

Sirius-R
Edelstahl
Seite 115

Sybille-LS
Messing
Seite 185

Scarlet-R/LS
Messing
Seite 216

Seekirchen II-R/LS
Schmiedeeisen
Seite 308

Sinzheim II-LS
Schmiedeeisen
Seite 310

T

Thor-R/LS
Messing
Seite 232

Texas-R
Messing
Seite 260

Tatjana-LS
Aluminium
Seite 297

U-Z

Werfen-LS
Schmiedeeisen
Seite 311

Zoe-R
Edelstahl
Seite 43

6 % Preisanpassung seit 01.08.2018 bereits eingerechnet
Bitte weitere 9% Preisanpassung ab 01.02.2022 einberechnen.

A-D

Arena
Messing
Seite 376

Alaska
Messing / Edelstahl
Seite 378 / 379

David-R Kombi
Edelstahl
Seite 370

Gerda II
Schmiedeeisen
Seite 412

Kombi Speed Comfort
Edelstahl
Seite 340

Kombi Top Speed
Edelstahl
Seite 342

Kombi Flat
Edelstahl
Seite 348

Kombi Dr/Dr Top Speed
Edelstahl
Seite 350

Kombi Square Top Speed
Edelstahl
Seite 352

E-K

Kombi Square Dr/Dr Top Speed
Edelstahl
Seite 354

Kombi Top Speed
Messing
Seite 380

Kombi Top Speed
Aluminium
Seite 404

Kombi Dr/Dr Top Speed
Aluminium
Seite 406

L

Luigi
Messing
Seite 396

Ludwig II
Schmiedeeisen
Seite 411

M

Marco/Ronny-R
Edelstahl
Seite 337

Manuel/Ronny-R
Edelstahl
Seite 338

Marco-R Kombi Top Speed
Edelstahl
Seite 356

Manuel-R Kombi Top Speed
Edelstahl
Seite 358

Marco-R Kombi Flat
Edelstahl
Seite 360

Manuel-R Kombi Flat
Edelstahl
Seite 362

Marcel-R Kombi
Edelstahl
Seite 364

Mount Everest
Messing
Seite 392

N-O

Oliver/Ronny-
Edelstahl
Seite 339

Oliver-R Kombi
Edelstahl
Seite 366

Oskar-R Kombi
Edelstahl
Seite 368

P

Paula
Edelstahl
Seite 331

Paula-KS
Edelstahl
Seite 336

Paula
Aluminium
Seite 400

Paula-KS
Aluminium
Seite 401

Q-R

Ronny
Edelstahl
Seite 324

Ronny-KS
Edelstahl
Seite 330

Ramona
Messing
Seite 397

Ronny
Aluminium
Seite 398

Ronny-KS
Aluminium
Seite 399

Reith
Schmiedeeisen
Seite 408

S-Z

Scarlet
Messing
Seite 390

Seekirchen II
Schmiedeeisen
Seite 409

Seekirchen II
Schmiedeeisen
Seite 410

Tora II
Aluminium
Seite 402

Vigaun
Schmiedeeisen
Seite 413

6 % Preisanpassung seit 01.08.2018 bereits eingerechnet
Bitte weitere 9% Preisanpassung ab 01.02.2022 einberechnen.

6% Preisanpassung seit 01.08.2018 bereits eingerechnet
Bitte weitere 9% Preisanpassung ab 01.02.2022 einberechnen

6 % Preisanpassung seit 01.08.2018 bereits eingerechnet
Bitte weitere 9% Preisanpassung ab 01.02.2022 einberechnen.

ÜBERSICHT - EDELSTAHL

Elena
Seite 16

Sybille
Seite 18

Royal
Seite 22

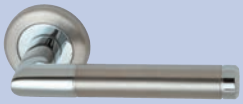

Lignes
Seite 30

Alaska
Seite 34

Queen
Seite 40

Sven
Seite 42

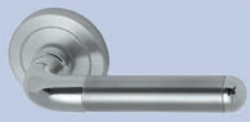

Zoe
Seite 43

Erika
Seite 45

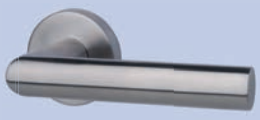

Katy
Seite 47

Cintre
Seite 49

Arena
Seite 55

Malibu
Seite 61

Galina
Seite 63

Ronny
Seite 70

Hanna
Seite 90

Südmetall

Katrin
Seite 93

Betta
Seite 95

Paula
Seite 96

Anja
Seite 109

Patrik
Seite 110

Sirius
Seite 115

Madrid
Seite 116

Jill
Seite 125

Lisa
Seite 127

Morgan
Seite 130

Solo Schloss
Seite 131

Ronny Solo
Seite 132

Katy Solo
Seite 135

Galina Solo
Seite 136

Einzelteile
Seite 137

6 % Preisanpassung seit 01.08.2018 bereits eingerechnet
Bitte weitere 9% Preisanpassung ab 01.02.2022 einberechnen.

ELENA-R (Serie 32510400)

Garnitur mit stabiler Metall-Unterkonstruktion, Dreh-Verbundrosetten, Hochhaltefeder, Kugellager-Top Speed Comfort, fest/drehbar gelagert-Schnellmontagesystem, *ohne Madenschraube, für höchste Beanspruchung! Das patentierte Beschlagsystem. Geprüft nach EN 1906 Gebrauchskategorie 3*/4, EN 1634-2.

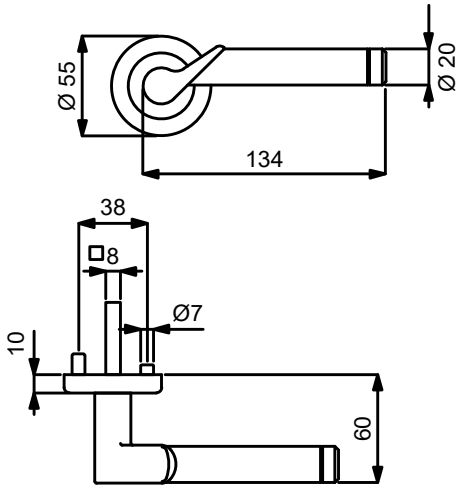

PZ

WC

Knopf

Modelle mit Stift ZT 8 (8,5/8) mm, WC-Riegel 8 (7) mm

Prüfqualität	GK3		GK4 Objektqualität		GK4 / Kugellager Objektqualität	
Zimmertürgarnituren						
Ausführung	Chrom/Edelstahl-sat.	€/GRT	Chrom/Edelstahl-sat.	€/GRT	Chrom/Edelstahl-sat.	€/GRT
BB	**(82) / 32.51.0400**	**48,80**	**(82) / 32.54.0400**	**64,70**	**(82) / 32.57.0400**	**75,30**
PZ	**(82) / 32.51.0410**	**48,80**	**(82) / 32.54.0410**	**64,70**	**(82) / 32.57.0410**	**75,30**
WC	**(82) / 32.51.0440**	**64,70**	**(82) / 32.54.0440**	**80,60**	**(82) / 32.57.0440**	**91,20**
Wohnungseingangsgarnituren mit Knopf/Drücker						
Ausführung	Chrom/Edelstahl-sat.	€/GRT	Chrom/Edelstahl-sat.	€/GRT	Chrom/Edelstahl-sat.	€/GRT
PZ DIN rechts	**(82) / 32.51.0420**	**70,00**	**(82) / 32.54.0420**	**85,90**	**(82) / 32.57.0420**	**96,50**
PZ DIN links	**(82) / 32.51.0430**	**70,00**	**(82) / 32.54.0430**	**85,90**	**(82) / 32.57.0430**	**96,50**
Feuerschutzgarnituren mit 9/8 (8,5/8) mm Stift TS 47-56 (37-42) mm						
Ausführung	Chrom/Edelstahl-sat.	€/GRT	Chrom/Edelstahl-sat.	€/GRT	Chrom/Edelstahl-sat.	€/GRT
Drücker/Drücker	**-**	**-**	**(82) / 32.54.0410FS**	**85,90**	**(82) / 32.57.0410FS**	**96,50**
Knopf/Dr. DIN re.	**-**	**-**	**(82) / 32.54.0420FS**	**107,10**	**(82) / 32.57.0420FS**	**117,70**
Knopf/Dr. DIN li.	**-**	**-**	**(82) / 32.54.0430FS**	**107,10**	**(82) / 32.57.0430FS**	**117,70**
Garnituren für Türen inkl. Drückerrosetten, ohne Schlüsselrosetten						
Ausführung	Chrom/Edelstahl-sat.	€/GRT	Chrom/Edelstahl-sat.	€/GRT	Chrom/Edelstahl-sat.	€/GRT
Paar mit Rosette	**(82) / 32.51.0510**	**43,50**	**(82) / 32.54.0510**	**56,20**	**(82) / 32.57.0510**	**66,80**
Halbgarnituren für Zimmertüren (ohne Stift)						
Ausführung	Chrom/Edelstahl-sat.	€/GRT	Chrom/Edelstahl-sat.	€/GRT	Chrom/Edelstahl-sat.	€/GRT
BB DIN rechts	**32.51.0450**	**24,40**	**32.54.0450**	**32,90**	**32.57.0450**	**38,20**
BB DIN links	**32.51.0460**	**24,40**	**32.54.0460**	**32,90**	**32.57.0460**	**38,20**
Halbgarnituren für Haustüren, mit Metallunterkonstruktion (ohne Stift)						
Ausführung	Chrom/Edelstahl-sat.	€/GRT	Chrom/Edelstahl-sat.	€/GRT	Chrom/Edelstahl-sat.	€/GRT
PZ DIN rechts	**-**	**-**	**32.54.0470**	**36,00**	**32.57.0470**	**41,30**
PZ DIN links	**-**	**-**	**32.54.0480**	**36,00**	**32.57.0480**	**41,30**
Ganzglastür-Drückerpaar						
Ausführung	Chrom/Edelstahl-sat.	€/PR	Chrom/Edelstahl-sat.	€/PR	Chrom/Edelstahl-sat.	€/PR
Drückerpaar	**32.85.1600**	**40,30**	**32.85.1600**	**40,30**	**32.85.1600**	**40,30**
Drückerlochteil Basic						
Ausführung	Chrom/Edelstahl-sat.	€/STK	Chrom/Edelstahl-sat.	€/STK	Chrom/Edelstahl-sat.	€/STK
Drückerlochteil re.	**32.96.2040**	**19,10**	**32.96.2040**	**19,10**	**32.96.2040**	**19,10**
Drückerlochteil li.	**32.96.2050**	**19,10**	**32.96.2050**	**19,10**	**32.96.2050**	**19,10**

ACHTUNG UNTERSCHIEDLICHE NORMEN - SO BESTELLEN SIE RICHTIG:
D-Norm Bestellung: Artikelnummer ohne Zahl in Klammern.
Ö-Norm Bestellung: Die ersten beiden Stellen der Artikelnummer D-Norm gegen die Zahl in Klammern austauschen.

ELENA-R (Serie 32501200)

Garnitur mit stabiler Metall-Unterkonstruktion, Dreh-Verbundrosetten 4 mm flach, fest/drehbar gelagert, *ohne Madenschraube.
Bündige bzw. auf Türblatt Montage, für höchste Beanspruchung! Das patentierte Beschlagsystem.
Geprüft nach EN 1906 Gebrauchskategorie 3*/4, EN 1634-2.

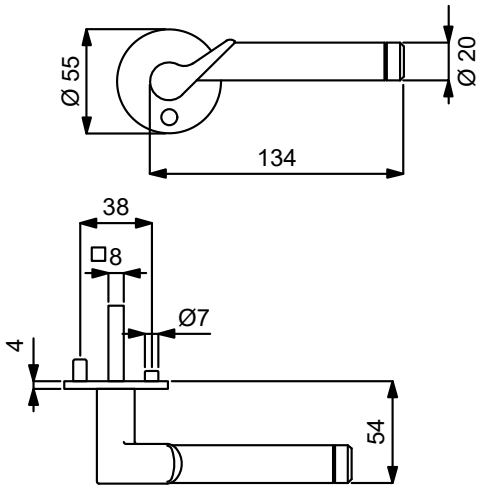

PZ WC Knopf

Modelle mit Stift ZT 8 (8,5/8) mm, WC-Riegel 8 (7) mm

Prüfqualität	GK3		GK4 Objektqualität	
Zimmertürgarnituren				
Ausführung	Chrom/Edelstahl-sat.	€/GRT	Chrom/Edelstahl-sat.	€/GRT
BB	**(82) / 32.50.1200**	**64,70**	**(82) / 32.64.1200**	**80,60**
PZ	**(82) / 32.50.1210**	**64,70**	**(82) / 32.64.1210**	**80,60**
WC	**(82) / 32.50.1240**	**80,60**	**(82) / 32.64.1240**	**96,50**
Wohnungseingangsgarnituren mit Knopf/Drücker				
Ausführung	Chrom/Edelstahl-sat.	€/GRT	Chrom/Edelstahl-sat.	€/GRT
PZ DIN rechts	**(82) / 32.50.1220**	**85,90**	**(82) / 32.64.1220**	**101,80**
PZ DIN links	**(82) / 32.50.1230**	**85,90**	**(82) / 32.64.1230**	**101,80**
Feuerschutzgarnituren mit 9/8 (8,5/8) mm Stift TS 45-54 (37-42) mm				
Ausführung	Chrom/Edelstahl-sat.	€/GRT	Chrom/Edelstahl-sat.	€/GRT
Drücker/Drücker	-	-	**(82) / 32.64.1210FS**	**101,80**
Knopf/Dr. DIN re.	-	-	**(82) / 32.64.1220FS**	**123,00**
Knopf/Dr. DIN li.	-	-	**(82) / 32.64.1230FS**	**123,00**
Garnituren für Türen inkl. Drückerrosetten, ohne Schlüsselrosetten				
Ausführung	Chrom/Edelstahl-sat.	€/GRT	Chrom/Edelstahl-sat.	€/GRT
Paar mit Rosette	**(82) / 32.50.1330**	**59,40**	**(82) / 32.64.1330**	**72,10**
Halbgarnituren für Zimmertüren (ohne Stift)				
Ausführung	Chrom/Edelstahl-sat.	€/GRT	Chrom/Edelstahl-sat.	€/GRT
BB DIN rechts	**32.50.1250**	**32,90**	**32.64.1250**	**40,30**
BB DIN links	**32.50.1260**	**32,90**	**32.64.1260**	**40,30**
Halbgarnituren für Haustüren, mit Metallunterkonstruktion (ohne Stift)				
Ausführung	Chrom/Edelstahl-sat.	€/GRT	Chrom/Edelstahl-sat.	€/GRT
PZ DIN rechts	-	-	**32.64.1270**	**43,50**
PZ DIN links	-	-	**32.64.1280**	**43,50**
Ganzglastür-Drückerpaar				
Ausführung	Chrom/Edelstahl-sat.	€/PR	Chrom/Edelstahl-sat.	€/PR
Drückerpaar	**32.85.1600**	**40,30**	**32.85.1600**	**40,30**
Drückerlochteil Basic				
Ausführung	Chrom/Edelstahl-sat.	€/STK	Chrom/Edelstahl-sat.	€/STK
Drückerlochteil re.	**32.96.2040**	**19,10**	**32.96.2040**	**19,10**
Drückerlochteil li.	**32.96.2050**	**19,10**	**32.96.2050**	**19,10**

Das könnte Sie auch interessieren:

Passender Schutzbeschlag:
Seite 348

Passender Fenstergriff:
ab Seite 448

Passender Glastürbeschlag:
ab Seite 590

6 % Preisanpassung seit 01.08.2018 bereits eingerechnet
Bitte weitere 9% Preisanpassung ab 01.02.2022 einberechnen.

SYBILLE-R (Serie 32510010)

Garnitur mit stabiler Metall-Unterkonstruktion, Dreh-Verbundrosetten, Hochhaltefeder, Kugellager-Top Speed Comfort, fest/drehbar gelagert-Schnellmontagesystem, *ohne Madenschraube, für höchste Beanspruchung! Das patentierte Beschlagsystem. Geprüft nach EN 1906 Gebrauchskategorie 3*/4, EN 1634-2.

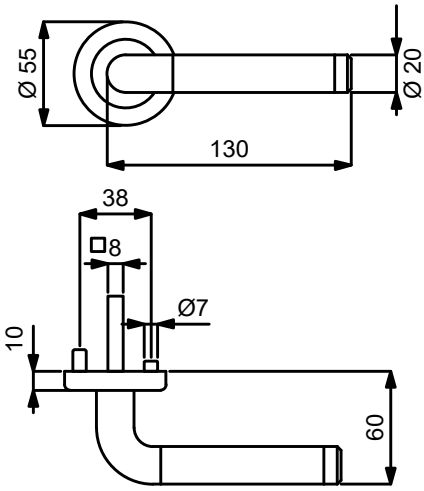

PZ WC Knopf

Modelle mit Stift ZT 8 (8,5/8) mm, WC-Riegel 8 (7) mm

Prüfqualität	GK3		GK4 Objektqualität		GK4 / Kugellager Objektqualität	
Zimmertürgarnituren						
Ausführung	Chrom/Edelstahl-sat.	€/GRT	Chrom/Edelstahl-sat.	€/GRT	Chrom/Edelstahl-sat.	€/GRT
BB	**(82) / 32.51.0010**	**46,60**	**(82) / 32.54.0010**	**62,50**	**(82) / 32.57.0010**	**73,10**
PZ	**(82) / 32.51.0020**	**46,60**	**(82) / 32.54.0020**	**62,50**	**(82) / 32.57.0020**	**73,10**
WC	**(82) / 32.51.0050**	**62,50**	**(82) / 32.54.0050**	**78,40**	**(82) / 32.57.0050**	**89,00**
Wohnungseingangsgarnituren mit Knopf/Drücker						
Ausführung	Chrom/Edelstahl-sat.	€/GRT	Chrom/Edelstahl-sat.	€/GRT	Chrom/Edelstahl-sat.	€/GRT
PZ DIN rechts	**(82) / 32.51.0030**	**67,80**	**(82) / 32.54.0030**	**83,70**	**(82) / 32.57.0030**	**94,30**
PZ DIN links	**(82) / 32.51.0040**	**67,80**	**(82) / 32.54.0040**	**83,70**	**(82) / 32.57.0040**	**94,30**
Feuerschutzgarnituren mit 9/8 (8,5/8) mm Stift TS 47-56 (37-42) mm						
Ausführung	Chrom/Edelstahl-sat.	€/GRT	Chrom/Edelstahl-sat.	€/GRT	Chrom/Edelstahl-sat.	€/GRT
Drücker/Drücker	-	-	**(82) / 32.54.0020FS**	**83,70**	**(82) / 32.57.0020FS**	**94,30**
Knopf/Dr. DIN re.	-	-	**(82) / 32.54.0030FS**	**104,90**	**(82) / 32.57.0030FS**	**115,50**
Knopf/Dr. DIN li.	-	-	**(82) / 32.54.0040FS**	**104,90**	**(82) / 32.57.0040FS**	**115,50**
Garnituren für Türen inkl. Drückerrosetten, ohne Schlüsselrosetten						
Ausführung	Chrom/Edelstahl-sat.	€/GRT	Chrom/Edelstahl-sat.	€/GRT	Chrom/Edelstahl-sat.	€/GRT
Paar mit Rosette	**(82) / 32.51.0120**	**41,30**	**(82) / 32.54.0120**	**54,10**	**(82) / 32.57.0120**	**64,70**
Halbgarnituren für Zimmertüren (ohne Stift)						
Ausführung	Chrom/Edelstahl-sat.	€/GRT	Chrom/Edelstahl-sat.	€/GRT	Chrom/Edelstahl-sat.	€/GRT
BB DIN rechts	**32.51.0060**	**23,30**	**32.54.0060**	**31,80**	**32.57.0060**	**37,10**
BB DIN links	**32.51.0070**	**23,30**	**32.54.0070**	**31,80**	**32.57.0070**	**37,10**
Halbgarnituren für Haustüren, mit Metallunterkonstruktion (ohne Stift)						
Ausführung	Chrom/Edelstahl-sat.	€/GRT	Chrom/Edelstahl-sat.	€/GRT	Chrom/Edelstahl-sat.	€/GRT
PZ DIN rechts	-	-	**32.54.0080**	**35,00**	**32.57.0080**	**40,30**
PZ DIN links	-	-	**32.54.0090**	**35,00**	**32.57.0090**	**40,30**
Ganzglastür-Drückerpaar						
Ausführung	Chrom/Edelstahl-sat.	€/PR	Chrom/Edelstahl-sat.	€/PR	Chrom/Edelstahl-sat.	€/PR
Drückerpaar	**32.85.2870**	**31,80**	**32.85.2870**	**31,80**	**32.85.2870**	**31,80**
Drückerlochteil Basic						
Ausführung	Chrom/Edelstahl-sat.	€/STK	Chrom/Edelstahl-sat.	€/STK	Chrom/Edelstahl-sat.	€/STK
Drückerlochteil re./li.	**32.88.5850**	**14,80**	**32.88.5850**	**14,80**	**32.88.5850**	**14,80**

ACHTUNG UNTERSCHIEDLICHE NORMEN - SO BESTELLEN SIE RICHTIG:
D-Norm Bestellung: Artikelnummer ohne Zahl in Klammern.
Ö-Norm Bestellung: Die ersten beiden Stellen der Artikelnummer D-Norm gegen die Zahl in Klammern austauschen.

SYBILLE-R (Serie 32501800)

Garnitur mit stabiler Metall-Unterkonstruktion, Dreh-Verbundrosetten 4 mm flach, fest/drehbar gelagert, *ohne Madenschraube.
Bündige bzw. auf Türblatt Montage, für höchste Beanspruchung! Das patentierte Beschlagsystem.
Geprüft nach EN 1906 Gebrauchskategorie 3*/4, EN 1634-2.

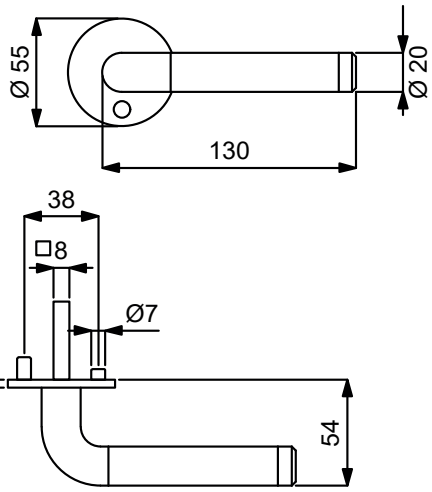

PZ WC Knopf

Modelle mit Stift ZT 8 (8,5/8) mm, WC-Riegel 8 (7) mm

Prüfqualität	GK3		GK4 Objektqualität	
Zimmertürgarnituren				
Ausführung	Chrom/Edelstahl-sat.	€/GRT	Chrom/Edelstahl-sat.	€/GRT
BB	**(82) / 32.50.1800**	**62,50**	**(82) / 32.64.1800**	**78,40**
PZ	**(82) / 32.50.1810**	**62,50**	**(82) / 32.64.1810**	**78,40**
WC	**(82) / 32.50.1840**	**78,40**	**(82) / 32.64.1840**	**94,30**
Wohnungseingangsgarnituren mit Knopf/Drücker				
Ausführung	Chrom/Edelstahl-sat.	€/GRT	Chrom/Edelstahl-sat.	€/GRT
PZ DIN re./li.	**(82) / 32.50.1820**	**83,70**	**-**	**-**
PZ DIN rechts	**-**	**-**	**(82) / 32.64.1820**	**99,60**
PZ DIN links	**-**	**-**	**(82) / 32.64.1830**	**99,60**
Feuerschutzgarnituren mit 9/8 (8,5/8) mm Stift TS 45-54 (37-42) mm				
Ausführung	Chrom/Edelstahl-sat.	€/GRT	Chrom/Edelstahl-sat.	€/GRT
Drücker/Drücker	**-**	**-**	**(82) / 32.64.1810FS**	**99,60**
Knopf/Dr. DIN re.	**-**	**-**	**(82) / 32.64.1820FS**	**120,80**
Knopf/Dr. DIN li.	**-**	**-**	**(82) / 32.64.1830FS**	**120,80**
Garnituren für Türen inkl. Drückerrosetten, ohne Schlüsselrosetten				
Ausführung	Chrom/Edelstahl-sat.	€/GRT	Chrom/Edelstahl-sat.	€/GRT
Paar mit Rosette	**(82) / 32.50.1900**	**57,20**	**(82) / 32.64.1900**	**70,00**
Halbgarnituren für Zimmertüren (ohne Stift)				
Ausführung	Chrom/Edelstahl-sat.	€/GRT	Chrom/Edelstahl-sat.	€/GRT
BB DIN re./li.	**32.50.1850**	**31,80**	**-**	**-**
BB DIN rechts	**-**	**-**	**32.64.1850**	**39,20**
BB DIN links	**-**	**-**	**32.64.1860**	**39,20**
Halbgarnituren für Haustüren, mit Metallunterkonstruktion (ohne Stift)				
Ausführung	Chrom/Edelstahl-sat.	€/GRT	Chrom/Edelstahl-sat.	€/GRT
PZ DIN rechts	**-**	**-**	**32.64.1870**	**42,40**
PZ DIN links	**-**	**-**	**32.64.1880**	**42,40**
Ganzglastür-Drückerpaar				
Ausführung	Chrom/Edelstahl-sat.	€/PR	Chrom/Edelstahl-sat.	€/PR
Drückerpaar	**32.85.2870**	**31,80**	**32.85.2870**	**31,80**
Drückerlochteil Basic				
Ausführung	Chrom/Edelstahl-sat.	€/STK	Chrom/Edelstahl-sat.	€/STK
Drückerlochteil re./li.	**32.88.5850**	**14,80**	**32.88.5850**	**14,80**

Das könnte Sie auch interessieren:

Passender Schutzbeschlag:
Seite 348

Passender Fenstergriff:
ab Seite 448

Passender Glastürbeschlag:
ab Seite 590

6 % Preisanpassung seit 01.08.2018 bereits eingerechnet
Bitte weitere 9% Preisanpassung ab 01.02.2022 einberechnen.

SYBILLE-R (Serie 32453600)

Garnitur mit stabiler Metallkonstruktion, Dübeltechnik, Rosetten 2 mm flach, für hohe Beanspruchung!
Geprüft nach EN 1906 Gebrauchskategorie 3.

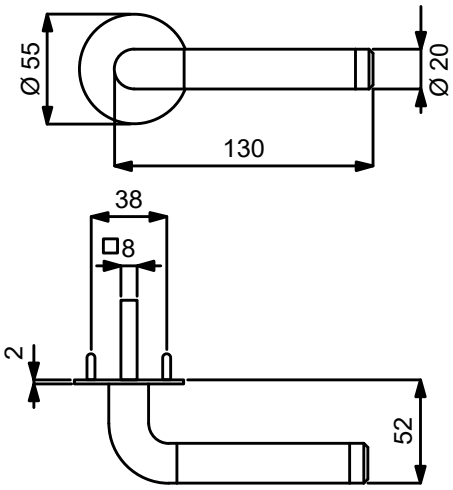

PZ

WC

Knopf

Modelle mit Stift ZT 8 (8,5/8) mm, WC-Riegel 8 (7) mm

Prüfqualität	**GK3**	
Zimmertürgarnituren		
Ausführung	Chrom/Edelstahl-sat.	€/GRT
BB	**(82) / 32.45.3600**	**56,20**
PZ	**(82) / 32.45.3610**	**56,20**
WC	**(82) / 32.45.3620**	**71,00**
Wohnungseingangsgarnituren mit Knopf/Drücker		
Ausführung	Chrom/Edelstahl-sat.	€/GRT
PZ DIN re./li.	**(82) / 32.45.3630**	**77,40**
Garnituren für Türen inkl. Drückerrosetten, ohne Schlüsselrosetten		
Ausführung	Chrom/Edelstahl-sat.	€/GRT
Paar mit Rosette	**(82) / 32.45.3640**	**50,90**
Halbgarnituren für Zimmertüren (ohne Stift)		
Ausführung	Chrom/Edelstahl-sat.	€/GRT
BB DIN re./li.	**32.45.3650**	**28,60**
Ganzglastür-Drückerpaar		
Ausführung	Chrom/Edelstahl-sat.	€/PR
Drückerpaar	**32.85.2870**	**31,80**
Drückerlochteil Basic		
Ausführung	Chrom/Edelstahl-sat.	€/STK
Drückerlochteil re./li.	**32.88.5850**	**14,80**

Das könnte Sie auch interessieren:

ZUBEHÖR
Rund um die Türe
ab Seite 620

ACHTUNG UNTERSCHIEDLICHE NORMEN - SO BESTELLEN SIE RICHTIG:
D-Norm Bestellung: Artikelnummer ohne Zahl in Klammern.
Ö-Norm Bestellung: Die ersten beiden Stellen der Artikelnummer D-Norm gegen die Zahl in Klammern austauschen.

SYBILLE-LS (Serie 32453700)

Garnitur mit stabiler Metallkonstruktion, Dübeltechnik, Langschild 2 mm flach, für hohe Beanspruchung!
Geprüft nach EN 1906 Gebrauchskategorie 3.

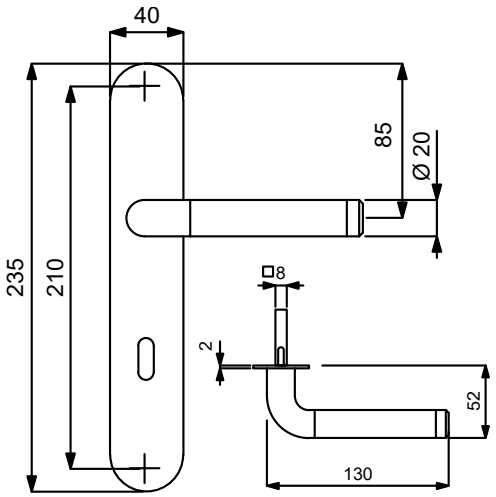

PZ

WC

Knopf

Modelle mit Stift ZT 8 (8,5/8) mm, WC-Riegel 8 (7) mm

Prüfqualität	**GK3**	
Zimmertürgarnituren		
Ausführung	Chrom/Edelstahl-sat.	€/GRT
BB	**(82) / 32.45.3700**	**60,40**
PZ	**(82) / 32.45.3710**	**60,40**
WC	**(82) / 32.45.3720**	**76,30**
Wohnungseingangsgarnituren mit Knopf/Drücker		
Ausführung	Chrom/Edelstahl-sat.	€/GRT
PZ DIN re./li.	**(82) / 32.45.3730**	**81,60**
Halbgarnituren für Zimmertüren (ohne Stift)		
Ausführung	Chrom/Edelstahl-sat.	€/GRT
BB DIN re./li.	**(82) / 32.45.3750**	**30,70**
Ganzglastür-Drückerpaar		
Ausführung	Chrom/Edelstahl-sat.	€/PR
Drückerpaar	**32.85.2870**	**31,80**
Drückerlochteil Basic		
Ausführung	Chrom/Edelstahl-sat.	€/STK
Drückerlochteil re./li.	**32.88.5850**	**14,80**

Das könnte Sie auch interessieren:

ZUBEHÖR
Rund um die Türe
ab Seite 620

6 % Preisanpassung seit 01.08.2018 bereits eingerechnet
Bitte weitere 9% Preisanpassung ab 01.02.2022 einberechnen.

ROYAL-R (Serie 32933010)

Garnitur mit stabiler Metall-Unterkonstruktion, Schraub-Verbundrosetten, Kugellager, Hochhaltefeder, fest/drehbar gelagert und Schnellmontagesystem Quick´n Easy, für höchste Beanspruchung! Das patentierte Beschlagsystem.
Geprüft nach EN 1906 Gebrauchskategorie 4, EN 1634-2.

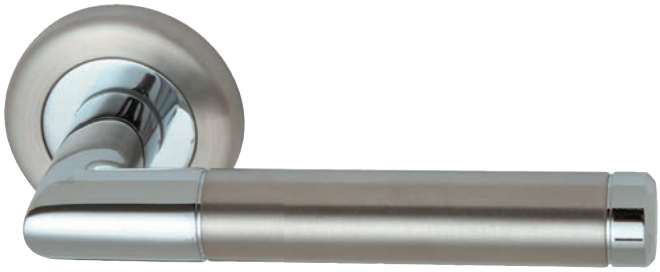

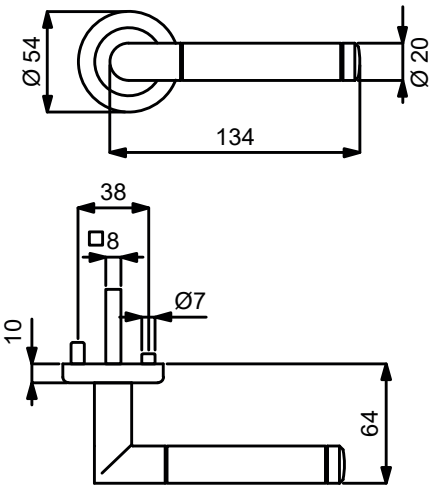

PZ WC Knopf

Modelle mit Stift ZT 8 (8,5/8) mm, WC-Riegel 8 (7) mm

Prüfqualität	**GK4 / Kugellager Objektqualität**	
Zimmertürgarnituren		
Ausführung	Chrom/Edelstahl-sat.	€/GRT
BB	**(82) / 32.93.3010**	**86,90**
PZ	**(82) / 32.93.3020**	**86,90**
WC	**(82) / 32.93.3050**	**102,80**
Wohnungseingangsgarnituren mit Knopf/Drücker		
Ausführung	Chrom/Edelstahl-sat.	€/GRT
PZ DIN rechts	**(82) / 32.93.3030**	**108,10**
PZ DIN links	**(82) / 32.93.3040**	**108,10**
Feuerschutzgarnituren mit 9/8 (8,5/8) mm Stift TS 44-53 (37-42) mm		
Ausführung	Chrom/Edelstahl-sat.	€/GRT
Drücker/Drücker	**(82) / 32.93.3020FS**	**108,10**
Knopf/Dr. DIN re.	**(82) / 32.93.3030FS**	**129,30**
Knopf/Dr. DIN li.	**(82) / 32.93.3040FS**	**129,30**
Garnituren für Türen inkl. Drückerrosetten, ohne Schlüsselrosetten		
Ausführung	Chrom/Edelstahl-sat.	€/GRT
Paar mit Rosette	**(82) / 32.93.3090**	**81,60**
Halbgarnituren für Zimmertüren (ohne Stift)		
Ausführung	Chrom/Edelstahl-sat.	€/GRT
BB DIN rechts	**32.93.3060**	**43,50**
BB DIN links	**32.93.3110**	**43,50**
Halbgarnituren für Haustüren, mit Metallunterkonstruktion (ohne Stift)		
Ausführung	Chrom/Edelstahl-sat.	€/GRT
PZ DIN rechts	**32.93.3080**	**46,60**
PZ DIN links	**32.93.3070**	**46,60**
Ganzglastür-Drückerpaar		
Ausführung	Chrom/Edelstahl-sat.	€/PR
Drückerpaar	**32.85.2320**	**44,50**
Drückerlochteil Basic		
Ausführung	Chrom/Edelstahl-sat.	€/STK
Drückerlochteil re./li.	**32.98.1290**	**21,20**

Das könnte Sie auch interessieren:

Passender Schutzbeschlag:
Seite 340

Passender Fenstergriff:
ab Seite 448

Passender Glastürbeschlag:
ab Seite 590

ACHTUNG UNTERSCHIEDLICHE NORMEN - SO BESTELLEN SIE RICHTIG:
D-Norm Bestellung: Artikelnummer ohne Zahl in Klammern.
Ö-Norm Bestellung: Die ersten beiden Stellen der Artikelnummer D-Norm gegen die Zahl in Klammern austauschen.

ROYAL-R (Serie 32510200)

Garnitur mit stabiler Metall-Unterkonstruktion, Dreh-Verbundrosetten, Hochhaltefeder, Kugellager-Top Speed Comfort, fest/drehbar gelagert-Schnellmontagesystem, *ohne Madenschraube, für höchste Beanspruchung! Das patentierte Beschlagsystem. Geprüft nach EN 1906 Gebrauchskategorie 3*/4, EN 1634-2.

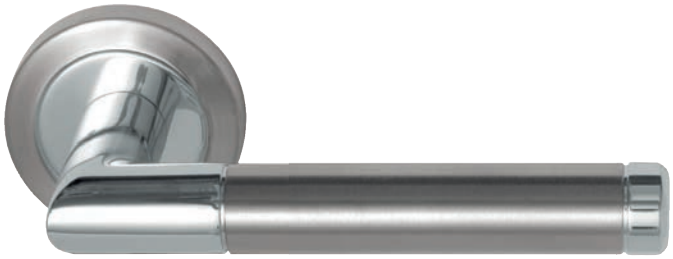

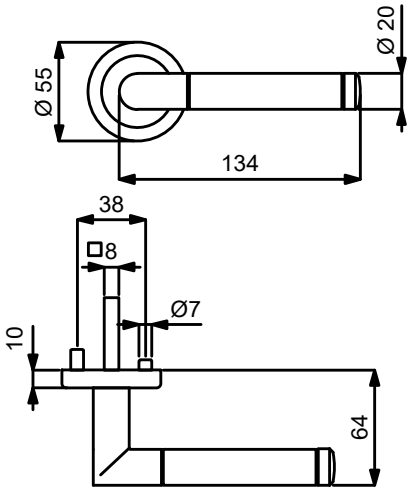

PZ WC Knopf

Modelle mit Stift ZT 8 (8,5/8) mm, WC-Riegel 8 (7) mm

Prüfqualität	GK3		GK4 Objektqualität		GK4 / Kugellager Objektqualität	
Zimmertürgarnituren						
Ausführung	Chrom/Edelstahl-sat.	€/GRT	Chrom/Edelstahl-sat.	€/GRT	Chrom/Edelstahl-sat.	€/GRT
BB	**(82) / 32.51.0200**	**47,70**	**(82) / 32.54.0200**	**63,60**	**(82) / 32.57.0200**	**74,20**
PZ	**(82) / 32.51.0210**	**47,70**	**(82) / 32.54.0210**	**63,60**	**(82) / 32.57.0210**	**74,20**
WC	**(82) / 32.51.0240**	**63,60**	**(82) / 32.54.0240**	**79,50**	**(82) / 32.57.0240**	**90,10**
Wohnungseingangsgarnituren mit Knopf/Drücker						
Ausführung	Chrom/Edelstahl-sat.	€/GRT	Chrom/Edelstahl-sat.	€/GRT	Chrom/Edelstahl-sat.	€/GRT
PZ DIN rechts	**(82) / 32.51.0220**	**68,90**	**(82) / 32.54.0220**	**84,80**	**(82) / 32.57.0220**	**95,40**
PZ DIN links	**(82) / 32.51.0230**	**68,90**	**(82) / 32.54.0230**	**84,80**	**(82) / 32.57.0230**	**95,40**
Feuerschutzgarnituren mit 9/8 (8,5/8) mm Stift TS 47-56 (37-42) mm						
Ausführung	Chrom/Edelstahl-sat.	€/GRT	Chrom/Edelstahl-sat.	€/GRT	Chrom/Edelstahl-sat.	€/GRT
Drücker/Drücker	-	-	**(82) / 32.54.0210FS**	**84,80**	**(82) / 32.57.0210FS**	**95,40**
Knopf/Dr. DIN re.	-	-	**(82) / 32.54.0220FS**	**106,00**	**(82) / 32.57.0220FS**	**116,60**
Knopf/Dr. DIN li.	-	-	**(82) / 32.54.0230FS**	**106,00**	**(82) / 32.57.0230FS**	**116,60**
Garnituren für Türen inkl. Drückerrosetten, ohne Schlüsselrosetten						
Ausführung	Chrom/Edelstahl-sat.	€/GRT	Chrom/Edelstahl-sat.	€/GRT	Chrom/Edelstahl-sat.	€/GRT
Paar mit Rosette	**(82) / 32.51.0310**	**42,40**	**(82) / 32.54.0310**	**55,10**	**(82) / 32.57.0310**	**65,70**
Halbgarnituren für Zimmertüren (ohne Stift)						
Ausführung	Chrom/Edelstahl-sat.	€/GRT	Chrom/Edelstahl-sat.	€/GRT	Chrom/Edelstahl-sat.	€/GRT
BB DIN rechts	**32.51.0250**	**24,40**	**32.54.0250**	**31,80**	**32.57.0250**	**37,10**
BB DIN links	**32.51.0260**	**24,40**	**32.54.0260**	**31,80**	**32.57.0260**	**37,10**
Halbgarnituren für Haustüren, mit Metallunterkonstruktion (ohne Stift)						
Ausführung	Chrom/Edelstahl-sat.	€/GRT	Chrom/Edelstahl-sat.	€/GRT	Chrom/Edelstahl-sat.	€/GRT
PZ DIN rechts	-	-	**32.54.0270**	**35,00**	**32.57.0270**	**40,30**
PZ DIN links	-	-	**32.54.0280**	**35,00**	**32.57.0280**	**40,30**
Ganzglastür-Drückerpaar						
Ausführung	Chrom/Edelstahl-sat.	€/PR	Chrom/Edelstahl-sat.	€/PR	Chrom/Edelstahl-sat.	€/PR
Drückerpaar	**32.85.2320**	**44,50**	**32.85.2320**	**44,50**	**32.85.2320**	**44,50**
Drückerlochteil Basic						
Ausführung	Chrom/Edelstahl-sat.	€/STK	Chrom/Edelstahl-sat.	€/STK	Chrom/Edelstahl-sat.	€/STK
Drückerlochteil re./li.	**32.98.1290**	**21,20**	**32.98.1290**	**21,20**	**32.98.1290**	**21,20**

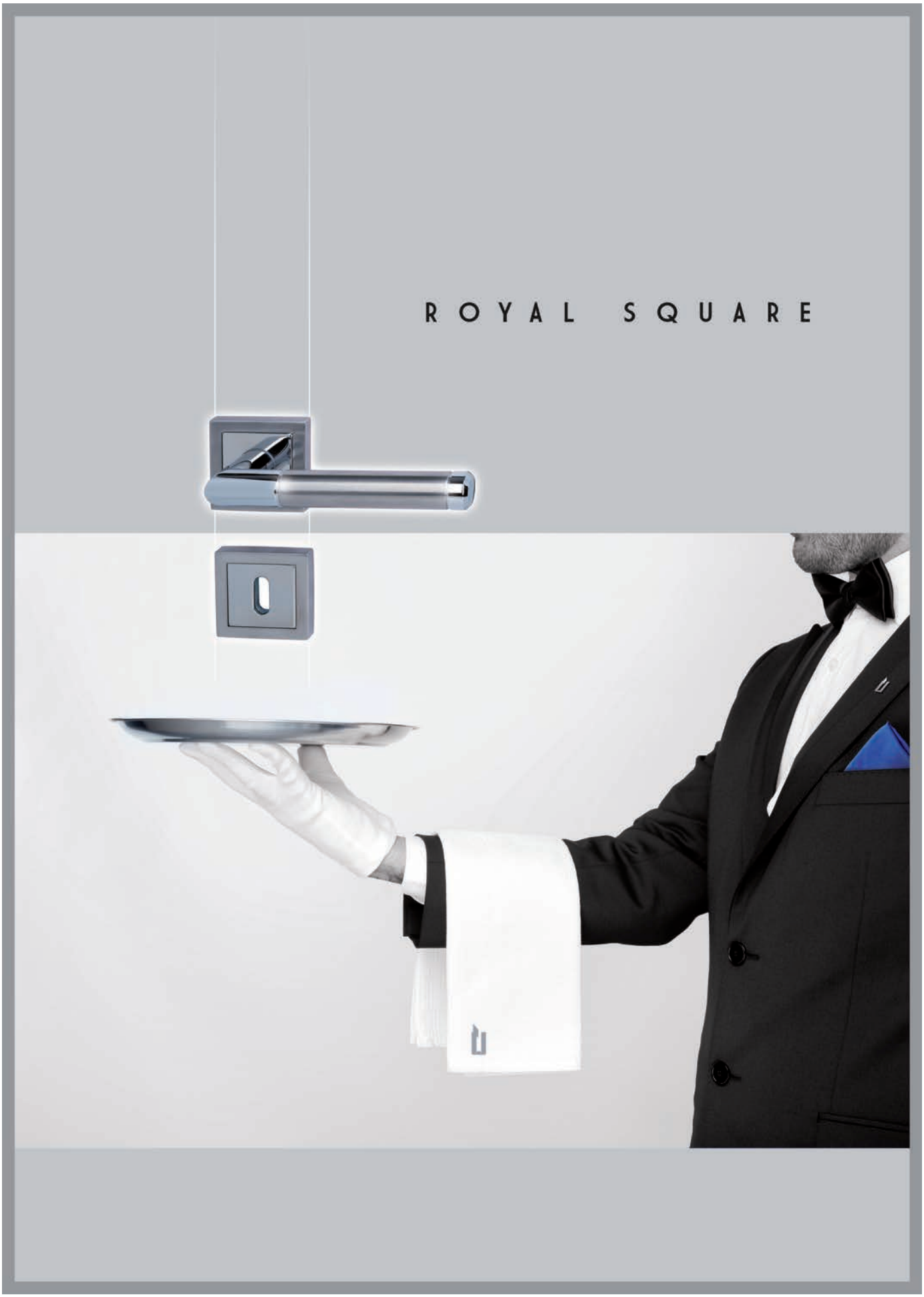

ACHTUNG UNTERSCHIEDLICHE NORMEN - SO BESTELLEN SIE RICHTIG:
D-Norm Bestellung: Artikelnummer ohne Zahl in Klammern.
Ö-Norm Bestellung: Die ersten beiden Stellen der Artikelnummer D-Norm gegen die Zahl in Klammern austauschen.

ROYAL SQUARE-R (Serie 32520500)

Garnitur mit stabiler Metall-Unterkonstruktion, Dreh-Verbundrosetten, Hochhaltefeder, Kugellager-Top Speed Comfort, fest/drehbar gelagert-Schnellmontagesystem, *ohne Madenschraube, für höchste Beanspruchung! Das patentierte Beschlagsystem. Geprüft nach EN 1906 Gebrauchskategorie 3*/4, EN 1634-2.

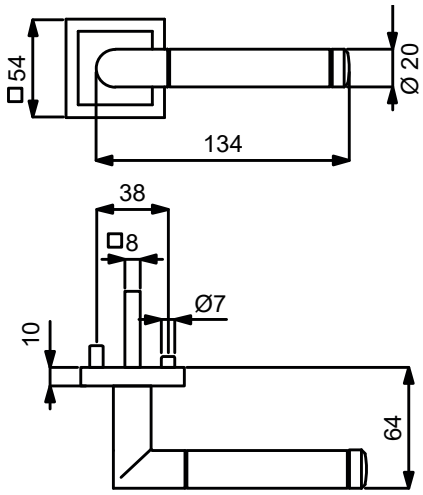

Modelle mit Stift ZT 8 (8,5/8) mm, WC-Riegel 8 (7) mm

PZ WC Knopf

Prüfqualität	GK3		GK4 Objektqualität		GK4 / Kugellager Objektqualität	
Zimmertürgarnituren						
Ausführung	Chrom/Edelstahl-sat.	€/GRT	Chrom/Edelstahl-sat.	€/GRT	Chrom/Edelstahl-sat.	€/GRT
BB	**(82) / 32.52.0500**	**62,50**	**(82) / 32.56.0500**	**78,40**	**(82) / 32.58.0500**	**89,00**
PZ	**(82) / 32.52.0510**	**62,50**	**(82) / 32.56.0510**	**78,40**	**(82) / 32.58.0510**	**89,00**
WC	**(82) / 32.52.0540**	**78,40**	**(82) / 32.56.0540**	**94,30**	**(82) / 32.58.0540**	**104,90**
Wohnungseingangsgarnituren mit Knopf/Drücker						
Ausführung	Chrom/Edelstahl-sat.	€/GRT	Chrom/Edelstahl-sat.	€/GRT	Chrom/Edelstahl-sat.	€/GRT
PZ DIN rechts	**(82) / 32.52.0520**	**83,70**	**(82) / 32.56.0520**	**99,60**	**(82) / 32.58.0520**	**110,20**
PZ DIN links	**(82) / 32.52.0530**	**83,70**	**(82) / 32.56.0530**	**99,60**	**(82) / 32.58.0530**	**110,20**
F Feuerschutzgarnituren mit 9/8 (8,5/8) mm Stift TS 47-56 (37-42) mm						
Ausführung	Chrom/Edelstahl-sat.	€/GRT	Chrom/Edelstahl-sat.	€/GRT	Chrom/Edelstahl-sat.	€/GRT
Drücker/Drücker	-	-	**(82) / 32.56.0510FS**	**99,60**	**(82) / 32.58.0510FS**	**110,20**
Knopf/Dr. DIN re.	-	-	**(82) / 32.56.0520FS**	**120,80**	**(82) / 32.58.0520FS**	**131,40**
Knopf/Dr. DIN li.	-	-	**(82) / 32.56.0530FS**	**120,80**	**(82) / 32.58.0530FS**	**131,40**
Garnituren für Türen inkl. Drückerrosetten, ohne Schlüsselrosetten						
Ausführung	Chrom/Edelstahl-sat.	€/GRT	Chrom/Edelstahl-sat.	€/GRT	Chrom/Edelstahl-sat.	€/GRT
Paar mit Rosette	**(82) / 32.52.0550**	**57,20**	**(82) / 32.56.0550**	**70,00**	**(82) / 32.58.0550**	**80,60**
Halbgarnituren für Zimmertüren (ohne Stift)						
Ausführung	Chrom/Edelstahl-sat.	€/GRT	Chrom/Edelstahl-sat.	€/GRT	Chrom/Edelstahl-sat.	€/GRT
BB DIN rechts	**32.52.0560**	**31,80**	**32.56.0560**	**39,20**	**32.58.0560**	**44,50**
BB DIN links	**32.52.0570**	**31,80**	**32.56.0570**	**39,20**	**32.58.0570**	**44,50**
Halbgarnituren für Haustüren, mit Metallunterkonstruktion (ohne Stift)						
Ausführung	Chrom/Edelstahl-sat.	€/GRT	Chrom/Edelstahl-sat.	€/GRT	Chrom/Edelstahl-sat.	€/GRT
PZ DIN rechts	-	-	**32.56.0580**	**42,40**	**32.58.0580**	**47,70**
PZ DIN links	-	-	**32.56.0590**	**42,40**	**32.58.0590**	**47,70**
Ganzglastür-Drückerpaar						
Ausführung	Chrom/Edelstahl-sat.	€/PR	Chrom/Edelstahl-sat.	€/PR	Chrom/Edelstahl-sat.	€/PR
Drückerpaar	**32.85.2320**	**44,50**	**32.85.2320**	**44,50**	**32.85.2320**	**44,50**
Drückerlochteil Basic						
Ausführung	Chrom/Edelstahl-sat.	€/STK	Chrom/Edelstahl-sat.	€/STK	Chrom/Edelstahl-sat.	€/STK
Drückerlochteil re./li.	**32.98.1290**	**21,20**	**32.98.1290**	**21,20**	**32.98.1290**	**21,20**

6 % Preisanpassung seit 01.08.2018 bereits eingerechnet
Bitte weitere 9% Preisanpassung ab 01.02.2022 einberechnen.

ROYAL-R (Serie 32505700)

Garnitur mit stabiler Metall-Unterkonstruktion, Dreh-Verbundrosetten 4 mm flach, Hochhaltefeder, fest/drehbar gelagert, *ohne Madenschraube. Bündige bzw. auf Türblatt Montage, für höchste Beanspruchung! Das patentierte Beschlagsystem. Geprüft nach EN 1906 Gebrauchskategorie 3*/4, EN 1634-2.

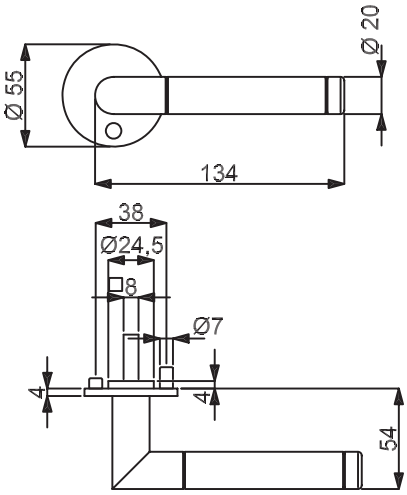

PZ WC Knopf

Modelle mit Stift ZT 8 (8,5/8) mm, WC-Riegel 8 (7) mm

Prüfqualität	GK3		GK4 Objektqualität	
Zimmertürgarnituren				
Ausführung	Chrom/Edelstahl-sat.	€/GRT	Chrom/Edelstahl-sat.	€/GRT
BB	**(82) / 32.50.5700**	**79,50**	**(82) / 32.64.5700**	**95,40**
PZ	**(82) / 32.50.5710**	**79,50**	**(82) / 32.64.5710**	**95,40**
WC	**(82) / 32.50.5740**	**95,40**	**(82) / 32.64.5740**	**111,30**
Wohnungseingangsgarnituren mit Knopf/Drücker				
Ausführung	Chrom/Edelstahl-sat.	€/GRT	Chrom/Edelstahl-sat.	€/GRT
PZ DIN rechts	**(82) / 32.50.5720**	**100,70**	**(82) / 32.64.5720**	**116,60**
PZ DIN links	**(82) / 32.50.5730**	**100,70**	**(82) / 32.64.5730**	**116,60**
Feuerschutzgarnituren mit 9/8 (8,5/8) mm Stift TS 45-54 (37-42) mm				
Ausführung	Chrom/Edelstahl-sat.	€/GRT	Chrom/Edelstahl-sat.	€/GRT
Drücker/Drücker	-	-	**(82) / 32.64.5710FS**	**116,60**
Knopf/Dr. DIN re.	-	-	**(82) / 32.64.5720FS**	**137,80**
Knopf/Dr. DIN li.	-	-	**(82) / 32.64.5730FS**	**137,80**
Garnituren für Türen inkl. Drückerrosetten, ohne Schlüsselrosetten				
Ausführung	Chrom/Edelstahl-sat.	€/GRT	Chrom/Edelstahl-sat.	€/GRT
Paar mit Rosette	**(82) / 32.50.5750**	**74,20**	**(82) / 32.64.5750**	**86,90**
Halbgarnituren für Zimmertüren (ohne Stift)				
Ausführung	Chrom/Edelstahl-sat.	€/GRT	Chrom/Edelstahl-sat.	€/GRT
BB DIN rechts	**32.50.5760**	**40,30**	**32.64.5760**	**47,70**
BB DIN links	**32.50.5770**	**40,30**	**32.64.5770**	**47,70**
Halbgarnituren für Haustüren, mit Metallunterkonstruktion (ohne Stift)				
Ausführung	Chrom/Edelstahl-sat.	€/GRT	Chrom/Edelstahl-sat.	€/GRT
PZ DIN rechts	-	-	**32.64.5780**	**51,90**
PZ DIN links	-	-	**32.64.5790**	**51,90**
Ganzglastür-Drückerpaar				
Ausführung	Chrom/Edelstahl-sat.	€/PR	Chrom/Edelstahl-sat.	€/PR
Drückerpaar	**32.85.2320**	**44,50**	**32.85.2320**	**44,50**
Drückerlochteil Basic				
Ausführung	Chrom/Edelstahl-sat.	€/STK	Chrom/Edelstahl-sat.	€/STK
Drückerlochteil re./li.	**32.98.1290**	**21,20**	**32.98.1290**	**21,20**

Das könnte Sie auch interessieren:

Passender Schutzbeschlag:
Seite 348

Passender Fenstergriff:
ab Seite 448

Passender Glastürbeschlag:
ab Seite 590

ACHTUNG UNTERSCHIEDLICHE NORMEN - SO BESTELLEN SIE RICHTIG:
D-Norm Bestellung: Artikelnummer ohne Zahl in Klammern.
Ö-Norm Bestellung: Die ersten beiden Stellen der Artikelnummer D-Norm gegen die Zahl in Klammern austauschen.

ROYAL-R (Serie 32501400)

Garnitur mit stabiler Metall-Unterkonstruktion, Dreh-Verbundrosetten 4 mm flach, fest/drehbar gelagert, *ohne Madenschraube.
Bündige bzw. auf Türblatt Montage, für höchste Beanspruchung! Das patentierte Beschlagsystem.
Geprüft nach EN 1906 Gebrauchskategorie 3*/4, EN 1634-2.

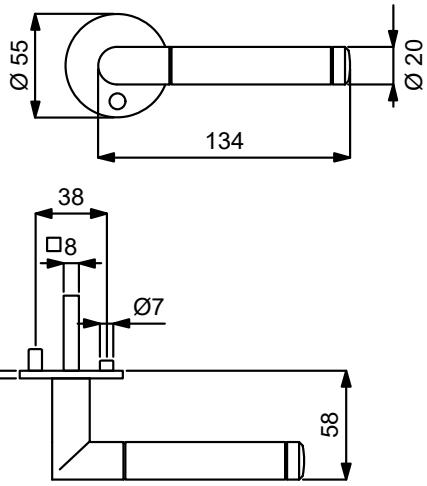

PZ WC Knopf

Modelle mit Stift ZT 8 (8,5/8) mm, WC-Riegel 8 (7) mm

Prüfqualität	GK3		GK4 Objektqualität	
Zimmertürgarnituren				
Ausführung	Chrom/Edelstahl-sat.	€/GRT	Chrom/Edelstahl-sat.	€/GRT
BB	**(82) / 32.50.1400**	**63,60**	**(82) / 32.64.1400**	**79,50**
PZ	**(82) / 32.50.1410**	**63,60**	**(82) / 32.64.1410**	**79,50**
WC	**(82) / 32.50.1440**	**79,50**	**(82) / 32.64.1440**	**95,40**
Wohnungseingangsgarnituren mit Knopf/Drücker				
Ausführung	Chrom/Edelstahl-sat.	€/GRT	Chrom/Edelstahl-sat.	€/GRT
PZ DIN re./li.	**(82) / 32.50.1420**	**84,80**	**-**	**-**
PZ DIN rechts	**-**	**-**	**(82) / 32.64.1420**	**100,70**
PZ DIN links	**-**	**-**	**(82) / 32.64.1430**	**100,70**
Feuerschutzgarnituren mit 9/8 (8,5/8) mm Stift TS 45-54 (37-42) mm				
Ausführung	Chrom/Edelstahl-sat.	€/GRT	Chrom/Edelstahl-sat.	€/GRT
Drücker/Drücker	**-**	**-**	**(82) / 32.64.1410FS**	**100,70**
Knopf/Dr. DIN re.	**-**	**-**	**(82) / 32.64.1420FS**	**121,90**
Knopf/Dr. DIN li.	**-**	**-**	**(82) / 32.64.1430FS**	**121,90**
Garnituren für Türen inkl. Drückerrosetten, ohne Schlüsselrosetten				
Ausführung	Chrom/Edelstahl-sat.	€/GRT	Chrom/Edelstahl-sat.	€/GRT
Paar mit Rosette	**(82) / 32.50.1460**	**58,30**	**(82) / 32.64.1460**	**71,00**
Halbgarnituren für Zimmertüren (ohne Stift)				
Ausführung	Chrom/Edelstahl-sat.	€/GRT	Chrom/Edelstahl-sat.	€/GRT
BB DIN re./li.	**32.50.1450**	**31,80**	**-**	**-**
BB DIN rechts	**-**	**-**	**32.64.1450**	**40,30**
BB DIN links	**-**	**-**	**32.64.1480**	**40,30**
Halbgarnituren für Haustüren, mit Metallunterkonstruktion (ohne Stift)				
Ausführung	Chrom/Edelstahl-sat.	€/GRT	Chrom/Edelstahl-sat.	€/GRT
PZ DIN rechts	**-**	**-**	**32.64.1470**	**43,50**
PZ DIN links	**-**	**-**	**32.64.1490**	**43,50**
Ganzglastür-Drückerpaar				
Ausführung	Chrom/Edelstahl-sat.	€/PR	Chrom/Edelstahl-sat.	€/PR
Drückerpaar	**32.85.2320**	**44,50**	**32.85.2320**	**44,50**
Drückerlochteil Basic				
Ausführung	Chrom/Edelstahl-sat.	€/STK	Chrom/Edelstahl-sat.	€/STK
Drückerlochteil re./li.	**32.98.1290**	**21,20**	**32.98.1290**	**21,20**

Das könnte Sie auch interessieren:

ZUBEHÖR
Rund um die Türe
ab Seite 620

6 % Preisanpassung seit 01.08.2018 bereits eingerechnet
Bitte weitere 9% Preisanpassung ab 01.02.2022 einberechnen.

ROYAL II SQUARE-R (Serie 32453400)

Garnitur mit stabiler Metallkonstruktion, Dübeltechnik, Rosetten 2 mm flach, für hohe Beanspruchung!
Geprüft nach EN 1906 Gebrauchskategorie 3.

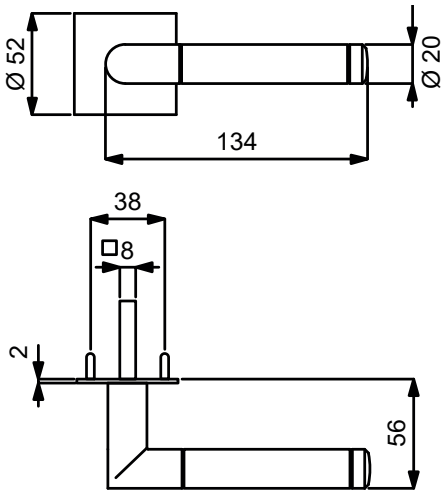

PZ WC Knopf

Modelle mit Stift ZT 8 (8,5/8) mm, WC-Riegel 8 (7) mm

Prüfqualität	**GK3**	
Zimmertürgarnituren		
Ausführung	Chrom/Edelstahl-sat.	€/GRT
BB	**(82) / 32.45.3400**	**51,90**
PZ	**(82) / 32.45.3410**	**51,90**
WC	**(82) / 32.45.3420**	**67,80**
Wohnungseingangsgarnituren mit Knopf/Drücker		
Ausführung	Chrom/Edelstahl-sat.	€/GRT
PZ DIN re./li.	**(82) / 32.45.3430**	**73,10**
Garnituren für Türen inkl. Drückerrosetten, ohne Schlüsselrosetten		
Ausführung	Chrom/Edelstahl-sat.	€/GRT
Paar mit Rosette	**(82) / 32.45.3440**	**46,60**
Halbgarnituren für Zimmertüren (ohne Stift)		
Ausführung	Chrom/Edelstahl-sat.	€/GRT
BB DIN re./li.	**32.45.3450**	**26,50**
Ganzglastür-Drückerpaar		
Ausführung	Chrom/Edelstahl-sat.	€/PR
Drückerpaar	**32.85.2320**	**44,50**
Drückerlochteil Basic		
Ausführung	Chrom/Edelstahl-sat.	€/STK
Drückerlochteil re./li.	**32.98.1290**	**21,20**

Das könnte Sie auch interessieren:

ZUBEHÖR
Rund um die Türe
ab Seite 620

ACHTUNG UNTERSCHIEDLICHE NORMEN - SO BESTELLEN SIE RICHTIG:
D-Norm Bestellung: Artikelnummer ohne Zahl in Klammern.
Ö-Norm Bestellung: Die ersten beiden Stellen der Artikelnummer D-Norm gegen die Zahl in Klammern austauschen.

ROYAL SQUARE-LS (Serie 32453500)

Garnitur mit stabiler Metallkonstruktion, Dübeltechnik, Langschild 2 mm flach. Für hohe Beanspruchung.
Geprüft nach EN 1906 Gebrauchskategorie 3.

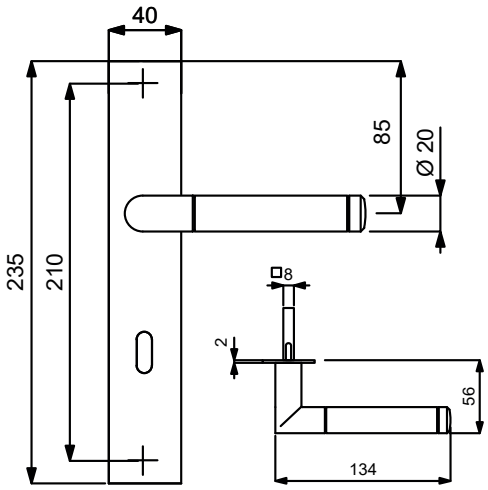

PZ

WC

Knopf

Modelle mit Stift ZT 8 (8,5/8) mm, WC-Riegel 8 (7) mm

Prüfqualität	**GK3**	
Zimmertürgarnituren		
Ausführung	Chrom/Edelstahl-sat.	€/GRT
BB	**(82) / 32.45.3500**	**56,20**
PZ	**(82) / 32.45.3510**	**56,20**
WC	**(82) / 32.45.3520**	**72,10**
Wohnungseingangsgarnituren mit Knopf/Drücker		
Ausführung	Chrom/Edelstahl-sat.	€/GRT
PZ DIN re./li.	**(82) / 32.45.3530**	**77,40**
Halbgarnituren für Zimmertüren (ohne Stift)		
Ausführung	Chrom/Edelstahl-sat.	€/GRT
BB DIN re./li.	**(82) / 32.45.3550**	**28,60**
Ganzglastür-Drückerpaar		
Ausführung	Chrom/Edelstahl-sat.	€/PR
Drückerpaar	**32.85.2320**	**44,50**
Drückerlochteil Basic		
Ausführung	Chrom/Edelstahl-sat.	€/STK
Drückerlochteil re./li.	**32.98.1290**	**21,20**

Das könnte Sie auch interessieren:

ZUBEHÖR
Rund um die Türe
ab Seite 620

6 % Preisanpassung seit 01.08.2018 bereits eingerechnet
Bitte weitere 9% Preisanpassung ab 01.02.2022 einberechnen.

LIGNES-R (Serie 32511800)

Garnitur mit stabiler Metall-Unterkonstruktion, Dreh-Verbundrosetten, Hochhaltefeder, Kugellager-Top Speed Comfort, fest/drehbar gelagert-Schnellmontagesystem, *ohne Madenschraube, für höchste Beanspruchung! Das patentierte Beschlagsystem. Geprüft nach EN 1906 Gebrauchskategorie 3*/4, EN 1634-2.

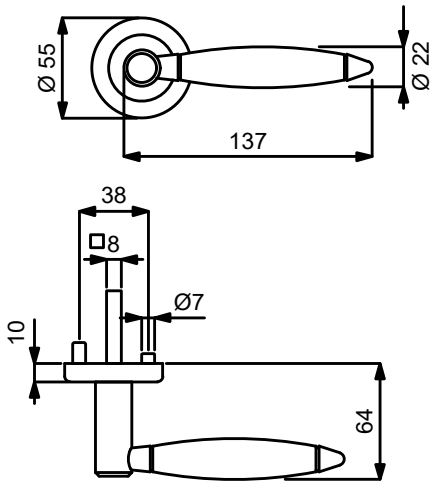

Modelle mit Stift ZT 8 (8,5/8) mm, WC-Riegel 8 (7) mm

Prüfqualität	GK3		GK4 Objektqualität		GK4 / Kugellager Objektqualität	
Zimmertürgarnituren						
Ausführung	Chrom/Edelstahl-sat.	€/GRT	Chrom/Edelstahl-sat.	€/GRT	Chrom/Edelstahl-sat.	€/GRT
BB	**(82) / 32.51.1800**	**57,20**	**(82) / 32.54.1800**	**73,10**	**(82) / 32.57.1800**	**83,70**
PZ	**(82) / 32.51.1810**	**57,20**	**(82) / 32.54.1810**	**73,10**	**(82) / 32.57.1810**	**83,70**
WC	**(82) / 32.51.1840**	**73,10**	**(82) / 32.54.1840**	**89,00**	**(82) / 32.57.1840**	**99,60**
Wohnungseingangsgarnituren mit Knopf/Drücker						
Ausführung	Chrom/Edelstahl-sat.	€/GRT	Chrom/Edelstahl-sat.	€/GRT	Chrom/Edelstahl-sat.	€/GRT
PZ DIN rechts	**(82) / 32.51.1820**	**78,40**	**(82) / 32.54.1820**	**94,30**	**(82) / 32.57.1820**	**104,90**
PZ DIN links	**(82) / 32.51.1830**	**78,40**	**(82) / 32.54.1830**	**94,30**	**(82) / 32.57.1830**	**104,90**
Feuerschutzgarnituren mit 9/8 (8,5/8) mm Stift TS 47-56 (37-42) mm						
Ausführung	Chrom/Edelstahl-sat.	€/GRT	Chrom/Edelstahl-sat.	€/GRT	Chrom/Edelstahl-sat.	€/GRT
Drücker/Drücker	-	-	**(82) / 32.54.1810FS**	**94,30**	**(82) / 32.57.1810FS**	**104,90**
Knopf/Dr. DIN re.	-	-	**(82) / 32.54.1820FS**	**115,50**	**(82) / 32.57.1820FS**	**126,10**
Knopf/Dr. DIN li.	-	-	**(82) / 32.54.1830FS**	**115,50**	**(82) / 32.57.1830FS**	**126,10**
Garnituren für Türen inkl. Drückerrosetten, ohne Schlüsselrosetten						
Ausführung	Chrom/Edelstahl-sat.	€/GRT	Chrom/Edelstahl-sat.	€/GRT	Chrom/Edelstahl-sat.	€/GRT
Paar mit Rosette	**(82) / 32.51.1910**	**51,90**	**(82) / 32.54.1910**	**64,70**	**(82) / 32.57.1910**	**75,30**
Halbgarnituren für Zimmertüren (ohne Stift)						
Ausführung	Chrom/Edelstahl-sat.	€/GRT	Chrom/Edelstahl-sat.	€/GRT	Chrom/Edelstahl-sat.	€/GRT
BB DIN rechts	**32.51.1850**	**28,60**	**32.54.1850**	**37,10**	**32.57.1850**	**42,40**
BB DIN links	**32.51.1860**	**28,60**	**32.54.1860**	**37,10**	**32.57.1860**	**42,40**
Halbgarnituren für Haustüren, mit Metallunterkonstruktion (ohne Stift)						
Ausführung	Chrom/Edelstahl-sat.	€/GRT	Chrom/Edelstahl-sat.	€/GRT	Chrom/Edelstahl-sat.	€/GRT
PZ DIN rechts	-	-	**32.54.1870**	**40,30**	**32.57.1870**	**45,60**
PZ DIN links	-	-	**32.54.1880**	**40,30**	**32.57.1880**	**45,60**
Ganzglastür-Drückerpaar						
Ausführung	Chrom/Edelstahl-sat.	€/PR	Chrom/Edelstahl-sat.	€/PR	Chrom/Edelstahl-sat.	€/PR
Drückerpaar	**32.85.3540**	**38,20**	**32.85.3540**	**38,20**	**32.85.3540**	**38,20**
Drückerlochteil Basic						
Ausführung	Chrom/Edelstahl-sat.	€/STK	Chrom/Edelstahl-sat.	€/STK	Chrom/Edelstahl-sat.	€/STK
Drückerlochteil re./li.	**32.85.7560**	**18,00**	**32.85.7560**	**18,00**	**32.85.7560**	**18,00**

ACHTUNG UNTERSCHIEDLICHE NORMEN - SO BESTELLEN SIE RICHTIG:
D-Norm Bestellung: Artikelnummer ohne Zahl in Klammern.
Ö-Norm Bestellung: Die ersten beiden Stellen der Artikelnummer D-Norm gegen die Zahl in Klammern austauschen.

LIGNES SQUARE-R (Serie 32521600)

Garnitur mit stabiler Metall-Unterkonstruktion, Dreh-Verbundrosetten, Hochhaltefeder, Kugellager-Top Speed Comfort, fest/drehbar gelagert-Schnellmontagesystem, *ohne Madenschraube, für höchste Beanspruchung! Das patentierte Beschlagsystem. Geprüft nach EN 1906 Gebrauchskategorie 3*/4, EN 1634-2.

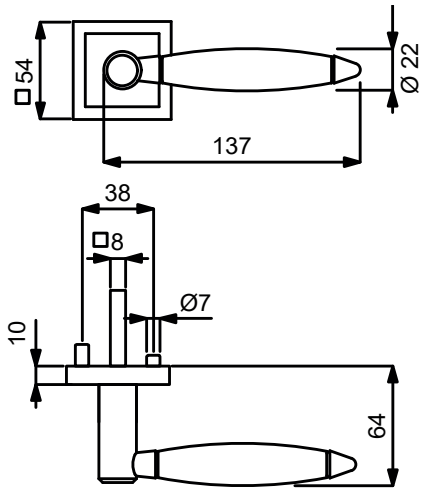

Modelle mit Stift ZT 8 (8,5/8) mm, WC-Riegel 8 (7) mm

Prüfqualität	GK3		GK4 Objektqualität		GK4 / Kugellager Objektqualität	
Zimmertürgarnituren						
Ausführung	Chrom/Edelstahl-sat.	€/GRT	Chrom/Edelstahl-sat.	€/GRT	Chrom/Edelstahl-sat.	€/GRT
BB	**(82) / 32.52.1600**	**78,40**	**(82) / 32.56.1600**	**94,30**	**(82) / 32.58.1600**	**104,90**
PZ	**(82) / 32.52.1610**	**78,40**	**(82) / 32.56.1610**	**94,30**	**(82) / 32.58.1610**	**104,90**
WC	**(82) / 32.52.1640**	**94,30**	**(82) / 32.56.1640**	**110,20**	**(82) / 32.58.1640**	**120,80**
Wohnungseingangsgarnituren mit Knopf/Drücker						
Ausführung	Chrom/Edelstahl-sat.	€/GRT	Chrom/Edelstahl-sat.	€/GRT	Chrom/Edelstahl-sat.	€/GRT
PZ DIN rechts	**(82) / 32.52.1620**	**99,60**	**(82) / 32.56.1620**	**115,50**	**(82) / 32.58.1620**	**126,10**
PZ DIN links	**(82) / 32.52.1630**	**99,60**	**(82) / 32.56.1630**	**115,50**	**(82) / 32.58.1630**	**126,10**
Feuerschutzgarnituren mit 9/8 (8,5/8) mm Stift TS 47-56 (37-42) mm						
Ausführung	Chrom/Edelstahl-sat.	€/GRT	Chrom/Edelstahl-sat.	€/GRT	Chrom/Edelstahl-sat.	€/GRT
Drücker/Drücker	-	-	**(82) / 32.56.1610FS**	**115,50**	**(82) / 32.58.1610FS**	**126,10**
Knopf/Dr. DIN re.	-	-	**(82) / 32.56.1620FS**	**136,70**	**(82) / 32.58.1620FS**	**147,30**
Knopf/Dr. DIN li.	-	-	**(82) / 32.56.1630FS**	**136,70**	**(82) / 32.58.1630FS**	**147,30**
Garnituren für Türen inkl. Drückerrosetten, ohne Schlüsselrosetten						
Ausführung	Chrom/Edelstahl-sat.	€/GRT	Chrom/Edelstahl-sat.	€/GRT	Chrom/Edelstahl-sat.	€/GRT
Paar mit Rosette	**(82) / 32.52.1650**	**73,10**	**(82) / 32.56.1650**	**85,90**	**(82) / 32.58.1650**	**96,50**
Halbgarnituren für Zimmertüren (ohne Stift)						
Ausführung	Chrom/Edelstahl-sat.	€/GRT	Chrom/Edelstahl-sat.	€/GRT	Chrom/Edelstahl-sat.	€/GRT
BB DIN rechts	**32.52.1660**	**39,20**	**32.56.1660**	**47,70**	**32.58.1660**	**53,00**
BB DIN links	**32.52.1670**	**39,20**	**32.56.1670**	**47,70**	**32.58.1670**	**53,00**
Halbgarnituren für Haustüren, mit Metallunterkonstruktion (ohne Stift)						
Ausführung	Chrom/Edelstahl-sat.	€/GRT	Chrom/Edelstahl-sat.	€/GRT	Chrom/Edelstahl-sat.	€/GRT
PZ DIN rechts	-	-	**32.56.1680**	**50,90**	**32.58.1680**	**56,20**
PZ DIN links	-	-	**32.56.1690**	**50,90**	**32.58.1690**	**56,20**
Ganzglastür-Drückerpaar						
Ausführung	Chrom/Edelstahl-sat.	€/PR	Chrom/Edelstahl-sat.	€/PR	Chrom/Edelstahl-sat.	€/PR
Drückerpaar	**32.85.3540**	**38,20**	**32.85.3540**	**38,20**	**32.85.3540**	**38,20**
Drückerlochteil Basic						
Ausführung	Chrom/Edelstahl-sat.	€/STK	Chrom/Edelstahl-sat.	€/STK	Chrom/Edelstahl-sat.	€/STK
Drückerlochteil re./li.	**32.85.7560**	**18,00**	**32.85.7560**	**18,00**	**32.85.7560**	**18,00**

6 % Preisanpassung seit 01.08.2018 bereits eingerechnet
Bitte weitere 9% Preisanpassung ab 01.02.2022 einberechnen.

LIGNES-R (Serie 32453200)

Garnitur mit stabiler Metallkonstruktion, Dübeltechnik, Rosetten 2 mm flach, für hohe Beanspruchung!
Geprüft nach EN 1906 Gebrauchskategorie 3.

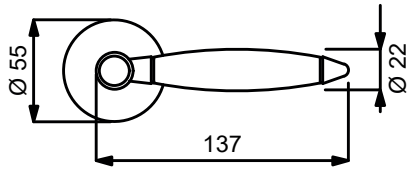

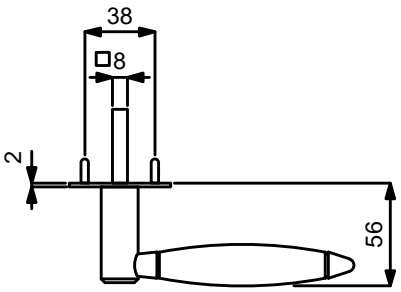

PZ WC Knopf

Modelle mit Stift ZT 8 (8,5/8) mm, WC-Riegel 8 (7) mm

Prüfqualität	**GK3**	
Zimmertürgarnituren		
Ausführung	Chrom/Edelstahl-sat.	€/GRT
BB	**(82) / 32.45.3200**	**61,50**
PZ	**(82) / 32.45.3210**	**61,50**
WC	**(82) / 32.45.3220**	**77,40**
Wohnungseingangsgarnituren mit Knopf/Drücker		
Ausführung	Chrom/Edelstahl-sat.	€/GRT
PZ DIN re./li.	**(82) / 32.45.3230**	**82,70**
Garnituren für Türen inkl. Drückerrosetten, ohne Schlüsselrosetten		
Ausführung	Chrom/Edelstahl-sat.	€/GRT
Paar mit Rosette	**(82) / 32.45.3240**	**56,20**
Halbgarnituren für Zimmertüren (ohne Stift)		
Ausführung	Chrom/Edelstahl-sat.	€/GRT
BB DIN re./li.	**32.45.3250**	**30,70**
Ganzglastür-Drückerpaar		
Ausführung	Chrom/Edelstahl-sat.	€/PR
Drückerpaar	**32.85.3540**	**38,20**
Drückerlochteil Basic		
Ausführung	Chrom/Edelstahl-sat.	€/STK
Drückerlochteil re./li.	**32.85.7560**	**18,00**

Das könnte Sie auch interessieren:

ZUBEHÖR
Rund um die Türe
ab Seite 620

ACHTUNG UNTERSCHIEDLICHE NORMEN - SO BESTELLEN SIE RICHTIG:
D-Norm Bestellung: Artikelnummer ohne Zahl in Klammern.
Ö-Norm Bestellung: Die ersten beiden Stellen der Artikelnummer D-Norm gegen die Zahl in Klammern austauschen.

LIGNES-LS (Serie 32453300)

Garnitur mit stabiler Metallkonstruktion, Dübeltechnik, Langschild 2 mm flach, für hohe Beanspruchung!
Geprüft nach EN 1906 Gebrauchskategorie 3.

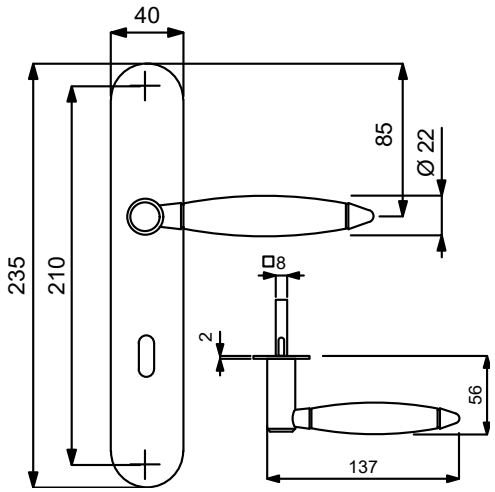

PZ

WC

Knopf

Modelle mit Stift ZT 8 (8,5/8) mm, WC-Riegel 8 (7) mm

Prüfqualität	**GK3**	
Zimmertürgarnituren		
Ausführung	Chrom/Edelstahl-sat.	€/GRT
BB	**(82) / 32.45.3300**	**65,70**
PZ	**(82) / 32.45.3310**	**65,70**
WC	**(82) / 32.45.3320**	**81,60**
Wohnungseingangsgarnituren mit Knopf/Drücker		
Ausführung	Chrom/Edelstahl-sat.	€/GRT
PZ DIN re./li.	**(82) / 32.45.3330**	**86,90**
Halbgarnituren für Zimmertüren (ohne Stift)		
Ausführung	Chrom/Edelstahl-sat.	€/GRT
BB DIN re./li.	**(82) / 32.45.3350**	**32,90**
Ganzglastür-Drückerpaar		
Ausführung	Chrom/Edelstahl-sat.	€/PR
Drückerpaar	**32.85.3540**	**38,20**
Drückerlochteil Basic		
Ausführung	Chrom/Edelstahl-sat.	€/STK
Drückerlochteil re./li.	**32.85.7560**	**18,00**

Das könnte Sie auch interessieren:

ZUBEHÖR
Rund um die Türe
ab Seite 620

6 % Preisanpassung seit 01.08.2018 bereits eingerechnet
Bitte weitere 9% Preisanpassung ab 01.02.2022 einberechnen.

ALASKA-R (Serie 32934400)

Garnitur mit stabiler Metall-Unterkonstruktion, Schraub-Verbundrosetten, Kugellager, Hochhaltefeder, fest/drehbar gelagert und Schnellmontagesystem Quick´n Easy, für höchste Beanspruchung! Das patentierte Beschlagsystem.
Geprüft nach EN 1906 Gebrauchskategorie 4, EN 1634-2.

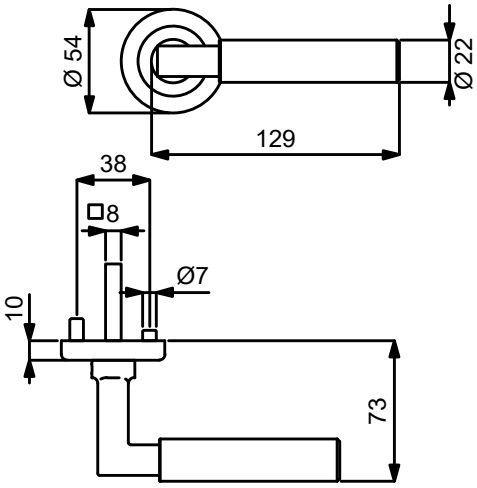

PZ WC Knopf

Modelle mit Stift ZT 8 (8,5/8) mm, WC-Riegel 8 (7) mm

Prüfqualität	**GK4 / Kugellager Objektqualität**	
Zimmertürgarnituren		
Ausführung	Edelstahl-sat.	€/GRT
BB	**(82) / 32.93.4400**	**108,10**
PZ	**(82) / 32.93.4410**	**108,10**
WC	**(82) / 32.93.4440**	**124,00**
Wohnungseingangsgarnituren mit Knopf/Drücker		
Ausführung	Edelstahl-sat.	€/GRT
PZ DIN rechts	**(82) / 32.93.4420**	**129,30**
PZ DIN links	**(82) / 32.93.4430**	**129,30**
Feuerschutzgarnituren mit 9/8 (8,5/8) mm Stift TS 44-53 (37-42) mm		
Ausführung	Edelstahl-sat.	€/GRT
Drücker/Drücker	**(82) / 32.93.4410FS**	**129,30**
Knopf/Dr. DIN re.	**(82) / 32.93.4420FS**	**150,50**
Knopf/Dr. DIN li.	**(82) / 32.93.4430FS**	**150,50**
Garnituren für Türen inkl. Drückerrosetten, ohne Schlüsselrosetten		
Ausführung	Edelstahl-sat.	€/GRT
Paar mit Rosette	**(82) / 32.93.4470**	**102,80**
Halbgarnituren für Zimmertüren (ohne Stift)		
Ausführung	Edelstahl-sat.	€/GRT
BB DIN rechts	**32.93.4450**	**54,10**
BB DIN links	**32.93.4510**	**54,10**
Halbgarnituren für Haustüren, mit Metallunterkonstruktion (ohne Stift)		
Ausführung	Edelstahl-sat.	€/GRT
PZ DIN rechts	**32.93.4460**	**57,20**
PZ DIN links	**32.93.4490**	**57,20**
Ganzglastür-Drückerpaar		
Ausführung	Edelstahl-sat.	€/PR
Drückerpaar	**32.85.3560**	**38,20**
Drückerlochteil Basic		
Ausführung	Edelstahl-sat.	€/STK
Drückerlochteil re./li.	**32.85.4250**	**18,00**

Das könnte Sie auch interessieren:

Passender Schutzbeschlag:
Seite 340

Passender Fenstergriff:
Seite 451

Passender Glastürbeschlag:
ab Seite 590

ACHTUNG UNTERSCHIEDLICHE NORMEN - SO BESTELLEN SIE RICHTIG:
D-Norm Bestellung: Artikelnummer ohne Zahl in Klammern.
Ö-Norm Bestellung: Die ersten beiden Stellen der Artikelnummer D-Norm gegen die Zahl in Klammern austauschen.

ALASKA-R (Serie 32569500)

Garnitur mit stabiler Metall-Unterkonstruktion, Dreh-Verbundrosetten, Hochhaltefeder, fest/drehbar gelagert-Schnellmontagesystem, für hohe Beanspruchung! Das patentierte Beschlagsystem.
Geprüft nach EN 1906 Gebrauchskategorie 4, EN 1634-2.

ABACO antibakteriell antimikrobiell

Edelstahl Rost frei

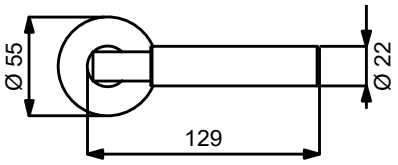

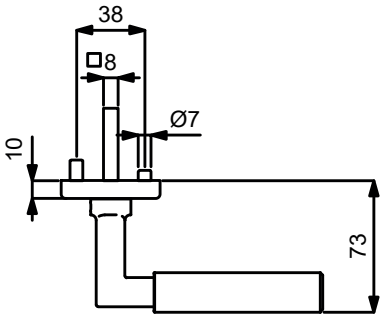

TOPSPEED

PZ WC Knopf

Modelle mit Stift ZT 8 (8,5/8) mm, WC-Riegel 8 (7) mm

Prüfqualität	**GK4 Objektqualität**	
Zimmertürgarnituren		
Ausführung	Edelstahl-sat. Abaco	€/GRT
BB	**(82) / 32.56.9500**	**152,60**
PZ	**(82) / 32.56.9510**	**152,60**
WC	**(82) / 32.56.9540**	**168,50**
WC mit Sicht-fenster	**(82) / 32.56.9540S**	**174,00**
Wohnungseingangsgarnituren mit Knopf/Drücker		
Ausführung	Edelstahl-sat. Abaco	€/GRT
PZ DIN rechts	**(82) / 32.56.9520**	**173,80**
PZ DIN links	**(82) / 32.56.9530**	**173,80**
Feuerschutzgarnituren mit 9/8 (8,5/8) mm Stift TS 47-56 (37-42) mm		
Ausführung	Edelstahl-sat. Abaco	€/GRT
Drücker/Drücker	**(82) / 32.56.9510FS**	**173,80**
Knopf/Dr. DIN re.	**(82) / 32.56.9520FS**	**195,00**
Knopf/Dr. DIN li.	**(82) / 32.56.9530FS**	**195,00**
Garnituren für Türen inkl. Drückerrosetten, ohne Schlüsselrosetten		
Ausführung	Edelstahl-sat. Abaco	€/GRT
Paar mit Rosette	**(82) / 32.56.9550**	**144,20**
Halbgarnituren für Zimmertüren (ohne Stift)		
Ausführung	Edelstahl-sat. Abaco	€/GRT
BB DIN rechts	**32.56.9560**	**76,30**
BB DIN links	**32.56.9570**	**76,30**
Halbgarnituren für Haustüren, mit Metallunterkonstruktion (ohne Stift)		
Ausführung	Edelstahl-sat. Abaco	€/GRT
PZ DIN rechts	**32.56.9580**	**79,50**
PZ DIN links	**32.56.9590**	**79,50**
Ganzglastür-Drückerpaar		
Ausführung	Edelstahl-sat. Abaco	€/PR
Drückerpaar	**32.84.1940**	**78,40**
Drückerlochteil Basic		
Ausführung	Edelstahl-sat. Abaco	€/STK
Drückerlochteil re./li.	**32.84.1950**	**38,20**

6 % Preisanpassung seit 01.08.2018 bereits eingerechnet
Bitte weitere 9% Preisanpassung ab 01.02.2022 einberechnen.

ALASKA-R (Serie 32517800)

Garnitur mit stabiler Metall-Unterkonstruktion, Dreh-Verbundrosetten, Hochhaltefeder, Kugellager-Top Speed Comfort, fest/drehbar gelagert-Schnellmontagesystem, *ohne Madenschraube, für höchste Beanspruchung! Das patentierte Beschlagsystem. Geprüft nach EN 1906 Gebrauchskategorie 3*/4, EN 1634-2.

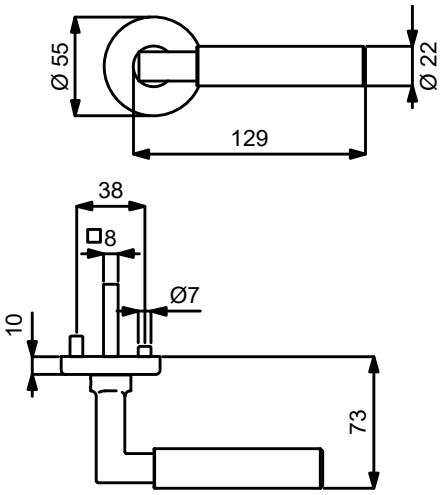

Modelle mit Stift ZT 8 (8,5/8) mm, WC-Riegel 8 (7) mm

Prüfqualität	GK3		GK4 Objektqualität		GK4 / Kugellager Objektqualität	
Zimmertürgarnituren						
Ausführung	Edelstahl-sat.	€/GRT	Edelstahl-sat.	€/GRT	Edelstahl-sat.	€/GRT
BB	**(82) / 32.51.7800**	**62,50**	**(82) / 32.54.7800**	**78,40**	**(82) / 32.57.7800**	**89,00**
PZ	**(82) / 32.51.7810**	**62,50**	**(82) / 32.54.7810**	**78,40**	**(82) / 32.57.7810**	**89,00**
WC	**(82) / 32.51.7840**	**78,40**	**(82) / 32.54.7840**	**94,30**	**(82) / 32.57.7840**	**104,90**
WC mit Sichtfenster	**(82) / 32.51.7840S**	**94,30**	**(82) / 32.54.7840S**	**110,20**	**(82) / 32.57.7840S**	**120,80**
Wohnungseingangsgarnituren mit Knopf/Drücker						
Ausführung	Edelstahl-sat.	€/GRT	Edelstahl-sat.	€/GRT	Edelstahl-sat.	€/GRT
PZ DIN rechts	**(82) / 32.51.7820**	**83,70**	**(82) / 32.54.7820**	**99,60**	**(82) / 32.57.7820**	**110,20**
PZ DIN links	**(82) / 32.51.7830**	**83,70**	**(82) / 32.54.7830**	**99,60**	**(82) / 32.57.7830**	**110,20**
Feuerschutzgarnituren mit 9/8 (8,5/8) mm Stift TS 47-56 (37-42) mm						
Ausführung	Edelstahl-sat.	€/GRT	Edelstahl-sat.	€/GRT	Edelstahl-sat.	€/GRT
Drücker/Drücker	**-**	**-**	**(82) / 32.54.7810FS**	**99,60**	**(82) / 32.57.7810FS**	**110,20**
Knopf/Dr. DIN re.	**-**	**-**	**(82) / 32.54.7820FS**	**120,80**	**(82) / 32.57.7820FS**	**131,40**
Knopf/Dr. DIN li.	**-**	**-**	**(82) / 32.54.7830FS**	**120,80**	**(82) / 32.57.7830FS**	**131,40**
Garnituren für Türen inkl. Drückerrosetten, ohne Schlüsselrosetten						
Ausführung	Edelstahl-sat.	€/GRT	Edelstahl-sat.	€/GRT	Edelstahl-sat.	€/GRT
Paar mit Rosette	**(82) / 32.51.8060**	**57,20**	**(82) / 32.54.8060**	**70,00**	**(82) / 32.57.8060**	**80,60**
Halbgarnituren für Zimmertüren (ohne Stift)						
Ausführung	Edelstahl-sat.	€/GRT	Edelstahl-sat.	€/GRT	Edelstahl-sat.	€/GRT
BB DIN rechts	**32.51.7850**	**31,80**	**32.54.7850**	**39,20**	**32.57.7850**	**44,50**
BB DIN links	**32.51.7860**	**31,80**	**32.54.7860**	**39,20**	**32.57.7860**	**44,50**
Halbgarnituren für Haustüren, mit Metallunterkonstruktion (ohne Stift)						
Ausführung	Edelstahl-sat.	€/GRT	Edelstahl-sat.	€/GRT	Edelstahl-sat.	€/GRT
PZ DIN rechts	**-**	**-**	**32.54.7870**	**42,40**	**32.57.7870**	**47,70**
PZ DIN links	**-**	**-**	**32.54.7880**	**42,40**	**32.57.7880**	**47,70**
Ganzglastür-Drückerpaar						
Ausführung	Edelstahl-sat.	€/PR	Edelstahl-sat.	€/PR	Edelstahl-sat.	€/PR
Drückerpaar	**32.85.3560**	**38,20**	**32.85.3560**	**38,20**	**32.85.3560**	**38,20**
Drückerlochteil Basic						
Ausführung	Edelstahl-sat.	€/STK	Edelstahl-sat.	€/STK	Edelstahl-sat.	€/STK
Drückerlochteil re./li.	**32.85.4250**	**18,00**	**32.85.4250**	**18,00**	**32.85.4250**	**18,00**

ACHTUNG UNTERSCHIEDLICHE NORMEN - SO BESTELLEN SIE RICHTIG:
D-Norm Bestellung: Artikelnummer ohne Zahl in Klammern.
Ö-Norm Bestellung: Die ersten beiden Stellen der Artikelnummer D-Norm gegen die Zahl in Klammern austauschen.

ALASKA SQUARE-R (Serie 32520900)

Garnitur mit stabiler Metall-Unterkonstruktion, Dreh-Verbundrosetten, Hochhaltefeder, Kugellager-Top Speed Comfort, fest/drehbar gelagert-Schnellmontagesystem, *ohne Madenschraube, für höchste Beanspruchung! Das patentierte Beschlagsystem. Geprüft nach EN 1906 Gebrauchskategorie 3*/4, EN 1634-2.

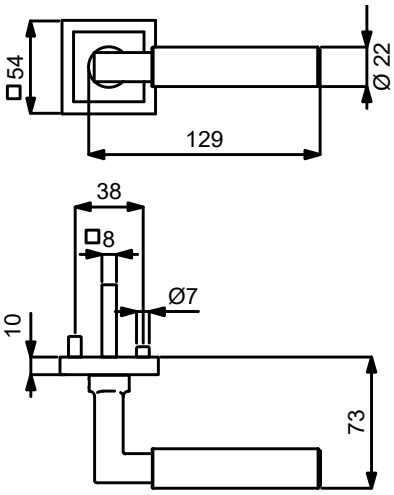

Modelle mit Stift ZT 8 (8,5/8) mm, WC-Riegel 8 (7) mm

PZ WC Knopf

Prüfqualität	GK3		GK4 Objektqualität		GK4 / Kugellager Objektqualität	
Zimmertürgarnituren						
Ausführung	Edelstahl-sat.	€/GRT	Edelstahl-sat.	€/GRT	Edelstahl-sat.	€/GRT
BB	**(82) / 32.52.0900**	**83,70**	**(82) / 32.56.0900**	**99,60**	**(82) / 32.58.0900**	**110,20**
PZ	**(82) / 32.52.0910**	**83,70**	**(82) / 32.56.0910**	**99,60**	**(82) / 32.58.0910**	**110,20**
WC	**(82) / 32.52.0940**	**99,60**	**(82) / 32.56.0940**	**115,50**	**(82) / 32.58.0940**	**126,10**
Wohnungseingangsgarnituren mit Knopf/Drücker						
Ausführung	Edelstahl-sat.	€/GRT	Edelstahl-sat.	€/GRT	Edelstahl-sat.	€/GRT
PZ DIN rechts	**(82) / 32.52.0920**	**104,90**	**(82) / 32.56.0920**	**120,80**	**(82) / 32.58.0920**	**131,40**
PZ DIN links	**(82) / 32.52.0930**	**104,90**	**(82) / 32.56.0930**	**120,80**	**(82) / 32.58.0930**	**131,40**
Feuerschutzgarnituren mit 9/8 (8,5/8) mm Stift TS 47-56 (37-42) mm						
Ausführung	Edelstahl-sat.	€/GRT	Edelstahl-sat.	€/GRT	Edelstahl-sat.	€/GRT
Drücker/Drücker	**-**	**-**	**(82) / 32.56.0910FS**	**120,80**	**(82) / 32.58.0910FS**	**131,40**
Knopf/Dr. DIN re.	**-**	**-**	**(82) / 32.56.0920FS**	**142,00**	**(82) / 32.58.0920FS**	**152,60**
Knopf/Dr. DIN li.	**-**	**-**	**(82) / 32.56.0930FS**	**142,00**	**(82) / 32.58.0930FS**	**152,60**
Garnituren für Türen inkl. Drückerrosetten, ohne Schlüsselrosetten						
Ausführung	Edelstahl-sat.	€/GRT	Edelstahl-sat.	€/GRT	Edelstahl-sat.	€/GRT
Paar mit Rosette	**(82) / 32.52.0950**	**78,40**	**(82) / 32.56.0950**	**91,20**	**(82) / 32.58.0950**	**101,80**
Halbgarnituren für Zimmertüren (ohne Stift)						
Ausführung	Edelstahl-sat.	€/GRT	Edelstahl-sat.	€/GRT	Edelstahl-sat.	€/GRT
BB DIN rechts	**32.52.0960**	**42,40**	**32.56.0960**	**49,80**	**32.58.0960**	**55,10**
BB DIN links	**32.52.0970**	**42,40**	**32.56.0970**	**49,80**	**32.58.0970**	**55,10**
Halbgarnituren für Haustüren, mit Metallunterkonstruktion (ohne Stift)						
Ausführung	Edelstahl-sat.	€/GRT	Edelstahl-sat.	€/GRT	Edelstahl-sat.	€/GRT
PZ DIN rechts	**-**	**-**	**32.56.0980**	**53,00**	**32.58.0980**	**58,30**
PZ DIN links	**-**	**-**	**32.56.0990**	**53,00**	**32.58.0990**	**58,30**
Ganzglastür-Drückerpaar						
Ausführung	Edelstahl-sat.	€/PR	Edelstahl-sat.	€/PR	Edelstahl-sat.	€/PR
Drückerpaar	**32.85.3560**	**38,20**	**32.85.3560**	**38,20**	**32.85.3560**	**38,20**
Drückerlochteil Basic						
Ausführung	Edelstahl-sat.	€/STK	Edelstahl-sat.	€/STK	Edelstahl-sat.	€/STK
Drückerlochteil re./li.	**32.85.4250**	**18,00**	**32.85.4250**	**18,00**	**32.85.4250**	**18,00**

6 % Preisanpassung seit 01.08.2018 bereits eingerechnet
Bitte weitere 9% Preisanpassung ab 01.02.2022 einberechnen.

ALASKA II SQUARE-R (Serie 32450400)

Garnitur mit stabiler Metallkonstruktion, Dübeltechnik, Rosetten 2 mm flach, für hohe Beanspruchung!
Geprüft nach EN 1906 Gebrauchskategorie 3.

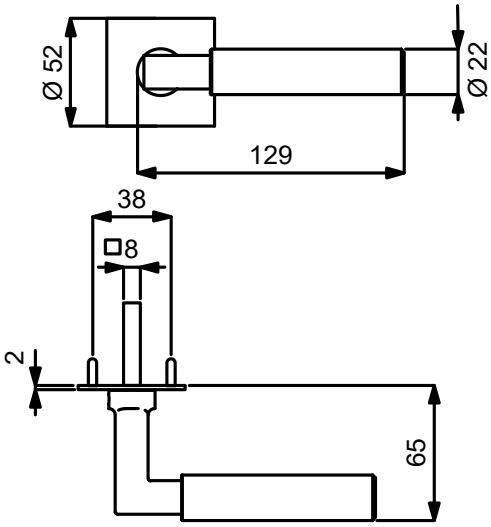

PZ

WC

Knopf

Modelle mit Stift ZT 8 (8,5/8) mm, WC-Riegel 8 (7) mm

Prüfqualität GK3

Zimmertürgarnituren

Ausführung	Edelstahl-sat.	€/GRT	Es-pol./Es-sat.	€/GRT
BB	**(82) / 32.45.0400**	**66,80**	**(82) / 32.45.0500**	**68,90**
PZ	**(82) / 32.45.0410**	**66,80**	**(82) / 32.45.0510**	**68,90**
WC	**(82) / 32.45.0420**	**82,70**	**(82) / 32.45.0520**	**84,80**

Wohnungseingangsgarnituren mit Knopf/Drücker

Ausführung	Edelstahl-sat.	€/GRT	Es-pol./Es-sat.	€/GRT
PZ DIN re./li.	**(82) / 32.45.0430**	**88,00**	**(82) / 32.45.0530**	**90,10**

Garnituren für Türen inkl. Drückerrosetten, ohne Schlüsselrosetten

Ausführung	Edelstahl-sat.	€/GRT	Es-pol./Es-sat.	€/GRT
Paar mit Rosette	**(82) / 32.45.0440**	**61,50**	**(82) / 32.45.0540**	**63,60**

Halbgarnituren für Zimmertüren (ohne Stift)

Ausführung	Edelstahl-sat.	€/GRT	Es-pol./Es-sat.	€/GRT
BB DIN re./li.	**32.45.0450**	**33,90**	**32.45.0550**	**35,00**

Ganzglastür-Drückerpaar

Ausführung	Edelstahl-sat.	€/PR	Es-pol./Es-sat.	€/PR
Drückerpaar	**32.85.3560**	**38,20**	**32.85.3550**	**40,30**

Drückerlochteil Basic

Ausführung	Edelstahl-sat.	€/STK	Es-pol./Es-sat.	€/STK
Drückerlochteil re./li.	**32.85.4250**	**18,00**	**32.85.4320**	**19,10**

Das könnte Sie auch interessieren:

ZUBEHÖR
Rund um die Türe
ab Seite 620

ACHTUNG UNTERSCHIEDLICHE NORMEN - SO BESTELLEN SIE RICHTIG:
D-Norm Bestellung: Artikelnummer ohne Zahl in Klammern.
Ö-Norm Bestellung: Die ersten beiden Stellen der Artikelnummer D-Norm gegen die Zahl in Klammern austauschen.

ALASKA II SQUARE-LS (Serie 32450600)

Garnitur mit stabiler Metallkonstruktion, Dübeltechnik, Langschild 2 mm flach, für hohe Beanspruchung!
Geprüft nach EN 1906 Gebrauchskategorie 3.

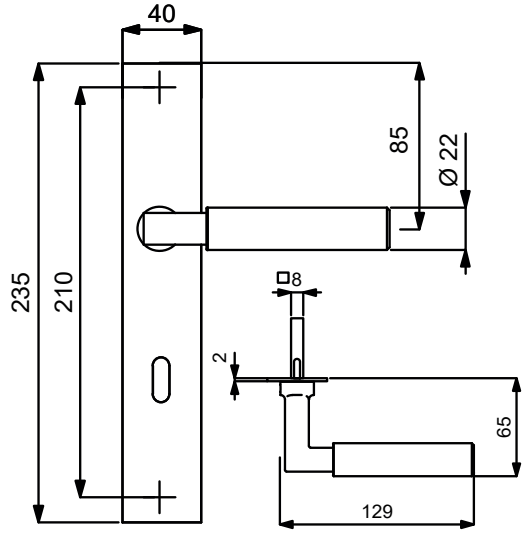

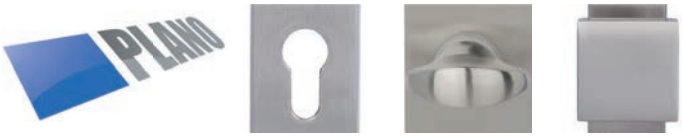

Modelle mit Stift ZT 8 (8,5/8) mm, WC-Riegel 8 (7) mm

Prüfqualität	**GK3**			
Zimmertürgarnituren				
Ausführung	Edelstahl-sat.	€/GRT	Es-pol./Es-sat.	€/GRT
BB	**(82) / 32.45.0600**	**71,00**	**(82) / 32.45.0700**	**73,10**
PZ	**(82) / 32.45.0610**	**71,00**	**(82) / 32.45.0710**	**73,10**
WC	**(82) / 32.45.0620**	**86,90**	**(82) / 32.45.0720**	**89,00**
Wohnungseingangsgarnituren mit Knopf/Drücker				
Ausführung	Edelstahl-sat.	€/GRT	Es-pol./Es-sat.	€/GRT
PZ DIN re./li.	**(82) / 32.45.0630**	**92,20**	**(82) / 32.45.0730**	**94,30**
Halbgarnituren für Zimmertüren (ohne Stift)				
Ausführung	Edelstahl-sat.	€/GRT	Es-pol./Es-sat.	€/GRT
BB DIN re./li.	**(82) / 32.45.0650**	**36,00**	**(82) / 32.45.0750**	**37,10**
Ganzglastür-Drückerpaar				
Ausführung	Edelstahl-sat.	€/PR	Es-pol./Es-sat.	€/PR
Drückerpaar	**32.85.3560**	**38,20**	**32.85.3550**	**40,30**
Drückerlochteil Basic				
Ausführung	Edelstahl-sat.	€/STK	Es-pol./Es-sat.	€/STK
Drückerlochteil re./li.	**32.85.4250**	**18,00**	**32.85.4320**	**19,10**

Das könnte Sie auch interessieren:

ZUBEHÖR
Rund um die Türe
ab Seite 620

ACHTUNG UNTERSCHIEDLICHE NORMEN - SO BESTELLEN SIE RICHTIG:
D-Norm Bestellung: Artikelnummer ohne Zahl in Klammern.
Ö-Norm Bestellung: Die ersten beiden Stellen der Artikelnummer D-Norm gegen die Zahl in Klammern austauschen.

QUEEN-R (Serie 32859470)

Garnitur mit hochwertiger Nylon-Unterkonstruktion, Verbundrosetten, Hochhaltefeder, für hohe Beanspruchung!
Das patentierte Beschlagsystem.
Geprüft nach EN 1906 Gebrauchskategorie 3, EN 1634-2.

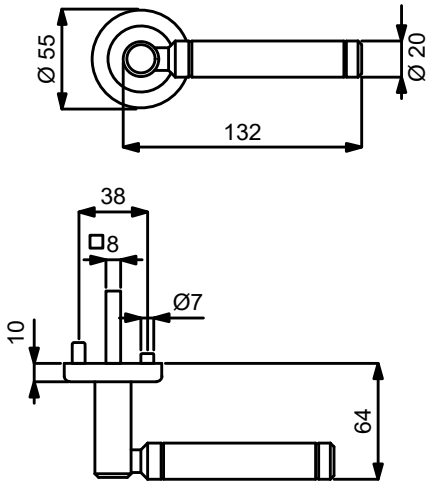

VARIOSTAR BASIC

Modelle mit Stift ZT 8 (8,5/8) mm, WC-Riegel 8 (7) mm

PZ WC Knopf

Prüfqualität	**GK3**	
Zimmertürgarnituren		
Ausführung	Chrom/Edelstahl-sat.	€/GRT
BB	**(82) / 32.85.9470**	**73,10**
PZ	**(82) / 32.85.9480**	**73,10**
WC	**(82) / 32.85.9580**	**89,00**
Wohnungseingangsgarnituren mit Knopf/Drücker		
Ausführung	Chrom/Edelstahl-sat.	€/GRT
PZ DIN rechts	**(82) / 32.85.9490**	**94,30**
PZ DIN links	**(82) / 32.85.9590**	**94,30**
Feuerschutzgarnituren Ö-Norm mit 8,5/8 mm Stift TS 37-42 mm		
Ausführung	Chrom/Edelstahl-sat.	€/GRT
Drücker/Drücker	**82.85.9480FS**	**94,30**
Knopf/Dr. DIN re.	**82.85.9490FS**	**115,50**
Knopf/Dr. DIN li.	**82.85.9590FS**	**115,50**
Garnituren für Türen inkl. Drückerrosetten, ohne Schlüsselrosetten		
Ausführung	Chrom/Edelstahl-sat.	€/GRT
Paar mit Rosette	**(82) / 32.85.9560**	**67,80**
Halbgarnituren für Zimmertüren (ohne Stift)		
Ausführung	Chrom/Edelstahl-sat.	€/GRT
BB DIN rechts	**32.85.9520**	**37,10**
BB DIN links	**32.85.9530**	**37,10**
Halbgarnituren für Haustüren, mit Metallunterkonstruktion (ohne Hochhaltefeder/Stift)		
Ausführung	Chrom/Edelstahl-sat.	€/GRT
PZ DIN re./li.	**32.85.9540**	**62,50**
Ganzglastür-Drückerpaar		
Ausführung	Chrom/Edelstahl-sat.	€/PR
Drückerpaar	**32.85.9570**	**50,90**
Drückerlochteil Basic		
Ausführung	Chrom/Edelstahl-sat.	€/STK
Drückerlochteil re./li.	**32.98.0590**	**24,40**

Das könnte Sie auch interessieren:

Passender Fenstergriff:
Seite 452

ZUBEHÖR
Rund um die Türe
ab Seite 620

Passender Glastürbeschlag:
ab Seite 590

6 % Preisanpassung seit 01.08.2018 bereits eingerechnet
Bitte weitere 9% Preisanpassung ab 01.02.2022 einberechnen.

SVEN-R (Serie 32887000)

Garnitur mit hochwertiger Nylon-Unterkonstruktion, Verbundrosetten, Hochhaltefeder, für hohe Beanspruchung!
Das patentierte Beschlagsystem.
Geprüft nach EN 1906 Gebrauchskategorie 3, EN 1634-2.

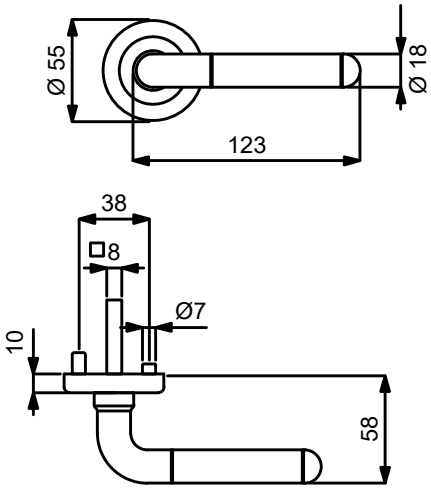

PZ WC Knopf

Modelle mit Stift ZT 8 (8,5/8) mm, WC-Riegel 8 (7) mm

Prüfqualität	**GK3**	
Zimmertürgarnituren		
Ausführung	Chrom/Edelstahl-sat.	€/GRT
BB	**(82) / 32.88.7000**	**41,30**
PZ	**(82) / 32.88.7010**	**41,30**
WC	**(82) / 32.88.7040**	**57,20**
Wohnungseingangsgarnituren mit Knopf/Drücker		
Ausführung	Chrom/Edelstahl-sat.	€/GRT
PZ DIN rechts	**(82) / 32.88.7020**	**62,50**
PZ DIN links	**(82) / 32.88.7030**	**62,50**
Feuerschutzgarnituren Ö-Norm mit 8,5/8 mm Stift TS 37-42 mm		
Ausführung	Chrom/Edelstahl-sat.	€/GRT
Drücker/Drücker	**82.88.7010FS**	**62,50**
Knopf/Dr. DIN re.	**82.88.7020FS**	**83,70**
Knopf/Dr. DIN li.	**82.88.7030FS**	**83,70**
Garnituren für Türen inkl. Drückerrosetten, ohne Schlüsselrosetten		
Ausführung	Chrom/Edelstahl-sat.	€/GRT
Paar mit Rosette	**(82) / 32.88.7070**	**36,00**
Halbgarnituren für Zimmertüren (ohne Stift)		
Ausführung	Chrom/Edelstahl-sat.	€/GRT
BB DIN rechts	**32.88.7050**	**21,20**
BB DIN links	**32.88.7060**	**21,20**
Halbgarnituren für Haustüren, mit Metallunterkonstruktion (ohne Stift)		
Ausführung	Chrom/Edelstahl-sat.	€/GRT
PZ DIN re./li.	**32.88.7080**	**42,40**
Ganzglastür-Drückerpaar		
Ausführung	Chrom/Edelstahl-sat.	€/PR
Drückerpaar	**32.88.5940**	**36,00**
Drückerlochteil Basic		
Ausführung	Chrom/Edelstahl-sat.	€/STK
Drückerlochteil re./li.	**32.88.5510**	**17,00**

ACHTUNG UNTERSCHIEDLICHE NORMEN - SO BESTELLEN SIE RICHTIG:
D-Norm Bestellung: Artikelnummer ohne Zahl in Klammern.
Ö-Norm Bestellung: Die ersten beiden Stellen der Artikelnummer D-Norm gegen die Zahl in Klammern austauschen.

ZOE-R (Serie 32520350)

Garnitur mit stabiler Metall-Unterkonstruktion, Dreh-Verbundrosetten, Hochhaltefeder, Kugellager-Top Speed Comfort, fest/drehbar gelagert-Schnellmontagesystem, *ohne Madenschraube, für höchste Beanspruchung! Das patentierte Beschlagsystem. Geprüft nach EN 1906 Gebrauchskategorie 3*/4, EN 1634-2.

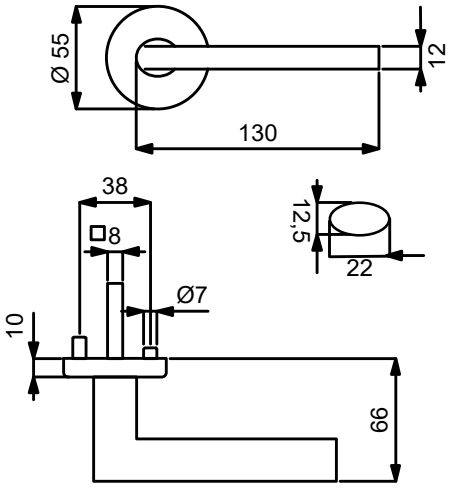

Modelle mit Stift ZT 8 (8,5/8) mm, WC-Riegel 8 (7) mm

PZ WC Knopf

Prüfqualität	GK3		GK4 Objektqualität		GK4 / Kugellager Objektqualität	
Zimmertürgarnituren						
Ausführung	Edelstahl-sat.	€/GRT	Edelstahl-sat.	€/GRT	Edelstahl-sat.	€/GRT
BB	**(82) / 32.52.0350**	**62,50**	**(82) / 32.56.0350**	**78,40**	**(82) / 32.58.0350**	**89,00**
PZ	**(82) / 32.52.0360**	**62,50**	**(82) / 32.56.0360**	**78,40**	**(82) / 32.58.0360**	**89,00**
WC	**(82) / 32.52.0390**	**78,40**	**(82) / 32.56.0390**	**94,30**	**(82) / 32.58.0390**	**104,90**
WC mit Sichtfenster	**(82) / 32.52.0390S**	**94,30**	**(82) / 32.56.0390S**	**110,20**	**(82) / 32.58.0390S**	**120,80**
Wohnungseingangsgarnituren mit Knopf/Drücker						
Ausführung	Edelstahl-sat.	€/GRT	Edelstahl-sat.	€/GRT	Edelstahl-sat.	€/GRT
PZ DIN rechts	**(82) / 32.52.0370**	**83,70**	**(82) / 32.56.0370**	**99,60**	**(82) / 32.58.0370**	**110,20**
PZ DIN links	**(82) / 32.52.0380**	**83,70**	**(82) / 32.56.0380**	**99,60**	**(82) / 32.58.0380**	**110,20**
Feuerschutzgarnituren mit 9/8 (8,5/8) mm Stift TS 47-56 (37-42) mm						
Ausführung	Edelstahl-sat.	€/GRT	Edelstahl-sat.	€/GRT	Edelstahl-sat.	€/GRT
Drücker/Drücker	-	-	**(82) / 32.56.0360FS**	**99,60**	**(82) / 32.58.0360FS**	**110,20**
Knopf/Dr. DIN re.	-	-	**(82) / 32.56.0370FS**	**120,80**	**(82) / 32.58.0370FS**	**131,40**
Knopf/Dr. DIN li.	-	-	**(82) / 32.56.0380FS**	**120,80**	**(82) / 32.58.0380FS**	**131,40**
Garnituren für Türen inkl. Drückerrosetten, ohne Schlüsselrosetten						
Ausführung	Edelstahl-sat.	€/GRT	Edelstahl-sat.	€/GRT	Edelstahl-sat.	€/GRT
Paar mit Rosette	**(82) / 32.52.0440**	**57,20**	**(82) / 32.56.0440**	**70,00**	**(82) / 32.58.0440**	**80,60**
Halbgarnituren für Zimmertüren (ohne Stift)						
Ausführung	Edelstahl-sat.	€/GRT	Edelstahl-sat.	€/GRT	Edelstahl-sat.	€/GRT
BB DIN rechts	**32.52.0400**	**31,80**	**32.56.0400**	**39,20**	**32.58.0400**	**44,50**
BB DIN links	**32.52.0410**	**31,80**	**32.56.0410**	**39,20**	**32.58.0410**	**44,50**
Halbgarnituren für Haustüren, mit Metallunterkonstruktion (ohne Stift)						
Ausführung	Edelstahl-sat.	€/GRT	Edelstahl-sat.	€/GRT	Edelstahl-sat.	€/GRT
PZ DIN rechts	-	-	**32.56.0420**	**42,40**	**32.58.0420**	**47,70**
PZ DIN links	-	-	**32.56.0430**	**42,40**	**32.58.0430**	**47,70**
Ganzglastür-Drückerpaar						
Ausführung	Edelstahl-sat.	€/PR	Edelstahl-sat.	€/PR	Edelstahl-sat.	€/PR
Drückerpaar	**32.84.9840**	**50,90**	**32.84.9840**	**50,90**	**32.84.9840**	**50,90**
Drückerlochteil Basic						
Ausführung	Edelstahl-sat.	€/STK	Edelstahl-sat.	€/STK	Edelstahl-sat.	€/STK
Drückerlochteil re./li.	**32.84.9850**	**24,40**	**32.84.9850**	**24,40**	**32.84.9850**	**24,40**

6 % Preisanpassung seit 01.08.2018 bereits eingerechnet
Bitte weitere 9% Preisanpassung ab 01.02.2022 einberechnen.

ZOE-R (Serie 32453000)

Garnitur mit stabiler Metallkonstruktion, Dübeltechnik, Rosetten 2 mm flach, für hohe Beanspruchung!
Geprüft nach EN 1906 Gebrauchskategorie 3.

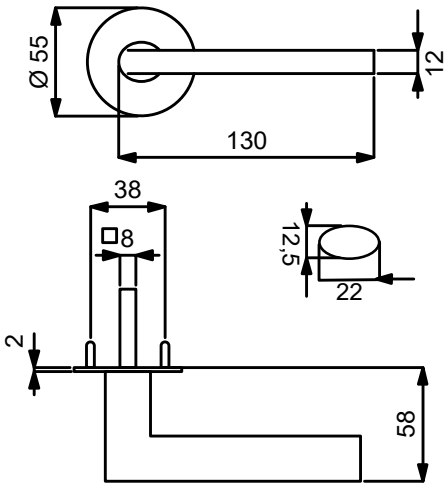

PZ WC Knopf

Modelle mit Stift ZT 8 (8,5/8) mm, WC-Riegel 8 (7) mm

Prüfqualität	**GK3**	
Zimmertürgarnituren		
Ausführung	Edelstahl-sat.	€/GRT
BB	**(82) / 32.45.3000**	**74,20**
PZ	**(82) / 32.45.3010**	**74,20**
WC	**(82) / 32.45.3020**	**90,10**
Wohnungseingangsgarnituren mit Knopf/Drücker		
Ausführung	Edelstahl-sat.	€/GRT
PZ DIN re./li.	**(82) / 32.45.3030**	**95,40**
Garnituren für Türen inkl. Drückerrosetten, ohne Schlüsselrosetten		
Ausführung	Edelstahl-sat.	€/GRT
Paar mit Rosette	**(82) / 32.45.3040**	**68,90**
Halbgarnituren für Zimmertüren (ohne Stift)		
Ausführung	Edelstahl-sat.	€/GRT
BB DIN re./li.	**32.45.3050**	**37,10**
Ganzglastür-Drückerpaar		
Ausführung	Edelstahl-sat.	€/PR
Drückerpaar	**32.84.9840**	**50,90**
Drückerlochteil Basic		
Ausführung	Edelstahl-sat.	€/STK
Drückerlochteil re./li.	**32.84.9850**	**24,40**

Das könnte Sie auch interessieren:

ZUBEHÖR
Rund um die Türe
ab Seite 620

ACHTUNG UNTERSCHIEDLICHE NORMEN - SO BESTELLEN SIE RICHTIG:
D-Norm Bestellung: Artikelnummer ohne Zahl in Klammern.
Ö-Norm Bestellung: Die ersten beiden Stellen der Artikelnummer D-Norm gegen die Zahl in Klammern austauschen.

ERIKA-R (Serie 32520200)

Garnitur mit stabiler Metall-Unterkonstruktion, Dreh-Verbundrosetten, Hochhaltefeder, Kugellager-Top Speed Comfort, fest/drehbar gelagert-Schnellmontagesystem, *ohne Madenschraube, für höchste Beanspruchung! Das patentierte Beschlagsystem. Geprüft nach EN 1906 Gebrauchskategorie 3*/4, EN 1634-2.

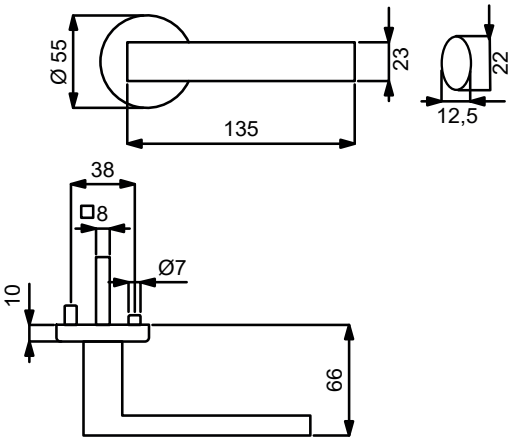

PZ WC Knopf

Modelle mit Stift ZT 8 (8,5/8) mm, WC-Riegel 8 (7) mm

Prüfqualität	GK3		GK4 Objektqualität		GK4 / Kugellager Objektqualität	
Zimmertürgarnituren						
Ausführung	Edelstahl-sat.	€/GRT	Edelstahl-sat.	€/GRT	Edelstahl-sat.	€/GRT
BB	**(82) / 32.52.0200**	**51,90**	**(82) / 32.56.0200**	**67,80**	**(82) / 32.58.0200**	**78,40**
PZ	**(82) / 32.52.0210**	**51,90**	**(82) / 32.56.0210**	**67,80**	**(82) / 32.58.0210**	**78,40**
WC	**(82) / 32.52.0240**	**67,80**	**(82) / 32.56.0240**	**83,70**	**(82) / 32.58.0240**	**94,30**
WC mit Sichtfenster	**(82) / 32.52.0240S**	**83,70**	**(82) / 32.56.0240S**	**99,60**	**(82) / 32.58.0240S**	**110,20**
Wohnungseingangsgarnituren mit Knopf/Drücker						
Ausführung	Edelstahl-sat.	€/GRT	Edelstahl-sat.	€/GRT	Edelstahl-sat.	€/GRT
PZ DIN rechts	**(82) / 32.52.0220**	**73,10**	**(82) / 32.56.0220**	**89,00**	**(82) / 32.58.0220**	**99,60**
PZ DIN links	**(82) / 32.52.0230**	**73,10**	**(82) / 32.56.0230**	**89,00**	**(82) / 32.58.0230**	**99,60**
Feuerschutzgarnituren mit 9/8 (8,5/8) mm Stift TS 47-56 (37-42) mm						
Ausführung	Edelstahl-sat.	€/GRT	Edelstahl-sat.	€/GRT	Edelstahl-sat.	€/GRT
Drücker/Drücker	-	-	**(82) / 32.56.0210FS**	**89,00**	**(82) / 32.58.0210FS**	**99,60**
Knopf/Dr. DIN re.	-	-	**(82) / 32.56.0220FS**	**110,20**	**(82) / 32.58.0220FS**	**120,80**
Knopf/Dr. DIN li.	-	-	**(82) / 32.56.0230FS**	**110,20**	**(82) / 32.58.0230FS**	**120,80**
Garnituren für Türen inkl. Drückerrosetten, ohne Schlüsselrosetten						
Ausführung	Edelstahl-sat.	€/GRT	Edelstahl-sat.	€/GRT	Edelstahl-sat.	€/GRT
Paar mit Rosette	**(82) / 32.52.0290**	**46,60**	**(82) / 32.56.0290**	**59,40**	**(82) / 32.58.0290**	**70,00**
Halbgarnituren für Zimmertüren (ohne Stift)						
Ausführung	Edelstahl-sat.	€/GRT	Edelstahl-sat.	€/GRT	Edelstahl-sat.	€/GRT
BB DIN rechts	**32.52.0250**	**26,50**	**32.56.0250**	**33,90**	**32.58.0250**	**39,20**
BB DIN links	**32.52.0260**	**26,50**	**32.56.0260**	**33,90**	**32.58.0260**	**39,20**
Halbgarnituren für Haustüren, mit Metallunterkonstruktion (ohne Stift)						
Ausführung	Edelstahl-sat.	€/GRT	Edelstahl-sat.	€/GRT	Edelstahl-sat.	€/GRT
PZ DIN rechts	-	-	**32.56.0270**	**37,10**	**32.58.0270**	**42,40**
PZ DIN links	-	-	**32.56.0280**	**37,10**	**32.58.0280**	**42,40**
Ganzglastür-Drückerpaar						
Ausführung	Edelstahl-sat.	€/PR	Edelstahl-sat.	€/PR	Edelstahl-sat.	€/PR
Drückerpaar	**32.84.9820**	**33,90**	**32.84.9820**	**33,90**	**32.84.9820**	**33,90**
Drückerlochteil Basic						
Ausführung	Edelstahl-sat.	€/STK	Edelstahl-sat.	€/STK	Edelstahl-sat.	€/STK
Drückerlochteil re./li.	**32.84.9830**	**15,90**	**32.84.9830**	**15,90**	**32.84.9830**	**15,90**

6 % Preisanpassung seit 01.08.2018 bereits eingerechnet
Bitte weitere 9% Preisanpassung ab 01.02.2022 einberechnen.

ERIKA-R (Serie 32452200)

Garnitur mit stabiler Metallkonstruktion, Dübeltechnik, Rosetten 2 mm flach, für hohe Beanspruchung!
Geprüft nach EN 1906 Gebrauchskategorie 3.

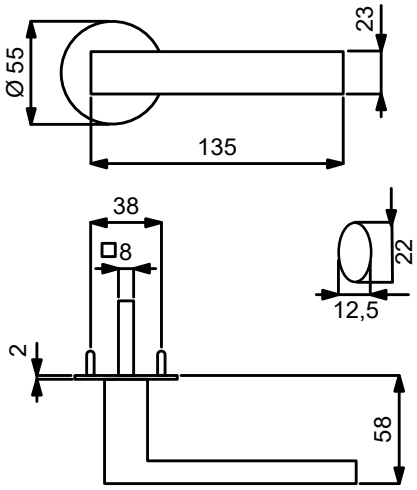

PZ

WC

Knopf

Modelle mit Stift ZT 8 (8,5/8) mm, WC-Riegel 8 (7) mm

Prüfqualität	**GK3**	
Zimmertürgarnituren		
Ausführung	Edelstahl-sat.	€/GRT
BB	**(82) / 32.45.2200**	**56,20**
PZ	**(82) / 32.45.2210**	**56,20**
WC	**(82) / 32.45.2220**	**72,10**
Wohnungseingangsgarnituren mit Knopf/Drücker		
Ausführung	Edelstahl-sat.	€/GRT
PZ DIN re./li.	**(82) / 32.45.2230**	**77,40**
Garnituren für Türen inkl. Drückerrosetten, ohne Schlüsselrosetten		
Ausführung	Edelstahl-sat.	€/GRT
Paar mit Rosette	**(82) / 32.45.2240**	**50,90**
Halbgarnituren für Zimmertüren (ohne Stift)		
Ausführung	Edelstahl-sat.	€/GRT
BB DIN re./li.	**32.45.2250**	**28,60**
Ganzglastür-Drückerpaar		
Ausführung	Edelstahl-sat.	€/PR
Drückerpaar	**32.84.9820**	**33,90**
Drückerlochteil Basic		
Ausführung	Edelstahl-sat.	€/STK
Drückerlochteil re./li.	**32.84.9830**	**15,90**

Das könnte Sie auch interessieren:

ZUBEHÖR
Rund um die Türe
ab Seite 620

ACHTUNG UNTERSCHIEDLICHE NORMEN - SO BESTELLEN SIE RICHTIG:
D-Norm Bestellung: Artikelnummer ohne Zahl in Klammern.
Ö-Norm Bestellung: Die ersten beiden Stellen der Artikelnummer D-Norm gegen die Zahl in Klammern austauschen.

KATY-R (Serie 32520010)

Garnitur mit stabiler Metall-Unterkonstruktion, Dreh-Verbundrosetten, Hochhaltefeder, Kugellager-Top Speed Comfort, fest/drehbar gelagert-Schnellmontagesystem, *ohne Madenschraube, für höchste Beanspruchung! Das patentierte Beschlagsystem. Geprüft nach EN 1906 Gebrauchskategorie 3*/4, EN 1634-2.

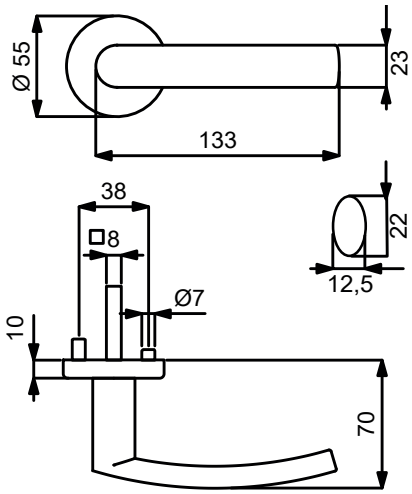

PZ WC Knopf

Modelle mit Stift ZT 8 (8,5/8) mm, WC-Riegel 8 (7) mm

Prüfqualität	GK3		GK4 Objektqualität		GK4 / Kugellager Objektqualität	
Zimmertürgarnituren						
Ausführung	Edelstahl-sat.	€/GRT	Edelstahl-sat.	€/GRT	Edelstahl-sat.	€/GRT
BB	**(82) / 32.52.0010**	**62,50**	**(82) / 32.56.0010**	**78,40**	**(82) / 32.58.0010**	**89,00**
PZ	**(82) / 32.52.0020**	**62,50**	**(82) / 32.56.0020**	**78,40**	**(82) / 32.58.0020**	**89,00**
WC	**(82) / 32.52.0050**	**78,40**	**(82) / 32.56.0050**	**94,30**	**(82) / 32.58.0050**	**104,90**
WC mit Sichtfenster	**(82) / 32.52.0050S**	**94,30**	**(82) / 32.56.0050S**	**110,20**	**(82) / 32.58.0050S**	**120,80**
Wohnungseingangsgarnituren mit Knopf/Drücker						
Ausführung	Edelstahl-sat.	€/GRT	Edelstahl-sat.	€/GRT	Edelstahl-sat.	€/GRT
PZ DIN rechts	**(82) / 32.52.0030**	**83,70**	**(82) / 32.56.0030**	**99,60**	**(82) / 32.58.0030**	**110,20**
PZ DIN links	**(82) / 32.52.0040**	**83,70**	**(82) / 32.56.0040**	**99,60**	**(82) / 32.58.0040**	**110,20**
Feuerschutzgarnituren mit 9/8 (8,5/8) mm Stift TS 47-56 (37-42) mm						
Ausführung	Edelstahl-sat.	€/GRT	Edelstahl-sat.	€/GRT	Edelstahl-sat.	€/GRT
Drücker/Drücker	-	-	**(82) / 32.56.0020FS**	**99,60**	**(82) / 32.58.0020FS**	**110,20**
Knopf/Dr. DIN re.	-	-	**(82) / 32.56.0030FS**	**120,80**	**(82) / 32.58.0030FS**	**131,40**
Knopf/Dr. DIN li.	-	-	**(82) / 32.56.0040FS**	**120,80**	**(82) / 32.58.0040FS**	**131,40**
Garnituren für Türen inkl. Drückerrosetten, ohne Schlüsselrosetten						
Ausführung	Edelstahl-sat.	€/GRT	Edelstahl-sat.	€/GRT	Edelstahl-sat.	€/GRT
Paar mit Rosette	**(82) / 32.52.0100**	**57,20**	**(82) / 32.56.0100**	**70,00**	**(82) / 32.58.0100**	**80,60**
Halbgarnituren für Zimmertüren (ohne Stift)						
Ausführung	Edelstahl-sat.	€/GRT	Edelstahl-sat.	€/GRT	Edelstahl-sat.	€/GRT
BB DIN rechts	**32.52.0060**	**31,80**	**32.56.0060**	**39,20**	**32.58.0060**	**44,50**
BB DIN links	**32.52.0070**	**31,80**	**32.56.0070**	**39,20**	**32.58.0070**	**44,50**
Halbgarnituren für Haustüren, mit Metallunterkonstruktion (ohne Stift)						
Ausführung	Edelstahl-sat.	€/GRT	Edelstahl-sat.	€/GRT	Edelstahl-sat.	€/GRT
PZ DIN rechts	-	-	**32.56.0080**	**42,40**	**32.58.0080**	**47,70**
PZ DIN links	-	-	**32.56.0090**	**42,40**	**32.58.0090**	**47,70**
Ganzglastür-Drückerpaar						
Ausführung	Edelstahl-sat.	€/PR	Edelstahl-sat.	€/PR	Edelstahl-sat.	€/PR
Drückerpaar	**32.84.9800**	**36,00**	**32.84.9800**	**36,00**	**32.84.9800**	**36,00**
Drückerlochteil Basic						
Ausführung	Edelstahl-sat.	€/STK	Edelstahl-sat.	€/STK	Edelstahl-sat.	€/STK
Drückerlochteil re./li.	**32.84.9810**	**17,00**	**32.84.9810**	**17,00**	**32.84.9810**	**17,00**

6 % Preisanpassung seit 01.08.2018 bereits eingerechnet
Bitte weitere 9% Preisanpassung ab 01.02.2022 einberechnen.

KATY-R (Serie 32501100)

Garnitur mit stabiler Metall-Unterkonstruktion, Dreh-Verbundrosetten 4 mm flach, fest/drehbar gelagert, *ohne Madenschraube.
Bündige bzw. auf Türblatt Montage, für höchste Beanspruchung! Das patentierte Beschlagsystem.
Geprüft nach EN 1906 Gebrauchskategorie 3*/4, EN 1634-2.

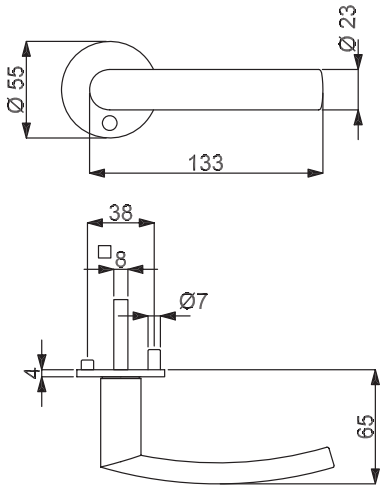

PZ WC Knopf

Modelle mit Stift ZT 8 (8,5/8) mm, WC-Riegel 8 (7) mm

Prüfqualität	GK3		GK4 Objektqualität	
Zimmertürgarnituren				
Ausführung	Edelstahl-sat.	€/GRT	Edelstahl-sat.	€/GRT
BB	**(82) / 32.50.1100**	**73,10**	**(82) / 32.64.1100**	**89,00**
PZ	**(82) / 32.50.1110**	**73,10**	**(82) / 32.64.1110**	**89,00**
WC	**(82) / 32.50.1140**	**89,00**	**(82) / 32.64.1140**	**104,90**
Wohnungseingangsgarnituren mit Knopf/Drücker				
Ausführung	Edelstahl-sat.	€/GRT	Edelstahl-sat.	€/GRT
PZ DIN re./li.	**(82) / 32.50.1120**	**94,30**	**-**	**-**
PZ DIN rechts	**-**	**-**	**(82) / 32.64.1120**	**110,20**
PZ DIN links	**-**	**-**	**(82) / 32.64.1130**	**110,20**
Feuerschutzgarnituren mit 9/8 (8,5/8) mm Stift TS 45-54 (37-42) mm				
Ausführung	Edelstahl-sat.	€/GRT	Edelstahl-sat.	€/GRT
Drücker/Drücker	**-**	**-**	**(82) / 32.64.1110FS**	**110,20**
Knopf/Dr. DIN re.	**-**	**-**	**(82) / 32.64.1120FS**	**131,40**
Knopf/Dr. DIN li.	**-**	**-**	**(82) / 32.64.1130FS**	**131,40**
Garnituren für Türen inkl. Drückerrosetten, ohne Schlüsselrosetten				
Ausführung	Edelstahl-sat.	€/GRT	Edelstahl-sat.	€/GRT
Paar mit Rosette	**(82) / 32.50.1150**	**67,80**	**(82) / 32.64.1150**	**80,60**
Halbgarnituren für Zimmertüren (ohne Stift)				
Ausführung	Edelstahl-sat.	€/GRT	Edelstahl-sat.	€/GRT
BB DIN re./li.	**32.50.1160**	**37,10**	**-**	**-**
BB DIN rechts	**-**	**-**	**32.64.1160**	**44,50**
BB DIN links	**-**	**-**	**32.64.1170**	**44,50**
Halbgarnituren für Haustüren, mit Metallunterkonstruktion (ohne Stift)				
Ausführung	Edelstahl-sat.	€/GRT	Edelstahl-sat.	€/GRT
PZ DIN rechts	**-**	**-**	**32.64.1180**	**47,70**
PZ DIN links	**-**	**-**	**32.64.1190**	**47,70**
Ganzglastür-Drückerpaar				
Ausführung	Edelstahl-sat.	€/PR	Edelstahl-sat.	€/PR
Drückerpaar	**32.84.9800**	**36,00**	**32.84.9800**	**36,00**
Drückerlochteil Basic				
Ausführung	Edelstahl-sat.	€/STK	Edelstahl-sat.	€/STK
Drückerlochteil re./li.	**32.84.9810**	**17,00**	**32.84.9810**	**17,00**

Integrieren Sie die Flat Modelle in ein modernes System der Zutrittskontrolle!

Kombinieren Sie jede beliebige Flat Garnitur mit einem ÜLock-B Funk-Sicherheitsschloss von Südmetall zu einem individuellen Zugangssystem. Somit lassen sich Türen (u.a. auch Glastüren) unkompliziert mittels Fingerprint, RFID Karte, Funkhandsender und/oder PIN-Code öffnen. Nähere Infos finden Sie im Schließsysteme Prospekt. Jetzt kostenlos anfordern Art.Nr. 36.06.4766

ACHTUNG UNTERSCHIEDLICHE NORMEN - SO BESTELLEN SIE RICHTIG:
D-Norm Bestellung: Artikelnummer ohne Zahl in Klammern.
Ö-Norm Bestellung: Die ersten beiden Stellen der Artikelnummer D-Norm gegen die Zahl in Klammern austauschen.

CINTRE-R (Serie 32513200)

Garnitur mit stabiler Metall-Unterkonstruktion, Dreh-Verbundrosetten, Hochhaltefeder, Kugellager-Top Speed Comfort, fest/drehbar gelagert-Schnellmontagesystem, *ohne Madenschraube, für höchste Beanspruchung! Das patentierte Beschlagsystem. Geprüft nach EN 1906 Gebrauchskategorie 3*/4, EN 1634-2.

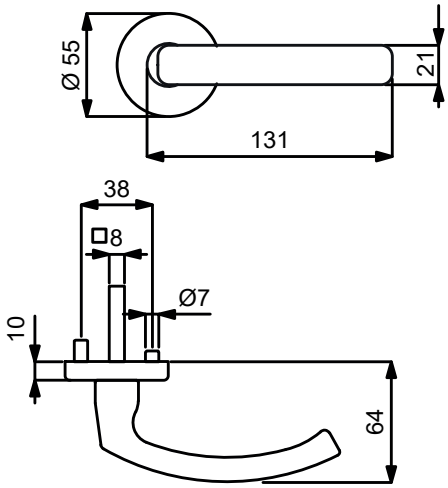

Modelle mit Stift ZT 8 (8,5/8) mm, WC-Riegel 8 (7) mm

PZ WC Knopf

Prüfqualität	GK3		GK4 Objektqualität		GK4 / Kugellager Objektqualität	
Zimmertürgarnituren						
Ausführung	Edelstahl-sat.	€/GRT	Edelstahl-sat.	€/GRT	Edelstahl-sat.	€/GRT
BB	**(82) / 32.51.3200**	**51,90**	**(82) / 32.54.3200**	**67,80**	**(82) / 32.57.3200**	**78,40**
PZ	**(82) / 32.51.3210**	**51,90**	**(82) / 32.54.3210**	**67,80**	**(82) / 32.57.3210**	**78,40**
WC	**(82) / 32.51.3240**	**67,80**	**(82) / 32.54.3240**	**83,70**	**(82) / 32.57.3240**	**94,30**
WC mit Sichtfenster	**(82) / 32.51.3240S**	**83,70**	**(82) / 32.54.3240S**	**99,60**	**(82) / 32.57.3240S**	**110,20**
Wohnungseingangsgarnituren mit Knopf/Drücker						
Ausführung	Edelstahl-sat.	€/GRT	Edelstahl-sat.	€/GRT	Edelstahl-sat.	€/GRT
PZ DIN rechts	**(82) / 32.51.3220**	**73,10**	**(82) / 32.54.3220**	**89,00**	**(82) / 32.57.3220**	**99,60**
PZ DIN links	**(82) / 32.51.3230**	**73,10**	**(82) / 32.54.3230**	**89,00**	**(82) / 32.57.3230**	**99,60**
Feuerschutzgarnituren mit 9/8 (8,5/8) mm Stift TS 47-56 (37-42) mm						
Ausführung	Edelstahl-sat.	€/GRT	Edelstahl-sat.	€/GRT	Edelstahl-sat.	€/GRT
Drücker/Drücker	-	-	**(82) / 32.54.3210FS**	**89,00**	**(82) / 32.57.3210FS**	**99,60**
Knopf/Dr. DIN re.	-	-	**(82) / 32.54.3220FS**	**110,20**	**(82) / 32.57.3220FS**	**120,80**
Knopf/Dr. DIN li.	-	-	**(82) / 32.54.3230FS**	**110,20**	**(82) / 32.57.3230FS**	**120,80**
Garnituren für Türen inkl. Drückerrosetten, ohne Schlüsselrosetten						
Ausführung	Edelstahl-sat.	€/GRT	Edelstahl-sat.	€/GRT	Edelstahl-sat.	€/GRT
Paar mit Rosette	**(82) / 32.51.3190**	**46,60**	**(82) / 32.54.3190**	**59,40**	**(82) / 32.57.3190**	**70,00**
Halbgarnituren für Zimmertüren (ohne Stift)						
Ausführung	Edelstahl-sat.	€/GRT	Edelstahl-sat.	€/GRT	Edelstahl-sat.	€/GRT
BB DIN rechts	**32.51.3350**	**26,50**	**32.54.3350**	**33,90**	**32.57.3350**	**39,20**
BB DIN links	**32.51.3360**	**26,50**	**32.54.3360**	**33,90**	**32.57.3360**	**39,20**
Halbgarnituren für Haustüren, mit Metallunterkonstruktion (ohne Stift)						
Ausführung	Edelstahl-sat.	€/GRT	Edelstahl-sat.	€/GRT	Edelstahl-sat.	€/GRT
PZ DIN rechts	-	-	**32.54.3370**	**37,10**	**32.57.3370**	**42,40**
PZ DIN links	-	-	**32.54.3380**	**37,10**	**32.57.3380**	**42,40**
Ganzglastür-Drückerpaar						
Ausführung	Edelstahl-sat.	€/PR	Edelstahl-sat.	€/PR	Edelstahl-sat.	€/PR
Drückerpaar	**32.85.3070**	**33,90**	**32.85.3070**	**33,90**	**32.85.3070**	**33,90**
Drückerlochteil Basic						
Ausführung	Edelstahl-sat.	€/STK	Edelstahl-sat.	€/STK	Edelstahl-sat.	€/STK
Drückerlochteil re./li.	**32.85.3160**	**15,90**	**32.85.3160**	**15,90**	**32.85.3160**	**15,90**

6 % Preisanpassung seit 01.08.2018 bereits eingerechnet
Bitte weitere 9% Preisanpassung ab 01.02.2022 einberechnen.

CINTRE SQUARE-R (Serie 32521200)

Garnitur mit stabiler Metall-Unterkonstruktion, Dreh-Verbundrosetten, Hochhaltefeder, Kugellager-Top Speed Comfort, fest/drehbar gelagert-Schnellmontagesystem, *ohne Madenschraube, für höchste Beanspruchung! Das patentierte Beschlagsystem. Geprüft nach EN 1906 Gebrauchskategorie 3*/4, EN 1634-2.

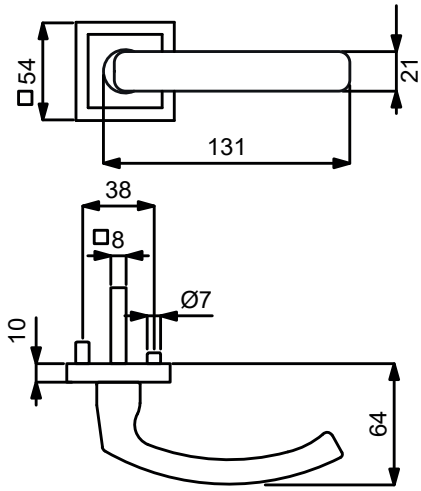

PZ WC Knopf

Modelle mit Stift ZT 8 (8,5/8) mm, WC-Riegel 8 (7) mm

Prüfqualität	GK3		GK4 Objektqualität		GK4 / Kugellager Objektqualität	
Zimmertürgarnituren						
Ausführung	Edelstahl-sat.	€/GRT	Edelstahl-sat.	€/GRT	Edelstahl-sat.	€/GRT
BB	**(82) / 32.52.1200**	**73,10**	**(82) / 32.56.1200**	**89,00**	**(82) / 32.58.1200**	**99,60**
PZ	**(82) / 32.52.1210**	**73,10**	**(82) / 32.56.1210**	**89,00**	**(82) / 32.58.1210**	**99,60**
WC	**(82) / 32.52.1240**	**89,00**	**(82) / 32.56.1240**	**104,90**	**(82) / 32.58.1240**	**115,50**
Wohnungseingangsgarnituren mit Knopf/Drücker						
Ausführung	Edelstahl-sat.	€/GRT	Edelstahl-sat.	€/GRT	Edelstahl-sat.	€/GRT
PZ DIN rechts	**(82) / 32.52.1220**	**94,30**	**(82) / 32.56.1220**	**110,20**	**(82) / 32.58.1220**	**120,80**
PZ DIN links	**(82) / 32.52.1230**	**94,30**	**(82) / 32.56.1230**	**110,20**	**(82) / 32.58.1230**	**120,80**
Feuerschutzgarnituren mit 9/8 (8,5/8) mm Stift TS 47-56 (37-42) mm						
Ausführung	Edelstahl-sat.	€/GRT	Edelstahl-sat.	€/GRT	Edelstahl-sat.	€/GRT
Drücker/Drücker	**-**	**-**	**(82) / 32.56.1210FS**	**110,20**	**(82) / 32.58.1210FS**	**120,80**
Knopf/Dr. DIN re.	**-**	**-**	**(82) / 32.56.1220FS**	**131,40**	**(82) / 32.58.1220FS**	**142,00**
Knopf/Dr. DIN li.	**-**	**-**	**(82) / 32.56.1230FS**	**131,40**	**(82) / 32.58.1230FS**	**142,00**
Garnituren für Türen inkl. Drückerrosetten, ohne Schlüsselrosetten						
Ausführung	Edelstahl-sat.	€/GRT	Edelstahl-sat.	€/GRT	Edelstahl-sat.	€/GRT
Paar mit Rosette	**(82) / 32.52.1250**	**67,80**	**(82) / 32.56.1250**	**80,60**	**(82) / 32.58.1250**	**91,20**
Halbgarnituren für Zimmertüren (ohne Stift)						
Ausführung	Edelstahl-sat.	€/GRT	Edelstahl-sat.	€/GRT	Edelstahl-sat.	€/GRT
BB DIN rechts	**32.52.1260**	**37,10**	**32.56.1260**	**44,50**	**32.58.1260**	**49,80**
BB DIN links	**32.52.1270**	**37,10**	**32.56.1270**	**44,50**	**32.58.1270**	**49,80**
Halbgarnituren für Haustüren, mit Metallunterkonstruktion (ohne Stift)						
Ausführung	Edelstahl-sat.	€/GRT	Edelstahl-sat.	€/GRT	Edelstahl-sat.	€/GRT
PZ DIN rechts	**-**	**-**	**32.56.1280**	**47,70**	**32.58.1280**	**53,00**
PZ DIN links	**-**	**-**	**32.56.1290**	**47,70**	**32.58.1290**	**53,00**
Ganzglastür-Drückerpaar						
Ausführung	Edelstahl-sat.	€/PR	Edelstahl-sat.	€/PR	Edelstahl-sat.	€/PR
Drückerpaar	**32.85.3070**	**33,90**	**32.85.3070**	**33,90**	**32.85.3070**	**33,90**
Drückerlochteil Basic						
Ausführung	Edelstahl-sat.	€/STK	Edelstahl-sat.	€/STK	Edelstahl-sat.	€/STK
Drückerlochteil re./li.	**32.85.3160**	**15,90**	**32.85.3160**	**15,90**	**32.85.3160**	**15,90**

ACHTUNG UNTERSCHIEDLICHE NORMEN - SO BESTELLEN SIE RICHTIG:
D-Norm Bestellung: Artikelnummer ohne Zahl in Klammern.
Ö-Norm Bestellung: Die ersten beiden Stellen der Artikelnummer D-Norm gegen die Zahl in Klammern austauschen.

CINTRE-R (Serie 32501000)

Garnitur mit stabiler Metall-Unterkonstruktion, Dreh-Verbundrosetten 4 mm flach, fest/drehbar gelagert, *ohne Madenschraube.
Bündige bzw. auf Türblatt Montage, für höchste Beanspruchung! Das patentierte Beschlagsystem.
Geprüft nach EN 1906 Gebrauchskategorie 3*/4, EN 1634-2.

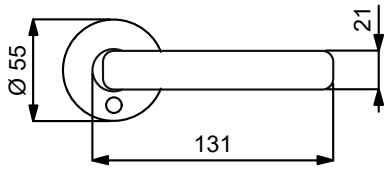

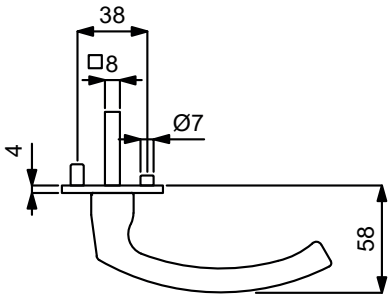

Modelle mit Stift ZT 8 (8,5/8) mm, WC-Riegel 8 (7) mm

Prüfqualität	**GK3**		**GK4 Objektqualität**	
Zimmertürgarnituren				
Ausführung	Edelstahl-sat.	€/GRT	Edelstahl-sat.	€/GRT
BB	**(82) / 32.50.1000**	**67,80**	**(82) / 32.64.1000**	**83,70**
PZ	**(82) / 32.50.1010**	**67,80**	**(82) / 32.64.1010**	**83,70**
WC	**(82) / 32.50.1040**	**83,70**	**(82) / 32.64.1040**	**99,60**
Wohnungseingangsgarnituren mit Knopf/Drücker				
Ausführung	Edelstahl-sat.	€/GRT	Edelstahl-sat.	€/GRT
PZ DIN re./li.	**(82) / 32.50.1020**	**89,00**	**-**	**-**
PZ DIN rechts	**-**	**-**	**(82) / 32.64.1020**	**104,90**
PZ DIN links	**-**	**-**	**(82) / 32.64.1030**	**104,90**
Feuerschutzgarnituren mit 9/8 (8,5/8) mm Stift TS 45-54 (37-42) mm				
Ausführung	Edelstahl-sat.	€/GRT	Edelstahl-sat.	€/GRT
Drücker/Drücker	**-**	**-**	**(82) / 32.64.1010FS**	**104,90**
Knopf/Dr. DIN re.	**-**	**-**	**(82) / 32.64.1020FS**	**126,10**
Knopf/Dr. DIN li.	**-**	**-**	**(82) / 32.64.1030FS**	**126,10**
Garnituren für Türen inkl. Drückerrosetten, ohne Schlüsselrosetten				
Ausführung	Edelstahl-sat.	€/GRT	Edelstahl-sat.	€/GRT
Paar mit Rosette	**(82) / 32.50.1060**	**62,50**	**(82) / 32.64.1060**	**75,30**
Halbgarnituren für Zimmertüren (ohne Stift)				
Ausführung	Edelstahl-sat.	€/GRT	Edelstahl-sat.	€/GRT
BB DIN re./li.	**32.50.1050**	**33,90**	**-**	**-**
BB DIN rechts	**-**	**-**	**32.64.1050**	**42,40**
BB DIN links	**-**	**-**	**32.64.1080**	**42,40**
Halbgarnituren für Haustüren, mit Metallunterkonstruktion (ohne Stift)				
Ausführung	Edelstahl-sat.	€/GRT	Edelstahl-sat.	€/GRT
PZ DIN rechts	**-**	**-**	**32.64.1070**	**45,60**
PZ DIN links	**-**	**-**	**32.64.1090**	**45,60**
Ganzglastür-Drückerpaar				
Ausführung	Edelstahl-sat.	€/PR	Edelstahl-sat.	€/PR
Drückerpaar	**32.85.3070**	**33,90**	**32.85.3070**	**33,90**
Drückerlochteil Basic				
Ausführung	Edelstahl-sat.	€/STK	Edelstahl-sat.	€/STK
Drückerlochteil re./li.	**32.85.3160**	**15,90**	**32.85.3160**	**15,90**

Das könnte Sie auch interessieren:

Passender Schutzbeschlag:
Seite 348

Passender Fenstergriff:
Seite 454

Passender Glastürbeschlag:
ab Seite 590

Passender Stossgriff:
ab Seite 490

6 % Preisanpassung seit 01.08.2018 bereits eingerechnet
Bitte weitere 9% Preisanpassung ab 01.02.2022 einberechnen.

CINTRE SQUARE-R (Serie 32452400)

Garnitur mit stabiler Metallkonstruktion, Dübeltechnik, Rosetten 2 mm flach, für hohe Beanspruchung!
Geprüft nach EN 1906 Gebrauchskategorie 3.

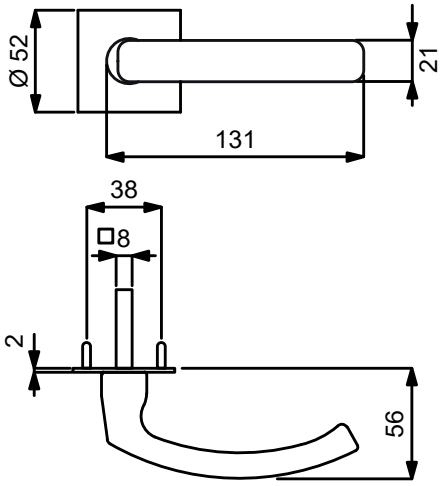

PZ WC Knopf

Modelle mit Stift ZT 8 (8,5/8) mm, WC-Riegel 8 (7) mm

Prüfqualität	**GK3**	
Zimmertürgarnituren		
Ausführung	Edelstahl-sat.	€/GRT
BB	**(82) / 32.45.2400**	**57,20**
PZ	**(82) / 32.45.2410**	**57,20**
WC	**(82) / 32.45.2420**	**73,10**
Wohnungseingangsgarnituren mit Knopf/Drücker		
Ausführung	Edelstahl-sat.	€/GRT
PZ DIN re./li.	**(82) / 32.45.2430**	**78,40**
Garnituren für Türen inkl. Drückerrosetten, ohne Schlüsselrosetten		
Ausführung	Edelstahl-sat.	€/GRT
Paar mit Rosette	**(82) / 32.45.2440**	**51,90**
Halbgarnituren für Zimmertüren (ohne Stift)		
Ausführung	Edelstahl-sat.	€/GRT
BB DIN re./li.	**32.45.2450**	**28,60**
Ganzglastür-Drückerpaar		
Ausführung	Edelstahl-sat.	€/PR
Drückerpaar	**32.85.3070**	**33,90**
Drückerlochteil Basic		
Ausführung	Edelstahl-sat.	€/STK
Drückerlochteil re./li.	**32.85.3160**	**15,90**

Das könnte Sie auch interessieren:

ZUBEHÖR
Rund um die Türe
ab Seite 620

ACHTUNG UNTERSCHIEDLICHE NORMEN - SO BESTELLEN SIE RICHTIG:
D-Norm Bestellung: Artikelnummer ohne Zahl in Klammern.
Ö-Norm Bestellung: Die ersten beiden Stellen der Artikelnummer D-Norm gegen die Zahl in Klammern austauschen.

CINTRE SQUARE-LS (Serie 32452500)

Garnitur mit stabiler Metallkonstruktion, Dübeltechnik, Langschild 2 mm flach, für hohe Beanspruchung!
Geprüft nach EN 1906 Gebrauchskategorie 3.

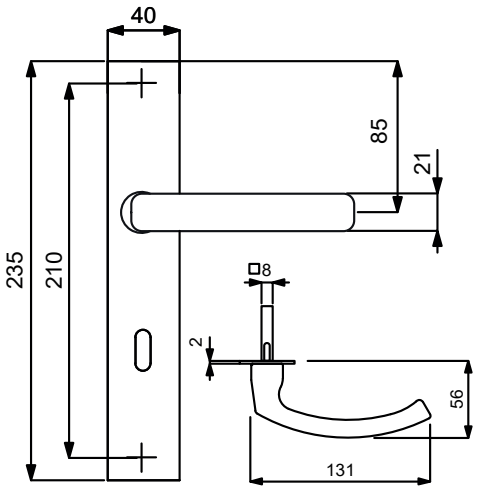

PZ

WC

Knopf

Modelle mit Stift ZT 8 (8,5/8) mm, WC-Riegel 8 (7) mm

Prüfqualität	**GK3**	
Zimmertürgarnituren		
Ausführung	Edelstahl-sat.	€/GRT
BB	**(82) / 32.45.2500**	**61,50**
PZ	**(82) / 32.45.2510**	**61,50**
WC	**(82) / 32.45.2520**	**77,40**
Wohnungseingangsgarnituren mit Knopf/Drücker		
Ausführung	Edelstahl-sat.	€/GRT
PZ DIN re./li.	**(82) / 32.45.2530**	**82,70**
Halbgarnituren für Zimmertüren (ohne Stift)		
Ausführung	Edelstahl-sat.	€/GRT
BB DIN re./li.	**(82) / 32.45.2550**	**30,70**
Ganzglastür-Drückerpaar		
Ausführung	Edelstahl-sat.	€/PR
Drückerpaar	**32.85.3070**	**33,90**
Drückerlochteil Basic		
Ausführung	Edelstahl-sat.	€/STK
Drückerlochteil re./li.	**32.85.3160**	**15,90**

Das könnte Sie auch interessieren:

ZUBEHÖR
Rund um die Türe
ab Seite 620

6 % Preisanpassung seit 01.08.2018 bereits eingerechnet
Bitte weitere 9% Preisanpassung ab 01.02.2022 einberechnen.

CINTRE-LS (Serie 32841500)

Garnitur mit stabiler Metallkonstruktion, sichtbar verschraubt, mit Hochhaltefeder, für hohe Beanspruchung!
Das patentierte Beschlagsystem.
Geprüft nach EN 1906 Gebrauchskategorie 3, EN 1634-2.

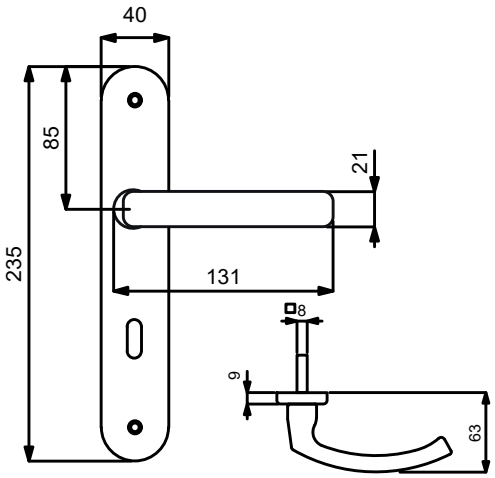

VARIOSTAR BASIC

Modelle mit Stift ZT 8 (8,5/8) mm, WC-Riegel 8 (7) mm

PZ

WC

Knopf

Prüfqualität	**GK3**	
Zimmertürgarnituren		
Ausführung	Edelstahl-sat.	€/GRT
BB	**(82) / 32.84.1500**	**61,50**
PZ	**(82) / 32.84.1510**	**61,50**
WC	**(82) / 32.84.1540**	**77,40**
Wohnungseingangsgarnituren mit Knopf/Drücker		
Ausführung	Edelstahl-sat.	€/GRT
PZ DIN rechts	**(82) / 32.84.1520**	**82,70**
PZ DIN links	**(82) / 32.84.1530**	**82,70**
Feuerschutzgarnituren Ö-Norm mit 8,5/8 mm Stift TS 37-42 mm		
Ausführung	Edelstahl-sat.	€/GRT
Drücker/Drücker	**82.84.1510FS**	**82,70**
Knopf/Dr. DIN re.	**82.84.1520FS**	**103,90**
Knopf/Dr. DIN li.	**82.84.1530FS**	**103,90**
Halbgarnituren für Zimmertüren (ohne Stift)		
Ausführung	Edelstahl-sat.	€/GRT
BB DIN rechts	**(82) / 32.84.1550**	**30,70**
BB DIN links	**(82) / 32.84.1560**	**30,70**
Ganzglastür-Drückerpaar		
Ausführung	Edelstahl-sat.	€/PR
Drückerpaar	**32.85.3070**	**33,90**
Drückerlochteil Basic		
Ausführung	Edelstahl-sat.	€/STK
Drückerlochteil re./li.	**32.85.3160**	**15,90**

Das könnte Sie auch interessieren:

ZUBEHÖR
Rund um die Türe
ab Seite 620

ACHTUNG UNTERSCHIEDLICHE NORMEN - SO BESTELLEN SIE RICHTIG:
D-Norm Bestellung: Artikelnummer ohne Zahl in Klammern.
Ö-Norm Bestellung: Die ersten beiden Stellen der Artikelnummer D-Norm gegen die Zahl in Klammern austauschen.

ARENA-R (Serie 32512400)

Garnitur mit stabiler Metall-Unterkonstruktion, Dreh-Verbundrosetten, Hochhaltefeder, Kugellager-Top Speed Comfort, fest/drehbar gelagert-Schnellmontagesystem, *ohne Madenschraube, für höchste Beanspruchung! Das patentierte Beschlagsystem. Geprüft nach EN 1906 Gebrauchskategorie 3*/4, DIN 18273, EN 1634-2.

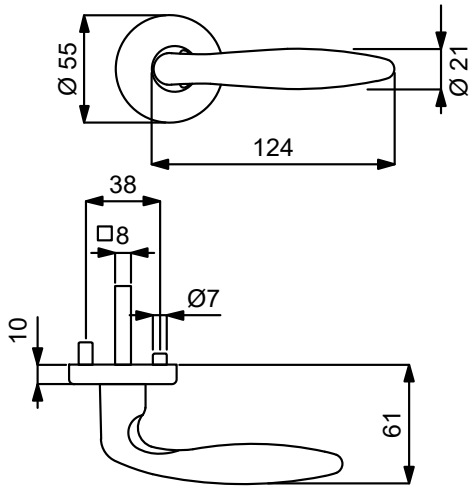

PZ WC Knopf

Modelle mit Stift ZT 8 (8,5/8) mm, WC-Riegel 8 (7) mm

Prüfqualität	GK3		GK4 Objektqualität		GK4 / Kugellager Objektqualität	
Zimmertürgarnituren						
Ausführung	Edelstahl-sat.	€/GRT	Edelstahl-sat.	€/GRT	Edelstahl-sat.	€/GRT
BB	**(82) / 32.51.2400**	**50,90**	**(82) / 32.54.2400**	**66,80**	**(82) / 32.57.2400**	**77,40**
PZ	**(82) / 32.51.2410**	**50,90**	**(82) / 32.54.2410**	**66,80**	**(82) / 32.57.2410**	**77,40**
WC	**(82) / 32.51.2440**	**66,80**	**(82) / 32.54.2440**	**82,70**	**(82) / 32.57.2440**	**93,30**
WC mit Sichtfenster	**(82) / 32.51.2440S**	**82,70**	**(82) / 32.54.2440S**	**98,60**	**(82) / 32.57.2440S**	**109,20**
Wohnungseingangsgarnituren mit Knopf/Drücker						
Ausführung	Edelstahl-sat.	€/GRT	Edelstahl-sat.	€/GRT	Edelstahl-sat.	€/GRT
PZ DIN rechts	**(82) / 32.51.2420**	**72,10**	**(82) / 32.54.2420**	**88,00**	**(82) / 32.57.2420**	**98,60**
PZ DIN links	**(82) / 32.51.2430**	**72,10**	**(82) / 32.54.2430**	**88,00**	**(82) / 32.57.2430**	**98,60**
Feuerschutzgarnituren mit 9 (8,5/8) mm Stift TS 47-56 (37-42) mm						
Ausführung	Edelstahl-sat.	€/GRT	Edelstahl-sat.	€/GRT	Edelstahl-sat.	€/GRT
Drücker/Drücker	-	-	**(82) / 32.54.2410FS**	**88,00**	**(82) / 32.57.2410FS**	**98,60**
Knopf/Dr. DIN re.	-	-	**(82) / 32.54.2420FS**	**109,20**	**(82) / 32.57.2420FS**	**119,80**
Knopf/Dr. DIN li.	-	-	**(82) / 32.54.2430FS**	**109,20**	**(82) / 32.57.2430FS**	**119,80**
Garnituren für Türen inkl. Drückerrosetten, ohne Schlüsselrosetten						
Ausführung	Edelstahl-sat.	€/GRT	Edelstahl-sat.	€/GRT	Edelstahl-sat.	€/GRT
Paar mit Rosette	**(82) / 32.51.2590**	**45,60**	**(82) / 32.54.2590**	**58,30**	**(82) / 32.57.2590**	**68,90**
Halbgarnituren für Zimmertüren (ohne Stift)						
Ausführung	Edelstahl-sat.	€/GRT	Edelstahl-sat.	€/GRT	Edelstahl-sat.	€/GRT
BB DIN rechts	**32.51.2550**	**25,40**	**32.54.2550**	**33,90**	**32.57.2550**	**39,20**
BB DIN links	**32.51.2560**	**25,40**	**32.54.2560**	**33,90**	**32.57.2560**	**39,20**
Halbgarnituren für Haustüren, mit Metallunterkonstruktion (ohne Stift)						
Ausführung	Edelstahl-sat.	€/GRT	Edelstahl-sat.	€/GRT	Edelstahl-sat.	€/GRT
PZ DIN rechts	-	-	**32.54.2570**	**37,10**	**32.57.2570**	**42,40**
PZ DIN links	-	-	**32.54.2580**	**37,10**	**32.57.2580**	**42,40**
Ganzglastür-Drückerpaar						
Ausführung	Edelstahl-sat.	€/PR	Edelstahl-sat.	€/PR	Edelstahl-sat.	€/PR
Drückerpaar	**32.85.8470**	**25,40**	**32.85.8470**	**25,40**	**32.85.8470**	**25,40**
Drückerlochteil Basic						
Ausführung	Edelstahl-sat.	€/STK	Edelstahl-sat.	€/STK	Edelstahl-sat.	€/STK
Drückerlochteil re./li.	**32.85.8560**	**11,70**	**32.85.8560**	**11,70**	**32.85.8560**	**11,70**

ACHTUNG UNTERSCHIEDLICHE NORMEN - SO BESTELLEN SIE RICHTIG:
D-Norm Bestellung: Artikelnummer ohne Zahl in Klammern.
Ö-Norm Bestellung: Die ersten beiden Stellen der Artikelnummer D-Norm gegen die Zahl in Klammern austauschen.

ARENA-R (Serie 32500200)

Garnitur mit stabiler Metall-Unterkonstruktion, Dreh-Verbundrosetten 4 mm flach, fest/drehbar gelagert, *ohne Madenschraube.
Bündige bzw. auf Türblatt Montage, für hohe Beanspruchung! Das patentierte Beschlagsystem.
Geprüft nach EN 1906 Gebrauchskategorie 3*/4, DIN 18273, EN 1634-2.

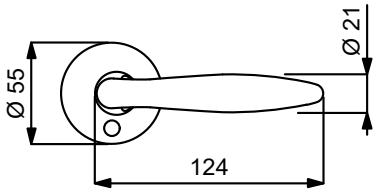

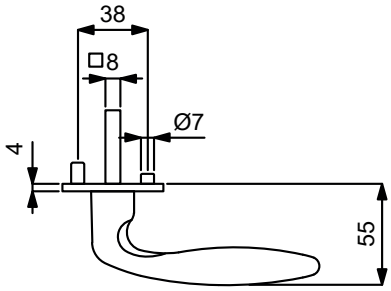

Modelle mit Stift ZT 8 (8,5/8) mm, WC-Riegel 8 (7) mm

Prüfqualität	**GK3**		**GK4 Objektqualität**	
Zimmertürgarnituren				
Ausführung	Edelstahl-sat.	€/GRT	Edelstahl-sat.	€/GRT
BB	**(82) / 32.50.0200**	**61,50**	**(82) / 32.64.0200**	**77,40**
PZ	**(82) / 32.50.0210**	**61,50**	**(82) / 32.64.0210**	**77,40**
WC	**(82) / 32.50.0230**	**77,40**	**(82) / 32.64.0230**	**93,30**
Wohnungseingangsgarnituren mit Knopf/Drücker				
Ausführung	Edelstahl-sat.	€/GRT	Edelstahl-sat.	€/GRT
PZ DIN re./li.	**(82) / 32.50.0220**	**82,70**	**-**	**-**
PZ DIN rechts	**-**	**-**	**(82) / 32.64.0220**	**98,60**
PZ DIN links	**-**	**-**	**(82) / 32.64.0260**	**98,60**
Feuerschutzgarnituren mit 9 (8,5/8) mm Stift TS 45-54 (37-42) mm				
Ausführung	Edelstahl-sat.	€/GRT	Edelstahl-sat.	€/GRT
Drücker/Drücker	**-**	**-**	**(82) / 32.64.0210FS**	**98,60**
Knopf/Dr. DIN re.	**-**	**-**	**(82) / 32.64.0220FS**	**119,80**
Knopf/Dr. DIN li.	**-**	**-**	**(82) / 32.64.0260FS**	**119,80**
Garnituren für Türen inkl. Drückerrosetten, ohne Schlüsselrosetten				
Ausführung	Edelstahl-sat.	€/GRT	Edelstahl-sat.	€/GRT
Paar mit Rosette	**(82) / 32.50.0280**	**56,20**	**(82) / 32.64.0280**	**68,90**
Halbgarnituren für Zimmertüren (ohne Stift)				
Ausführung	Edelstahl-sat.	€/GRT	Edelstahl-sat.	€/GRT
BB DIN re./li.	**32.50.0240**	**30,70**	**-**	**-**
BB DIN rechts	**-**	**-**	**32.64.0240**	**39,20**
BB DIN links	**-**	**-**	**32.64.0270**	**39,20**
Halbgarnituren für Haustüren, mit Metallunterkonstruktion (ohne Stift)				
Ausführung	Edelstahl-sat.	€/GRT	Edelstahl-sat.	€/GRT
PZ DIN rechts	**-**	**-**	**32.64.0250**	**42,40**
PZ DIN links	**-**	**-**	**32.64.0290**	**42,40**
Ganzglastür-Drückerpaar				
Ausführung	Edelstahl-sat.	€/PR	Edelstahl-sat.	€/PR
Drückerpaar	**32.85.8470**	**25,40**	**32.85.8470**	**25,40**
Drückerlochteil Basic				
Ausführung	Edelstahl-sat.	€/STK	Edelstahl-sat.	€/STK
Drückerlochteil re./li.	**32.85.8560**	**11,70**	**32.85.8560**	**11,70**

Das könnte Sie auch interessieren:

Passender Schutzbeschlag:
Seite 348

Passender Fenstergriff:
Seite 454

Passender Glastürbeschlag:
ab Seite 590

6 % Preisanpassung seit 01.08.2018 bereits eingerechnet
Bitte weitere 9% Preisanpassung ab 01.02.2022 einberechnen.

ARENA-R (Serie 32452000)

Garnitur mit stabiler Metallkonstruktion, Dübeltechnik, Rosetten 2 mm flach, für hohe Beanspruchung!
Geprüft nach EN 1906 Gebrauchskategorie 3.

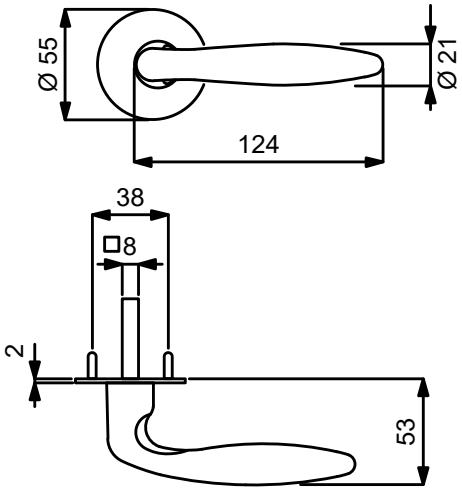

PZ WC Knopf

Modelle mit Stift ZT 8 (8,5/8) mm, WC-Riegel 8 (7) mm

Prüfqualität	**GK3**	
Zimmertürgarnituren		
Ausführung	Edelstahl-sat.	€/GRT
BB	**(82) / 32.45.2000**	**55,10**
PZ	**(82) / 32.45.2010**	**55,10**
WC	**(82) / 32.45.2020**	**71,00**
Wohnungseingangsgarnituren mit Knopf/Drücker		
Ausführung	Edelstahl-sat.	€/GRT
PZ DIN re./li.	**(82) / 32.45.2030**	**76,30**
Garnituren für Türen inkl. Drückerrosetten, ohne Schlüsselrosetten		
Ausführung	Edelstahl-sat.	€/GRT
Paar mit Rosette	**(82) / 32.45.2040**	**49,80**
Halbgarnituren für Zimmertüren (ohne Stift)		
Ausführung	Edelstahl-sat.	€/GRT
BB DIN re./li.	**32.45.2050**	**27,60**
Ganzglastür-Drückerpaar		
Ausführung	Edelstahl-sat.	€/PR
Drückerpaar	**32.85.8470**	**25,40**
Drückerlochteil Basic		
Ausführung	Edelstahl-sat.	€/STK
Drückerlochteil re./li.	**32.85.8560**	**11,70**

ACHTUNG UNTERSCHIEDLICHE NORMEN - SO BESTELLEN SIE RICHTIG:
D-Norm Bestellung: Artikelnummer ohne Zahl in Klammern.
Ö-Norm Bestellung: Die ersten beiden Stellen der Artikelnummer D-Norm gegen die Zahl in Klammern austauschen.

ARENA-LS (Serie 32452100)

Garnitur mit stabiler Metallkonstruktion, Dübeltechnik, Langschild 2 mm flach, für hohe Beanspruchung!
Geprüft nach EN 1906 Gebrauchskategorie 3.

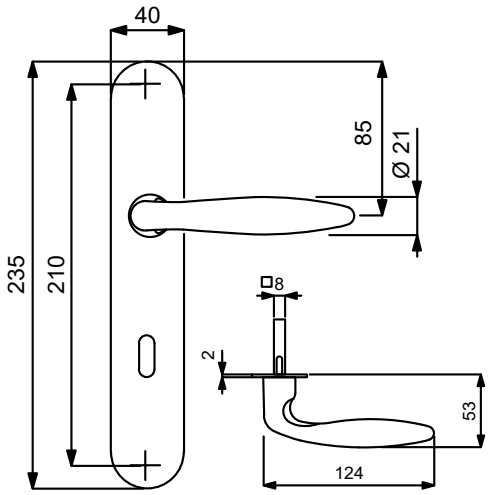

PZ

WC

Knopf

Modelle mit Stift ZT 8 (8,5/8) mm, WC-Riegel 8 (7) mm

Prüfqualität	**GK3**	
Zimmertürgarnituren		
Ausführung	Edelstahl-sat.	€/GRT
BB	**(82) / 32.45.2100**	**59,40**
PZ	**(82) / 32.45.2110**	**59,40**
WC	**(82) / 32.45.2120**	**75,30**
Wohnungseingangsgarnituren mit Knopf/Drücker		
Ausführung	Edelstahl-sat.	€/GRT
PZ DIN re./li.	**(82) / 32.45.2130**	**80,60**
Halbgarnituren für Zimmertüren (ohne Stift)		
Ausführung	Edelstahl-sat.	€/GRT
BB DIN re./li.	**(82) / 32.45.2150**	**29,70**
Ganzglastür-Drückerpaar		
Ausführung	Edelstahl-sat.	€/PR
Drückerpaar	**32.85.8470**	**25,40**
Drückerlochteil Basic		
Ausführung	Edelstahl-sat.	€/STK
Drückerlochteil re./li.	**32.85.8560**	**11,70**

Das könnte Sie auch interessieren:

ZUBEHÖR
Rund um die Türe
ab Seite 620

6 % Preisanpassung seit 01.08.2018 bereits eingerechnet
Bitte weitere 9% Preisanpassung ab 01.02.2022 einberechnen.

ARENA-LS (Serie 32858400)

Garnitur mit stabiler Metallkonstruktion, sichtbar verschraubt, mit Hochhaltefeder, für hohe Beanspruchung!
Das patentierte Beschlagsystem.
Geprüft nach EN 1906 Gebrauchskategorie 3, EN 1634-2.

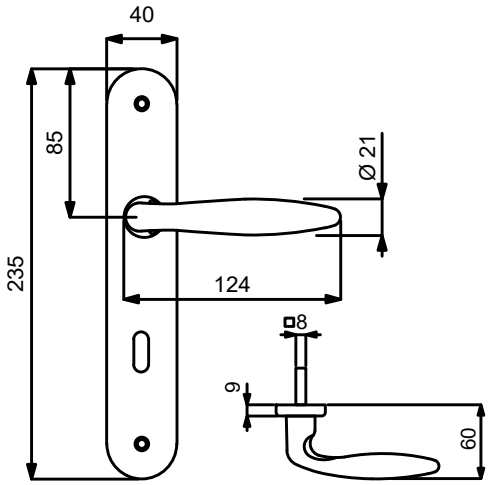

VARIOSTAR BASIC

PZ

WC

Knopf

Modelle mit Stift ZT 8 (8,5/8) mm, WC-Riegel 8 (7) mm

Prüfqualität	**GK3**	
Zimmertürgarnituren		
Ausführung	Edelstahl-sat.	€/GRT
BB	**(82) / 32.85.8400**	**50,90**
PZ	**(82) / 32.85.8410**	**50,90**
WC	**(82) / 32.85.8440**	**66,80**
Wohnungseingangsgarnituren mit Knopf/Drücker		
Ausführung	Edelstahl-sat.	€/GRT
PZ DIN rechts	**(82) / 32.85.8420**	**72,10**
PZ DIN links	**(82) / 32.85.8430**	**72,10**
Feuerschutzgarnituren Ö-Norm mit 8,5/8 mm Stift TS 37-42 mm		
Ausführung	Edelstahl-sat.	€/GRT
Drücker/Drücker	**82.85.8410FS**	**72,10**
Knopf/Dr. DIN re.	**82.85.8420FS**	**93,30**
Knopf/Dr. DIN li.	**82.85.8430FS**	**93,30**
Halbgarnituren für Zimmertüren (ohne Stift)		
Ausführung	Edelstahl-sat.	€/GRT
BB DIN rechts	**(82) / 32.85.8450**	**25,40**
BB DIN links	**(82) / 32.85.8460**	**25,40**
Ganzglastür-Drückerpaar		
Ausführung	Edelstahl-sat.	€/PR
Drückerpaar	**32.85.8470**	**25,40**
Drückerlochteil Basic		
Ausführung	Edelstahl-sat.	€/STK
Drückerlochteil re./li.	**32.85.8560**	**11,70**

ACHTUNG UNTERSCHIEDLICHE NORMEN - SO BESTELLEN SIE RICHTIG:
D-Norm Bestellung: Artikelnummer ohne Zahl in Klammern.
Ö-Norm Bestellung: Die ersten beiden Stellen der Artikelnummer D-Norm gegen die Zahl in Klammern austauschen.

MALIBU-R (Serie 32539400)

Garnitur mit stabiler Metall-Unterkonstruktion, Dreh-Verbundrosetten, Hochhaltefeder, Kugellager-Top Speed Comfort, fest/drehbar gelagert-Schnellmontagesystem, *ohne Madenschraube, für höchste Beanspruchung! Das patentierte Beschlagsystem. Geprüft nach EN 1906 Gebrauchskategorie 3*/4, EN 1634-2.

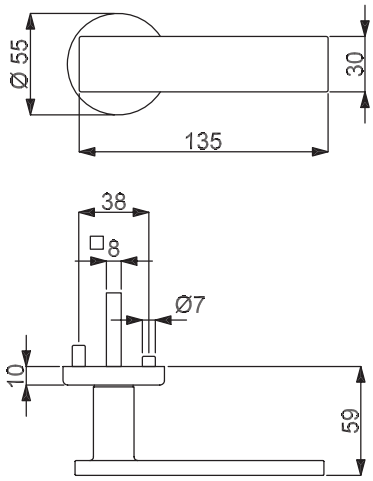

PZ WC Knopf

Modelle mit Stift ZT 8 (8,5/8) mm, WC-Riegel 8 (7) mm

Prüfqualität	GK3		GK4 Objektqualität		GK4 / Kugellager Objektqualität	
Zimmertürgarnituren						
Ausführung	Edelstahl-sat.	€/GRT	Edelstahl-sat.	€/GRT	Edelstahl-sat.	€/GRT
BB	**(82) / 32.53.9400**	**65,70**	**(82) / 32.59.9400**	**81,60**	**(82) / 32.57.9400**	**92,20**
PZ	**(82) / 32.53.9410**	**65,70**	**(82) / 32.59.9410**	**81,60**	**(82) / 32.57.9410**	**92,20**
WC	**(82) / 32.53.9440**	**81,60**	**(82) / 32.59.9440**	**97,50**	**(82) / 32.57.9440**	**108,10**
WC mit Sichtfenster	**(82) / 32.53.9440S**	**97,50**	**(82) / 32.59.9440S**	**113,40**	**(82) / 32.57.9440S**	**124,00**
Wohnungseingangsgarnituren mit Knopf/Drücker						
Ausführung	Edelstahl-sat.	€/GRT	Edelstahl-sat.	€/GRT	Edelstahl-sat.	€/GRT
PZ DIN rechts	**(82) / 32.53.9420**	**86,90**	**(82) / 32.59.9420**	**102,80**	**(82) / 32.57.9420**	**113,40**
PZ DIN links	**(82) / 32.53.9430**	**86,90**	**(82) / 32.59.9430**	**102,80**	**(82) / 32.57.9430**	**113,40**
Feuerschutzgarnituren mit 9/8 (8,5/8) mm Stift TS 47-56 (37-42) mm						
Ausführung	Edelstahl-sat.	€/GRT	Edelstahl-sat.	€/GRT	Edelstahl-sat.	€/GRT
Drücker/Drücker	**-**	**-**	**(82) / 32.59.9410FS**	**102,80**	**(82) / 32.57.9410FS**	**113,40**
Knopf/Dr. DIN re.	**-**	**-**	**(82) / 32.59.9420FS**	**124,00**	**(82) / 32.57.9420FS**	**134,60**
Knopf/Dr. DIN li.	**-**	**-**	**(82) / 32.59.9430FS**	**124,00**	**(82) / 32.57.9430FS**	**134,60**
Garnituren für Türen inkl. Drückerrosetten, ohne Schlüsselrosetten						
Ausführung	Edelstahl-sat.	€/GRT	Edelstahl-sat.	€/GRT	Edelstahl-sat.	€/GRT
Paar mit Rosette	**(82) / 32.53.9450**	**60,40**	**(82) / 32.59.9450**	**76,30**	**(82) / 32.57.9450**	**86,90**
Halbgarnituren für Zimmertüren (ohne Stift)						
Ausführung	Edelstahl-sat.	€/GRT	Edelstahl-sat.	€/GRT	Edelstahl-sat.	€/GRT
BB DIN rechts	**32.53.9460**	**32,90**	**32.59.9460**	**40,30**	**32.57.9460**	**45,60**
BB DIN links	**32.53.9470**	**32,90**	**32.59.9470**	**40,30**	**32.57.9470**	**45,60**
Halbgarnituren für Haustüren, mit Metallunterkonstruktion (ohne Stift)						
Ausführung	Edelstahl-sat.	€/GRT	Edelstahl-sat.	€/GRT	Edelstahl-sat.	€/GRT
PZ DIN rechts	**-**	**-**	**32.59.9480**	**43,50**	**32.57.9480**	**48,80**
PZ DIN links	**-**	**-**	**32.59.9490**	**43,50**	**32.57.9490**	**48,80**
Ganzglastür-Drückerpaar						
Ausführung	Edelstahl-sat.	€/PR	Edelstahl-sat.	€/PR	Edelstahl-sat.	€/PR
Drückerpaar	**32.85.8060**	**29,70**	**32.85.8060**	**29,70**	**32.85.8060**	**29,70**
Drückerlochteil Basic						
Ausführung	Edelstahl-sat.	€/STK	Edelstahl-sat.	€/STK	Edelstahl-sat.	€/STK
Drückerlochteil re./li.	**32.85.7960**	**13,80**	**32.85.7960**	**13,80**	**32.85.7960**	**13,80**

6 % Preisanpassung seit 01.08.2018 bereits eingerechnet
Bitte weitere 9% Preisanpassung ab 01.02.2022 einberechnen.

MALIBU SQUARE-R (Serie 32521000)

Garnitur mit stabiler Metall-Unterkonstruktion, Dreh-Verbundrosetten, Hochhaltefeder, Kugellager-Top Speed Comfort, fest/drehbar gelagert-Schnellmontagesystem, *ohne Madenschraube, für höchste Beanspruchung! Das patentierte Beschlagsystem. Geprüft nach EN 1906 Gebrauchskategorie 3*/4, EN 1634-2.

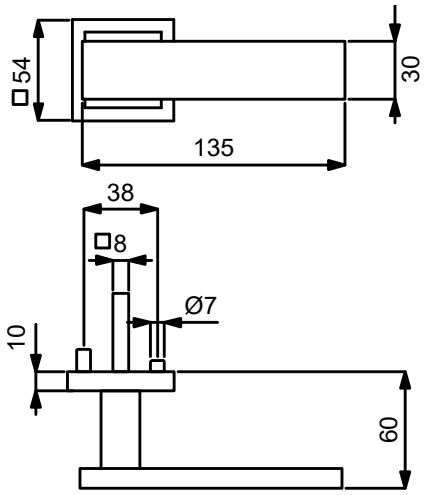

PZ WC Knopf

Modelle mit Stift ZT 8 (8,5/8) mm, WC-Riegel 8 (7) mm

Prüfqualität	GK3		GK4 Objektqualität		GK4 / Kugellager Objektqualität	
Zimmertürgarnituren						
Ausführung	Edelstahl-sat.	€/GRT	Edelstahl-sat.	€/GRT	Edelstahl-sat.	€/GRT
BB	**(82) / 32.52.1000**	**77,40**	**(82) / 32.56.1000**	**93,30**	**(82) / 32.58.1000**	**103,90**
PZ	**(82) / 32.52.1010**	**77,40**	**(82) / 32.56.1010**	**93,30**	**(82) / 32.58.1010**	**103,90**
WC	**(82) / 32.52.1040**	**93,30**	**(82) / 32.56.1040**	**109,20**	**(82) / 32.58.1040**	**119,80**
Wohnungseingangsgarnituren mit Knopf/Drücker						
Ausführung	Edelstahl-sat.	€/GRT	Edelstahl-sat.	€/GRT	Edelstahl-sat.	€/GRT
PZ DIN rechts	**(82) / 32.52.1020**	**98,60**	**(82) / 32.56.1020**	**114,50**	**(82) / 32.58.1020**	**125,10**
PZ DIN links	**(82) / 32.52.1030**	**98,60**	**(82) / 32.56.1030**	**114,50**	**(82) / 32.58.1030**	**125,10**
Feuerschutzgarnituren mit 9/8 (8,5/8) mm Stift TS 47-56 (37-42) mm						
Ausführung	Edelstahl-sat.	€/GRT	Edelstahl-sat.	€/GRT	Edelstahl-sat.	€/GRT
Drücker/Drücker	**-**	**-**	**(82) / 32.56.1010FS**	**114,50**	**(82) / 32.58.1010FS**	**125,10**
Knopf/Dr. DIN re.	**-**	**-**	**(82) / 32.56.1020FS**	**135,70**	**(82) / 32.58.1020FS**	**146,30**
Knopf/Dr. DIN li.	**-**	**-**	**(82) / 32.56.1030FS**	**135,70**	**(82) / 32.58.1030FS**	**146,30**
Garnituren für Türen inkl. Drückerrosetten, ohne Schlüsselrosetten						
Ausführung	Edelstahl-sat.	€/GRT	Edelstahl-sat.	€/GRT	Edelstahl-sat.	€/GRT
Paar mit Rosette	**(82) / 32.52.1050**	**72,10**	**(82) / 32.56.1050**	**84,80**	**(82) / 32.58.1050**	**95,40**
Halbgarnituren für Zimmertüren (ohne Stift)						
Ausführung	Edelstahl-sat.	€/GRT	Edelstahl-sat.	€/GRT	Edelstahl-sat.	€/GRT
BB DIN rechts	**32.52.1060**	**39,20**	**32.56.1060**	**46,60**	**32.58.1060**	**51,90**
BB DIN links	**32.52.1070**	**39,20**	**32.56.1070**	**46,60**	**32.58.1070**	**51,90**
Halbgarnituren für Haustüren, mit Metallunterkonstruktion (ohne Stift)						
Ausführung	Edelstahl-sat.	€/GRT	Edelstahl-sat.	€/GRT	Edelstahl-sat.	€/GRT
PZ DIN rechts	**-**	**-**	**32.56.1080**	**49,80**	**32.58.1080**	**55,10**
PZ DIN links	**-**	**-**	**32.56.1090**	**49,80**	**32.58.1090**	**55,10**
Ganzglastür-Drückerpaar						
Ausführung	Edelstahl-sat.	€/PR	Edelstahl-sat.	€/PR	Edelstahl-sat.	€/PR
Drückerpaar	**32.85.8060**	**29,70**	**32.85.8060**	**29,70**	**32.85.8060**	**29,70**
Drückerlochteil Basic						
Ausführung	Edelstahl-sat.	€/STK	Edelstahl-sat.	€/STK	Edelstahl-sat.	€/STK
Drückerlochteil re./li.	**32.85.7960**	**13,80**	**32.85.7960**	**13,80**	**32.85.7960**	**13,80**

ACHTUNG UNTERSCHIEDLICHE NORMEN - SO BESTELLEN SIE RICHTIG:
D-Norm Bestellung: Artikelnummer ohne Zahl in Klammern.
Ö-Norm Bestellung: Die ersten beiden Stellen der Artikelnummer D-Norm gegen die Zahl in Klammern austauschen.

GALINA II-R (Serie 32510600)

Garnitur mit stabiler Metall-Unterkonstruktion, Dreh-Verbundrosetten, Hochhaltefeder, Kugellager-Top Speed Comfort, fest/drehbar gelagert-Schnellmontagesystem, *ohne Madenschraube, für höchste Beanspruchung! Das patentierte Beschlagsystem. Geprüft nach EN 1906 Gebrauchskategorie 3*/4, DIN 18273, EN 1634-2.

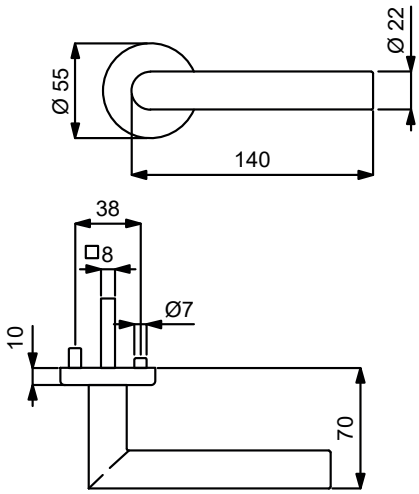

Modelle mit Stift ZT 8 (8,5/8) mm, WC-Riegel 8 (7) mm

Prüfqualität	**GK3**		**GK4 Objektqualität**		**GK4 / Kugellager Objektqualität**	
Zimmertürgarnituren						
Ausführung	Edelstahl-sat.	€/GRT	Edelstahl-sat.	€/GRT	Edelstahl-sat.	€/GRT
BB	**(82) / 32.51.0600**	**47,70**	**(82) / 32.54.0600**	**63,60**	**(82) / 32.57.0600**	**74,20**
PZ	**(82) / 32.51.0610**	**47,70**	**(82) / 32.54.0610**	**63,60**	**(82) / 32.57.0610**	**74,20**
WC	**(82) / 32.51.0640**	**63,60**	**(82) / 32.54.0640**	**79,50**	**(82) / 32.57.0640**	**90,10**
WC mit Sichtfenster	**(82) / 32.51.0640S**	**79,50**	**(82) / 32.54.0640S**	**95,40**	**(82) / 32.57.0640S**	**106,00**
Wohnungseingangsgarnituren mit Knopf/Drücker						
Ausführung	Edelstahl-sat.	€/GRT	Edelstahl-sat.	€/GRT	Edelstahl-sat.	€/GRT
PZ DIN rechts	**(82) / 32.51.0620**	**68,90**	**(82) / 32.54.0620**	**84,80**	**(82) / 32.57.0620**	**95,40**
PZ DIN links	**(82) / 32.51.0630**	**68,90**	**(82) / 32.54.0630**	**84,80**	**(82) / 32.57.0630**	**95,40**
Feuerschutzgarnituren mit 9 (8,5/8) mm Stift TS 47-56 (37-42) mm						
Ausführung	Edelstahl-sat.	€/GRT	Edelstahl-sat.	€/GRT	Edelstahl-sat.	€/GRT
Drücker/Drücker	**-**	**-**	**(82) / 32.54.0610FS**	**84,80**	**(82) / 32.57.0610FS**	**95,40**
Knopf/Dr. DIN re.	**-**	**-**	**(82) / 32.54.0620FS**	**106,00**	**(82) / 32.57.0620FS**	**116,60**
Knopf/Dr. DIN li.	**-**	**-**	**(82) / 32.54.0630FS**	**106,00**	**(82) / 32.57.0630FS**	**116,60**
Garnituren für Türen inkl. Drückerrosetten, ohne Schlüsselrosetten						
Ausführung	Edelstahl-sat.	€/GRT	Edelstahl-sat.	€/GRT	Edelstahl-sat.	€/GRT
Paar mit Rosette	**(82) / 32.51.0710**	**42,40**	**(82) / 32.54.0720**	**55,10**	**(82) / 32.57.0720**	**65,70**
Halbgarnituren für Zimmertüren (ohne Stift)						
Ausführung	Edelstahl-sat.	€/GRT	Edelstahl-sat.	€/GRT	Edelstahl-sat.	€/GRT
BB DIN rechts	**32.51.0650**	**24,40**	**32.54.0650**	**31,80**	**32.57.0650**	**37,10**
BB DIN links	**32.51.0660**	**24,40**	**32.54.0660**	**31,80**	**32.57.0660**	**37,10**
Halbgarnituren für Haustüren, mit Metallunterkonstruktion (ohne Stift)						
Ausführung	Edelstahl-sat.	€/GRT	Edelstahl-sat.	€/GRT	Edelstahl-sat.	€/GRT
PZ DIN rechts	**-**	**-**	**32.54.0670**	**35,00**	**32.57.0670**	**40,30**
PZ DIN links	**-**	**-**	**32.54.0680**	**35,00**	**32.57.0680**	**40,30**
Ganzglastür-Drückerpaar						
Ausführung	Edelstahl-sat.	€/PR	Edelstahl-sat.	€/PR	Edelstahl-sat.	€/PR
Drückerpaar	**32.51.0720**	**29,70**	**32.51.0720**	**29,70**	**32.51.0720**	**29,70**
Drückerlochteil Basic						
Ausführung	Edelstahl-sat.	€/STK	Edelstahl-sat.	€/STK	Edelstahl-sat.	€/STK
Drückerlochteil re./li.	**32.85.9290**	**13,80**	**32.85.9290**	**13,80**	**32.85.9290**	**13,80**

6 % Preisanpassung seit 01.08.2018 bereits eingerechnet
Bitte weitere 9% Preisanpassung ab 01.02.2022 einberechnen.

GALINA II SQUARE-R (Serie 32521400)

Garnitur mit stabiler Metall-Unterkonstruktion, Dreh-Verbundrosetten, Hochhaltefeder, Kugellager-Top Speed Comfort, fest/drehbar gelagert-Schnellmontagesystem, *ohne Madenschraube, für höchste Beanspruchung! Das patentierte Beschlagsystem. Geprüft nach EN 1906 Gebrauchskategorie 3*/4, EN 1634-2.

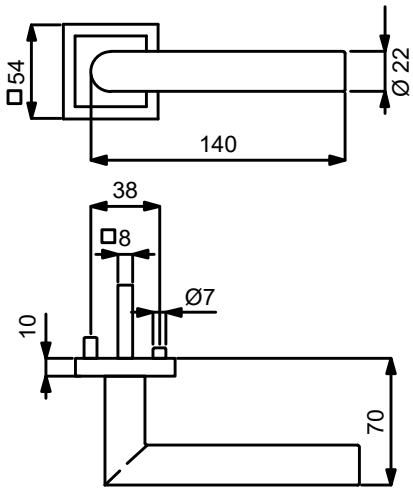

Modelle mit Stift ZT 8 (8,5/8) mm, WC-Riegel 8 (7) mm

PZ WC Knopf

Prüfqualität	GK3		GK4 Objektqualität		GK4 / Kugellager Objektqualität	
Zimmertürgarnituren						
Ausführung	Edelstahl-sat.	€/GRT	Edelstahl-sat.	€/GRT	Edelstahl-sat.	€/GRT
BB	**(82) / 32.52.1400**	**68,90**	**(82) / 32.56.1400**	**84,80**	**(82) / 32.58.1400**	**95,40**
PZ	**(82) / 32.52.1410**	**68,90**	**(82) / 32.56.1410**	**84,80**	**(82) / 32.58.1410**	**95,40**
WC	**(82) / 32.52.1440**	**84,80**	**(82) / 32.56.1440**	**100,70**	**(82) / 32.58.1440**	**111,30**
Wohnungseingangsgarnituren mit Knopf/Drücker						
Ausführung	Edelstahl-sat.	€/GRT	Edelstahl-sat.	€/GRT	Edelstahl-sat.	€/GRT
PZ DIN rechts	**(82) / 32.52.1420**	**90,10**	**(82) / 32.56.1420**	**106,00**	**(82) / 32.58.1420**	**116,60**
PZ DIN links	**(82) / 32.52.1430**	**90,10**	**(82) / 32.56.1430**	**106,00**	**(82) / 32.58.1430**	**116,60**
Feuerschutzgarnituren mit 9/8 (8,5/8) mm Stift TS 47-56 (37-42) mm						
Ausführung	Edelstahl-sat.	€/GRT	Edelstahl-sat.	€/GRT	Edelstahl-sat.	€/GRT
Drücker/Drücker	**-**	**-**	**(82) / 32.56.1410FS**	**106,00**	**(82) / 32.58.1410FS**	**116,60**
Knopf/Dr. DIN re.	**-**	**-**	**(82) / 32.56.1420FS**	**127,20**	**(82) / 32.58.1420FS**	**137,80**
Knopf/Dr. DIN li.	**-**	**-**	**(82) / 32.56.1430FS**	**127,20**	**(82) / 32.58.1430FS**	**137,80**
Garnituren für Türen inkl. Drückerrosetten, ohne Schlüsselrosetten						
Ausführung	Edelstahl-sat.	€/GRT	Edelstahl-sat.	€/GRT	Edelstahl-sat.	€/GRT
Paar mit Rosette	**(82) / 32.52.1450**	**63,60**	**(82) / 32.56.1450**	**76,30**	**(82) / 32.58.1450**	**86,90**
Halbgarnituren für Zimmertüren (ohne Stift)						
Ausführung	Edelstahl-sat.	€/GRT	Edelstahl-sat.	€/GRT	Edelstahl-sat.	€/GRT
BB DIN rechts	**32.52.1460**	**35,00**	**32.56.1460**	**42,40**	**32.58.1460**	**47,70**
BB DIN links	**32.52.1470**	**35,00**	**32.56.1470**	**42,40**	**32.58.1470**	**47,70**
Halbgarnituren für Haustüren, mit Metallunterkonstruktion (ohne Stift)						
Ausführung	Edelstahl-sat.	€/GRT	Edelstahl-sat.	€/GRT	Edelstahl-sat.	€/GRT
PZ DIN rechts	**-**	**-**	**32.56.1480**	**45,60**	**32.58.1480**	**50,90**
PZ DIN links	**-**	**-**	**32.56.1490**	**45,60**	**32.58.1490**	**50,90**
Ganzglastür-Drückerpaar						
Ausführung	Edelstahl-sat.	€/PR	Edelstahl-sat.	€/PR	Edelstahl-sat.	€/PR
Drückerpaar	**32.84.7300**	**33,90**	**32.84.7300**	**33,90**	**32.84.7300**	**33,90**
Drückerlochteil Basic						
Ausführung	Edelstahl-sat.	€/STK	Edelstahl-sat.	€/STK	Edelstahl-sat.	€/STK
Drückerlochteil re./li.	**32.84.3000**	**15,90**	**32.84.3000**	**15,90**	**32.84.3000**	**15,90**

ACHTUNG UNTERSCHIEDLICHE NORMEN - SO BESTELLEN SIE RICHTIG:
D-Norm Bestellung: Artikelnummer ohne Zahl in Klammern.
Ö-Norm Bestellung: Die ersten beiden Stellen der Artikelnummer D-Norm gegen die Zahl in Klammern austauschen.

GALINA II-R (Serie 32504500)

Garnitur mit stabiler Metall-Unterkonstruktion, Dreh-Verbundrosetten 4 mm flach, Hochhaltefeder, fest/drehbar gelagert, *ohne Madenschraube, **D-Norm FS Garnitur ohne Hochhaltefeder. Bündige bzw. auf Türblatt Montage, für höchste Beanspruchung! Geprüft nach EN 1906 Gebrauchskategorie 3*/4, DIN 18273, EN 1634-2.

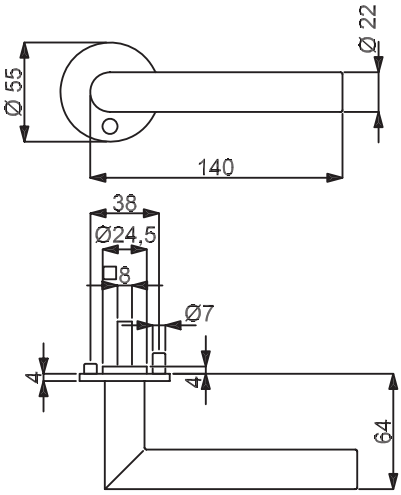

PZ WC Knopf

Modelle mit Stift ZT 8 (8,5/8) mm, WC-Riegel 8 (7) mm

Prüfqualität	GK3		GK4 Objektqualität	
Zimmertürgarnituren				
Ausführung	Edelstahl-sat.	€/GRT	Edelstahl-sat.	€/GRT
BB	**(82) / 32.50.4500**	**74,20**	**(82) / 32.64.4500**	**90,10**
PZ	**(82) / 32.50.4510**	**74,20**	**(82) / 32.64.4510**	**90,10**
WC	**(82) / 32.50.4540**	**90,10**	**(82) / 32.64.4540**	**106,00**
Wohnungseingangsgarnituren mit Knopf/Drücker				
Ausführung	Edelstahl-sat.	€/GRT	Edelstahl-sat.	€/GRT
PZ DIN rechts	**(82) / 32.50.4520**	**95,40**	**(82) / 32.64.4520**	**111,30**
PZ DIN links	**(82) / 32.50.4530**	**95,40**	**(82) / 32.64.4530**	**111,30**
Feuerschutzgarnituren mit 9 (8,5/8) mm Stift TS 45-54 (37-42) mm				
Ausführung	Edelstahl-sat.	€/GRT	Edelstahl-sat.	€/GRT
Drücker/Drücker	**-**	**-**	**(82) / 32.64.4510FS**	**111,30**
Knopf/Dr. DIN re.	**-**	**-**	**(82) / 32.64.4520FS**	**132,50**
Knopf/Dr. DIN li.	**-**	**-**	**(82) / 32.64.4530FS**	**132,50**
Garnituren für Türen inkl. Drückerrosetten, ohne Schlüsselrosetten				
Ausführung	Edelstahl-sat.	€/GRT	Edelstahl-sat.	€/GRT
Paar mit Rosette	**(82) / 32.50.4550**	**68,90**	**(82) / 32.64.4550**	**81,60**
Halbgarnituren für Zimmertüren (ohne Stift)				
Ausführung	Edelstahl-sat.	€/GRT	Edelstahl-sat.	€/GRT
BB DIN rechts	**32.50.4560**	**37,10**	**32.64.4560**	**45,60**
BB DIN links	**32.50.4570**	**37,10**	**32.64.4570**	**45,60**
Halbgarnituren für Haustüren, mit Metallunterkonstruktion (ohne Stift)				
Ausführung	Edelstahl-sat.	€/GRT	Edelstahl-sat.	€/GRT
PZ DIN rechts	**-**	**-**	**32.64.4580**	**48,80**
PZ DIN links	**-**	**-**	**32.64.4590**	**48,80**
Ganzglastür-Drückerpaar				
Ausführung	Edelstahl-sat.	€/PR	Edelstahl-sat.	€/PR
Drückerpaar	**32.51.0720**	**29,70**	**32.51.0720**	**29,70**
Drückerlochteil Basic				
Ausführung	Edelstahl-sat.	€/STK	Edelstahl-sat.	€/STK
Drückerlochteil re./li.	**32.85.9290**	**13,80**	**32.85.9290**	**13,80**

Das könnte Sie auch interessieren:

Passender Schutzbeschlag: ab Seite 348

Passender Fenstergriff: Seite 455

Passender Hebeschiebe-türbeschlag: Seite 555

Passender Stossgriff: ab Seite 490

6 % Preisanpassung seit 01.08.2018 bereits eingerechnet
Bitte weitere 9% Preisanpassung ab 01.02.2022 einberechnen.

GALINA II-R (Serie 32500010)

Garnitur mit stabiler Metall-Unterkonstruktion, Dreh-Verbundrosetten 4 mm flach, fest/drehbar gelagert, *ohne Madenschraube.
Bündige bzw. auf Türblatt Montage, für hohe Beanspruchung! Das patentierte Beschlagsystem.
Geprüft nach EN 1906 Gebrauchskategorie 3*/4, DIN 18273, EN 1634-2.

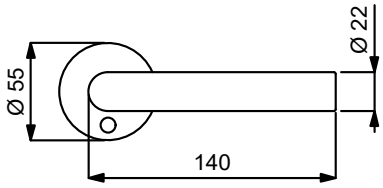

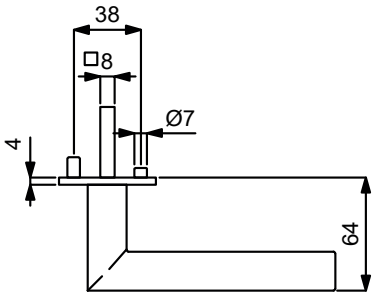

Modelle mit Stift ZT 8 (8,5/8) mm, WC-Riegel 8 (7) mm

Prüfqualität	**GK3**		**GK4 Objektqualität**	
Zimmertürgarnituren				
Ausführung	Edelstahl-sat.	€/GRT	Edelstahl-sat.	€/GRT
BB	**(82) / 32.50.0010**	**58,30**	**(82) / 32.64.0010**	**74,20**
PZ	**(82) / 32.50.0020**	**58,30**	**(82) / 32.64.0020**	**74,20**
WC	**(82) / 32.50.0040**	**74,20**	**(82) / 32.64.0040**	**90,10**
Wohnungseingangsgarnituren mit Knopf/Drücker				
Ausführung	Edelstahl-sat.	€/GRT	Edelstahl-sat.	€/GRT
PZ DIN re./li.	**(82) / 32.50.0030**	**79,50**	**-**	**-**
PZ DIN rechts	**-**	**-**	**(82) / 32.64.0030**	**95,40**
PZ DIN links	**-**	**-**	**(82) / 32.64.0070**	**95,40**
Feuerschutzgarnituren mit 9 (8,5/8) mm Stift TS 45-54 (37-42) mm				
Ausführung	Edelstahl-sat.	€/GRT	Edelstahl-sat.	€/GRT
Drücker/Drücker	**-**	**-**	**(82) / 32.64.0020FS**	**95,40**
Knopf/Dr. DIN re.	**-**	**-**	**(82) / 32.64.0030FS**	**116,60**
Knopf/Dr. DIN li.	**-**	**-**	**(82) / 32.64.0070FS**	**116,60**
Garnituren für Türen inkl. Drückerrosetten, ohne Schlüsselrosetten				
Ausführung	Edelstahl-sat.	€/GRT	Edelstahl-sat.	€/GRT
Paar mit Rosette	**(82) / 32.50.0090**	**53,00**	**(82) / 32.64.0090**	**65,70**
Halbgarnituren für Zimmertüren (ohne Stift)				
Ausführung	Edelstahl-sat.	€/GRT	Edelstahl-sat.	€/GRT
BB DIN re./li.	**32.50.0050**	**29,70**	**-**	**-**
BB DIN rechts	**-**	**-**	**32.64.0050**	**37,10**
BB DIN links	**-**	**-**	**32.64.0080**	**37,10**
Halbgarnituren für Haustüren, mit Metallunterkonstruktion (ohne Stift)				
Ausführung	Edelstahl-sat.	€/GRT	Edelstahl-sat.	€/GRT
PZ DIN rechts	**-**	**-**	**32.64.0060**	**40,30**
PZ DIN links	**-**	**-**	**32.64.0000**	**40,30**
Ganzglastür-Drückerpaar				
Ausführung	Edelstahl-sat.	€/PR	Edelstahl-sat.	€/PR
Drückerpaar	**32.51.0720**	**29,70**	**32.51.0720**	**29,70**
Drückerlochteil Basic				
Ausführung	Edelstahl-sat.	€/STK	Edelstahl-sat.	€/STK
Drückerlochteil re./li.	**32.85.9290**	**13,80**	**32.85.9290**	**13,80**

ACHTUNG UNTERSCHIEDLICHE NORMEN - SO BESTELLEN SIE RICHTIG:
D-Norm Bestellung: Artikelnummer ohne Zahl in Klammern.
Ö-Norm Bestellung: Die ersten beiden Stellen der Artikelnummer D-Norm gegen die Zahl in Klammern austauschen.

GALINA II SQUARE-R (Serie 32454300)

Garnitur mit stabiler Metallkonstruktion, Dübeltechnik, Rosetten 2 mm flach, für hohe Beanspruchung!
Geprüft nach EN 1906 Gebrauchskategorie 3.

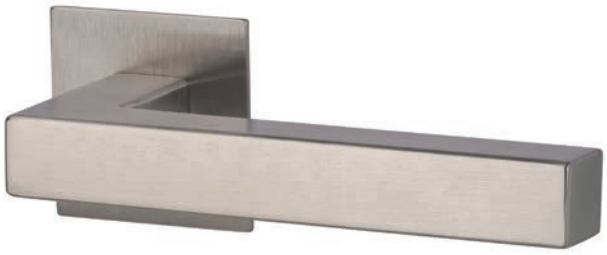

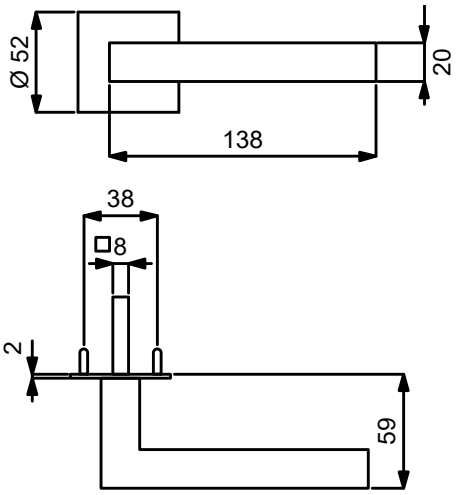

PZ WC Knopf

Modelle mit Stift ZT 8 (8,5/8) mm, WC-Riegel 8 (7) mm

Prüfqualität	**GK3**	
Zimmertürgarnituren		
Ausführung	Edelstahl-sat.	€/GRT
BB	**(82) / 32.45.4300**	**53,00**
PZ	**(82) / 32.45.4310**	**53,00**
WC	**(82) / 32.45.4320**	**68,90**
Wohnungseingangsgarnituren mit Knopf/Drücker		
Ausführung	Edelstahl-sat.	€/GRT
PZ DIN re./li.	**(82) / 32.45.4330**	**74,20**
Garnituren für Türen inkl. Drückerrosetten, ohne Schlüsselrosetten		
Ausführung	Edelstahl-sat.	€/GRT
Paar mit Rosette	**(82) / 32.45.4340**	**47,70**
Halbgarnituren für Zimmertüren (ohne Stift)		
Ausführung	Edelstahl-sat.	€/GRT
BB DIN re./li.	**32.45.4350**	**26,50**
Ganzglastür-Drückerpaar		
Ausführung	Edelstahl-sat.	€/PR
Drückerpaar	**32.84.7300**	**33,90**
Drückerlochteil Basic		
Ausführung	Edelstahl-sat.	€/STK
Drückerlochteil re./li.	**32.84.3000**	**15,90**

Das könnte Sie auch interessieren:

ZUBEHÖR
Rund um die Türe
ab Seite 620

6 % Preisanpassung seit 01.08.2018 bereits eingerechnet
Bitte weitere 9% Preisanpassung ab 01.02.2022 einberechnen.

GALINA II SQUARE-LS (Serie 32454400)

Garnitur mit stabiler Metallkonstruktion, Dübeltechnik, Langschild 2 mm flach, für hohe Beanspruchung!
Geprüft nach EN 1906 Gebrauchskategorie 3.

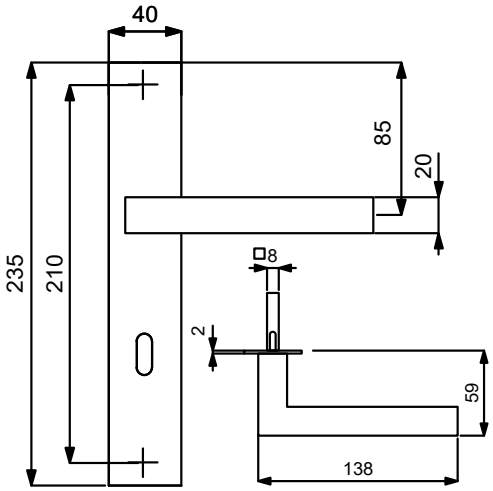

PZ WC Knopf

Modelle mit Stift ZT 8 (8,5/8) mm, WC-Riegel 8 (7) mm

Prüfqualität	**GK3**	
Zimmertürgarnituren		
Ausführung	Edelstahl-sat.	€/GRT
BB	**(82) / 32.45.4400**	**57,20**
PZ	**(82) / 32.45.4410**	**57,20**
WC	**(82) / 32.45.4420**	**73,10**
Wohnungseingangsgarnituren mit Knopf/Drücker		
Ausführung	Edelstahl-sat.	€/GRT
PZ DIN re./li.	**(82) / 32.45.4430**	**78,40**
Halbgarnituren für Zimmertüren (ohne Stift)		
Ausführung	Edelstahl-sat.	€/GRT
BB DIN re./li.	**(82) / 32.45.4450**	**28,60**
Ganzglastür-Drückerpaar		
Ausführung	Edelstahl-sat.	€/PR
Drückerpaar	**32.84.7300**	**33,90**
Drückerlochteil Basic		
Ausführung	Edelstahl-sat.	€/STK
Drückerlochteil re./li.	**32.84.3000**	**15,90**

Das könnte Sie auch interessieren:

ZUBEHÖR
Rund um die Türe
ab Seite 620

ACHTUNG UNTERSCHIEDLICHE NORMEN - SO BESTELLEN SIE RICHTIG:
D-Norm Bestellung: Artikelnummer ohne Zahl in Klammern.
Ö-Norm Bestellung: Die ersten beiden Stellen der Artikelnummer D-Norm gegen die Zahl in Klammern austauschen.

GALINA SQUARE-R (Serie 32847200)

Garnitur mit hochwertiger Metall-Unterkonstruktion, Verbundrosetten, Hochhaltefeder, für hohe Beanspruchung!
Das patentierte Beschlagsystem.
Geprüft nach EN 1906 Gebrauchskategorie 3, EN 1634-2.

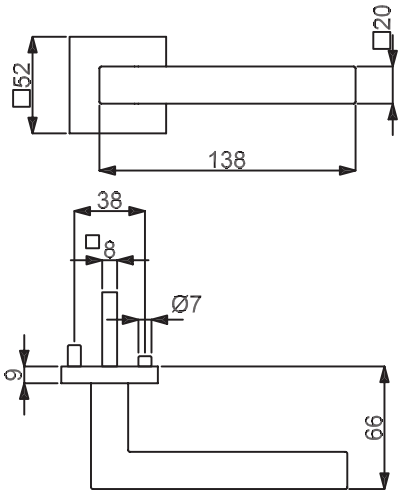

VARIOSTAR BASIC

Modelle mit Stift ZT 8 (8,5/8) mm, WC-Riegel 8 (7) mm

PZ WC Knopf

Prüfqualität	**GK3**	
Zimmertürgarnituren		
Ausführung	Edelstahl-sat.	€/GRT
BB	**(82) / 32.84.7200**	**51,90**
PZ	**(82) / 32.84.7210**	**51,90**
WC	**(82) / 32.84.7240**	**67,80**
Wohnungseingangsgarnituren mit Knopf/Drücker		
Ausführung	Edelstahl-sat.	€/GRT
PZ DIN rechts	**(82) / 32.84.7220**	**73,10**
PZ DIN links	**(82) / 32.84.7230**	**73,10**
Feuerschutzgarnituren Ö-Norm mit 8,5/8 mm Stift TS 37-42 mm		
Ausführung	Edelstahl-sat.	€/GRT
Drücker/Drücker	**82.84.7210FS**	**73,10**
Knopf/Dr. DIN re.	**82.84.7220FS**	**94,30**
Knopf/Dr. DIN li.	**82.84.7230FS**	**94,30**
Garnituren für Türen inkl. Drückerrosetten, ohne Schlüsselrosetten		
Ausführung	Edelstahl-sat.	€/GRT
Paar mit Rosette	**(82) / 32.84.7250**	**46,60**
Halbgarnituren für Zimmertüren (ohne Stift)		
Ausführung	Edelstahl-sat.	€/GRT
BB DIN rechts	**32.84.7260**	**29,70**
BB DIN links	**32.84.7270**	**29,70**
Halbgarnituren für Haustüren, mit Metallunterkonstruktion (ohne Stift)		
Ausführung	Edelstahl-sat.	€/GRT
PZ DIN rechts	**32.84.7280**	**32,90**
PZ DIN links	**32.84.7290**	**32,90**
Ganzglastür-Drückerpaar		
Ausführung	Edelstahl-sat.	€/PR
Drückerpaar	**32.84.7300**	**33,90**
Drückerlochteil Basic		
Ausführung	Edelstahl-sat.	€/STK
Drückerlochteil re./li.	**32.84.3000**	**15,90**

Das könnte Sie auch interessieren:

Passender Fenstergriff:
Seite 455

Passende Glastürbeschlag:
ab Seite 592

Passender Stossgriff:
ab Seite 509

6 % Preisanpassung seit 01.08.2018 bereits eingerechnet
Bitte weitere 9% Preisanpassung ab 01.02.2022 einberechnen.

RONNY II-R (Serie 32934600)

Garnitur mit stabiler Metall-Unterkonstruktion, Schraub-Verbundrosetten, Kugellager, Hochhaltefeder, fest/drehbar gelagert und Schnellmontagesystem Quick´n Easy, für höchste Beanspruchung! Das patentierte Beschlagsystem.
Geprüft nach EN 1906 Gebrauchskategorie 4, EN 1634-2.

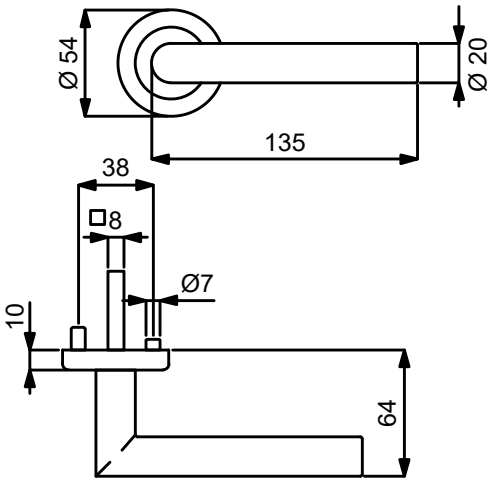

PZ WC Knopf

Modelle mit Stift ZT 8 (8,5/8) mm, WC-Riegel 8 (7) mm

Prüfqualität	**GK4 / Kugellager Objektqualität**	
Zimmertürgarnituren		
Ausführung	Edelstahl-sat.	€/GRT
BB	**(82) / 32.93.4600**	**90,10**
PZ	**(82) / 32.93.4610**	**90,10**
WC	**(82) / 32.93.4640**	**106,00**
Wohnungseingangsgarnituren mit Knopf/Drücker		
Ausführung	Edelstahl-sat.	€/GRT
PZ DIN rechts	**(82) / 32.93.4620**	**111,30**
PZ DIN links	**(82) / 32.93.4630**	**111,30**
Feuerschutzgarnituren mit 9/8 (8,5/8) mm Stift TS 44-53 (37-42) mm		
Ausführung	Edelstahl-sat.	€/GRT
Drücker/Drücker	**(82) / 32.93.4610FS**	**111,30**
Knopf/Dr. DIN re.	**(82) / 32.93.4620FS**	**132,50**
Knopf/Dr. DIN li.	**(82) / 32.93.4630FS**	**132,50**
Garnituren für Türen inkl. Drückerrosetten, ohne Schlüsselrosetten		
Ausführung	Edelstahl-sat.	€/GRT
Paar mit Rosette	**(82) / 32.93.4650**	**84,80**
Halbgarnituren für Zimmertüren (ohne Stift)		
Ausführung	Edelstahl-sat.	€/GRT
BB DIN rechts	**32.93.4660**	**45,60**
BB DIN links	**32.93.4690**	**45,60**
Halbgarnituren für Haustüren, mit Metallunterkonstruktion (ohne Stift)		
Ausführung	Edelstahl-sat.	€/GRT
PZ DIN rechts	**32.93.4670**	**48,80**
PZ DIN links	**32.93.4700**	**48,80**
Ganzglastür-Drückerpaar		
Ausführung	Edelstahl-sat.	€/PR
Drückerpaar	**32.84.0800**	**23,30**
Drückerlochteil Basic		
Ausführung	Edelstahl-sat.	€/STK
Drückerlochteil re./li.	**32.84.0810**	**10,60**

Das könnte Sie auch interessieren:

Passender Schutzbeschlag: ab Seite 340

Passender Fenstergriff: Seite 455

Passender Hebeschiebe-türbeschlag: Seite 555

Passender Stossgriff: ab Seite 490

ACHTUNG UNTERSCHIEDLICHE NORMEN - SO BESTELLEN SIE RICHTIG:
D-Norm Bestellung: Artikelnummer ohne Zahl in Klammern.
Ö-Norm Bestellung: Die ersten beiden Stellen der Artikelnummer D-Norm gegen die Zahl in Klammern austauschen.

RONNY II-R (Serie 32569100)

Garnitur mit stabiler Metall-Unterkonstruktion, Dreh-Verbundrosetten, Hochhaltefeder, fest/drehbar gelagert-Schnellmontagesystem, für hohe Beanspruchung! Das patentierte Beschlagsystem.
Geprüft nach EN 1906 Gebrauchskategorie 4, EN 1634-2.

ABACO antibakteriell antimikrobiell

Edelstahl Rost frei

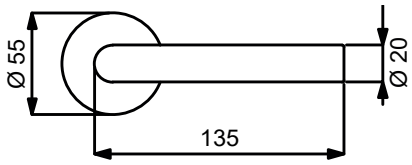

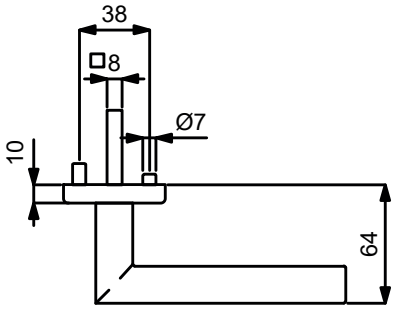

F

TOPSPEED

PZ WC Knopf

Modelle mit Stift ZT 8 (8,5/8) mm, WC-Riegel 8 (7) mm

Prüfqualität	**GK4 Objektqualität**	
Zimmertürgarnituren		
Ausführung	Edelstahl-sat. Abaco	€/GRT
BB	**(82) / 32.56.9100**	**108,10**
PZ	**(82) / 32.56.9110**	**108,10**
WC	**(82) / 32.56.9140**	**124,00**
WC mit Sicht-fenster	**(82) / 32.56.9140S**	**132,00**
Wohnungseingangsgarnituren mit Knopf/Drücker		
Ausführung	Edelstahl-sat. Abaco	€/GRT
PZ DIN rechts	**(82) / 32.56.9120**	**129,30**
PZ DIN links	**(82) / 32.56.9130**	**129,30**
F Feuerschutzgarnituren mit 9/8 (8,5/8) mm Stift TS 47-56 (37-42) mm		
Ausführung	Edelstahl-sat. Abaco	€/GRT
Drücker/Drücker	**(82) / 32.56.9110FS**	**129,30**
Knopf/Dr. DIN re.	**(82) / 32.56.9120FS**	**150,50**
Knopf/Dr. DIN li.	**(82) / 32.56.9130FS**	**150,50**
Garnituren für Türen inkl. Drückerrosetten, ohne Schlüsselrosetten		
Ausführung	Edelstahl-sat. Abaco	€/GRT
Paar mit Rosette	**(82) / 32.56.9150**	**99,60**
Halbgarnituren für Zimmertüren (ohne Stift)		
Ausführung	Edelstahl-sat. Abaco	€/GRT
BB DIN rechts	**32.56.9160**	**54,10**
BB DIN links	**32.56.9170**	**54,10**
Halbgarnituren für Haustüren, mit Metallunterkonstruktion (ohne Stift)		
Ausführung	Edelstahl-sat. Abaco	€/GRT
PZ DIN rechts	**32.56.9180**	**57,20**
PZ DIN links	**32.56.9190**	**57,20**
Ganzglastür-Drückerpaar		
Ausführung	Edelstahl-sat. Abaco	€/PR
Drückerpaar	**32.84.1980**	**48,80**
Drückerlochteil Basic		
Ausführung	Edelstahl-sat. Abaco	€/STK
Drückerlochteil re./li.	**32.84.1990**	**23,30**

6 % Preisanpassung seit 01.08.2018 bereits eingerechnet
Bitte weitere 9% Preisanpassung ab 01.02.2022 einberechnen.

RONNY II-R (Serie 32516600)

Garnitur mit stabiler Metall-Unterkonstruktion, Dreh-Verbundrosetten, Hochhaltefeder, Kugellager-Top Speed Comfort, fest/drehbar gelagert-Schnellmontagesystem, *ohne Madenschraube, für höchste Beanspruchung! Das patentierte Beschlagsystem. Geprüft nach EN 1906 Gebrauchskategorie 3*/4, DIN 18273, EN 1634-2.

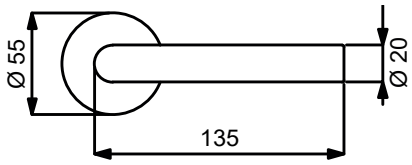

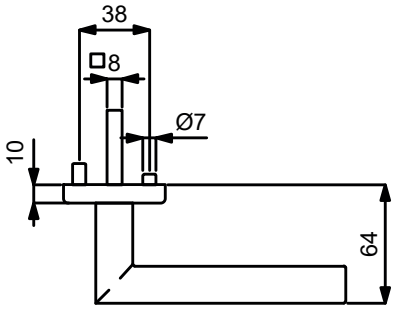

PZ

WC

Knopf

Modelle mit Stift ZT 8 (8,5/8) mm, WC-Riegel 8 (7) mm

Prüfqualität	GK3		GK4 Objektqualität		GK4 / Kugellager Objektqualität	
Zimmertürgarnituren						
Ausführung	Edelstahl-sat.	€/GRT	Edelstahl-sat.	€/GRT	Edelstahl-sat.	€/GRT
BB	**(82) / 32.51.6600**	**39,20**	**(82) / 32.54.6600**	**55,10**	**(82) / 32.57.6600**	**65,70**
PZ	**(82) / 32.51.6610**	**39,20**	**(82) / 32.54.6610**	**55,10**	**(82) / 32.57.6610**	**65,70**
WC	**(82) / 32.51.6640**	**55,10**	**(82) / 32.54.6640**	**71,00**	**(82) / 32.57.6640**	**81,60**
WC mit Sichtfenster	**(82) / 32.51.6640S**	**71,00**	**(82) / 32.54.6640S**	**86,90**	**(82) / 32.57.6640S**	**97,50**
Wohnungseingangsgarnituren mit Knopf/Drücker						
Ausführung	Edelstahl-sat.	€/GRT	Edelstahl-sat.	€/GRT	Edelstahl-sat.	€/GRT
PZ DIN rechts	**(82) / 32.51.6620**	**60,40**	**(82) / 32.54.6620**	**76,30**	**(82) / 32.57.6620**	**86,90**
PZ DIN links	**(82) / 32.51.6630**	**60,40**	**(82) / 32.54.6630**	**76,30**	**(82) / 32.57.6630**	**86,90**
Feuerschutzgarnituren mit 9 (8,5/8) mm Stift TS 47-56 (37-42) mm						
Ausführung	Edelstahl-sat.	€/GRT	Edelstahl-sat.	€/GRT	Edelstahl-sat.	€/GRT
Drücker/Drücker	-	-	**(82) / 32.54.6610FS**	**76,30**	**(82) / 32.57.6610FS**	**86,90**
Knopf/Dr. DIN re.	-	-	**(82) / 32.54.6620FS**	**97,50**	**(82) / 32.57.6620FS**	**108,10**
Knopf/Dr. DIN li.	-	-	**(82) / 32.54.6630FS**	**97,50**	**(82) / 32.57.6630FS**	**108,10**
Garnituren für Türen inkl. Drückerrosetten, ohne Schlüsselrosetten						
Ausführung	Edelstahl-sat.	€/GRT	Edelstahl-sat.	€/GRT	Edelstahl-sat.	€/GRT
Paar mit Rosette	**(82) / 32.51.6910**	**33,90**	**(82) / 32.54.6910**	**46,60**	**(82) / 32.57.6910**	**57,20**
Halbgarnituren für Zimmertüren (ohne Stift)						
Ausführung	Edelstahl-sat.	€/GRT	Edelstahl-sat.	€/GRT	Edelstahl-sat.	€/GRT
BB DIN rechts	**32.51.6650**	**20,10**	**32.54.6650**	**27,60**	**32.57.6650**	**32,90**
BB DIN links	**32.51.6660**	**20,10**	**32.54.6660**	**27,60**	**32.57.6660**	**32,90**
Halbgarnituren für Haustüren, mit Metallunterkonstruktion (ohne Stift)						
Ausführung	Edelstahl-sat.	€/GRT	Edelstahl-sat.	€/GRT	Edelstahl-sat.	€/GRT
PZ DIN rechts	-	-	**32.54.6670**	**30,70**	**32.57.6670**	**36,00**
PZ DIN links	-	-	**32.54.6680**	**30,70**	**32.57.6680**	**36,00**
Ganzglastür-Drückerpaar						
Ausführung	Edelstahl-sat.	€/PR	Edelstahl-sat.	€/PR	Edelstahl-sat.	€/PR
Drückerpaar	**32.84.0800**	**23,30**	**32.84.0800**	**23,30**	**32.84.0800**	**23,30**
Drückerlochteil Basic						
Ausführung	Edelstahl-sat.	€/STK	Edelstahl-sat.	€/STK	Edelstahl-sat.	€/STK
Drückerlochteil re./li.	**32.84.0810**	**10,60**	**32.84.0810**	**10,60**	**32.84.0810**	**10,60**

ACHTUNG UNTERSCHIEDLICHE NORMEN - SO BESTELLEN SIE RICHTIG:
D-Norm Bestellung: Artikelnummer ohne Zahl in Klammern.
Ö-Norm Bestellung: Die ersten beiden Stellen der Artikelnummer D-Norm gegen die Zahl in Klammern austauschen.

RONNY II-R (Serie 32526950)

Garnitur mit stabiler Metall-Unterkonstruktion, Dreh-Verbundrosetten, Hochhaltefeder, Kugellager-Top Speed Comfort, fest/drehbar gelagert-Schnellmontagesystem, *ohne Madenschraube, für höchste Beanspruchung! Das patentierte Beschlagsystem. Geprüft nach EN 1906 Gebrauchskategorie 3*/4, EN 1634-2.

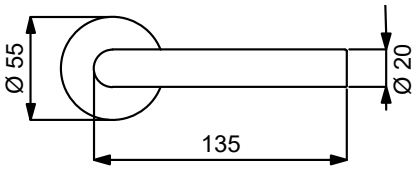

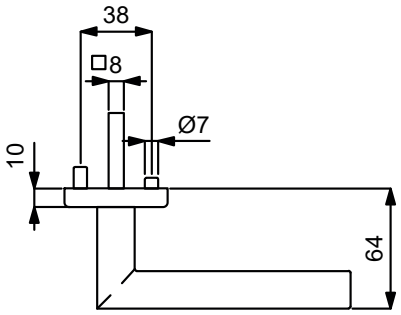

PZ

WC

Knopf

Modelle mit Stift ZT 8 (8,5/8) mm, WC-Riegel 8 (7) mm

Prüfqualität	GK3		GK4 Objektqualität		GK4 / Kugellager Objektqualität	
Zimmertürgarnituren						
Ausführung	Edelstahl-pol.	€/GRT	Edelstahl-pol.	€/GRT	Edelstahl-pol.	€/GRT
BB	**(82) / 32.52.6950**	**48,80**	**(82) / 32.56.6950**	**64,70**	**(82) / 32.57.6950**	**75,30**
PZ	**(82) / 32.52.6960**	**48,80**	**(82) / 32.56.6960**	**64,70**	**(82) / 32.57.6960**	**75,30**
WC	**(82) / 32.52.6990**	**64,70**	**(82) / 32.56.6990**	**80,60**	**(82) / 32.57.6990**	**91,20**
Wohnungseingangsgarnituren mit Knopf/Drücker						
Ausführung	Edelstahl-pol.	€/GRT	Edelstahl-pol.	€/GRT	Edelstahl-pol.	€/GRT
PZ DIN rechts	**(82) / 32.52.6970**	**70,00**	**(82) / 32.56.6970**	**85,90**	**(82) / 32.57.6970**	**96,50**
PZ DIN links	**(82) / 32.52.6980**	**70,00**	**(82) / 32.56.6980**	**85,90**	**(82) / 32.57.6980**	**96,50**
Feuerschutzgarnituren mit 9/8 (8,5/8) mm Stift TS 47-56 (37-42) mm						
Ausführung	Edelstahl-pol.	€/GRT	Edelstahl-pol.	€/GRT	Edelstahl-pol.	€/GRT
Drücker/Drücker	**-**	**-**	**(82) / 32.56.6960FS**	**85,90**	**(82) / 32.57.6960FS**	**96,50**
Knopf/Dr. DIN re.	**-**	**-**	**(82) / 32.56.6970FS**	**107,10**	**(82) / 32.57.6970FS**	**117,70**
Knopf/Dr. DIN li.	**-**	**-**	**(82) / 32.56.6980FS**	**107,10**	**(82) / 32.57.6980FS**	**117,70**
Garnituren für Türen inkl. Drückerrosetten, ohne Schlüsselrosetten						
Ausführung	Edelstahl-pol.	€/GRT	Edelstahl-pol.	€/GRT	Edelstahl-pol.	€/GRT
Paar mit Rosette	**(82) / 32.52.7000**	**43,50**	**(82) / 32.56.7000**	**56,20**	**(82) / 32.57.7000**	**66,80**
Halbgarnituren für Zimmertüren (ohne Stift)						
Ausführung	Edelstahl-pol.	€/GRT	Edelstahl-pol.	€/GRT	Edelstahl-pol.	€/GRT
BB DIN rechts	**32.52.7010**	**24,40**	**32.56.7010**	**32,90**	**32.57.7010**	**38,20**
BB DIN links	**32.52.7020**	**24,40**	**32.56.7020**	**32,90**	**32.57.7020**	**38,20**
Halbgarnituren für Haustüren, mit Metallunterkonstruktion (ohne Stift)						
Ausführung	Edelstahl-pol.	€/GRT	Edelstahl-pol.	€/GRT	Edelstahl-pol.	€/GRT
PZ DIN rechts	**-**	**-**	**32.56.7030**	**36,00**	**32.57.7030**	**41,30**
PZ DIN links	**-**	**-**	**32.56.7040**	**36,00**	**32.57.7040**	**41,30**
Ganzglastür-Drückerpaar						
Ausführung	Edelstahl-pol.	€/PR	Edelstahl-pol.	€/PR	Edelstahl-pol.	€/PR
Drückerpaar	**32.84.0870**	**27,60**	**32.84.0870**	**27,60**	**32.84.0870**	**27,60**
Drückerlochteil Basic						
Ausführung	Edelstahl-pol.	€/STK	Edelstahl-pol.	€/STK	Edelstahl-pol.	€/STK
Drückerlochteil re./li.	**32.84.0860**	**12,70**	**32.84.0860**	**12,70**	**32.84.0860**	**12,70**

6 % Preisanpassung seit 01.08.2018 bereits eingerechnet
Bitte weitere 9% Preisanpassung ab 01.02.2022 einberechnen.

RONNY II-R (Serie 32515100)

Garnitur mit stabiler Metall-Unterkonstruktion, Dreh-Verbundrosetten, Hochhaltefeder, fest/drehbar gelagert-Schnellmontagesystem, *ohne Madenschraube, für höchste Beanspruchung! Das patentierte Beschlagsystem. Geprüft nach EN 1906 Gebrauchskategorie 3*/4, EN 1634-2.

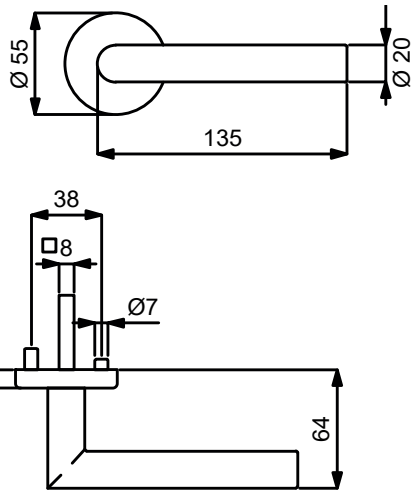

Modelle mit Stift ZT 8 (8,5/8) mm, WC-Riegel 8 (7) mm

Prüfqualität	GK3		GK4 Objektqualität	
Zimmertürgarnituren				
Ausführung	Schwarz-sat.	€/GRT	Schwarz-sat.	€/GRT
BB	**(82) / 32.51.5100**	**53,00**	**(82) / 32.54.5100**	**68,90**
PZ	**(82) / 32.51.5110**	**53,00**	**(82) / 32.54.5110**	**68,90**
WC	**(82) / 32.51.5120**	**68,90**	**(82) / 32.54.5120**	**84,80**
Wohnungseingangsgarnituren mit Knopf/Drücker				
Ausführung	Schwarz-sat.	€/GRT	Schwarz-sat.	€/GRT
PZ DIN rechts	**(82) / 32.51.5180**	**74,20**	**(82) / 32.54.5180**	**90,10**
PZ DIN links	**(82) / 32.51.5190**	**74,20**	**(82) / 32.54.5190**	**90,10**
Feuerschutzgarnituren mit 9/8 (8,5/8) mm Stift TS 47-56 (37-42) mm				
Ausführung	Schwarz-sat.	€/GRT	Schwarz-sat.	€/GRT
Drücker/Drücker	-	-	**(82) / 32.54.5110FS**	**90,10**
Knopf/Dr. DIN re.	-	-	**(82) / 32.54.5180FS**	**111,30**
Knopf/Dr. DIN li.	-	-	**(82) / 32.54.5190FS**	**111,30**
Garnituren für Türen inkl. Drückerrosetten, ohne Schlüsselrosetten				
Ausführung	Schwarz-sat.	€/GRT	Schwarz-sat.	€/GRT
Paar mit Rosette	**(82) / 32.51.5170**	**47,70**	**(82) / 32.54.5170**	**60,40**
Halbgarnituren für Zimmertüren (ohne Stift)				
Ausführung	Schwarz-sat.	€/GRT	Schwarz-sat.	€/GRT
BB DIN rechts	**32.51.5140**	**26,50**	**32.54.5140**	**35,00**
BB DIN links	**32.51.5130**	**26,50**	**32.54.5130**	**35,00**
Halbgarnituren für Haustüren, mit Metallunterkonstruktion (ohne Stift)				
Ausführung	Schwarz-sat.	€/GRT	Schwarz-sat.	€/GRT
PZ DIN rechts	-	-	**32.54.5160**	**38,20**
PZ DIN links	-	-	**32.54.5150**	**38,20**
Ganzglastür-Drückerpaar				
Ausführung	Schwarz-sat.	€/PR	Schwarz-sat.	€/PR
Drückerpaar	**32.97.5090**	**31,80**	**32.97.5090**	**31,80**
Drückerlochteil Basic				
Ausführung	Schwarz-sat.	€/STK	Schwarz-sat.	€/STK
Drückerlochteil re./li.	**32.97.5080**	**10,60**	**32.97.5080**	**10,60**

Das könnte Sie auch interessieren:

Passender Fenstergriff: Seite 456

Passende Schutzrosette: Seite 543

Passender Hebeschiebe-türbeschlag: Seite 555

Passender Stossgriff: Seite 497

ACHTUNG UNTERSCHIEDLICHE NORMEN - SO BESTELLEN SIE RICHTIG:
D-Norm Bestellung: Artikelnummer ohne Zahl in Klammern.
Ö-Norm Bestellung: Die ersten beiden Stellen der Artikelnummer D-Norm gegen die Zahl in Klammern austauschen.

RONNY SQUARE-R (Serie 32520700)

Garnitur mit stabiler Metall-Unterkonstruktion, Dreh-Verbundrosetten, Hochhaltefeder, Kugellager-Top Speed Comfort, fest/drehbar gelagert-Schnellmontagesystem, *ohne Madenschraube, für höchste Beanspruchung! Das patentierte Beschlagsystem. Geprüft nach EN 1906 Gebrauchskategorie 3*/4, EN 1634-2.

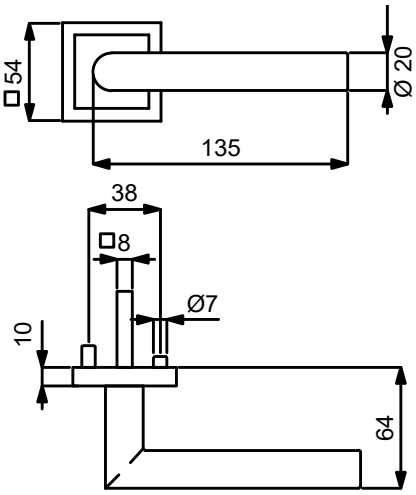

PZ WC Knopf

Modelle mit Stift ZT 8 (8,5/8) mm, WC-Riegel 8 (7) mm

Prüfqualität	GK3		GK4 Objektqualität		GK4 / Kugellager Objektqualität	
Zimmertürgarnituren						
Ausführung	Edelstahl-sat.	€/GRT	Edelstahl-sat.	€/GRT	Edelstahl-sat.	€/GRT
BB	**(82) / 32.52.0700**	**55,10**	**(82) / 32.56.0700**	**71,00**	**(82) / 32.58.0700**	**81,60**
PZ	**(82) / 32.52.0710**	**55,10**	**(82) / 32.56.0710**	**71,00**	**(82) / 32.58.0710**	**81,60**
WC	**(82) / 32.52.0740**	**71,00**	**(82) / 32.56.0740**	**86,90**	**(82) / 32.58.0740**	**97,50**
Wohnungseingangsgarnituren mit Knopf/Drücker						
Ausführung	Edelstahl-sat.	€/GRT	Edelstahl-sat.	€/GRT	Edelstahl-sat.	€/GRT
PZ DIN rechts	**(82) / 32.52.0720**	**76,30**	**(82) / 32.56.0720**	**92,20**	**(82) / 32.58.0720**	**102,80**
PZ DIN links	**(82) / 32.52.0730**	**76,30**	**(82) / 32.56.0730**	**92,20**	**(82) / 32.58.0730**	**102,80**
Feuerschutzgarnituren mit 9/8 (8,5/8) mm Stift TS 47-56 (37-42) mm						
Ausführung	Edelstahl-sat.	€/GRT	Edelstahl-sat.	€/GRT	Edelstahl-sat.	€/GRT
Drücker/Drücker	-	-	**(82) / 32.56.0710FS**	**92,20**	**(82) / 32.58.0710FS**	**102,80**
Knopf/Dr. DIN re.	-	-	**(82) / 32.56.0720FS**	**113,40**	**(82) / 32.58.0720FS**	**124,00**
Knopf/Dr. DIN li.	-	-	**(82) / 32.56.0730FS**	**113,40**	**(82) / 32.58.0730FS**	**124,00**
Garnituren für Türen inkl. Drückerrosetten, ohne Schlüsselrosetten						
Ausführung	Edelstahl-sat.	€/GRT	Edelstahl-sat.	€/GRT	Edelstahl-sat.	€/GRT
Paar mit Rosette	**(82) / 32.52.0750**	**49,80**	**(82) / 32.56.0750**	**65,70**	**(82) / 32.58.0750**	**76,30**
Halbgarnituren für Zimmertüren (ohne Stift)						
Ausführung	Edelstahl-sat.	€/GRT	Edelstahl-sat.	€/GRT	Edelstahl-sat.	€/GRT
BB DIN rechts	**32.52.0760**	**27,60**	**32.56.0760**	**36,00**	**32.58.0760**	**41,30**
BB DIN links	**32.52.0770**	**27,60**	**32.56.0770**	**36,00**	**32.58.0770**	**41,30**
Halbgarnituren für Haustüren, mit Metallunterkonstruktion (ohne Stift)						
Ausführung	Edelstahl-sat.	€/GRT	Edelstahl-sat.	€/GRT	Edelstahl-sat.	€/GRT
PZ DIN rechts	-	-	**32.56.0780**	**39,20**	**32.58.0780**	**44,50**
PZ DIN links	-	-	**32.56.0790**	**39,20**	**32.58.0790**	**44,50**
Ganzglastür-Drückerpaar						
Ausführung	Edelstahl-sat.	€/PR	Edelstahl-sat.	€/PR	Edelstahl-sat.	€/PR
Drückerpaar	**32.84.0800**	**23,30**	**32.84.0800**	**23,30**	**32.84.0800**	**23,30**
Drückerlochteil Basic						
Ausführung	Edelstahl-sat.	€/STK	Edelstahl-sat.	€/STK	Edelstahl-sat.	€/STK
Drückerlochteil re./li.	**32.84.0810**	**10,60**	**32.84.0810**	**10,60**	**32.84.0810**	**10,60**

6 % Preisanpassung seit 01.08.2018 bereits eingerechnet
Bitte weitere 9% Preisanpassung ab 01.02.2022 einberechnen.

RONNY II-R (Serie 32504700)

Garnitur mit stabiler Metall-Unterkonstruktion, Dreh-Verbundrosetten 4 mm flach, Hochhaltefeder, fest/drehbar gelagert, *ohne Madenschraube, **D-Norm FS Garnitur ohne Hochhaltefeder. Bündige bzw. auf Türblatt Montage, für höchste Beanspruchung! Geprüft nach EN 1906 Gebrauchskategorie 3*/4, DIN 18273, EN 1634-2.

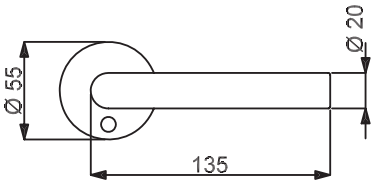

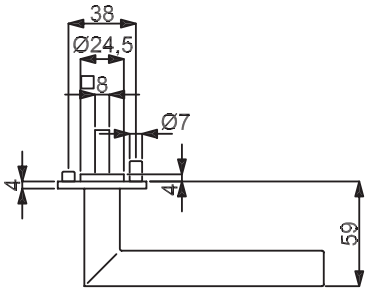

PZ

WC

Knopf

Modelle mit Stift ZT 8 (8,5/8) mm, WC-Riegel 8 (7) mm

Prüfqualität	GK3		GK4 Objektqualität	
Zimmertürgarnituren				
Ausführung	Edelstahl-sat.	€/GRT	Edelstahl-sat.	€/GRT
BB	**(82) / 32.50.4700**	**65,70**	**(82) / 32.64.4700**	**81,60**
PZ	**(82) / 32.50.4710**	**65,70**	**(82) / 32.64.4710**	**81,60**
WC	**(82) / 32.50.4740**	**81,60**	**(82) / 32.64.4740**	**97,50**
Wohnungseingangsgarnituren mit Knopf/Drücker				
Ausführung	Edelstahl-sat.	€/GRT	Edelstahl-sat.	€/GRT
PZ DIN rechts	**(82) / 32.50.4720**	**86,90**	**(82) / 32.64.4720**	**102,80**
PZ DIN links	**(82) / 32.50.4730**	**86,90**	**(82) / 32.64.4730**	**102,80**
Feuerschutzgarnituren mit 9 (8,5/8) mm Stift TS 45-54 (37-42) mm				
Ausführung	Edelstahl-sat.	€/GRT	Edelstahl-sat.	€/GRT
Drücker/Drücker	-	-	**(82) / 32.64.4710FS**	**102,80**
Knopf/Dr. DIN re.	-	-	**(82) / 32.64.4720FS**	**124,00**
Knopf/Dr. DIN li.	-	-	**(82) / 32.64.4730FS**	**124,00**
Garnituren für Türen inkl. Drückerrosetten, ohne Schlüsselrosetten				
Ausführung	Edelstahl-sat.	€/GRT	Edelstahl-sat.	€/GRT
Paar mit Rosette	**(82) / 32.50.4750**	**60,40**	**(82) / 32.64.4750**	**73,10**
Halbgarnituren für Zimmertüren (ohne Stift)				
Ausführung	Edelstahl-sat.	€/GRT	Edelstahl-sat.	€/GRT
BB DIN rechts	**32.50.4760**	**32,90**	**32.64.4760**	**41,30**
BB DIN links	**32.50.4770**	**32,90**	**32.64.4770**	**41,30**
Halbgarnituren für Haustüren, mit Metallunterkonstruktion (ohne Stift)				
Ausführung	Edelstahl-sat.	€/GRT	Edelstahl-sat.	€/GRT
PZ DIN rechts	-	-	**32.64.4780**	**44,50**
PZ DIN links	-	-	**32.64.4790**	**44,50**
Ganzglastür-Drückerpaar				
Ausführung	Edelstahl-sat.	€/PR	Edelstahl-sat.	€/PR
Drückerpaar	**32.84.0800**	**23,30**	**32.84.0800**	**23,30**
Drückerlochteil Basic				
Ausführung	Edelstahl-sat.	€/STK	Edelstahl-sat.	€/STK
Drückerlochteil re./li.	**32.84.0810**	**10,60**	**32.84.0810**	**10,60**

Das könnte Sie auch interessieren:

Passender Schutzbeschlag: Seite 348

Passender Glastürbeschlag: ab Seite 590

Passender Hebeschiebe-türbeschlag: Seite 555

ACHTUNG UNTERSCHIEDLICHE NORMEN - SO BESTELLEN SIE RICHTIG:
D-Norm Bestellung: Artikelnummer ohne Zahl in Klammern.
Ö-Norm Bestellung: Die ersten beiden Stellen der Artikelnummer D-Norm gegen die Zahl in Klammern austauschen.

6 % Preisanpassung seit 01.08.2018 bereits eingerechnet
Bitte weitere 9% Preisanpassung ab 01.02.2022 einberechnen.

RONNY II-R (Serie 32500100)

Garnitur mit stabiler Metall-Unterkonstruktion, Dreh-Verbundrosetten 4 mm flach, fest/drehbar gelagert, *ohne Madenschraube.
Bündige bzw. auf Türblatt Montage, für hohe Beanspruchung! Das patentierte Beschlagsystem.
Geprüft nach EN 1906 Gebrauchskategorie 3*/4, DIN 18273, EN 1634-2.

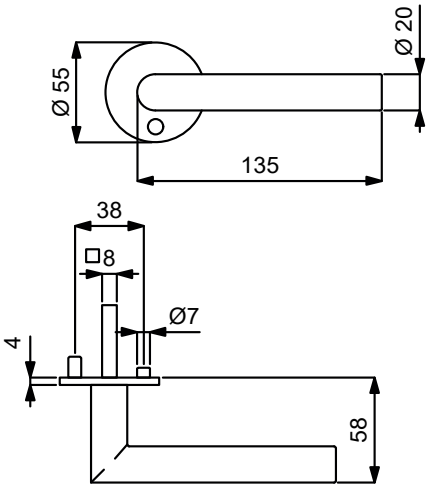

PZ WC Knopf

Modelle mit Stift ZT 8 (8,5/8) mm, WC-Riegel 8 (7) mm

Prüfqualität	GK3		GK4 Objektqualität	
Zimmertürgarnituren				
Ausführung	Edelstahl-sat.	€/GRT	Edelstahl-sat.	€/GRT
BB	**(82) / 32.50.0100**	**49,80**	**(82) / 32.64.0100**	**65,70**
PZ	**(82) / 32.50.0110**	**49,80**	**(82) / 32.64.0110**	**65,70**
WC	**(82) / 32.50.0130**	**65,70**	**(82) / 32.64.0130**	**81,60**
Wohnungseingangsgarnituren mit Knopf/Drücker				
Ausführung	Edelstahl-sat.	€/GRT	Edelstahl-sat.	€/GRT
PZ DIN re./li.	**(82) / 32.50.0120**	**71,00**	**-**	**-**
PZ DIN rechts	**-**	**-**	**(82) / 32.64.0120**	**86,90**
PZ DIN links	**-**	**-**	**(82) / 32.64.0190**	**86,90**
Feuerschutzgarnituren mit 9 (8,5/8) mm Stift TS 45-54 (37-42) mm				
Ausführung	Edelstahl-sat.	€/GRT	Edelstahl-sat.	€/GRT
Drücker/Drücker	**-**	**-**	**(82) / 32.64.0110FS**	**86,90**
Knopf/Dr. DIN re.	**-**	**-**	**(82) / 32.64.0120FS**	**108,10**
Knopf/Dr. DIN li.	**-**	**-**	**(82) / 32.64.0190FS**	**108,10**
Garnituren für Türen inkl. Drückerrosetten, ohne Schlüsselrosetten				
Ausführung	Edelstahl-sat.	€/GRT	Edelstahl-sat.	€/GRT
Paar mit Rosette	**(82) / 32.50.0180**	**44,50**	**(82) / 32.64.0180**	**57,20**
Halbgarnituren für Zimmertüren (ohne Stift)				
Ausführung	Edelstahl-sat.	€/GRT	Edelstahl-sat.	€/GRT
BB DIN re./li.	**32.50.0140**	**25,40**	**-**	**-**
BB DIN rechts	**-**	**-**	**32.64.0140**	**32,90**
BB DIN links	**-**	**-**	**32.64.0160**	**32,90**
Halbgarnituren für Haustüren, mit Metallunterkonstruktion (ohne Stift)				
Ausführung	Edelstahl-sat.	€/GRT	Edelstahl-sat.	€/GRT
PZ DIN rechts	**-**	**-**	**32.64.0150**	**36,00**
PZ DIN links	**-**	**-**	**32.64.0170**	**36,00**
Ganzglastür-Drückerpaar				
Ausführung	Edelstahl-sat.	€/PR	Edelstahl-sat.	€/PR
Drückerpaar	**32.84.0800**	**23,30**	**32.84.0800**	**23,30**
Drückerlochteil Basic				
Ausführung	Edelstahl-sat.	€/STK	Edelstahl-sat.	€/STK
Drückerlochteil re./li.	**32.84.0810**	**10,60**	**32.84.0810**	**10,60**

Das könnte Sie auch interessieren:

Passender Fenstergriff:
Seite 457

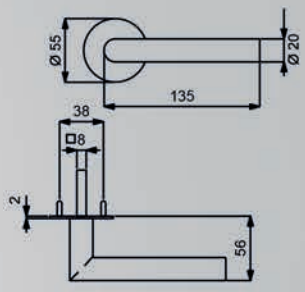

RONNY

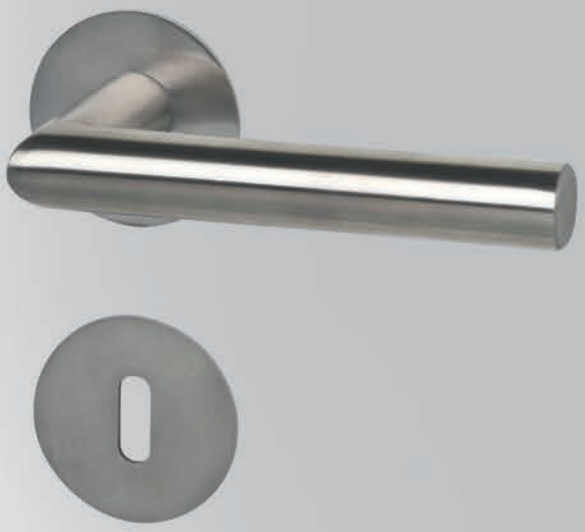

ACHTUNG UNTERSCHIEDLICHE NORMEN - SO BESTELLEN SIE RICHTIG:
D-Norm Bestellung: Artikelnummer ohne Zahl in Klammern.
Ö-Norm Bestellung: Die ersten beiden Stellen der Artikelnummer D-Norm gegen die Zahl in Klammern austauschen.

RONNY II-R (Serie 32454600)

Garnitur mit stabiler Metallkonstruktion, Hochhaltefeder einseitig, Dübeltechnik, Rosetten 2 mm flach, für hohe Beanspruchung!
Geprüft nach EN 1906 Gebrauchskategorie 3.

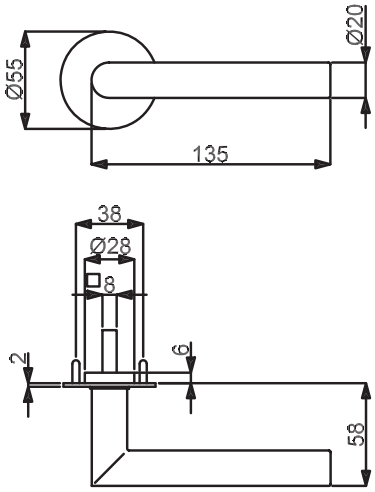

PZ WC Knopf

Modelle mit Stift ZT 8 (8,5/8) mm, WC-Riegel 8 (7) mm

Prüfqualität	**GK3**	
Zimmertürgarnituren		
Ausführung	Edelstahl-sat.	€/GRT
BB	**(82) / 32.45.4600**	**51,90**
PZ	**(82) / 32.45.4610**	**51,90**
WC	**(82) / 32.45.4620**	**67,80**
Wohnungseingangsgarnituren mit Knopf/Drücker		
Ausführung	Edelstahl-sat.	€/GRT
PZ DIN re./li.	**(82) / 32.45.4630**	**73,10**
Garnituren für Türen inkl. Drückerrosetten, ohne Schlüsselrosetten		
Ausführung	Edelstahl-sat.	€/GRT
Paar mit Rosette	**(82) / 32.45.4640**	**46,60**
Halbgarnituren für Zimmertüren (ohne Stift)		
Ausführung	Edelstahl-sat.	€/GRT
BB DIN re./li.	**32.45.4650**	**26,50**
Ganzglastür-Drückerpaar		
Ausführung	Edelstahl-sat.	€/PR
Drückerpaar	**32.84.0800**	**23,30**
Drückerlochteil Basic		
Ausführung	Edelstahl-sat.	€/STK
Drückerlochteil re./li.	**32.84.0810**	**10,60**

Das könnte Sie auch interessieren:

ZUBEHÖR
Rund um die Türe
ab Seite 620

6 % Preisanpassung seit 01.08.2018 bereits eingerechnet
Bitte weitere 9% Preisanpassung ab 01.02.2022 einberechnen.

RONNY II-R (Serie 32450010)

Garnitur mit stabiler Metallkonstruktion, Dübeltechnik, Rosetten 2 mm flach, für hohe Beanspruchung!
Geprüft nach EN 1906 Gebrauchskategorie 3.

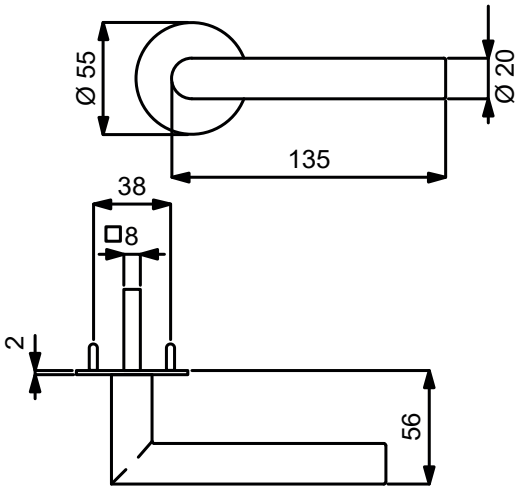

PZ

WC

Knopf

Modelle mit Stift ZT 8 (8,5/8) mm, WC-Riegel 8 (7) mm

Prüfqualität	**GK3**	
Zimmertürgarnituren		
Ausführung	Edelstahl-sat.	€/GRT
BB	**(82) / 32.45.0010**	**43,50**
PZ	**(82) / 32.45.0020**	**43,50**
WC	**(82) / 32.45.0030**	**59,40**
Wohnungseingangsgarnituren mit Knopf/Drücker		
Ausführung	Edelstahl-sat.	€/GRT
PZ DIN re./li.	**(82) / 32.45.0040**	**64,70**
Garnituren für Türen inkl. Drückerrosetten, ohne Schlüsselrosetten		
Ausführung	Edelstahl-sat.	€/GRT
Paar mit Rosette	**(82) / 32.45.0050**	**38,20**
Halbgarnituren für Zimmertüren (ohne Stift)		
Ausführung	Edelstahl-sat.	€/GRT
BB DIN re./li.	**32.45.0060**	**22,30**
Ganzglastür-Drückerpaar		
Ausführung	Edelstahl-sat.	€/PR
Drückerpaar	**32.84.0800**	**23,30**
Drückerlochteil Basic		
Ausführung	Edelstahl-sat.	€/STK
Drückerlochteil re./li.	**32.84.0810**	**10,60**

Das könnte Sie auch interessieren:

ZUBEHÖR
Rund um die Türe
ab Seite 620

ACHTUNG UNTERSCHIEDLICHE NORMEN - SO BESTELLEN SIE RICHTIG:
D-Norm Bestellung: Artikelnummer ohne Zahl in Klammern.
Ö-Norm Bestellung: Die ersten beiden Stellen der Artikelnummer D-Norm gegen die Zahl in Klammern austauschen.

RONNY II SQUARE-R (Serie 32454700)

Garnitur mit stabiler Metallkonstruktion, Hochhaltefeder einseitig, Dübeltechnik, Rosetten 2 mm flach, für hohe Beanspruchung!
Geprüft nach EN 1906 Gebrauchskategorie 3.

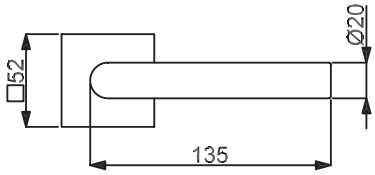

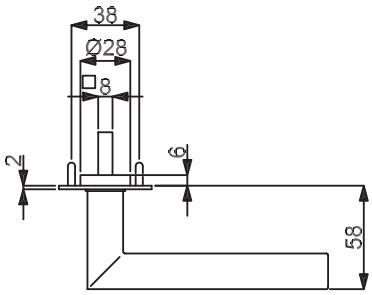

PZ

WC

Knopf

Modelle mit Stift ZT 8 (8,5/8) mm, WC-Riegel 8 (7) mm

Prüfqualität	**GK3**	
Zimmertürgarnituren		
Ausführung	Edelstahl-sat.	€/GRT
BB	**(82) / 32.45.4700**	**54,10**
PZ	**(82) / 32.45.4710**	**54,10**
WC	**(82) / 32.45.4720**	**70,00**
Wohnungseingangsgarnituren mit Knopf/Drücker		
Ausführung	Edelstahl-sat.	€/GRT
PZ DIN re./li.	**(82) / 32.45.4730**	**75,30**
Garnituren für Türen inkl. Drückerrosetten, ohne Schlüsselrosetten		
Ausführung	Edelstahl-sat.	€/GRT
Paar mit Rosette	**(82) / 32.45.4740**	**48,80**
Halbgarnituren für Zimmertüren (ohne Stift)		
Ausführung	Edelstahl-sat.	€/GRT
BB DIN re./li.	**32.45.4750**	**26,50**
Ganzglastür-Drückerpaar		
Ausführung	Edelstahl-sat.	€/PR
Drückerpaar	**32.84.0800**	**23,30**
Drückerlochteil Basic		
Ausführung	Edelstahl-sat.	€/STK
Drückerlochteil re./li.	**32.84.0810**	**10,60**

Das könnte Sie auch interessieren:

ZUBEHÖR
Rund um die Türe
ab Seite 620

6 % Preisanpassung seit 01.08.2018 bereits eingerechnet
Bitte weitere 9% Preisanpassung ab 01.02.2022 einberechnen.

RONNY II SQUARE-R (Serie 32450100)

Garnitur mit stabiler Metallkonstruktion, Dübeltechnik, Rosetten 2 mm flach, für hohe Beanspruchung!
Geprüft nach EN 1906 Gebrauchskategorie 3.

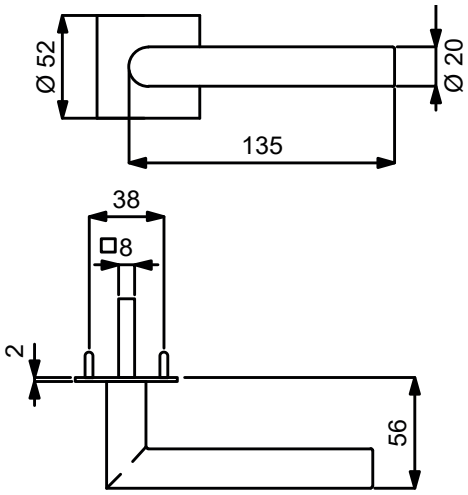

PZ WC Knopf

Modelle mit Stift ZT 8 (8,5/8) mm, WC-Riegel 8 (7) mm

Prüfqualität	**GK3**	
Zimmertürgarnituren		
Ausführung	Edelstahl-sat.	€/GRT
BB	**(82) / 32.45.0100**	**45,60**
PZ	**(82) / 32.45.0110**	**45,60**
WC	**(82) / 32.45.0120**	**61,50**
Wohnungseingangsgarnituren mit Knopf/Drücker		
Ausführung	Edelstahl-sat.	€/GRT
PZ DIN re./li.	**(82) / 32.45.0130**	**66,80**
Garnituren für Türen inkl. Drückerrosetten, ohne Schlüsselrosetten		
Ausführung	Edelstahl-sat.	€/GRT
Paar mit Rosette	**(82) / 32.45.0140**	**40,30**
Halbgarnituren für Zimmertüren (ohne Stift)		
Ausführung	Edelstahl-sat.	€/GRT
BB DIN re./li.	**32.45.0150**	**23,30**
Ganzglastür-Drückerpaar		
Ausführung	Edelstahl-sat.	€/PR
Drückerpaar	**32.84.0800**	**23,30**
Drückerlochteil Basic		
Ausführung	Edelstahl-sat.	€/STK
Drückerlochteil re./li.	**32.84.0810**	**10,60**

Das könnte Sie auch interessieren:

ZUBEHÖR
Rund um die Türe
ab Seite 620

ACHTUNG UNTERSCHIEDLICHE NORMEN - SO BESTELLEN SIE RICHTIG:
D-Norm Bestellung: Artikelnummer ohne Zahl in Klammern.
Ö-Norm Bestellung: Die ersten beiden Stellen der Artikelnummer D-Norm gegen die Zahl in Klammern austauschen.

RONNY II-LS (Serie 32454800)

Garnitur mit stabiler Metallkonstruktion, Hochhaltefeder einseitig, Dübeltechnik, Langschild 2 mm flach, für hohe Beanspruchung!
Geprüft nach EN 1906 Gebrauchskategorie 3.

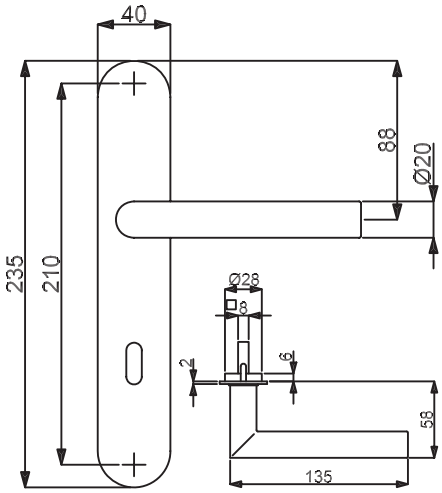

PZ

WC

Knopf

Modelle mit Stift ZT 8 (8,5/8) mm, WC-Riegel 8 (7) mm

Prüfqualität	**GK3**	
Zimmertürgarnituren		
Ausführung	Edelstahl-sat.	€/GRT
BB	**(82) / 32.45.4800**	**56,20**
PZ	**(82) / 32.45.4810**	**56,20**
WC	**(82) / 32.45.4820**	**72,10**
Wohnungseingangsgarnituren mit Knopf/Drücker		
Ausführung	Edelstahl-sat.	€/GRT
PZ DIN re./li.	**(82) / 32.45.4830**	**77,40**
Halbgarnituren für Zimmertüren (ohne Stift)		
Ausführung	Edelstahl-sat.	€/GRT
BB DIN re./li.	**(82) / 32.45.4840**	**28,60**
Ganzglastür-Drückerpaar		
Ausführung	Edelstahl-sat.	€/PR
Drückerpaar	**32.84.0800**	**23,30**
Drückerlochteil Basic		
Ausführung	Edelstahl-sat.	€/STK
Drückerlochteil re./li.	**32.84.0810**	**10,60**

6 % Preisanpassung seit 01.08.2018 bereits eingerechnet
Bitte weitere 9% Preisanpassung ab 01.02.2022 einberechnen.

RONNY II-LS (Serie 32450200)

Garnitur mit stabiler Metallkonstruktion, Dübeltechnik, Langschild 2 mm flach, für hohe Beanspruchung!
Geprüft nach EN 1906 Gebrauchskategorie 3.

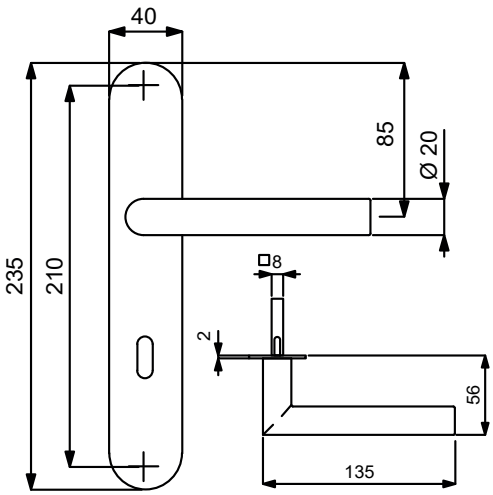

PZ

WC

Knopf

Modelle mit Stift ZT 8 (8,5/8) mm, WC-Riegel 8 (7) mm

Prüfqualität	**GK3**	
Zimmertürgarnituren		
Ausführung	Edelstahl-sat.	€/GRT
BB	**(82) / 32.45.0200**	**47,70**
PZ	**(82) / 32.45.0210**	**47,70**
WC	**(82) / 32.45.0220**	**63,60**
Wohnungseingangsgarnituren mit Knopf/Drücker		
Ausführung	Edelstahl-sat.	€/GRT
PZ DIN re./li.	**(82) / 32.45.0230**	**68,90**
Halbgarnituren für Zimmertüren (ohne Stift)		
Ausführung	Edelstahl-sat.	€/GRT
BB DIN re./li.	**(82) / 32.45.0250**	**24,40**
Ganzglastür-Drückerpaar		
Ausführung	Edelstahl-sat.	€/PR
Drückerpaar	**32.84.0800**	**23,30**
Drückerlochteil Basic		
Ausführung	Edelstahl-sat.	€/STK
Drückerlochteil re./li.	**32.84.0810**	**10,60**

Das könnte Sie auch interessieren:

ZUBEHÖR
Rund um die Türe
ab Seite 620

ACHTUNG UNTERSCHIEDLICHE NORMEN - SO BESTELLEN SIE RICHTIG:
D-Norm Bestellung: Artikelnummer ohne Zahl in Klammern.
Ö-Norm Bestellung: Die ersten beiden Stellen der Artikelnummer D-Norm gegen die Zahl in Klammern austauschen.

RONNY II SQUARE-LS (Serie 32454900)

Garnitur mit stabiler Metallkonstruktion, Hochhaltefeder einseitig, Dübeltechnik, Langschild 2 mm flach, für hohe Beanspruchung!
Geprüft nach EN 1906 Gebrauchskategorie 3.

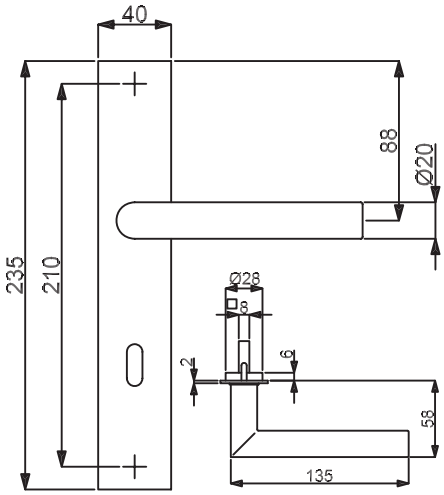

PZ WC Knopf

Modelle mit Stift ZT 8 (8,5/8) mm, WC-Riegel 8 (7) mm

Prüfqualität	**GK3**	
Zimmertürgarnituren		
Ausführung	Edelstahl-sat.	€/GRT
BB	**(82) / 32.45.4900**	**58,30**
PZ	**(82) / 32.45.4910**	**58,30**
WC	**(82) / 32.45.4920**	**74,20**
Wohnungseingangsgarnituren mit Knopf/Drücker		
Ausführung	Edelstahl-sat.	€/GRT
PZ DIN re./li.	**(82) / 32.45.4930**	**79,50**
Halbgarnituren für Zimmertüren (ohne Stift)		
Ausführung	Edelstahl-sat.	€/GRT
BB DIN re./li.	**(82) / 32.45.4940**	**29,70**
Ganzglastür-Drückerpaar		
Ausführung	Edelstahl-sat.	€/PR
Drückerpaar	**32.84.0800**	**23,30**
Drückerlochteil Basic		
Ausführung	Edelstahl-sat.	€/STK
Drückerlochteil re./li.	**32.84.0810**	**10,60**

Das könnte Sie auch interessieren:

ZUBEHÖR
Rund um die Türe
ab Seite 620

6 % Preisanpassung seit 01.08.2018 bereits eingerechnet
Bitte weitere 9% Preisanpassung ab 01.02.2022 einberechnen.

RONNY II SQUARE-LS (Serie 32450300)

Garnitur mit stabiler Metallkonstruktion, Dübeltechnik, Langschild 2 mm flach, für hohe Beanspruchung!
Geprüft nach EN 1906 Gebrauchskategorie 3.

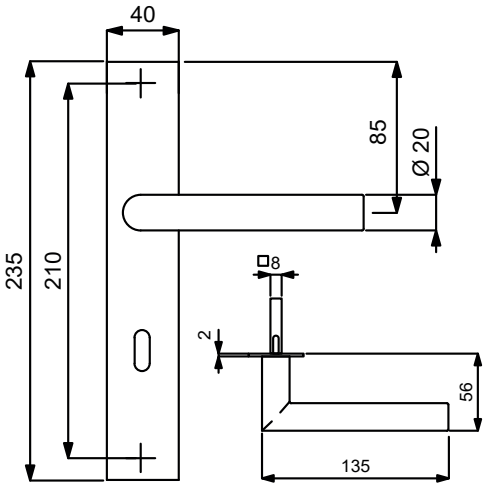

PZ WC Knopf

Modelle mit Stift ZT 8 (8,5/8) mm, WC-Riegel 8 (7) mm

Prüfqualität	**GK3**	
Zimmertürgarnituren		
Ausführung	Edelstahl-sat.	€/GRT
BB	**(82) / 32.45.0300**	**49,80**
PZ	**(82) / 32.45.0310**	**49,80**
WC	**(82) / 32.45.0320**	**65,70**
Wohnungseingangsgarnituren mit Knopf/Drücker		
Ausführung	Edelstahl-sat.	€/GRT
PZ DIN re./li.	**(82) / 32.45.0330**	**71,00**
Halbgarnituren für Zimmertüren (ohne Stift)		
Ausführung	Edelstahl-sat.	€/GRT
BB DIN re./li.	**(82) / 32.45.0350**	**25,40**
Ganzglastür-Drückerpaar		
Ausführung	Edelstahl-sat.	€/PR
Drückerpaar	**32.84.0800**	**23,30**
Drückerlochteil Basic		
Ausführung	Edelstahl-sat.	€/STK
Drückerlochteil re./li.	**32.84.0810**	**10,60**

Das könnte Sie auch interessieren:

ZUBEHÖR
Rund um die Türe
ab Seite 620

ACHTUNG UNTERSCHIEDLICHE NORMEN - SO BESTELLEN SIE RICHTIG:
D-Norm Bestellung: Artikelnummer ohne Zahl in Klammern.
Ö-Norm Bestellung: Die ersten beiden Stellen der Artikelnummer D-Norm gegen die Zahl in Klammern austauschen.

RONNY II-R (Serie 32840700)

Garnitur mit hochwertiger Nylon-Unterkonstruktion, Verbundrosetten, Hochhaltefeder, für hohe Beanspruchung!
Das patentierte Beschlagsystem.
Geprüft nach EN 1906 Gebrauchskategorie 3, EN 1634-2.

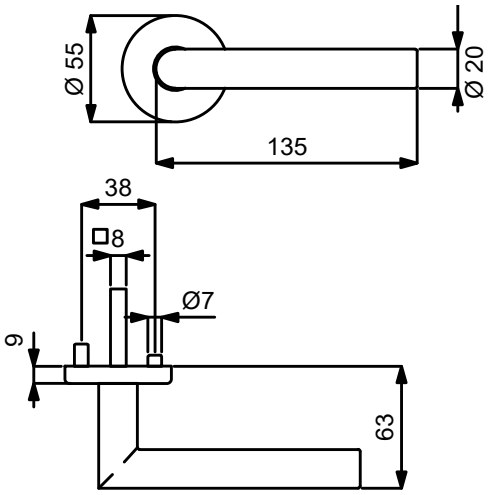

PZ WC Knopf

Modelle mit Stift ZT 8 (8,5/8) mm, WC-Riegel 8 (7) mm

Prüfqualität	**GK3**	
Zimmertürgarnituren		
Ausführung	Edelstahl-sat.	€/GRT
BB	**(82) / 32.84.0700**	**30,70**
PZ	**(82) / 32.84.0710**	**30,70**
WC	**(82) / 32.84.0740**	**46,60**
Wohnungseingangsgarnituren mit Knopf/Drücker		
Ausführung	Edelstahl-sat.	€/GRT
PZ DIN rechts	**(82) / 32.84.0720**	**51,90**
PZ DIN links	**(82) / 32.84.0730**	**51,90**
Feuerschutzgarnituren Ö-Norm mit 8,5/8 mm Stift TS 37-42 mm		
Ausführung	Edelstahl-sat.	€/GRT
Drücker/Drücker	**82.84.0710FS**	**51,90**
Knopf/Dr. DIN re.	**82.84.0720FS**	**73,10**
Knopf/Dr. DIN li.	**82.84.0730FS**	**73,10**
Garnituren für Türen inkl. Drückerrosetten, ohne Schlüsselrosetten		
Ausführung	Edelstahl-sat.	€/GRT
Paar mit Rosette	**(82) / 32.84.0750**	**25,40**
Halbgarnituren für Zimmertüren (ohne Stift)		
Ausführung	Edelstahl-sat.	€/GRT
BB DIN rechts	**32.84.0760**	**15,90**
BB DIN links	**32.84.0770**	**15,90**
Halbgarnituren für Haustüren, mit Metallunterkonstruktion (ohne Stift)		
Ausführung	Edelstahl-sat.	€/GRT
PZ DIN re./li.	**32.84.0780**	**41,30**
Ganzglastür-Drückerpaar		
Ausführung	Edelstahl-sat.	€/PR
Drückerpaar	**32.84.0800**	**23,30**
Drückerlochteil Basic		
Ausführung	Edelstahl-sat.	€/STK
Drückerlochteil re./li.	**32.84.0810**	**10,60**

Das könnte Sie auch interessieren:

Passender Fenstergriff: Seite 455

Passender Glastürbeschlag: ab Seite 590

Passender Hebeschiebe-türbeschlag: Seite 555

6 % Preisanpassung seit 01.08.2018 bereits eingerechnet
Bitte weitere 9% Preisanpassung ab 01.02.2022 einberechnen.

RONNY II-LS (Serie 32854000)

Garnitur mit stabiler Metallkonstruktion, sichtbar verschraubt, mit Hochhaltefeder, für hohe Beanspruchung!
Das patentierte Beschlagsystem.
Geprüft nach EN 1906 Gebrauchskategorie 3, EN 1634-2.

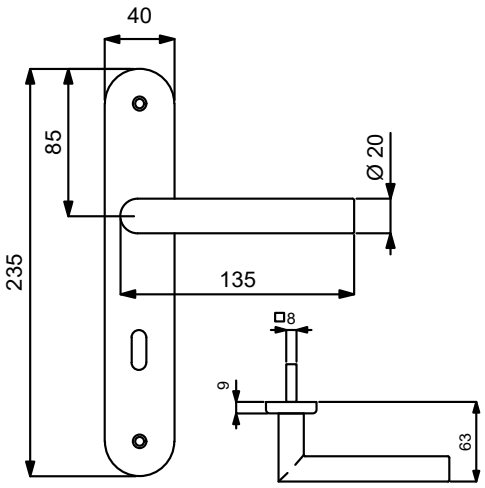

PZ

WC

Knopf

Modelle mit Stift ZT 8 (8,5/8) mm, WC-Riegel 8 (7) mm

Prüfqualität GK3

Zimmertürgarnituren

Ausführung	Edelstahl-sat.	€/GRT
BB	**(82) / 32.85.4000**	**38,20**
PZ	**(82) / 32.85.4010**	**38,20**
WC	**(82) / 32.85.4040**	**54,10**

Wohnungseingangsgarnituren mit Knopf/Drücker

Ausführung	Edelstahl-sat.	€/GRT
PZ DIN rechts	**(82) / 32.85.4020**	**59,40**
PZ DIN links	**(82) / 32.85.4030**	**59,40**

Feuerschutzgarnituren Ö-Norm mit 8,5/8 mm Stift TS 37-42 mm

Ausführung	Edelstahl-sat.	€/GRT
Drücker/Drücker	**82.85.4010FS**	**59,40**
Knopf/Dr. DIN re.	**82.85.4020FS**	**80,60**
Knopf/Dr. DIN li.	**82.85.4030FS**	**80,60**

Halbgarnituren für Zimmertüren (ohne Stift)

Ausführung	Edelstahl-sat.	€/GRT
BB DIN rechts	**(82) / 32.85.4050**	**19,10**
BB DIN links	**(82) / 32.85.4120**	**19,10**

Ganzglastür-Drückerpaar

Ausführung	Edelstahl-sat.	€/PR
Drückerpaar	**32.84.0800**	**23,30**

Drückerlochteil Basic

Ausführung	Edelstahl-sat.	€/STK
Drückerlochteil re./li.	**32.84.0810**	**10,60**

Das könnte Sie auch interessieren:

ZUBEHÖR
Rund um die Türe
ab Seite 620

ACHTUNG UNTERSCHIEDLICHE NORMEN - SO BESTELLEN SIE RICHTIG:
D-Norm Bestellung: Artikelnummer ohne Zahl in Klammern.
Ö-Norm Bestellung: Die ersten beiden Stellen der Artikelnummer D-Norm gegen die Zahl in Klammern austauschen.

RONNY-KS (Serie 40245100)

Kurzschildgarnitur D - Norm mit stabiler Metallunterkonstruktion, fest/drehbar gelagert, für höchste Beanspruchung.
Geprüft nach EN 1906 Gebrauchskategorie 4, DIN 18273.

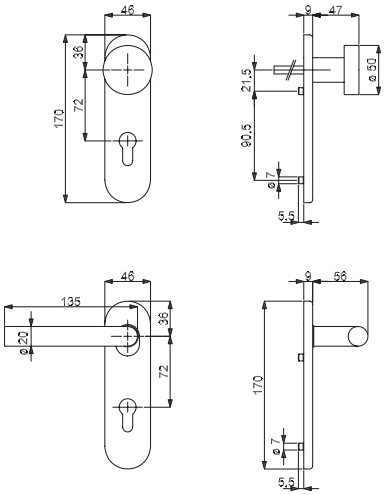

Knopf

WC

PZ

Alle Modelle mit Stift ZT 8 mm, FS 9 mm, WC-Riegel 8 mm

Prüfqualität	**GK4 Objektqualität**	
Zimmertürgarnituren		
Ausführung	Edelstahl-sat.	€/GRT
BB	**40.24.5100**	**68,90**
PZ	**40.24.5110**	**68,90**
WC	**40.24.5130**	**84,80**
Wohnungseingangsgarnituren mit Knopf/Drücker		
Ausführung	Edelstahl-sat.	€/GRT
PZ DIN re./li.	**40.24.5120**	**90,10**
Feuerschutzgarnituren TS 40-45 mm		
Ausführung	Edelstahl-sat.	€/GRT
Drücker/Drücker	**40.24.5110FS**	**90,10**
Knopf/Drücker DIN re./li.	**40.24.5120FS**	**111,30**

6 % Preisanpassung seit 01.08.2018 bereits eingerechnet
Bitte weitere 9% Preisanpassung ab 01.02.2022 einberechnen.

HANNA-R (Serie 32514000)

Garnitur mit stabiler Metall-Unterkonstruktion, Dreh-Verbundrosetten, Hochhaltefeder, Kugellager-Top Speed Comfort, fest/drehbar gelagert-Schnellmontagesystem, *ohne Madenschraube, für höchste Beanspruchung! Das patentierte Beschlagsystem. Geprüft nach EN 1906 Gebrauchskategorie 3*/4, DIN 18273, EN 1634-2.

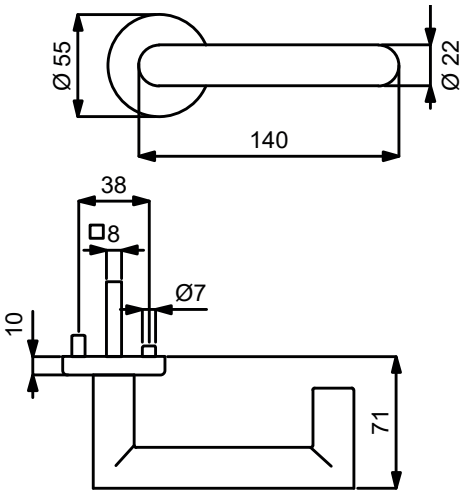

PZ WC Knopf

Modelle mit Stift ZT 8 (8,5/8) mm, WC-Riegel 8 (7) mm

Prüfqualität	GK3		GK4 Objektqualität		GK4 / Kugellager Objektqualität	
Zimmertürgarnituren						
Ausführung	Edelstahl-sat.	€/GRT	Edelstahl-sat.	€/GRT	Edelstahl-sat.	€/GRT
BB	**(82) / 32.51.4000**	**53,00**	**(82) / 32.54.4000**	**68,90**	**(82) / 32.57.4000**	**79,50**
PZ	**(82) / 32.51.4010**	**53,00**	**(82) / 32.54.4010**	**68,90**	**(82) / 32.57.4010**	**79,50**
WC	**(82) / 32.51.4040**	**68,90**	**(82) / 32.54.4040**	**84,80**	**(82) / 32.57.4040**	**95,40**
WC mit Sichtfenster	**(82) / 32.51.4040S**	**84,80**	**(82) / 32.54.4040S**	**100,70**	**(82) / 32.57.4040S**	**111,30**
Wohnungseingangsgarnituren mit Knopf/Drücker						
Ausführung	Edelstahl-sat.	€/GRT	Edelstahl-sat.	€/GRT	Edelstahl-sat.	€/GRT
PZ DIN rechts	**(82) / 32.51.4020**	**74,20**	**(82) / 32.54.4020**	**90,10**	**(82) / 32.57.4020**	**100,70**
PZ DIN links	**(82) / 32.51.4030**	**74,20**	**(82) / 32.54.4030**	**90,10**	**(82) / 32.57.4030**	**100,70**
Feuerschutzgarnituren mit 9 (8,5/8) mm Stift TS 47-56 (37-42) mm						
Ausführung	Edelstahl-sat.	€/GRT	Edelstahl-sat.	€/GRT	Edelstahl-sat.	€/GRT
Drücker/Drücker	-	-	**(82) / 32.54.4010FS**	**90,10**	**(82) / 32.57.4010FS**	**100,70**
Knopf/Dr. DIN re.	-	-	**(82) / 32.54.4020FS**	**111,30**	**(82) / 32.57.4020FS**	**121,90**
Knopf/Dr. DIN li.	-	-	**(82) / 32.54.4030FS**	**111,30**	**(82) / 32.57.4030FS**	**121,90**
Garnituren für Türen inkl. Drückerrosetten, ohne Schlüsselrosetten						
Ausführung	Edelstahl-sat.	€/GRT	Edelstahl-sat.	€/GRT	Edelstahl-sat.	€/GRT
Paar mit Rosette	**(82) / 32.51.4120**	**47,70**	**(82) / 32.54.4120**	**60,40**	**(82) / 32.57.4120**	**71,00**
Halbgarnituren für Zimmertüren (ohne Stift)						
Ausführung	Edelstahl-sat.	€/GRT	Edelstahl-sat.	€/GRT	Edelstahl-sat.	€/GRT
BB DIN rechts	**32.51.4050**	**26,50**	**32.54.4050**	**35,00**	**32.57.4050**	**40,30**
BB DIN links	**32.51.4060**	**26,50**	**32.54.4060**	**35,00**	**32.57.4060**	**40,30**
Halbgarnituren für Haustüren, mit Metallunterkonstruktion (ohne Stift)						
Ausführung	Edelstahl-sat.	€/GRT	Edelstahl-sat.	€/GRT	Edelstahl-sat.	€/GRT
PZ DIN rechts	-	-	**32.54.4070**	**38,20**	**32.57.4070**	**43,50**
PZ DIN links	-	-	**32.54.4080**	**38,20**	**32.57.4080**	**43,50**
Ganzglastür-Drückerpaar						
Ausführung	Edelstahl-sat.	€/PR	Edelstahl-sat.	€/PR	Edelstahl-sat.	€/PR
Drückerpaar	**32.84.2080**	**36,00**	**32.84.2080**	**36,00**	**32.84.2080**	**36,00**
Drückerlochteil Basic						
Ausführung	Edelstahl-sat.	€/STK	Edelstahl-sat.	€/STK	Edelstahl-sat.	€/STK
Drückerlochteil re./li.	**32.84.2070**	**17,00**	**32.84.2070**	**17,00**	**32.84.2070**	**17,00**

ACHTUNG UNTERSCHIEDLICHE NORMEN - SO BESTELLEN SIE RICHTIG:
D-Norm Bestellung: Artikelnummer ohne Zahl in Klammern.
Ö-Norm Bestellung: Die ersten beiden Stellen der Artikelnummer D-Norm gegen die Zahl in Klammern austauschen.

HANNA-R, EN 179 (Serie 32714010)

Garnitur mit stabiler Metall-Unterkonstruktion, Dreh-Verbundrosetten, Hochhaltefeder, Kugellager-Top Speed Comfort, fest/drehbar gelagert-Schnellmontagesystem, für höchste Beanspruchung! Das patentierte Beschlagsystem. Geprüft nach EN 1906 Gebrauchskategorie 4, DIN 18273, EN 179.

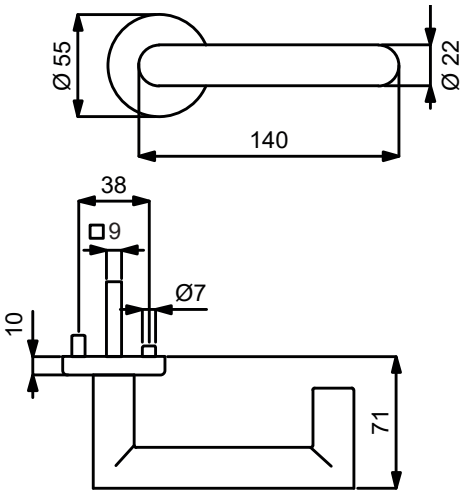

PZ

Knopf

Modelle FT DR/DR TS 40-45 mm mit Stift 9x50/50 mm

Prüfqualität	GK4 Objektqualität		GK4 / Kugellager Objektqualität		ohne GK	
Gehflügel - Notausgangsverschluss TS 40-45 mm						
Ausführung	Edelstahl-sat.	€/GRT	Edelstahl-sat.	€/GRT	Edelstahl-sat.	€/GRT
Drücker/Drücker	**32.71.4010**	**111,30**	**32.71.4060**	**121,90**	-	-
Knopf/Drücker DIN re.	**32.71.4020**	**132,50**	**32.71.4070**	**143,10**	-	-
Knopf/Drücker DIN li.	**32.71.4030**	**132,50**	**32.71.4080**	**143,10**	-	-
Standflügel - Notausgangsverschluss TS 40-45 mm						
Ausführung	Edelstahl-sat.	€/GRT	Edelstahl-sat.	€/GRT	Edelstahl-sat.	€/GRT
Dr./Blindrosette DIN re., ohne Schlüsselrosette	**32.71.4040**	**77,40**	**32.71.4090**	**82,70**	-	-
Dr./Blindrosette DIN li., ohne Schlüsselrosette	**32.71.4050**	**77,40**	**32.71.4100**	**82,70**	-	-
Standflügel - Notausgangsverschluss TS 40-45 mm, fest/drehbar gelagert, ohne Hochhaltefeder						
Ausführung	Edelstahl-sat.	€/GRT	Edelstahl-sat.	€/GRT	Edelstahl-sat.	€/GRT
Dr./Blindrosette DIN re./li., ohne Schlüsselrosette	-	-	-	-	**32.71.0030**	**100,70**

6 % Preisanpassung seit 01.08.2018 bereits eingerechnet
Bitte weitere 9% Preisanpassung ab 01.02.2022 einberechnen.

HANNA-LS (Serie 32842000)

Garnitur mit stabiler Metallkonstruktion, sichtbar verschraubt, mit Hochhaltefeder. Für hohe Beanspruchung.
Das patentierte Beschlagsystem.
Geprüft nach EN 1906 Gebrauchskategorie 3, EN 1634-2.

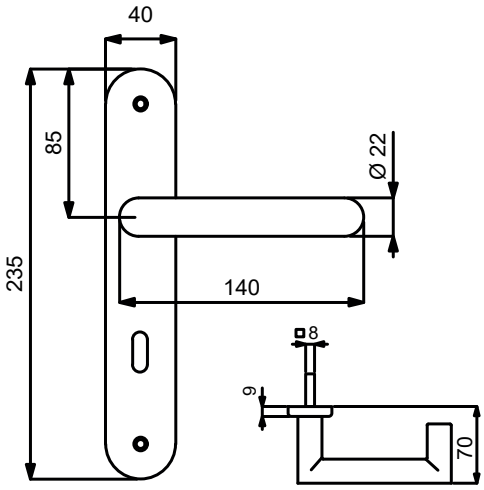

PZ

WC

Knopf

Modelle mit Stift ZT 8 (8,5/8) mm, WC-Riegel 8 (7) mm

Prüfqualität	**GK3**	
Zimmertürgarnituren		
Ausführung	Edelstahl-sat.	€/GRT
BB	**(82) / 32.84.2000**	**51,90**
PZ	**(82) / 32.84.2010**	**51,90**
WC	**(82) / 32.84.2020**	**67,80**
Wohnungseingangsgarnituren mit Knopf/Drücker		
Ausführung	Edelstahl-sat.	€/GRT
PZ DIN rechts	**(82) / 32.84.2030**	**73,10**
PZ DIN links	**(82) / 32.84.2040**	**73,10**
Feuerschutzgarnituren Ö-Norm mit 8,5/8 mm Stift TS 37-42 mm		
Ausführung	Edelstahl-sat.	€/GRT
Drücker/Drücker	**82.84.2010FS**	**73,10**
Knopf/Dr. DIN re.	**82.84.2030FS**	**94,30**
Knopf/Dr. DIN li.	**82.84.2040FS**	**94,30**
Halbgarnituren für Zimmertüren (ohne Stift)		
Ausführung	Edelstahl-sat.	€/GRT
BB DIN rechts	**(82) / 32.84.2050**	**26,50**
BB DIN links	**(82) / 32.84.2060**	**26,50**
Ganzglastür-Drückerpaar		
Ausführung	Edelstahl-sat.	€/PR
Drückerpaar	**32.84.2080**	**36,00**
Drückerlochteil Basic		
Ausführung	Edelstahl-sat.	€/STK
Drückerlochteil re./li.	**32.84.2070**	**17,00**

Das könnte Sie auch interessieren:

ZUBEHÖR
Rund um die Türe
ab Seite 620

ACHTUNG UNTERSCHIEDLICHE NORMEN - SO BESTELLEN SIE RICHTIG:
D-Norm Bestellung: Artikelnummer ohne Zahl in Klammern.
Ö-Norm Bestellung: Die ersten beiden Stellen der Artikelnummer D-Norm gegen die Zahl in Klammern austauschen.

KATRIN-R (Serie 32539200)

Garnitur mit stabiler Metall-Unterkonstruktion, Dreh-Verbundrosetten, Hochhaltefeder, Kugellager-Top Speed Comfort, fest/drehbar gelagert-Schnellmontagesystem, *ohne Madenschraube, für höchste Beanspruchung! Das patentierte Beschlagsystem. Geprüft nach EN 1906 Gebrauchskategorie 3*/4, DIN 18273, EN 1634-2.

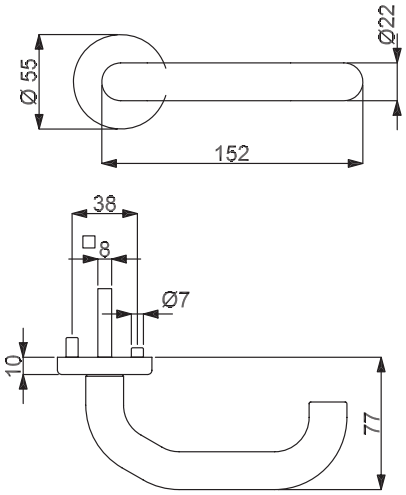

Modelle mit Stift ZT 8 (8,5/8) mm, WC-Riegel 8 (7) mm

Prüfqualität	GK3		GK4 Objektqualität		GK4 / Kugellager Objektqualität	
Zimmertürgarnituren						
Ausführung	Edelstahl-sat.	€/GRT	Edelstahl-sat.	€/GRT	Edelstahl-sat.	€/GRT
BB	**(82) / 32.53.9200**	**51,90**	**(82) / 32.59.9200**	**67,80**	**(82) / 32.57.9200**	**78,40**
PZ	**(82) / 32.53.9210**	**51,90**	**(82) / 32.59.9210**	**67,80**	**(82) / 32.57.9210**	**78,40**
WC	**(82) / 32.53.9240**	**67,80**	**(82) / 32.59.9240**	**83,70**	**(82) / 32.57.9240**	**94,30**
WC mit Sichtfenster	**(82) / 32.53.9240S**	**83,70**	**(82) / 32.59.9240S**	**99,60**	**(82) / 32.57.9240S**	**110,20**
Wohnungseingangsgarnituren mit Knopf/Drücker						
Ausführung	Edelstahl-sat.	€/GRT	Edelstahl-sat.	€/GRT	Edelstahl-sat.	€/GRT
PZ DIN rechts	**(82) / 32.53.9220**	**73,10**	**(82) / 32.59.9220**	**89,00**	**(82) / 32.57.9220**	**99,60**
PZ DIN links	**(82) / 32.53.9230**	**73,10**	**(82) / 32.59.9230**	**89,00**	**(82) / 32.57.9230**	**99,60**
Feuerschutzgarnituren mit 9 (8,5/8) mm Stift TS 47-56 (37-42) mm						
Ausführung	Edelstahl-sat.	€/GRT	Edelstahl-sat.	€/GRT	Edelstahl-sat.	€/GRT
Drücker/Drücker	-	-	**(82) / 32.59.9210FS**	**89,00**	**(82) / 32.57.9210FS**	**99,60**
Knopf/Dr. DIN re.	-	-	**(82) / 32.59.9220FS**	**110,20**	**(82) / 32.57.9220FS**	**120,80**
Knopf/Dr. DIN li.	-	-	**(82) / 32.59.9230FS**	**110,20**	**(82) / 32.57.9230FS**	**120,80**
Garnituren für Türen inkl. Drückerrosetten, ohne Schlüsselrosetten						
Ausführung	Edelstahl-sat.	€/GRT	Edelstahl-sat.	€/GRT	Edelstahl-sat.	€/GRT
Paar mit Rosette	**(82) / 32.53.9250**	**46,60**	**(82) / 32.59.9250**	**59,40**	**(82) / 32.57.9250**	**70,00**
Halbgarnituren für Zimmertüren (ohne Stift)						
Ausführung	Edelstahl-sat.	€/GRT	Edelstahl-sat.	€/GRT	Edelstahl-sat.	€/GRT
BB DIN rechts	**32.53.9260**	**26,50**	**32.59.9260**	**33,90**	**32.57.9260**	**39,20**
BB DIN links	**32.53.9270**	**26,50**	**32.59.9270**	**33,90**	**32.57.9270**	**39,20**
Halbgarnituren für Haustüren, mit Metallunterkonstruktion (ohne Stift)						
Ausführung	Edelstahl-sat.	€/GRT	Edelstahl-sat.	€/GRT	Edelstahl-sat.	€/GRT
PZ DIN rechts	-	-	**32.59.9280**	**37,10**	**32.57.9280**	**42,40**
PZ DIN links	-	-	**32.59.9290**	**37,10**	**32.57.9290**	**42,40**
Ganzglastür-Drückerpaar						
Ausführung	Edelstahl-sat.	€/PR	Edelstahl-sat.	€/PR	Edelstahl-sat.	€/PR
Drückerpaar	**32.84.7150**	**33,90**	**32.84.7150**	**33,90**	**32.84.7150**	**33,90**
Drückerlochteil Basic						
Ausführung	Edelstahl-sat.	€/STK	Edelstahl-sat.	€/STK	Edelstahl-sat.	€/STK
Drückerlochteil re./li.	**32.84.7160**	**15,90**	**32.84.7160**	**15,90**	**32.84.7160**	**15,90**

6 % Preisanpassung seit 01.08.2018 bereits eingerechnet
Bitte weitere 9% Preisanpassung ab 01.02.2022 einberechnen.

KATRIN-R, EN 179 (Serie 32715210)

Garnitur mit stabiler Metall-Unterkonstruktion, Dreh-Verbundrosetten, Hochhaltefeder, Kugellager-Top Speed Comfort, fest/drehbar gelagert-Schnellmontagesystem, für höchste Beanspruchung! Das patentierte Beschlagsystem. Geprüft nach EN 1906 Gebrauchskategorie 4, DIN 18273, EN 179.

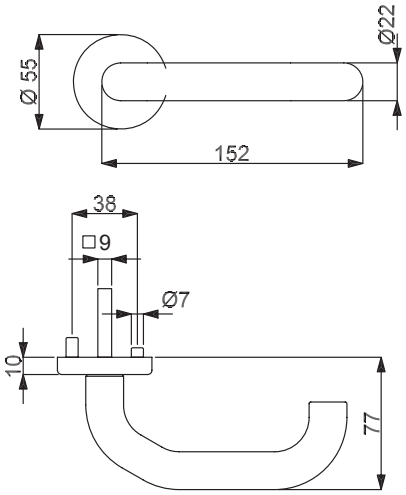

PZ

Knopf

Modelle FT DR/DR TS 40-45 mm mit Stift 9x50/50 mm

Prüfqualität	GK4 Objektqualität		GK4 / Kugellager Objektqualität		ohne GK	
Gehflügel - Notausgangsverschluss TS 40-45 mm						
Ausführung	Edelstahl-sat.	€/GRT	Edelstahl-sat.	€/GRT	Edelstahl-sat.	€/GRT
Drücker/Drücker	**32.71.5210**	**110,20**	**32.71.5200**	**120,80**	-	-
Knopf/Drücker DIN re.	**32.71.5220**	**131,40**	**32.71.5260**	**142,00**	-	-
Knopf/Drücker DIN li.	**32.71.5230**	**131,40**	**32.71.5270**	**142,00**	-	-
Standflügel - Notausgangsverschluss TS 40-45 mm						
Ausführung	Edelstahl-sat.	€/GRT	Edelstahl-sat.	€/GRT	Edelstahl-sat.	€/GRT
Dr./Blindrosette DIN re., ohne Schlüsselrosette	**32.71.5240**	**76,30**	**32.71.5280**	**81,60**	-	-
Dr./Blindrosette DIN li., ohne Schlüsselrosette	**32.71.5250**	**76,30**	**32.71.5290**	**81,60**	-	-
Standflügel - Notausgangsverschluss TS 40-45 mm, fest/drehbar gelagert, ohne Hochhaltefeder						
Ausführung	Edelstahl-sat.	€/GRT	Edelstahl-sat.	€/GRT	Edelstahl-sat.	€/GRT
Dr./Blindrosette DIN re./li., ohne Schlüsselrosette	-	-	-	-	**32.71.1760**	**99,60**

ACHTUNG UNTERSCHIEDLICHE NORMEN - SO BESTELLEN SIE RICHTIG:
D-Norm Bestellung: Artikelnummer ohne Zahl in Klammern.
Ö-Norm Bestellung: Die ersten beiden Stellen der Artikelnummer D-Norm gegen die Zahl in Klammern austauschen.

BETTA-R (Serie 32933410)

Garnitur mit stabiler Metall-Unterkonstruktion, Schraub-Verbundrosetten, Kugellager, Hochhaltefeder, fest/drehbar gelagert und Schnellmontagesystem Quick´n Easy, für höchste Beanspruchung! Das patentierte Beschlagsystem.
Geprüft nach EN 1906 Gebrauchskategorie 4, EN 1634-2.

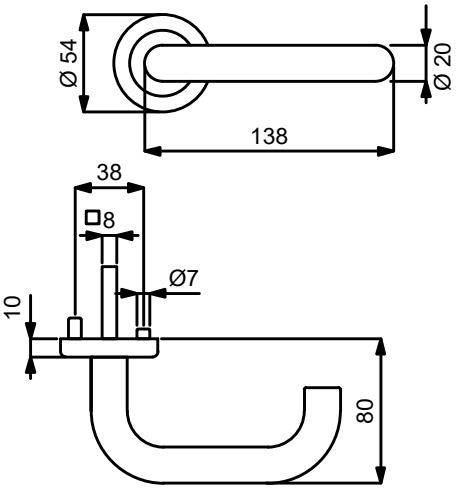

PZ WC Knopf

Modelle mit Stift ZT 8 (8,5/8) mm, WC-Riegel 8 (7) mm

Prüfqualität	**GK4 / Kugellager Objektqualität**	
Zimmertürgarnituren		
Ausführung	Edelstahl-sat.	€/GRT
BB	**(82) / 32.93.3410**	**94,30**
PZ	**(82) / 32.93.3420**	**94,30**
WC	**(82) / 32.93.3440**	**110,20**
Wohnungseingangsgarnituren mit Knopf/Drücker		
Ausführung	Edelstahl-sat.	€/GRT
PZ DIN rechts	**(82) / 32.93.3430**	**115,50**
PZ DIN links	**(82) / 32.93.3530**	**115,50**
Feuerschutzgarnituren mit 9/8 (8,5/8) mm Stift TS 44-53 (37-42) mm		
Ausführung	Edelstahl-sat.	€/GRT
Drücker/Drücker	**(82) / 32.93.3420FS**	**115,50**
Knopf/Dr. DIN re.	**(82) / 32.93.3430FS**	**136,70**
Knopf/Dr. DIN li.	**(82) / 32.93.3530FS**	**136,70**
Garnituren für Türen inkl. Drückerrosetten, ohne Schlüsselrosetten		
Ausführung	Edelstahl-sat.	€/GRT
Paar mit Rosette	**(82) / 32.93.3470**	**89,00**
Halbgarnituren für Zimmertüren (ohne Stift)		
Ausführung	Edelstahl-sat.	€/GRT
BB DIN rechts	**32.93.3450**	**47,70**
BB DIN links	**32.93.3510**	**47,70**
Halbgarnituren für Haustüren, mit Metallunterkonstruktion (ohne Stift)		
Ausführung	Edelstahl-sat.	€/GRT
PZ DIN rechts	**32.93.3460**	**50,90**
PZ DIN links	**32.93.3520**	**50,90**
Ganzglastür-Drückerpaar		
Ausführung	Edelstahl-sat.	€/PR
Drückerpaar	**32.84.0990**	**27,60**
Drückerlochteil Basic		
Ausführung	Edelstahl-sat.	€/STK
Drückerlochteil re./li.	**32.84.1070**	**12,70**

Das könnte Sie auch interessieren:

Passender Schutzbeschlag:
ab Seite 340

Passender Fenstergriff:
Seite 458

Passender Glastürbeschlag:
ab Seite 590

Passender Stossgriff:
ab Seite 490

6 % Preisanpassung seit 01.08.2018 bereits eingerechnet
Bitte weitere 9% Preisanpassung ab 01.02.2022 einberechnen.

PAULA III-R (Serie 32529650)

Garnitur mit stabiler Metall-Unterkonstruktion, Dreh-Verbundrosetten, Hochhaltefeder, Kugellager-Top Speed Comfort, fest/drehbar gelagert-Schnellmontagesystem, *ohne Madenschraube, für höchste Beanspruchung! Das patentierte Beschlagsystem. Geprüft nach EN 1906 Gebrauchskategorie 3*/4, DIN 18273, EN 1634-2.

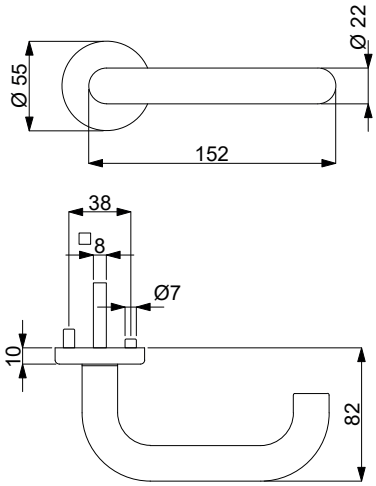

Modelle mit Stift ZT 8 (8,5/8) mm, WC-Riegel 8 (7) mm

Prüfqualität	GK3		GK4 Objektqualität		GK4 / Kugellager Objektqualität	
Zimmertürgarnituren						
Ausführung	Edelstahl-sat.	€/GRT	Edelstahl-sat.	€/GRT	Edelstahl-sat.	€/GRT
BB	**(82) / 32.52.9650**	**48,80**	**(82) / 32.56.9650**	**64,70**	**(82) / 32.57.9650**	**75,30**
PZ	**(82) / 32.52.9660**	**48,80**	**(82) / 32.56.9660**	**64,70**	**(82) / 32.57.9660**	**75,30**
WC	**(82) / 32.52.9690**	**64,70**	**(82) / 32.56.9690**	**80,60**	**(82) / 32.57.9690**	**91,20**
WC mit Sichtfenster	**(82) / 32.52.9690S**	**80,60**	**(82) / 32.56.9690S**	**96,50**	**(82) / 32.57.9690S**	**107,10**
Wohnungseingangsgarnituren mit Knopf/Drücker						
Ausführung	Edelstahl-sat.	€/GRT	Edelstahl-sat.	€/GRT	Edelstahl-sat.	€/GRT
PZ DIN rechts	**(82) / 32.52.9670**	**70,00**	**(82) / 32.56.9670**	**85,90**	**(82) / 32.57.9670**	**96,50**
PZ DIN links	**(82) / 32.52.9680**	**70,00**	**(82) / 32.56.9680**	**85,90**	**(82) / 32.57.9680**	**96,50**
Feuerschutzgarnituren mit 9 (8,5/8) mm Stift TS 47-56 (37-42) mm						
Ausführung	Edelstahl-sat.	€/GRT	Edelstahl-sat.	€/GRT	Edelstahl-sat.	€/GRT
Drücker/Drücker	**-**	**-**	**(82) / 32.56.9660FS**	**85,90**	**(82) / 32.57.9660FS**	**96,50**
Knopf/Dr. DIN re.	**-**	**-**	**(82) / 32.56.9670FS**	**107,10**	**(82) / 32.57.9670FS**	**117,70**
Knopf/Dr. DIN li.	**-**	**-**	**(82) / 32.56.9680FS**	**107,10**	**(82) / 32.57.9680FS**	**117,70**
Garnituren für Türen inkl. Drückerrosetten, ohne Schlüsselrosetten						
Ausführung	Edelstahl-sat.	€/GRT	Edelstahl-sat.	€/GRT	Edelstahl-sat.	€/GRT
Paar mit Rosette	**(82) / 32.52.9700**	**43,50**	**(82) / 32.56.9700**	**56,20**	**(82) / 32.57.9700**	**66,80**
Halbgarnituren für Zimmertüren (ohne Stift)						
Ausführung	Edelstahl-sat.	€/GRT	Edelstahl-sat.	€/GRT	Edelstahl-sat.	€/GRT
BB DIN rechts	**32.52.9710**	**24,40**	**32.56.9710**	**32,90**	**32.57.9710**	**38,20**
BB DIN links	**32.52.9720**	**24,40**	**32.56.9720**	**32,90**	**32.57.9720**	**38,20**
Halbgarnituren für Haustüren, mit Metallunterkonstruktion (ohne Stift)						
Ausführung	Edelstahl-sat.	€/GRT	Edelstahl-sat.	€/GRT	Edelstahl-sat.	€/GRT
PZ DIN rechts	**-**	**-**	**32.56.9730**	**36,00**	**32.57.9730**	**41,30**
PZ DIN links	**-**	**-**	**32.56.9740**	**36,00**	**32.57.9740**	**41,30**
Ganzglastür-Drückerpaar						
Ausführung	Edelstahl-sat.	€/PR	Edelstahl-sat.	€/PR	Edelstahl-sat.	€/PR
Drückerpaar	**32.84.1580**	**31,80**	**32.84.1580**	**31,80**	**32.84.1580**	**31,80**
Drückerlochteil Basic						
Ausführung	Edelstahl-sat.	€/STK	Edelstahl-sat.	€/STK	Edelstahl-sat.	€/STK
Drückerlochteil re./li.	**32.84.1590**	**14,80**	**32.84.1590**	**14,80**	**32.84.1590**	**14,80**

ACHTUNG UNTERSCHIEDLICHE NORMEN - SO BESTELLEN SIE RICHTIG:
D-Norm Bestellung: Artikelnummer ohne Zahl in Klammern.
Ö-Norm Bestellung: Die ersten beiden Stellen der Artikelnummer D-Norm gegen die Zahl in Klammern austauschen.

PAULA III-R, EN 179 (Serie 32719660)

Garnitur mit stabiler Metall-Unterkonstruktion, Dreh-Verbundrosetten, Hochhaltefeder, Kugellager-Top Speed Comfort, fest/drehbar gelagert-Schnellmontagesystem, für höchste Beanspruchung! Das patentierte Beschlagsystem. Geprüft nach EN 1906 Gebrauchskategorie 4, DIN 18273, EN 179.

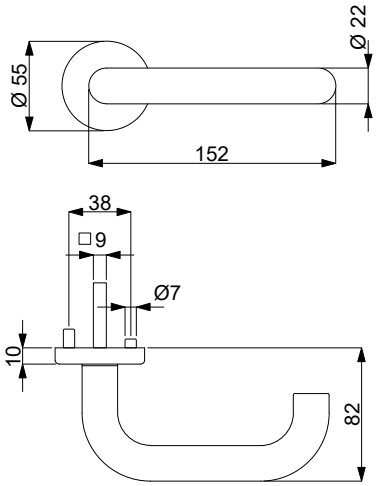

PZ

Knopf

Modelle FT DR/DR TS 40-45 mm mit Stift 9x50/50 mm

Prüfqualität	GK4 Objektqualität		GK4 / Kugellager Objektqualität		ohne GK	
Gehflügel - Notausgangsverschluss TS 40-45 mm						
Ausführung	Edelstahl-sat.	€/GRT	Edelstahl-sat.	€/GRT	Edelstahl-sat.	€/GRT
Drücker/Drücker	**32.71.9660**	**107,10**	**32.71.9710**	**117,70**	-	-
Knopf/Drücker DIN re.	**32.71.9670**	**128,30**	**32.71.9720**	**142,00**	-	-
Knopf/Drücker DIN li.	**32.71.9680**	**128,30**	**32.71.9730**	**142,00**	-	-
Standflügel - Notausgangsverschluss TS 40-45 mm						
Ausführung	Edelstahl-sat.	€/GRT	Edelstahl-sat.	€/GRT	Edelstahl-sat.	€/GRT
Dr./Blindrosette DIN re., ohne Schlüsselrosette	**32.71.9690**	**73,10**	**32.71.9740**	**78,40**	-	-
Dr./Blindrosette DIN li., ohne Schlüsselrosette	**32.71.9700**	**73,10**	**32.71.9750**	**78,40**	-	-
Standflügel - Notausgangsverschluss TS 40-45 mm, fest/drehbar gelagert, ohne Hochhaltefeder						
Ausführung	Edelstahl-sat.	€/GRT	Edelstahl-sat.	€/GRT	Edelstahl-sat.	€/GRT
Dr./Blindrosette DIN re./li., ohne Schlüsselrosette	-	-	-	-	**32.71.1770**	**96,50**

6 % Preisanpassung seit 01.08.2018 bereits eingerechnet
Bitte weitere 9% Preisanpassung ab 01.02.2022 einberechnen.

PAULA II-R (Serie 32569300)

Garnitur mit stabiler Metall-Unterkonstruktion, Dreh-Verbundrosetten, Hochhaltefeder, fest/drehbar gelagert-Schnellmontagesystem, für hohe Beanspruchung! Das patentierte Beschlagsystem.
Geprüft nach EN 1906 Gebrauchskategorie 4, EN 1634-2.

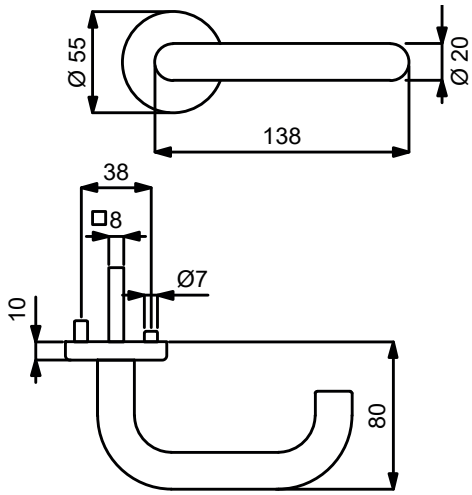

ABACO antibakteriell antimikrobiell

Rost frei

F

TOPSPEED

PZ WC Knopf

Modelle mit Stift ZT 8 (8,5/8) mm, WC-Riegel 8 (7) mm

Prüfqualität	**GK4 Objektqualität**	
Zimmertürgarnituren		
Ausführung	Edelstahl-sat. Abaco	€/GRT
BB	**(82) / 32.56.9300**	**110,20**
PZ	**(82) / 32.56.9310**	**110,20**
WC	**(82) / 32.56.9340**	**126,10**
WC mit Sicht-fenster	**(82) / 32.56.9340S**	**142,00**
Wohnungseingangsgarnituren mit Knopf/Drücker		
Ausführung	Edelstahl-sat. Abaco	€/GRT
PZ DIN rechts	**(82) / 32.56.9320**	**131,40**
PZ DIN links	**(82) / 32.56.9330**	**131,40**
F Feuerschutzgarnituren mit 9/8 (8,5/8) mm Stift TS 47-56 (37-42) mm		
Ausführung	Edelstahl-sat. Abaco	€/GRT
Drücker/Drücker	**(82) / 32.56.9310FS**	**131,40**
Knopf/Dr. DIN re.	**(82) / 32.56.9320FS**	**152,60**
Knopf/Dr. DIN li.	**(82) / 32.56.9330FS**	**152,60**
Garnituren für Türen inkl. Drückerrosetten, ohne Schlüsselrosetten		
Ausführung	Edelstahl-sat. Abaco	€/GRT
Paar mit Rosette	**(82) / 32.56.9350**	**101,80**
Halbgarnituren für Zimmertüren (ohne Stift)		
Ausführung	Edelstahl-sat. Abaco	€/GRT
BB DIN rechts	**32.56.9360**	**55,10**
BB DIN links	**32.56.9370**	**55,10**
Halbgarnituren für Haustüren, mit Metallunterkonstruktion (ohne Stift)		
Ausführung	Edelstahl-sat. Abaco	€/GRT
PZ DIN rechts	**32.56.9380**	**58,30**
PZ DIN links	**32.56.9390**	**58,30**
Ganzglastür-Drückerpaar		
Ausführung	Edelstahl-sat. Abaco	€/PR
Drückerpaar	**32.84.1960**	**53,00**
Drückerlochteil Basic		
Ausführung	Edelstahl-sat. Abaco	€/STK
Drückerlochteil re./li.	**32.84.1970**	**25,40**

ACHTUNG UNTERSCHIEDLICHE NORMEN - SO BESTELLEN SIE RICHTIG:
D-Norm Bestellung: Artikelnummer ohne Zahl in Klammern.
Ö-Norm Bestellung: Die ersten beiden Stellen der Artikelnummer D-Norm gegen die Zahl in Klammern austauschen.

PAULA II-R, EN 179 (Serie 32719310)

Garnitur mit stabiler Metall-Unterkonstruktion, Dreh-Verbundrosetten, Hochhaltefeder, fest/drehbar gelagert-
Schnellmontagesystem, für höchste Beanspruchung! Das patentierte Beschlagsystem.
Geprüft nach EN 1906 Gebrauchskategorie 4, DIN 18273, EN 179.

ABACO antibakteriell antimikrobiell

Edelstahl Rost frei

DIN EN 179

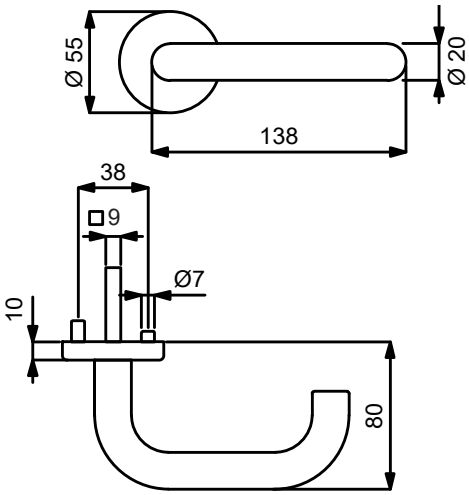

TOPSPEED

TOPSPEED COMFORT

PZ

Knopf

Modelle FT DR/DR TS 40-45 mm mit Stift 9x50/50 mm

Prüfqualität	**GK4 Objektqualität**	
Gehflügel - Notausgangsverschluss TS 40-45 mm		
Ausführung	Edelstahl-sat. Abaco	€/GRT
Drücker/Drücker	**32.71.9310**	**152,60**
Knopf/Drücker DIN re.	**32.71.9320**	**173,80**
Knopf/Drücker DIN li.	**32.71.9330**	**173,80**
Standflügel - Notausgangsverschluss TS 40-45 mm		
Ausführung	Edelstahl-sat. Abaco	€/GRT
Dr./Blindrosette DIN re., ohne Schlüsselrosette	**32.71.9340**	**118,70**
Dr./Blindrosette DIN li., ohne Schlüsselrosette	**32.71.9350**	**118,70**

6 % Preisanpassung seit 01.08.2018 bereits eingerechnet
Bitte weitere 9% Preisanpassung ab 01.02.2022 einberechnen.

PAULA II-R (Serie 32513500)

Garnitur mit stabiler Metall-Unterkonstruktion, Dreh-Verbundrosetten, Hochhaltefeder, Kugellager-Top Speed Comfort, fest/drehbar gelagert-Schnellmontagesystem, *ohne Madenschraube, für höchste Beanspruchung! Das patentierte Beschlagsystem. Geprüft nach EN 1906 Gebrauchskategorie 3*/4, DIN 18273, EN 1634-2.

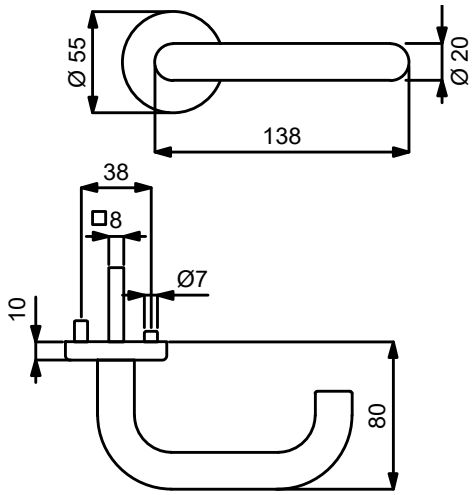

PZ WC Knopf

Modelle mit Stift ZT 8 (8,5/8) mm, WC-Riegel 8 (7) mm

Prüfqualität	GK3		GK4 Objektqualität		GK4 / Kugellager Objektqualität	
Zimmertürgarnituren						
Ausführung	Edelstahl-sat.	€/GRT	Edelstahl-sat.	€/GRT	Edelstahl-sat.	€/GRT
BB	**(82) / 32.51.3500**	**41,30**	**(82) / 32.54.3500**	**57,20**	**(82) / 32.57.3500**	**67,80**
PZ	**(82) / 32.51.3510**	**41,30**	**(82) / 32.54.3510**	**57,20**	**(82) / 32.57.3510**	**67,80**
WC	**(82) / 32.51.3540**	**57,20**	**(82) / 32.54.3540**	**73,10**	**(82) / 32.57.3540**	**83,70**
WC mit Sichtfenster	**(82) / 32.51.3540S**	**73,10**	**(82) / 32.54.3540S**	**89,00**	**(82) / 32.57.3540S**	**99,60**
Wohnungseingangsgarnituren mit Knopf/Drücker						
Ausführung	Edelstahl-sat.	€/GRT	Edelstahl-sat.	€/GRT	Edelstahl-sat.	€/GRT
PZ DIN rechts	**(82) / 32.51.3520**	**62,50**	**(82) / 32.54.3520**	**78,40**	**(82) / 32.57.3520**	**89,00**
PZ DIN links	**(82) / 32.51.3530**	**62,50**	**(82) / 32.54.3530**	**78,40**	**(82) / 32.57.3530**	**89,00**
Feuerschutzgarnituren mit 9 (8,5/8) mm Stift TS 47-56 (37-42) mm						
Ausführung	Edelstahl-sat.	€/GRT	Edelstahl-sat.	€/GRT	Edelstahl-sat.	€/GRT
Drücker/Drücker	-	-	**(82) / 32.54.3510FS**	**78,40**	**(82) / 32.57.3510FS**	**89,00**
Knopf/Dr. DIN re.	-	-	**(82) / 32.54.3520FS**	**99,60**	**(82) / 32.57.3520FS**	**110,20**
Knopf/Dr. DIN li.	-	-	**(82) / 32.54.3530FS**	**99,60**	**(82) / 32.57.3530FS**	**110,20**
Garnituren für Türen inkl. Drückerrosetten, ohne Schlüsselrosetten						
Ausführung	Edelstahl-sat.	€/GRT	Edelstahl-sat.	€/GRT	Edelstahl-sat.	€/GRT
Paar mit Rosette	**(82) / 32.51.3610**	**36,00**	**(82) / 32.54.3610**	**48,80**	**(82) / 32.57.3610**	**59,40**
Halbgarnituren für Zimmertüren (ohne Stift)						
Ausführung	Edelstahl-sat.	€/GRT	Edelstahl-sat.	€/GRT	Edelstahl-sat.	€/GRT
BB DIN rechts	**32.51.3550**	**21,20**	**32.54.3550**	**28,60**	**32.57.3550**	**33,90**
BB DIN links	**32.51.3560**	**21,20**	**32.54.3560**	**28,60**	**32.57.3560**	**33,90**
Halbgarnituren für Haustüren, mit Metallunterkonstruktion (ohne Stift)						
Ausführung	Edelstahl-sat.	€/GRT	Edelstahl-sat.	€/GRT	Edelstahl-sat.	€/GRT
PZ DIN rechts	-	-	**32.54.3570**	**31,80**	**32.57.3570**	**37,10**
PZ DIN links	-	-	**32.54.3580**	**31,80**	**32.57.3580**	**37,10**
Ganzglastür-Drückerpaar						
Ausführung	Edelstahl-sat.	€/PR	Edelstahl-sat.	€/PR	Edelstahl-sat.	€/PR
Drückerpaar	**32.84.0990**	**27,60**	**32.84.0990**	**27,60**	**32.84.0990**	**27,60**
Drückerlochteil Basic						
Ausführung	Edelstahl-sat.	€/STK	Edelstahl-sat.	€/STK	Edelstahl-sat.	€/STK
Drückerlochteil re./li.	**32.84.1070**	**12,70**	**32.84.1070**	**12,70**	**32.84.1070**	**12,70**

ACHTUNG UNTERSCHIEDLICHE NORMEN - SO BESTELLEN SIE RICHTIG:
D-Norm Bestellung: Artikelnummer ohne Zahl in Klammern.
Ö-Norm Bestellung: Die ersten beiden Stellen der Artikelnummer D-Norm gegen die Zahl in Klammern austauschen.

PAULA II-R, EN 179 (Serie 32713510)

Garnitur mit stabiler Metall-Unterkonstruktion, Dreh-Verbundrosetten, Hochhaltefeder, Kugellager-Top Speed Comfort, fest/drehbar gelagert-Schnellmontagesystem, für höchste Beanspruchung! Das patentierte Beschlagsystem. Geprüft nach EN 1906 Gebrauchskategorie 4, DIN 18273, EN 179.

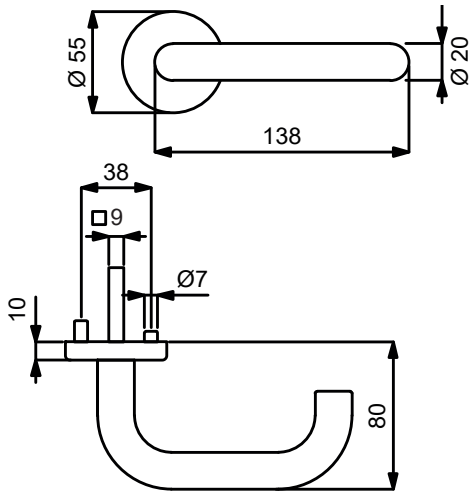

PZ

Knopf

Modelle FT DR/DR TS 40-45 mm mit Stift 9x50/50 mm

Prüfqualität	GK4 Objektqualität		GK4 / Kugellager Objektqualität		ohne GK	
Gehflügel - Notausgangsverschluss TS 40-45 mm						
Ausführung	Edelstahl-sat.	€/GRT	Edelstahl-sat.	€/GRT	Edelstahl-sat.	€/GRT
Drücker/Drücker	**32.71.3510**	**99,60**	**32.71.3560**	**110,20**	-	-
Knopf/Drücker DIN re.	**32.71.3520**	**120,80**	**32.71.3570**	**131,40**	-	-
Knopf/Drücker DIN li.	**32.71.3530**	**120,80**	**32.71.3580**	**131,40**	-	-
Standflügel - Notausgangsverschluss TS 40-45 mm						
Ausführung	Edelstahl-sat.	€/GRT	Edelstahl-sat.	€/GRT	Edelstahl-sat.	€/GRT
Dr./Blindrosette DIN re., ohne Schlüsselrosette	**32.71.3540**	**65,70**	**32.71.3590**	**71,00**	-	-
Dr./Blindrosette DIN li., ohne Schlüsselrosette	**32.71.3550**	**65,70**	**32.71.3600**	**71,00**	-	-
Standflügel - Notausgangsverschluss TS 40-45 mm, fest/drehbar gelagert, ohne Hochhaltefeder						
Ausführung	Edelstahl-sat.	€/GRT	Edelstahl-sat.	€/GRT	Edelstahl-sat.	€/GRT
Dr./Blindrosette DIN re./li., ohne Schlüsselrosette	-	-	-	-	**32.71.0420**	**89,00**

6 % Preisanpassung seit 01.08.2018 bereits eingerechnet
Bitte weitere 9% Preisanpassung ab 01.02.2022 einberechnen.

PAULA II-R (Serie 32505300)

Garnitur mit stabiler Metall-Unterkonstruktion, Dreh-Verbundrosetten 4 mm flach, Hochhaltefeder, fest/drehbar gelagert, *ohne Madenschraube, **D-Norm FS Garnitur ohne Hochhaltefeder. Bündige bzw. auf Türblatt Montage, für höchste Beanspruchung! Geprüft nach EN 1906 Gebrauchskategorie 3*/4, DIN 18273, EN 1634-2.

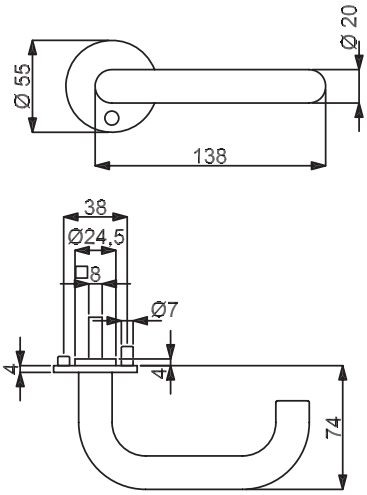

PZ WC Knopf

Modelle mit Stift ZT 8 (8,5/8) mm, WC-Riegel 8 (7) mm

Prüfqualität	GK3		GK4 Objektqualität	
Zimmertürgarnituren				
Ausführung	Edelstahl-sat.	€/GRT	Edelstahl-sat.	€/GRT
BB	**(82) / 32.50.5300**	**67,80**	**(82) / 32.64.5300**	**83,70**
PZ	**(82) / 32.50.5310**	**67,80**	**(82) / 32.64.5310**	**83,70**
WC	**(82) / 32.50.5340**	**83,70**	**(82) / 32.64.5340**	**99,60**
Wohnungseingangsgarnituren mit Knopf/Drücker				
Ausführung	Edelstahl-sat.	€/GRT	Edelstahl-sat.	€/GRT
PZ DIN rechts	**(82) / 32.50.5320**	**89,00**	**(82) / 32.64.5320**	**104,90**
PZ DIN links	**(82) / 32.50.5330**	**89,00**	**(82) / 32.64.5330**	**104,90**
Feuerschutzgarnituren mit 9 (8,5/8) mm Stift TS 45-54 (37-42) mm				
Ausführung	Edelstahl-sat.	€/GRT	Edelstahl-sat.	€/GRT
Drücker/Drücker	-	-	**(82) / 32.64.5310FS**	**104,90**
Knopf/Dr. DIN re.	-	-	**(82) / 32.64.5320FS**	**126,10**
Knopf/Dr. DIN li.	-	-	**(82) / 32.64.5330FS**	**126,10**
Garnituren für Türen inkl. Drückerrosetten, ohne Schlüsselrosetten				
Ausführung	Edelstahl-sat.	€/GRT	Edelstahl-sat.	€/GRT
Paar mit Rosette	**(82) / 32.50.5350**	**62,50**	**(82) / 32.64.5350**	**75,30**
Halbgarnituren für Zimmertüren (ohne Stift)				
Ausführung	Edelstahl-sat.	€/GRT	Edelstahl-sat.	€/GRT
BB DIN rechts	**32.50.5360**	**33,90**	**32.64.5360**	**42,40**
BB DIN links	**32.50.5370**	**33,90**	**32.64.5370**	**42,40**
Halbgarnituren für Haustüren, mit Metallunterkonstruktion (ohne Stift)				
Ausführung	Edelstahl-sat.	€/GRT	Edelstahl-sat.	€/GRT
PZ DIN rechts	-	-	**32.64.5380**	**45,60**
PZ DIN links	-	-	**32.64.5390**	**45,60**
Ganzglastür-Drückerpaar				
Ausführung	Edelstahl-sat.	€/PR	Edelstahl-sat.	€/PR
Drückerpaar	**32.84.0990**	**27,60**	**32.84.0990**	**27,60**
Drückerlochteil Basic				
Ausführung	Edelstahl-sat.	€/STK	Edelstahl-sat.	€/STK
Drückerlochteil re./li.	**32.84.1070**	**12,70**	**32.84.1070**	**12,70**

Das könnte Sie auch interessieren:

Passender Schutzbeschlag:
Seite 331

Passender Fenstergriff:
Seite 458

Passender Glastürbeschlag:
ab Seite 590

ACHTUNG UNTERSCHIEDLICHE NORMEN - SO BESTELLEN SIE RICHTIG:
D-Norm Bestellung: Artikelnummer ohne Zahl in Klammern.
Ö-Norm Bestellung: Die ersten beiden Stellen der Artikelnummer D-Norm gegen die Zahl in Klammern austauschen.

PAULA II-R (Serie 32501600)

Garnitur mit stabiler Metall-Unterkonstruktion, Dreh-Verbundrosetten 4 mm flach, fest/drehbar gelagert, *ohne Madenschraube.
Bündige bzw. auf Türblatt Montage, für hohe Beanspruchung! Das patentierte Beschlagsystem.
Geprüft nach EN 1906 Gebrauchskategorie 3*/4, DIN 18273, EN 1634-2.

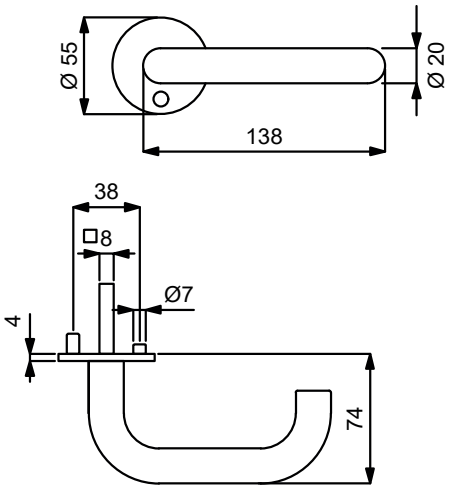

PZ WC Knopf

Modelle mit Stift ZT 8 (8,5/8) mm, WC-Riegel 8 (7) mm

Prüfqualität	GK3		GK4 Objektqualität	
Zimmertürgarnituren				
Ausführung	Edelstahl-sat.	€/GRT	Edelstahl-sat.	€/GRT
BB	**(82) / 32.50.1600**	**51,90**	**(82) / 32.64.1600**	**67,80**
PZ	**(82) / 32.50.1610**	**51,90**	**(82) / 32.64.1610**	**67,80**
WC	**(82) / 32.50.1640**	**67,80**	**(82) / 32.64.1640**	**83,70**
Wohnungseingangsgarnituren mit Knopf/Drücker				
Ausführung	Edelstahl-sat.	€/GRT	Edelstahl-sat.	€/GRT
PZ DIN re./li.	**(82) / 32.50.1620**	**73,10**	**-**	**-**
PZ DIN rechts	**-**	**-**	**(82) / 32.64.1620**	**89,00**
PZ DIN links	**-**	**-**	**(82) / 32.64.1630**	**89,00**
Feuerschutzgarnituren mit 9 (8,5/8) mm Stift TS 45-54 (37-42) mm				
Ausführung	Edelstahl-sat.	€/GRT	Edelstahl-sat.	€/GRT
Drücker/Drücker	**-**	**-**	**(82) / 32.64.1610FS**	**89,00**
Knopf/Dr. DIN re.	**-**	**-**	**(82) / 32.64.1620FS**	**110,20**
Knopf/Dr. DIN li.	**-**	**-**	**(82) / 32.64.1630FS**	**110,20**
Garnituren für Türen inkl. Drückerrosetten, ohne Schlüsselrosetten				
Ausführung	Edelstahl-sat.	€/GRT	Edelstahl-sat.	€/GRT
Paar mit Rosette	**(82) / 32.50.1660**	**46,60**	**(82) / 32.64.1660**	**59,40**
Halbgarnituren für Zimmertüren (ohne Stift)				
Ausführung	Edelstahl-sat.	€/GRT	Edelstahl-sat.	€/GRT
BB DIN re./li.	**32.50.1650**	**26,50**	**-**	**-**
BB DIN rechts	**-**	**-**	**32.64.1650**	**33,90**
BB DIN links	**-**	**-**	**32.64.1680**	**33,90**
Halbgarnituren für Haustüren, mit Metallunterkonstruktion (ohne Stift)				
Ausführung	Edelstahl-sat.	€/GRT	Edelstahl-sat.	€/GRT
PZ DIN rechts	**-**	**-**	**32.64.1670**	**37,10**
PZ DIN links	**-**	**-**	**32.64.1690**	**37,10**
Ganzglastür-Drückerpaar				
Ausführung	Edelstahl-sat.	€/PR	Edelstahl-sat.	€/PR
Drückerpaar	**32.84.0990**	**27,60**	**32.84.0990**	**27,60**
Drückerlochteil Basic				
Ausführung	Edelstahl-sat.	€/STK	Edelstahl-sat.	€/STK
Drückerlochteil re./li.	**32.84.1070**	**12,70**	**32.84.1070**	**12,70**

Integrieren Sie die Flat Modelle in ein modernes System der Zutrittskontrolle!

Kombinieren Sie jede beliebige Flat Garnitur mit einem ÜLock-B Funk-Sicherheitsschloss von Südmetall zu einem individuellen Zugangssystem. Somit lassen sich Türen (u.a. auch Glastüren) unkompliziert mittels Fingerprint, RFID Karte, Funkhandsender und/oder PIN-Code öffnen. Nähere Infos finden Sie im Schließsysteme Prospekt. Jetzt kostenlos anfordern Art.Nr. 36.06.4766

6 % Preisanpassung seit 01.08.2018 bereits eingerechnet
Bitte weitere 9% Preisanpassung ab 01.02.2022 einberechnen.

PAULA-R (Serie 32452800)

Garnitur mit stabiler Metallkonstruktion, Dübeltechnik, Rosetten 2 mm flach, für hohe Beanspruchung!
Geprüft nach EN 1906 Gebrauchskategorie 3.

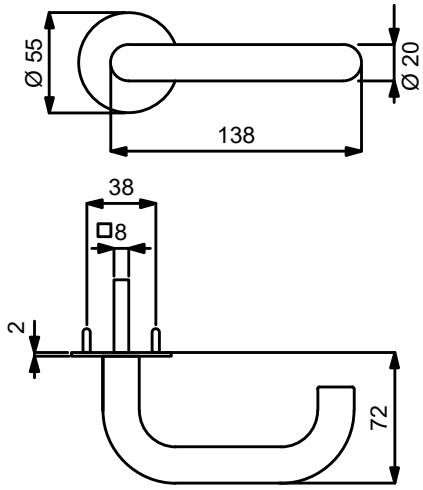

PZ WC Knopf

Modelle mit Stift ZT 8 (8,5/8) mm, WC-Riegel 8 (7) mm

Prüfqualität	**GK3**	
Zimmertürgarnituren		
Ausführung	Edelstahl-sat.	€/GRT
BB	**(82) / 32.45.2800**	**48,80**
PZ	**(82) / 32.45.2810**	**48,80**
WC	**(82) / 32.45.2820**	**64,70**
Wohnungseingangsgarnituren mit Knopf/Drücker		
Ausführung	Edelstahl-sat.	€/GRT
PZ DIN re./li.	**(82) / 32.45.2830**	**70,00**
Garnituren für Türen inkl. Drückerrosetten, ohne Schlüsselrosetten		
Ausführung	Edelstahl-sat.	€/GRT
Paar mit Rosette	**(82) / 32.45.2840**	**43,50**
Halbgarnituren für Zimmertüren (ohne Stift)		
Ausführung	Edelstahl-sat.	€/GRT
BB DIN re./li.	**32.45.2850**	**24,40**
Ganzglastür-Drückerpaar		
Ausführung	Edelstahl-sat.	€/PR
Drückerpaar	**32.84.0990**	**27,60**
Drückerlochteil Basic		
Ausführung	Edelstahl-sat.	€/STK
Drückerlochteil re./li.	**32.84.1070**	**12,70**

Das könnte Sie auch interessieren:

ZUBEHÖR
Rund um die Türe
ab Seite 620

ACHTUNG UNTERSCHIEDLICHE NORMEN - SO BESTELLEN SIE RICHTIG:
D-Norm Bestellung: Artikelnummer ohne Zahl in Klammern.
Ö-Norm Bestellung: Die ersten beiden Stellen der Artikelnummer D-Norm gegen die Zahl in Klammern austauschen.

PAULA-LS (Serie 32452900)

Garnitur mit stabiler Metallkonstruktion, Dübeltechnik, Langschild 2 mm flach, für hohe Beanspruchung!
Geprüft nach EN 1906 Gebrauchskategorie 3.

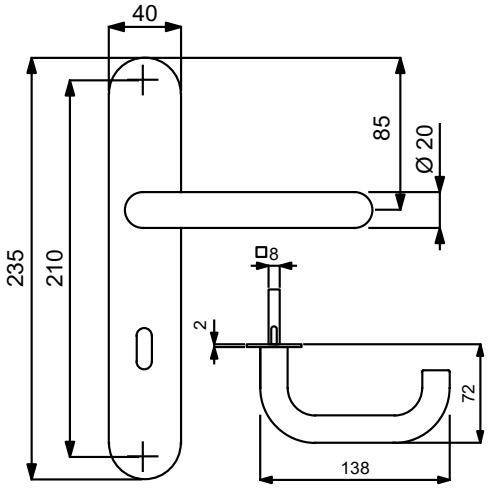

PZ

WC

Knopf

Modelle mit Stift ZT 8 (8,5/8) mm, WC-Riegel 8 (7) mm

Prüfqualität	**GK3**	
Zimmertürgarnituren		
Ausführung	Edelstahl-sat.	€/GRT
BB	**(82) / 32.45.2900**	**53,00**
PZ	**(82) / 32.45.2910**	**53,00**
WC	**(82) / 32.45.2920**	**68,90**
Wohnungseingangsgarnituren mit Knopf/Drücker		
Ausführung	Edelstahl-sat.	€/GRT
PZ DIN re./li.	**(82) / 32.45.2930**	**74,20**
Halbgarnituren für Zimmertüren (ohne Stift)		
Ausführung	Edelstahl-sat.	€/GRT
BB DIN re./li.	**(82) / 32.45.2950**	**26,50**
Ganzglastür-Drückerpaar		
Ausführung	Edelstahl-sat.	€/PR
Drückerpaar	**32.84.0990**	**27,60**
Drückerlochteil Basic		
Ausführung	Edelstahl-sat.	€/STK
Drückerlochteil re./li.	**32.84.1070**	**12,70**

Das könnte Sie auch interessieren:

ZUBEHÖR
Rund um die Türe
ab Seite 620

6 % Preisanpassung seit 01.08.2018 bereits eingerechnet
Bitte weitere 9% Preisanpassung ab 01.02.2022 einberechnen.

PAULA II-R (Serie 32840900)

Garnitur mit hochwertiger Nylon-Unterkonstruktion, Verbundrosetten, Hochhaltefeder, für hohe Beanspruchung!
Das patentierte Beschlagssystem.
Geprüft nach EN 1906 Gebrauchskategorie 3, EN 1634-2.

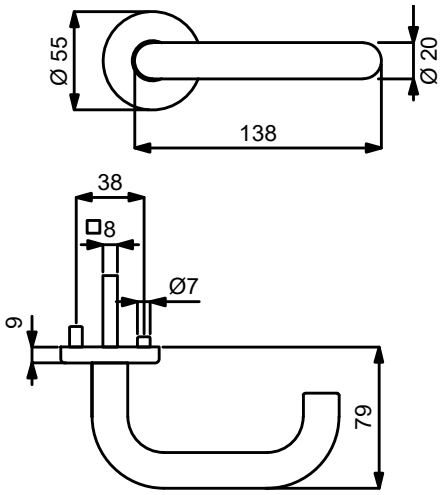

PZ WC Knopf

Modelle mit Stift ZT 8 (8,5/8) mm, WC-Riegel 8 (7) mm

Prüfqualität	**GK3**	
Zimmertürgarnituren		
Ausführung	Edelstahl-sat.	€/GRT
BB	**(82) / 32.84.0900**	**30,70**
PZ	**(82) / 32.84.0910**	**30,70**
WC	**(82) / 32.84.0940**	**46,60**
Wohnungseingangsgarnituren mit Knopf/Drücker		
Ausführung	Edelstahl-sat.	€/GRT
PZ DIN rechts	**(82) / 32.84.0920**	**51,90**
PZ DIN links	**(82) / 32.84.0930**	**51,90**
Feuerschutzgarnituren Ö-Norm mit 8,5/8 mm Stift TS 37-42 mm		
Ausführung	Edelstahl-sat.	€/GRT
Drücker/Drücker	**82.84.0910FS**	**51,90**
Knopf/Dr. DIN re.	**82.84.0920FS**	**73,10**
Knopf/Dr. DIN li.	**82.84.0930FS**	**73,10**
Garnituren für Türen inkl. Drückerrosetten, ohne Schlüsselrosetten		
Ausführung	Edelstahl-sat.	€/GRT
Paar mit Rosette	**(82) / 32.84.0950**	**25,40**
Halbgarnituren für Zimmertüren (ohne Stift)		
Ausführung	Edelstahl-sat.	€/GRT
BB DIN rechts	**32.84.0960**	**15,90**
BB DIN links	**32.84.0970**	**15,90**
Halbgarnituren für Haustüren, mit Metallunterkonstruktion (ohne Stift)		
Ausführung	Edelstahl-sat.	€/GRT
PZ DIN re./li.	**32.84.0980**	**42,40**
Ganzglastür-Drückerpaar		
Ausführung	Edelstahl-sat.	€/PR
Drückerpaar	**32.84.0990**	**27,60**
Drückerlochteil Basic		
Ausführung	Edelstahl-sat.	€/STK
Drückerlochteil re./li.	**32.84.1070**	**12,70**

Das könnte Sie auch interessieren:

Passender Schutzbeschlag:
Seite 331

Passender Fenstergriff:
Seite 458

Passender Glastürbeschlag:
ab Seite 590

ACHTUNG UNTERSCHIEDLICHE NORMEN - SO BESTELLEN SIE RICHTIG:
D-Norm Bestellung: Artikelnummer ohne Zahl in Klammern.
Ö-Norm Bestellung: Die ersten beiden Stellen der Artikelnummer D-Norm gegen die Zahl in Klammern austauschen.

PAULA II-LS (Serie 32841000)

Garnitur mit stabiler Metallkonstruktion, sichtbar verschraubt, mit Hochhaltefeder, für hohe Beanspruchung!
Das patentierte Beschlagsystem.
Geprüft nach EN 1906 Gebrauchskategorie 3, EN 1634-2.

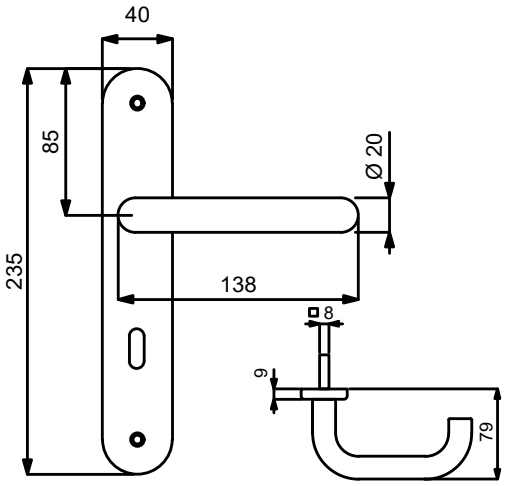

VARIOSTAR BASIC

Modelle mit Stift ZT 8 (8,5/8) mm, WC-Riegel 8 (7) mm

PZ

WC

Knopf

Prüfqualität	**GK3**	
Zimmertürgarnituren		
Ausführung	Edelstahl-sat.	€/GRT
BB	**(82) / 32.84.1000**	**40,30**
PZ	**(82) / 32.84.1010**	**40,30**
WC	**(82) / 32.84.1040**	**56,20**
Wohnungseingangsgarnituren mit Knopf/Drücker		
Ausführung	Edelstahl-sat.	€/GRT
PZ DIN rechts	**(82) / 32.84.1020**	**61,50**
PZ DIN links	**(82) / 32.84.1030**	**61,50**
Feuerschutzgarnituren Ö-Norm mit 8,5/8 mm Stift TS 37-42 mm		
Ausführung	Edelstahl-sat.	€/GRT
Drücker/Drücker	**82.84.1010FS**	**61,50**
Knopf/Dr. DIN re.	**82.84.1020FS**	**82,70**
Knopf/Dr. DIN li.	**82.84.1030FS**	**82,70**
Halbgarnituren für Zimmertüren (ohne Stift)		
Ausführung	Edelstahl-sat.	€/GRT
BB DIN rechts	**(82) / 32.84.1050**	**20,10**
BB DIN links	**(82) / 32.84.1060**	**20,10**
Ganzglastür-Drückerpaar		
Ausführung	Edelstahl-sat.	€/PR
Drückerpaar	**32.84.0990**	**27,60**
Drückerlochteil Basic		
Ausführung	Edelstahl-sat.	€/STK
Drückerlochteil re./li.	**32.84.1070**	**12,70**

Das könnte Sie auch interessieren:

ZUBEHÖR
Rund um die Türe
ab Seite 620

6 % Preisanpassung seit 01.08.2018 bereits eingerechnet
Bitte weitere 9% Preisanpassung ab 01.02.2022 einberechnen.

PAULA-KS (Serie 40245000)

Kurzschildgarnitur D - Norm mit stabiler Metallunterkonstruktion, fest/drehbar gelagert, für höchste Beanspruchung.
Geprüft nach EN 1906 Gebrauchskategorie 4, DIN 18273, EN 179.

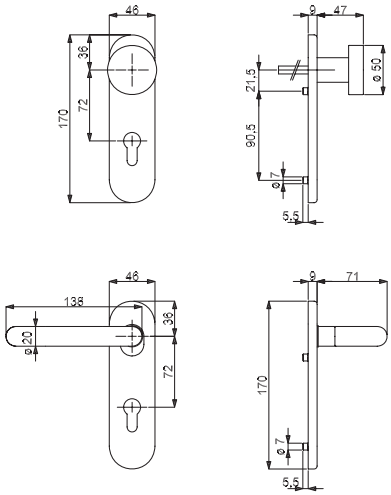

Knopf

WC

Blindschild

Alle Modelle mit Stift ZT 8 mm, FS 9 mm, FT DR/DR 9x60/60 mm, WC-Riegel 8 mm

Prüfqualität	**GK4 Objektqualität**	
Zimmertürgarnituren		
Ausführung	Edelstahl-sat.	€/GRT
BB	**40.24.5000**	**83,70**
PZ	**40.24.5010**	**83,70**
WC	**40.24.5040**	**99,60**
Wohnungseingangsgarnituren mit Knopf/Drücker		
Ausführung	Edelstahl-sat.	€/GRT
PZ DIN re./li.	**40.24.5020**	**104,90**
Feuerschutzgarnituren TS 40-45 mm		
Ausführung	Edelstahl-sat.	€/GRT
Drücker/Drücker	**40.24.5010FS**	**104,90**
Knopf/Drücker DIN re./li.	**40.24.5020FS**	**126,10**
Dr. innen mit PZ/ Blindschild DIN re./li.	**40.24.5030FS**	**102,80**
Notausgangsverschluss TS 40-45 mm		
Ausführung	Edelstahl-sat.	€/GRT
Drücker/Drücker	**40.71.5010**	**120,80**
Knopf/Drücker DIN re./li.	**40.71.5020**	**142,00**
Dr. innen mit PZ/ Blindschild DIN re./li.	**40.71.5030**	**118,70**

Das könnte Sie auch interessieren:

ZUBEHÖR
Rund um die Türe
ab Seite 620

ACHTUNG UNTERSCHIEDLICHE NORMEN - SO BESTELLEN SIE RICHTIG:
D-Norm Bestellung: Artikelnummer ohne Zahl in Klammern.
Ö-Norm Bestellung: Die ersten beiden Stellen der Artikelnummer D-Norm gegen die Zahl in Klammern austauschen.

ANJA-R (Serie 32934300)

Garnitur mit stabiler Metall-Unterkonstruktion, Schraub-Verbundrosetten, Kugellager, Hochhaltefeder, fest/drehbar gelagert und Schnellmontagesystem Quick´n Easy, für höchste Beanspruchung! Das patentierte Beschlagsystem.
Geprüft nach EN 1906 Gebrauchskategorie 4, EN 1634-2.

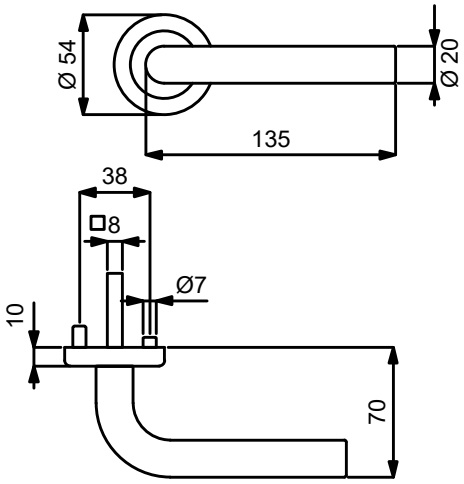

PZ WC Knopf

Modelle mit Stift ZT 8 (8,5/8) mm, WC-Riegel 8 (7) mm

Prüfqualität	**GK4 / Kugellager Objektqualität**	
Zimmertürgarnituren		
Ausführung	Edelstahl-sat.	€/GRT
BB	**(82) / 32.93.4300**	**90,10**
PZ	**(82) / 32.93.4310**	**90,10**
WC	**(82) / 32.93.4340**	**106,00**
Wohnungseingangsgarnituren mit Knopf/Drücker		
Ausführung	Edelstahl-sat.	€/GRT
PZ DIN rechts	**(82) / 32.93.4320**	**111,30**
PZ DIN links	**(82) / 32.93.4330**	**111,30**
Feuerschutzgarnituren mit 9/8 (8,5/8) mm Stift TS 44-53 (37-42) mm		
Ausführung	Edelstahl-sat.	€/GRT
Drücker/Drücker	**(82) / 32.93.4310FS**	**111,30**
Knopf/Dr. DIN re.	**(82) / 32.93.4320FS**	**132,50**
Knopf/Dr. DIN li.	**(82) / 32.93.4330FS**	**132,50**
Garnituren für Türen inkl. Drückerrosetten, ohne Schlüsselrosetten		
Ausführung	Edelstahl-sat.	€/GRT
Paar mit Rosette	**(82) / 32.93.4370**	**84,80**
Halbgarnituren für Zimmertüren (ohne Stift)		
Ausführung	Edelstahl-sat.	€/GRT
BB DIN rechts	**32.93.4350**	**45,60**
BB DIN links	**32.93.4280**	**45,60**
Halbgarnituren für Haustüren, mit Metallunterkonstruktion (ohne Stift)		
Ausführung	Edelstahl-sat.	€/GRT
PZ DIN rechts	**32.93.4360**	**48,80**
PZ DIN links	**32.93.4290**	**48,80**
Ganzglastür-Drückerpaar		
Ausführung	Edelstahl-sat.	€/PR
Drückerpaar	**32.85.2130**	**23,30**
Drückerlochteil Basic		
Ausführung	Edelstahl-sat.	€/STK
Drückerlochteil re./li.	**32.84.1170**	**10,60**

Das könnte Sie auch interessieren:

Passender Schutzbeschlag:
Seite 340

Passender Fenstergriff:
Seite 460

Passender Glastürbeschlag:
ab Seite 590

6 % Preisanpassung seit 01.08.2018 bereits eingerechnet
Bitte weitere 9% Preisanpassung ab 01.02.2022 einberechnen.

PATRIK III-R (Serie 32530010)

Garnitur mit stabiler Metall-Unterkonstruktion, Dreh-Verbundrosetten, Hochhaltefeder, fest/drehbar gelagert-Schnellmontagesystem, *ohne Madenschraube, für höchste Beanspruchung! Das patentierte Beschlagsystem. Geprüft nach EN 1906 Gebrauchskategorie 3*/4, EN 1634-2.

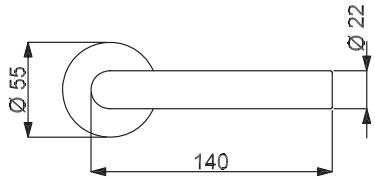

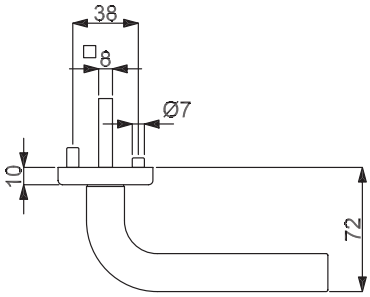

PZ

WC

Knopf

Modelle mit Stift ZT 8 (8,5/8) mm, WC-Riegel 8 (7) mm

Prüfqualität	GK3		GK4 Objektqualität	
Zimmertürgarnituren				
Ausführung	Edelstahl-sat.	€/GRT	Edelstahl-sat.	€/GRT
BB	**(82) / 32.53.0010**	**47,70**	**(82) / 32.59.0010**	**63,60**
PZ	**(82) / 32.53.0020**	**47,70**	**(82) / 32.59.0020**	**63,60**
WC	**(82) / 32.53.0050**	**63,60**	**(82) / 32.59.0050**	**79,50**
WC mit Sichtfenster	**(82) / 32.53.0050S**	**79,50**	**(82) / 32.59.0050S**	**95,40**
Wohnungseingangsgarnituren mit Knopf/Drücker				
Ausführung	Edelstahl-sat.	€/GRT	Edelstahl-sat.	€/GRT
PZ DIN rechts	**(82) / 32.53.0030**	**68,90**	**(82) / 32.59.0030**	**84,80**
PZ DIN links	**(82) / 32.53.0040**	**68,90**	**(82) / 32.59.0040**	**84,80**
Feuerschutzgarnituren mit 9/8 (8,5/8) mm Stift TS 47-56 (37-42) mm				
Ausführung	Edelstahl-sat.	€/GRT	Edelstahl-sat.	€/GRT
Drücker/Drücker	-	-	**(82) / 32.59.0020FS**	**84,80**
Knopf/Dr. DIN re.	-	-	**(82) / 32.59.0030FS**	**106,00**
Knopf/Dr. DIN li.	-	-	**(82) / 32.59.0040FS**	**106,00**
Garnituren für Türen inkl. Drückerrosetten, ohne Schlüsselrosetten				
Ausführung	Edelstahl-sat.	€/GRT	Edelstahl-sat.	€/GRT
Paar mit Rosette	**(82) / 32.53.0060**	**42,40**	**(82) / 32.59.0060**	**55,10**
Halbgarnituren für Zimmertüren (ohne Stift)				
Ausführung	Edelstahl-sat.	€/GRT	Edelstahl-sat.	€/GRT
BB DIN rechts	**32.53.0070**	**24,40**	**32.59.0070**	**31,80**
BB DIN links	**32.53.0080**	**24,40**	**32.59.0080**	**31,80**
Halbgarnituren für Haustüren, mit Metallunterkonstruktion (ohne Stift)				
Ausführung	Edelstahl-sat.	€/GRT	Edelstahl-sat.	€/GRT
PZ DIN rechts	-	-	**32.59.0090**	**35,00**
PZ DIN links	-	-	**32.59.0100**	**35,00**
Ganzglastür-Drückerpaar				
Ausführung	Edelstahl-sat.	€/PR	Edelstahl-sat.	€/PR
Drückerpaar	**32.84.1190**	**31,80**	**32.84.1190**	**31,80**
Drückerlochteil Basic				
Ausführung	Edelstahl-sat.	€/STK	Edelstahl-sat.	€/STK
Drückerlochteil re./li.	**32.84.1180**	**14,80**	**32.84.1180**	**14,80**

Integrieren Sie die Top Speed Modelle in ein modernes System der Zutrittskontrolle!

Kombinieren Sie jede beliebige Top Speed Garnitur mit einem ÜLock-B Funk-Sicherheitsschloss von Südmetall zu einem individuellen Zugangssystem. Somit lassen sich Türen (u.a. auch Glastüren) unkompliziert mittels Fingerprint, RFID Karte, Funkhandsender und/oder PIN-Code öffnen. Nähere Infos finden Sie im Schließsysteme Prospekt. Jetzt kostenlos anfordern Art.Nr. 36.06.4766

ACHTUNG UNTERSCHIEDLICHE NORMEN - SO BESTELLEN SIE RICHTIG:
D-Norm Bestellung: Artikelnummer ohne Zahl in Klammern.
Ö-Norm Bestellung: Die ersten beiden Stellen der Artikelnummer D-Norm gegen die Zahl in Klammern austauschen.

PATRIK II-R (Serie 32517600)

Garnitur mit stabiler Metall-Unterkonstruktion, Dreh-Verbundrosetten, Hochhaltefeder, Kugellager-Top Speed Comfort, fest/drehbar gelagert-Schnellmontagesystem, *ohne Madenschraube, für höchste Beanspruchung! Das patentierte Beschlagsystem. Geprüft nach EN 1906 Gebrauchskategorie 3*/4, DIN 18273, EN 1634-2.

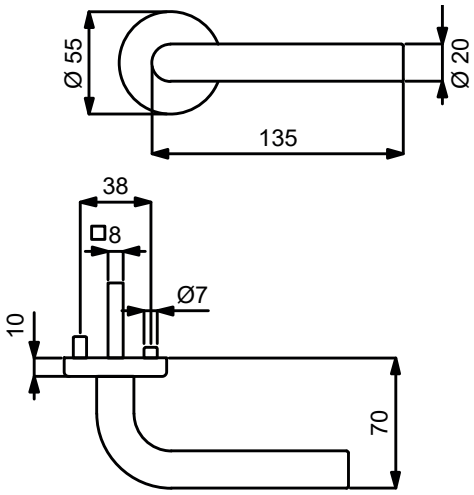

PZ

WC

Knopf

Modelle mit Stift ZT 8 (8,5/8) mm, WC-Riegel 8 (7) mm

Prüfqualität	GK3		GK4 Objektqualität		GK4 / Kugellager Objektqualität	
Zimmertürgarnituren						
Ausführung	Edelstahl-sat.	€/GRT	Edelstahl-sat.	€/GRT	Edelstahl-sat.	€/GRT
BB	**(82) / 32.51.7600**	**39,20**	**(82) / 32.54.7600**	**55,10**	**(82) / 32.57.7600**	**65,70**
PZ	**(82) / 32.51.7610**	**39,20**	**(82) / 32.54.7610**	**55,10**	**(82) / 32.57.7610**	**65,70**
WC	**(82) / 32.51.7640**	**55,10**	**(82) / 32.54.7640**	**71,00**	**(82) / 32.57.7640**	**81,60**
WC mit Sichtfenster	**(82) / 32.51.7640S**	**71,00**	**(82) / 32.54.7640S**	**86,90**	**(82) / 32.57.7640S**	**97,50**
Wohnungseingangsgarnituren mit Knopf/Drücker						
Ausführung	Edelstahl-sat.	€/GRT	Edelstahl-sat.	€/GRT	Edelstahl-sat.	€/GRT
PZ DIN rechts	**(82) / 32.51.7620**	**60,40**	**(82) / 32.54.7620**	**76,30**	**(82) / 32.57.7620**	**86,90**
PZ DIN links	**(82) / 32.51.7630**	**60,40**	**(82) / 32.54.7630**	**76,30**	**(82) / 32.57.7630**	**86,90**
Feuerschutzgarnituren mit 9 (8,5/8) mm Stift TS 47-56 (37-42) mm						
Ausführung	Edelstahl-sat.	€/GRT	Edelstahl-sat.	€/GRT	Edelstahl-sat.	€/GRT
Drücker/Drücker	-	-	**(82) / 32.54.7610FS**	**76,30**	**(82) / 32.57.7610FS**	**86,90**
Knopf/Dr. DIN re.	-	-	**(82) / 32.54.7620FS**	**97,50**	**(82) / 32.57.7620FS**	**108,10**
Knopf/Dr. DIN li.	-	-	**(82) / 32.54.7630FS**	**97,50**	**(82) / 32.57.7630FS**	**108,10**
Garnituren für Türen inkl. Drückerrosetten, ohne Schlüsselrosetten						
Ausführung	Edelstahl-sat.	€/GRT	Edelstahl-sat.	€/GRT	Edelstahl-sat.	€/GRT
Paar mit Rosette	**(82) / 32.51.7710**	**33,90**	**(82) / 32.54.7710**	**46,60**	**(82) / 32.57.7710**	**57,20**
Halbgarnituren für Zimmertüren (ohne Stift)						
Ausführung	Edelstahl-sat.	€/GRT	Edelstahl-sat.	€/GRT	Edelstahl-sat.	€/GRT
BB DIN rechts	**32.51.7650**	**20,10**	**32.54.7650**	**27,60**	**32.57.7650**	**32,90**
BB DIN links	**32.51.7660**	**20,10**	**32.54.7660**	**27,60**	**32.57.7660**	**32,90**
Halbgarnituren für Haustüren, mit Metallunterkonstruktion (ohne Stift)						
Ausführung	Edelstahl-sat.	€/GRT	Edelstahl-sat.	€/GRT	Edelstahl-sat.	€/GRT
PZ DIN rechts	-	-	**32.54.7670**	**30,70**	**32.57.7670**	**36,00**
PZ DIN links	-	-	**32.54.7680**	**30,70**	**32.57.7680**	**36,00**
Ganzglastür-Drückerpaar						
Ausführung	Edelstahl-sat.	€/PR	Edelstahl-sat.	€/PR	Edelstahl-sat.	€/PR
Drückerpaar	**32.85.2130**	**23,30**	**32.85.2130**	**23,30**	**32.85.2130**	**23,30**
Drückerlochteil Basic						
Ausführung	Edelstahl-sat.	€/STK	Edelstahl-sat.	€/STK	Edelstahl-sat.	€/STK
Drückerlochteil re./li.	**32.84.1170**	**10,60**	**32.84.1170**	**10,60**	**32.84.1170**	**10,60**

6 % Preisanpassung seit 01.08.2018 bereits eingerechnet
Bitte weitere 9% Preisanpassung ab 01.02.2022 einberechnen.

PATRIK II-LS (Serie 32841100)

Garnitur mit stabiler Metallkonstruktion, sichtbar verschraubt, mit Hochhaltefeder, für hohe Beanspruchung!
Das patentierte Beschlagsystem.
Geprüft nach EN 1906 Gebrauchskategorie 3, EN 1634-2.

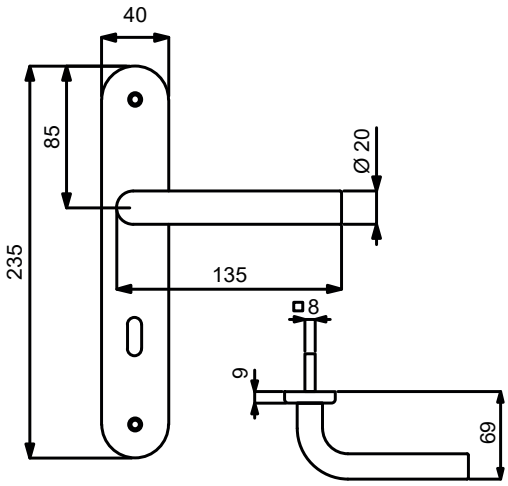

VARIOSTAR BASIC

Modelle mit Stift ZT 8 (8,5/8) mm, WC-Riegel 8 (7) mm

PZ

WC

Knopf

Prüfqualität	**GK3**	
Zimmertürgarnituren		
Ausführung	Edelstahl-sat.	€/GRT
BB	**(82) / 32.84.1100**	**38,20**
PZ	**(82) / 32.84.1110**	**38,20**
WC	**(82) / 32.84.1140**	**54,10**
Wohnungseingangsgarnituren mit Knopf/Drücker		
Ausführung	Edelstahl-sat.	€/GRT
PZ DIN rechts	**(82) / 32.84.1120**	**59,40**
PZ DIN links	**(82) / 32.84.1130**	**59,40**
Feuerschutzgarnituren Ö-Norm mit 8,5/8 mm Stift TS 37-42 mm		
Ausführung	Edelstahl-sat.	€/GRT
Drücker/Drücker	**82.84.1110FS**	**59,40**
Knopf/Dr. DIN re.	**82.84.1120FS**	**80,60**
Knopf/Dr. DIN li.	**82.84.1130FS**	**80,60**
Halbgarnituren für Zimmertüren (ohne Stift)		
Ausführung	Edelstahl-sat.	€/GRT
BB DIN rechts	**(82) / 32.84.1150**	**19,10**
BB DIN links	**(82) / 32.84.1160**	**19,10**
Ganzglastür-Drückerpaar		
Ausführung	Edelstahl-sat.	€/PR
Drückerpaar	**32.85.2130**	**23,30**
Drückerlochteil Basic		
Ausführung	Edelstahl-sat.	€/STK
Drückerlochteil re./li.	**32.84.1170**	**10,60**

Das könnte Sie auch interessieren:

ZUBEHÖR
Rund um die Türe
ab Seite 620

ACHTUNG UNTERSCHIEDLICHE NORMEN - SO BESTELLEN SIE RICHTIG:
D-Norm Bestellung: Artikelnummer ohne Zahl in Klammern.
Ö-Norm Bestellung: Die ersten beiden Stellen der Artikelnummer D-Norm gegen die Zahl in Klammern austauschen.

PATRIK II-R (Serie 32505500)

Garnitur mit stabiler Metall-Unterkonstruktion, Dreh-Verbundrosetten 4 mm flach, Hochhaltefeder, fest/drehbar gelagert, *ohne Madenschraube, **D-Norm FS Garnitur ohne Hochhaltefeder. Bündige bzw. auf Türblatt Montage, für höchste Beanspruchung! Geprüft nach EN 1906 Gebrauchskategorie 3*/4, DIN 18273, EN 1634-2.

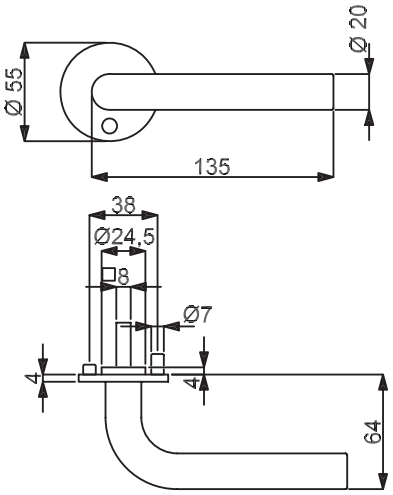

PZ WC Knopf

Modelle mit Stift ZT 8 (8,5/8) mm, WC-Riegel 8 (7) mm

Prüfqualität	GK3		GK4 Objektqualität	
Zimmertürgarnituren				
Ausführung	Edelstahl-sat.	€/GRT	Edelstahl-sat.	€/GRT
BB	**(82) / 32.50.5500**	**65,70**	**(82) / 32.64.5500**	**81,60**
PZ	**(82) / 32.50.5510**	**65,70**	**(82) / 32.64.5510**	**81,60**
WC	**(82) / 32.50.5540**	**81,60**	**(82) / 32.64.5540**	**97,50**
Wohnungseingangsgarnituren mit Knopf/Drücker				
Ausführung	Edelstahl-sat.	€/GRT	Edelstahl-sat.	€/GRT
PZ DIN rechts	**(82) / 32.50.5520**	**86,90**	**(82) / 32.64.5520**	**102,80**
PZ DIN links	**(82) / 32.50.5530**	**86,90**	**(82) / 32.64.5530**	**102,80**
Feuerschutzgarnituren mit 9 (8,5/8) mm Stift TS 45-54 (37-42) mm				
Ausführung	Edelstahl-sat.	€/GRT	Edelstahl-sat.	€/GRT
Drücker/Drücker	**-**	**-**	**(82) / 32.64.5510FS**	**102,80**
Knopf/Dr. DIN re.	**-**	**-**	**(82) / 32.64.5520FS**	**124,00**
Knopf/Dr. DIN li.	**-**	**-**	**(82) / 32.64.5530FS**	**124,00**
Garnituren für Türen inkl. Drückerrosetten, ohne Schlüsselrosetten				
Ausführung	Edelstahl-sat.	€/GRT	Edelstahl-sat.	€/GRT
Paar mit Rosette	**(82) / 32.50.5550**	**60,40**	**(82) / 32.64.5550**	**73,10**
Halbgarnituren für Zimmertüren (ohne Stift)				
Ausführung	Edelstahl-sat.	€/GRT	Edelstahl-sat.	€/GRT
BB DIN rechts	**32.50.5560**	**32,90**	**32.64.5560**	**41,30**
BB DIN links	**32.50.5570**	**32,90**	**32.64.5570**	**41,30**
Halbgarnituren für Haustüren, mit Metallunterkonstruktion (ohne Stift)				
Ausführung	Edelstahl-sat.	€/GRT	Edelstahl-sat.	€/GRT
PZ DIN rechts	**-**	**-**	**32.64.5580**	**44,50**
PZ DIN links	**-**	**-**	**32.64.5590**	**44,50**
Ganzglastür-Drückerpaar				
Ausführung	Edelstahl-sat.	€/PR	Edelstahl-sat.	€/PR
Drückerpaar	**32.85.2130**	**23,30**	**32.85.2130**	**23,30**
Drückerlochteil Basic				
Ausführung	Edelstahl-sat.	€/STK	Edelstahl-sat.	€/STK
Drückerlochteil re./li.	**32.84.1170**	**10,60**	**32.84.1170**	**10,60**

6 % Preisanpassung seit 01.08.2018 bereits eingerechnet
Bitte weitere 9% Preisanpassung ab 01.02.2022 einberechnen.

PATRIK II-R (Serie 32502400)

Garnitur mit stabiler Metall-Unterkonstruktion, Dreh-Verbundrosetten 4 mm flach, fest/drehbar gelagert, *ohne Madenschraube.
Bündige bzw. auf Türblatt Montage, für hohe Beanspruchung! Das patentierte Beschlagsystem.
Geprüft nach EN 1906 Gebrauchskategorie 3*/4, DIN 18273, EN 1634-2.

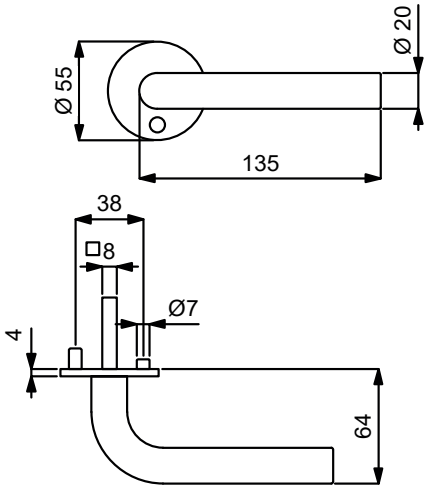

PZ WC Knopf

Modelle mit Stift ZT 8 (8,5/8) mm, WC-Riegel 8 (7) mm

Prüfqualität	GK3		GK4 Objektqualität	
Zimmertürgarnituren				
Ausführung	Edelstahl-sat.	€/GRT	Edelstahl-sat.	€/GRT
BB	**(82) / 32.50.2400**	**49,80**	**(82) / 32.64.2400**	**65,70**
PZ	**(82) / 32.50.2410**	**49,80**	**(82) / 32.64.2410**	**65,70**
WC	**(82) / 32.50.2440**	**65,70**	**(82) / 32.64.2440**	**81,60**
Wohnungseingangsgarnituren mit Knopf/Drücker				
Ausführung	Edelstahl-sat.	€/GRT	Edelstahl-sat.	€/GRT
PZ DIN re./li.	**(82) / 32.50.2420**	**71,00**	**-**	**-**
PZ DIN rechts	**-**	**-**	**(82) / 32.64.2420**	**86,90**
PZ DIN links	**-**	**-**	**(82) / 32.64.2430**	**86,90**
Feuerschutzgarnituren mit 9 (8,5/8) mm Stift TS 45-54 (37-42) mm				
Ausführung	Edelstahl-sat.	€/GRT	Edelstahl-sat.	€/GRT
Drücker/Drücker	**-**	**-**	**(82) / 32.64.2410FS**	**86,90**
Knopf/Dr. DIN re.	**-**	**-**	**(82) / 32.64.2420FS**	**108,10**
Knopf/Dr. DIN li.	**-**	**-**	**(82) / 32.64.2430FS**	**108,10**
Garnituren für Türen inkl. Drückerrosetten, ohne Schlüsselrosetten				
Ausführung	Edelstahl-sat.	€/GRT	Edelstahl-sat.	€/GRT
Paar mit Rosette	**(82) / 32.50.2470**	**44,50**	**(82) / 32.64.2470**	**57,20**
Halbgarnituren für Zimmertüren (ohne Stift)				
Ausführung	Edelstahl-sat.	€/GRT	Edelstahl-sat.	€/GRT
BB DIN re./li.	**32.50.2450**	**25,40**	**-**	**-**
BB DIN rechts	**-**	**-**	**32.64.2450**	**32,90**
BB DIN links	**-**	**-**	**32.64.2480**	**32,90**
Halbgarnituren für Haustüren, mit Metallunterkonstruktion (ohne Stift)				
Ausführung	Edelstahl-sat.	€/GRT	Edelstahl-sat.	€/GRT
PZ DIN rechts	**-**	**-**	**32.64.2460**	**36,00**
PZ DIN links	**-**	**-**	**32.64.2490**	**36,00**
Ganzglastür-Drückerpaar				
Ausführung	Edelstahl-sat.	€/PR	Edelstahl-sat.	€/PR
Drückerpaar	**32.85.2130**	**23,30**	**32.85.2130**	**23,30**
Drückerlochteil Basic				
Ausführung	Edelstahl-sat.	€/STK	Edelstahl-sat.	€/STK
Drückerlochteil re./li.	**32.84.1170**	**10,60**	**32.84.1170**	**10,60**

Das könnte Sie auch interessieren:

Passender Schutzbeschlag:
Seite 348

Passender Fenstergriff:
Seite 460

Passender Glastürbeschlag:
ab Seite 590

ACHTUNG UNTERSCHIEDLICHE NORMEN - SO BESTELLEN SIE RICHTIG:
D-Norm Bestellung: Artikelnummer ohne Zahl in Klammern.
Ö-Norm Bestellung: Die ersten beiden Stellen der Artikelnummer D-Norm gegen die Zahl in Klammern austauschen.

6 % Preisanpassung seit 01.08.2018 bereits eingerechnet
Bitte weitere 9% Preisanpassung ab 01.02.2022 einberechnen.

SIRIUS-R (Serie 32539850)

Garnitur mit stabiler Metall-Unterkonstruktion, Dreh-Verbundrosetten, Hochhaltefeder, Kugellager-Top Speed Comfort, fest/drehbar gelagert-Schnellmontagesystem, *ohne Madenschraube, für höchste Beanspruchung! Das patentierte Beschlagsystem. Geprüft nach EN 1906 Gebrauchskategorie 3*/4, DIN 18273, EN 1634-2.

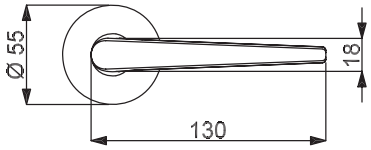

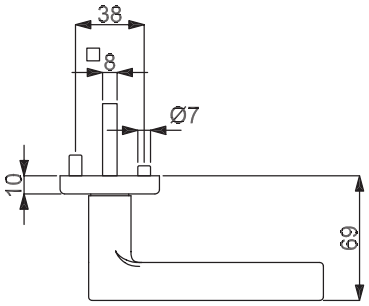

PZ

WC

Knopf

Modelle mit Stift ZT 8 (8,5/8) mm, WC-Riegel 8 (7) mm

Prüfqualität	GK3		GK4 Objektqualität		GK4 / Kugellager Objektqualität	
Zimmertürgarnituren						
Ausführung	Edelstahl-sat.	€/GRT	Edelstahl-sat.	€/GRT	Edelstahl-sat.	€/GRT
BB	**(82) / 32.53.9850**	**57,20**	**(82) / 32.59.9850**	**73,10**	**(82) / 32.57.9850**	**83,70**
PZ	**(82) / 32.53.9860**	**57,20**	**(82) / 32.59.9860**	**73,10**	**(82) / 32.57.9860**	**83,70**
WC	**(82) / 32.53.9890**	**73,10**	**(82) / 32.59.9890**	**89,00**	**(82) / 32.57.9890**	**99,60**
WC mit Sichtfenster	**(82) / 32.53.9890S**	**89,00**	**(82) / 32.59.9890S**	**104,90**	**(82) / 32.57.9890S**	**115,50**
Wohnungseingangsgarnituren mit Knopf/Drücker						
Ausführung	Edelstahl-sat.	€/GRT	Edelstahl-sat.	€/GRT	Edelstahl-sat.	€/GRT
PZ DIN rechts	**(82) / 32.53.9870**	**78,40**	**(82) / 32.59.9870**	**94,30**	**(82) / 32.57.9870**	**104,90**
PZ DIN links	**(82) / 32.53.9880**	**78,40**	**(82) / 32.59.9880**	**94,30**	**(82) / 32.57.9880**	**104,90**
Feuerschutzgarnituren mit 9 (8,5/8) mm Stift TS 47-56 (37-42) mm						
Ausführung	Edelstahl-sat.	€/GRT	Edelstahl-sat.	€/GRT	Edelstahl-sat.	€/GRT
Drücker/Drücker	-	-	**(82) / 32.59.9860FS**	**94,30**	**(82) / 32.57.9860FS**	**104,90**
Knopf/Dr. DIN re.	-	-	**(82) / 32.59.9870FS**	**115,50**	**(82) / 32.57.9870FS**	**126,10**
Knopf/Dr. DIN li.	-	-	**(82) / 32.59.9880FS**	**115,50**	**(82) / 32.57.9880FS**	**126,10**
Garnituren für Türen inkl. Drückerrosetten, ohne Schlüsselrosetten						
Ausführung	Edelstahl-sat.	€/GRT	Edelstahl-sat.	€/GRT	Edelstahl-sat.	€/GRT
Paar mit Rosette	**(82) / 32.53.9900**	**51,90**	**(82) / 32.59.9900**	**64,70**	**(82) / 32.57.9900**	**75,30**
Halbgarnituren für Zimmertüren (ohne Stift)						
Ausführung	Edelstahl-sat.	€/GRT	Edelstahl-sat.	€/GRT	Edelstahl-sat.	€/GRT
BB DIN rechts	**32.53.9910**	**28,60**	**32.59.9910**	**37,10**	**32.57.9910**	**42,40**
BB DIN links	**32.53.9920**	**28,60**	**32.59.9920**	**37,10**	**32.57.9920**	**42,40**
Halbgarnituren für Haustüren, mit Metallunterkonstruktion (ohne Stift)						
Ausführung	Edelstahl-sat.	€/GRT	Edelstahl-sat.	€/GRT	Edelstahl-sat.	€/GRT
PZ DIN rechts	-	-	**32.59.9930**	**40,30**	**32.57.9930**	**45,60**
PZ DIN links	-	-	**32.59.9940**	**40,30**	**32.57.9940**	**45,60**
Ganzglastür-Drückerpaar						
Ausführung	Edelstahl-sat.	€/PR	Edelstahl-sat.	€/PR	Edelstahl-sat.	€/PR
Drückerpaar	**32.84.7500**	**42,40**	**32.84.7500**	**42,40**	**32.84.7500**	**42,40**
Drückerlochteil Basic						
Ausführung	Edelstahl-sat.	€/STK	Edelstahl-sat.	€/STK	Edelstahl-sat.	€/STK
Drückerlochteil re./li.	**32.84.7510**	**20,10**	**32.84.7510**	**20,10**	**32.84.7510**	**20,10**

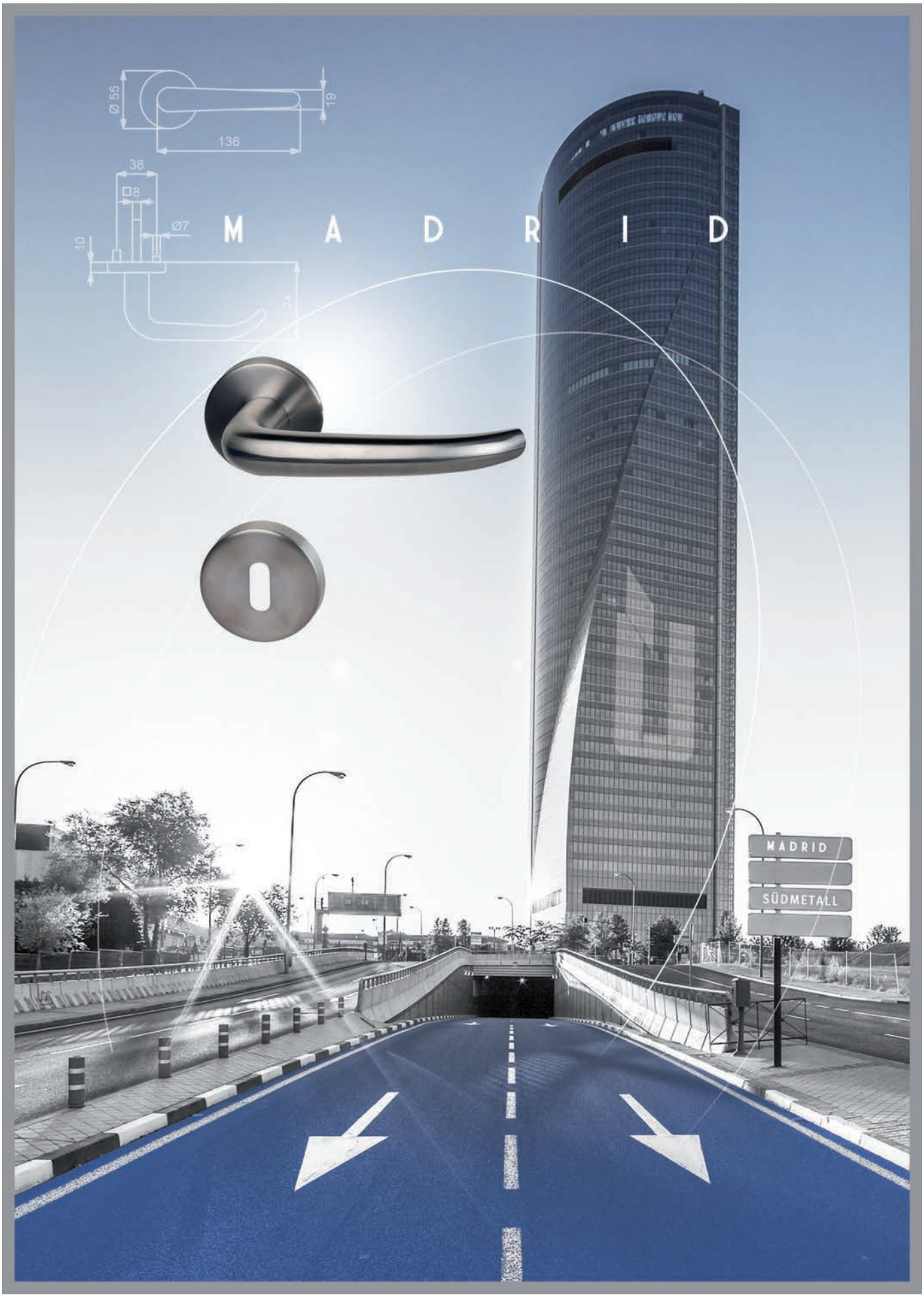

ACHTUNG UNTERSCHIEDLICHE NORMEN - SO BESTELLEN SIE RICHTIG:
D-Norm Bestellung: Artikelnummer ohne Zahl in Klammern.
Ö-Norm Bestellung: Die ersten beiden Stellen der Artikelnummer D-Norm gegen die Zahl in Klammern austauschen.

MADRID-R (Serie 32518200)

Garnitur mit stabiler Metall-Unterkonstruktion, Dreh-Verbundrosetten, Hochhaltefeder, Kugellager-Top Speed Comfort, fest/drehbar gelagert-Schnellmontagesystem, *ohne Madenschraube, für höchste Beanspruchung! Das patentierte Beschlagsystem. Geprüft nach EN 1906 Gebrauchskategorie 3*/4, DIN 18273, EN 1634-2.

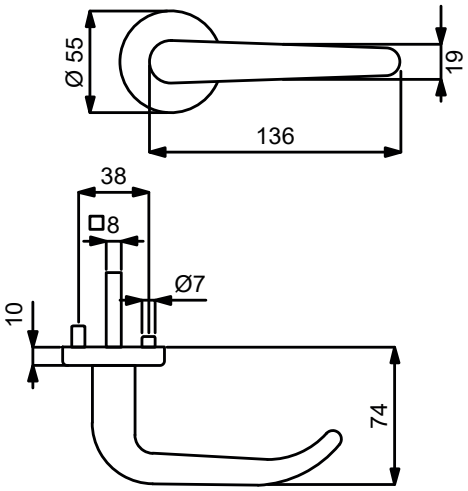

PZ WC Knopf

Modelle mit Stift ZT 8 (8,5/8) mm, WC-Riegel 8 (7) mm

Prüfqualität	GK3		GK4 Objektqualität		GK4 / Kugellager Objektqualität	
Zimmertürgarnituren						
Ausführung	Edelstahl-sat.	€/GRT	Edelstahl-sat.	€/GRT	Edelstahl-sat.	€/GRT
BB	**(82) / 32.51.8200**	**51,90**	**(82) / 32.54.8200**	**67,80**	**(82) / 32.57.8200**	**78,40**
PZ	**(82) / 32.51.8210**	**51,90**	**(82) / 32.54.8210**	**67,80**	**(82) / 32.57.8210**	**78,40**
WC	**(82) / 32.51.8240**	**67,80**	**(82) / 32.54.8240**	**83,70**	**(82) / 32.57.8240**	**94,30**
WC mit Sichtfenster	**(82) / 32.51.8240S**	**83,70**	**(82) / 32.54.8240S**	**99,60**	**(82) / 32.57.8240S**	**110,20**
Wohnungseingangsgarnituren mit Knopf/Drücker						
Ausführung	Edelstahl-sat.	€/GRT	Edelstahl-sat.	€/GRT	Edelstahl-sat.	€/GRT
PZ DIN rechts	**(82) / 32.51.8220**	**73,10**	**(82) / 32.54.8220**	**89,00**	**(82) / 32.57.8220**	**99,60**
PZ DIN links	**(82) / 32.51.8230**	**73,10**	**(82) / 32.54.8230**	**89,00**	**(82) / 32.57.8230**	**99,60**
Feuerschutzgarnituren mit 9 (8,5/8) mm Stift TS 47-56 (37-42) mm						
Ausführung	Edelstahl-sat.	€/GRT	Edelstahl-sat.	€/GRT	Edelstahl-sat.	€/GRT
Drücker/Drücker	-	-	**(82) / 32.54.8210FS**	**89,00**	**(82) / 32.57.8210FS**	**99,60**
Knopf/Dr. DIN re.	-	-	**(82) / 32.54.8220FS**	**110,20**	**(82) / 32.57.8220FS**	**120,80**
Knopf/Dr. DIN li.	-	-	**(82) / 32.54.8230FS**	**110,20**	**(82) / 32.57.8230FS**	**120,80**
Garnituren für Türen inkl. Drückerrosetten, ohne Schlüsselrosetten						
Ausführung	Edelstahl-sat.	€/GRT	Edelstahl-sat.	€/GRT	Edelstahl-sat.	€/GRT
Paar mit Rosette	**(82) / 32.51.8300**	**46,60**	**(82) / 32.54.8300**	**59,40**	**(82) / 32.57.8310**	**70,00**
Halbgarnituren für Zimmertüren (ohne Stift)						
Ausführung	Edelstahl-sat.	€/GRT	Edelstahl-sat.	€/GRT	Edelstahl-sat.	€/GRT
BB DIN rechts	**32.51.8250**	**26,50**	**32.54.8250**	**33,90**	**32.57.8250**	**39,20**
BB DIN links	**32.51.8260**	**26,50**	**32.54.8260**	**33,90**	**32.57.8260**	**39,20**
Halbgarnituren für Haustüren, mit Metallunterkonstruktion (ohne Stift)						
Ausführung	Edelstahl-sat.	€/GRT	Edelstahl-sat.	€/GRT	Edelstahl-sat.	€/GRT
PZ DIN rechts	-	-	**32.54.8310**	**37,10**	**32.57.8270**	**42,40**
PZ DIN links	-	-	**32.54.8320**	**37,10**	**32.57.8280**	**42,40**
Ganzglastür-Drückerpaar						
Ausführung	Edelstahl-sat.	€/PR	Edelstahl-sat.	€/PR	Edelstahl-sat.	€/PR
Drückerpaar	**32.84.0580**	**31,80**	**32.84.0580**	**31,80**	**32.84.0580**	**31,80**
Drückerlochteil Basic						
Ausführung	Edelstahl-sat.	€/STK	Edelstahl-sat.	€/STK	Edelstahl-sat.	€/STK
Drückerlochteil re./li.	**32.84.0570**	**14,80**	**32.84.0570**	**14,80**	**32.84.0570**	**14,80**

6 % Preisanpassung seit 01.08.2018 bereits eingerechnet
Bitte weitere 9% Preisanpassung ab 01.02.2022 einberechnen.

MADRID-R, EN 179 (Serie 32718210)

Garnitur mit stabiler Metall-Unterkonstruktion, Dreh-Verbundrosetten, Hochhaltefeder, Kugellager-Top Speed Comfort, fest/drehbar gelagert-Schnellmontagesystem, für höchste Beanspruchung! Das patentierte Beschlagsystem. Geprüft nach EN 1906 Gebrauchskategorie 4, DIN 18273, EN 179.

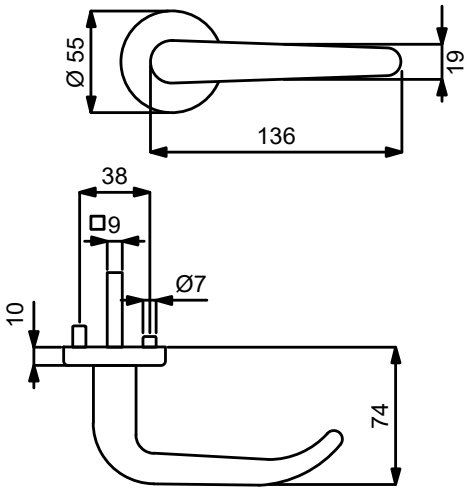

PZ

Knopf

Modelle FT DR/DR TS 40-45 mm mit Stift 9x50/50 mm

Prüfqualität	GK4 Objektqualität		GK4 / Kugellager Objektqualität		ohne GK	
Gehflügel - Notausgangsverschluss TS 40-45 mm						
Ausführung	Edelstahl-sat.	€/GRT	Edelstahl-sat.	€/GRT	Edelstahl-sat.	€/GRT
Drücker/Drücker	**32.71.8210**	**110,20**	**32.71.8260**	**120,80**	-	-
Knopf/Drücker DIN re.	**32.71.8220**	**131,40**	**32.71.8270**	**142,00**	-	-
Knopf/Drücker DIN li.	**32.71.8230**	**131,40**	**32.71.8280**	**142,00**	-	-
Standflügel - Notausgangsverschluss TS 40-45 mm						
Ausführung	Edelstahl-sat.	€/GRT	Edelstahl-sat.	€/GRT	Edelstahl-sat.	€/GRT
Dr./Blindrosette DIN re., ohne Schlüsselrosette	**32.71.8240**	**76,30**	**32.71.8290**	**81,60**	-	-
Dr./Blindrosette DIN li., ohne Schlüsselrosette	**32.71.8250**	**76,30**	**32.71.8300**	**81,60**	-	-
Standflügel - Notausgangsverschluss TS 40-45 mm, fest/drehbar gelagert, ohne Hochhaltefeder						
Ausführung	Edelstahl-sat.	€/GRT	Edelstahl-sat.	€/GRT	Edelstahl-sat.	€/GRT
Dr./Blindrosette DIN re./li., ohne Schlüsselrosette	-	-	-	-	**32.71.0220**	**99,60**

ACHTUNG UNTERSCHIEDLICHE NORMEN - SO BESTELLEN SIE RICHTIG:
D-Norm Bestellung: Artikelnummer ohne Zahl in Klammern.
Ö-Norm Bestellung: Die ersten beiden Stellen der Artikelnummer D-Norm gegen die Zahl in Klammern austauschen.

6 % Preisanpassung seit 01.08.2018 bereits eingerechnet
Bitte weitere 9% Preisanpassung ab 01.02.2022 einberechnen.

MADRID II-R (Serie 32527200)

Garnitur mit stabiler Metall-Unterkonstruktion, Dreh-Verbundrosetten, Hochhaltefeder, Kugellager-Top Speed Comfort, fest/drehbar gelagert-Schnellmontagesystem, *ohne Madenschraube, für höchste Beanspruchung! Das patentierte Beschlagsystem. Geprüft nach EN 1906 Gebrauchskategorie 3*/4, EN 1634-2.

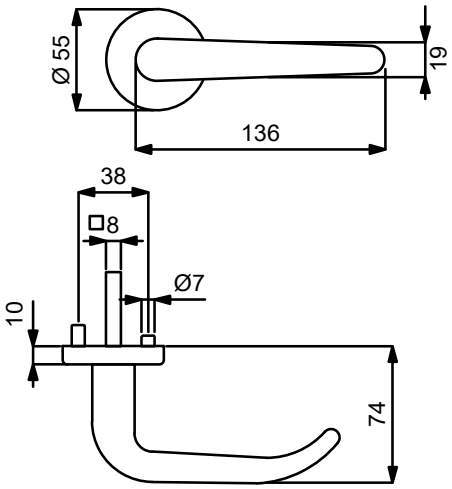

PZ

WC

Knopf

Modelle mit Stift ZT 8 (8,5/8) mm, WC-Riegel 8 (7) mm

Prüfqualität	GK3		GK4 Objektqualität		GK4 / Kugellager Objektqualität	
Zimmertürgarnituren						
Ausführung	Edelstahl-pol.	€/GRT	Edelstahl-pol.	€/GRT	Edelstahl-pol.	€/GRT
BB	**(82) / 32.52.7200**	**66,80**	**(82) / 32.56.7200**	**82,70**	**(82) / 32.57.7200**	**93,30**
PZ	**(82) / 32.52.7210**	**66,80**	**(82) / 32.56.7210**	**82,70**	**(82) / 32.57.7210**	**93,30**
WC	**(82) / 32.52.7240**	**82,70**	**(82) / 32.56.7240**	**98,60**	**(82) / 32.57.7240**	**109,20**
Wohnungseingangsgarnituren mit Knopf/Drücker						
Ausführung	Edelstahl-pol.	€/GRT	Edelstahl-pol.	€/GRT	Edelstahl-pol.	€/GRT
PZ DIN rechts	**(82) / 32.52.7220**	**88,00**	**(82) / 32.56.7220**	**103,90**	**(82) / 32.57.7220**	**114,50**
PZ DIN links	**(82) / 32.52.7230**	**88,00**	**(82) / 32.56.7230**	**103,90**	**(82) / 32.57.7230**	**114,50**
Feuerschutzgarnituren mit 9/8 (8,5/8) mm Stift TS 47-56 (37-42) mm						
Ausführung	Edelstahl-pol.	€/GRT	Edelstahl-pol.	€/GRT	Edelstahl-pol.	€/GRT
Drücker/Drücker	**-**	**-**	**(82) / 32.56.7210FS**	**103,90**	**(82) / 32.57.7210FS**	**114,50**
Knopf/Dr. DIN re.	**-**	**-**	**(82) / 32.56.7220FS**	**125,10**	**(82) / 32.57.7220FS**	**135,70**
Knopf/Dr. DIN li.	**-**	**-**	**(82) / 32.56.7230FS**	**125,10**	**(82) / 32.57.7230FS**	**135,70**
Garnituren für Türen inkl. Drückerrosetten, ohne Schlüsselrosetten						
Ausführung	Edelstahl-pol.	€/GRT	Edelstahl-pol.	€/GRT	Edelstahl-pol.	€/GRT
Paar mit Rosette	**(82) / 32.52.7250**	**61,50**	**(82) / 32.56.7250**	**74,20**	**(82) / 32.57.7250**	**84,80**
Halbgarnituren für Zimmertüren (ohne Stift)						
Ausführung	Edelstahl-pol.	€/GRT	Edelstahl-pol.	€/GRT	Edelstahl-pol.	€/GRT
BB DIN rechts	**32.52.7260**	**33,90**	**32.56.7260**	**41,30**	**32.57.7260**	**46,60**
BB DIN links	**32.52.7270**	**33,90**	**32.56.7270**	**41,30**	**32.57.7270**	**46,60**
Halbgarnituren für Haustüren, mit Metallunterkonstruktion (ohne Stift)						
Ausführung	Edelstahl-pol.	€/GRT	Edelstahl-pol.	€/GRT	Edelstahl-pol.	€/GRT
PZ DIN rechts	**-**	**-**	**32.56.7280**	**44,50**	**32.57.7280**	**49,80**
PZ DIN links	**-**	**-**	**32.56.7290**	**44,50**	**32.57.7290**	**49,80**
Ganzglastür-Drückerpaar						
Ausführung	Edelstahl-pol.	€/PR	Edelstahl-pol.	€/PR	Edelstahl-pol.	€/PR
Drückerpaar	**32.84.0610**	**40,30**	**32.84.0610**	**40,30**	**32.84.0610**	**40,30**
Drückerlochteil Basic						
Ausführung	Edelstahl-pol.	€/STK	Edelstahl-pol.	€/STK	Edelstahl-pol.	€/STK
Drückerlochteil re./li.	**32.84.0620**	**19,10**	**32.84.0620**	**19,10**	**32.84.0620**	**19,10**

6 % Preisanpassung seit 01.08.2018 bereits eingerechnet
Bitte weitere 9% Preisanpassung ab 01.02.2022 einberechnen.

MADRID-R (Serie 32502700)

Garnitur mit stabiler Metall-Unterkonstruktion, Dreh-Verbundrosetten 4 mm flach, Hochhaltefeder, fest/drehbar gelagert, *ohne Madenschraube, **D-Norm FS Garnitur ohne Hochhaltefeder. Bündige bzw. auf Türblatt Montage, für höchste Beanspruchung! Geprüft nach EN 1906 Gebrauchskategorie 3*/4, DIN 18273, EN 1634-2.

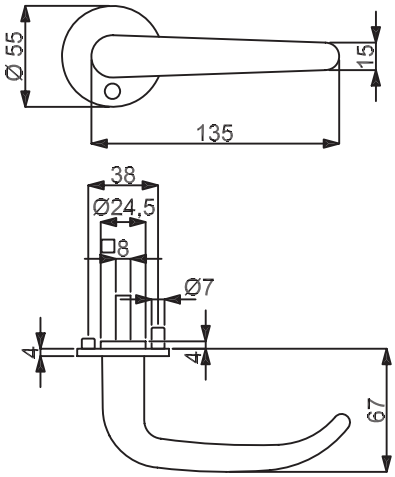

PZ WC Knopf

Modelle mit Stift ZT 8 (8,5/8) mm, WC-Riegel 8 (7) mm

Prüfqualität	GK3		GK4 Objektqualität	
Zimmertürgarnituren				
Ausführung	Edelstahl-sat.	€/GRT	Edelstahl-sat.	€/GRT
BB	**(82) / 32.50.2700**	**91,20**	**(82) / 32.64.2700**	**107,10**
PZ	**(82) / 32.50.2710**	**91,20**	**(82) / 32.64.2710**	**107,10**
WC	**(82) / 32.50.2740**	**107,10**	**(82) / 32.64.2740**	**123,00**
Wohnungseingangsgarnituren mit Knopf/Drücker				
Ausführung	Edelstahl-sat.	€/GRT	Edelstahl-sat.	€/GRT
PZ DIN rechts	**(82) / 32.50.2720**	**112,40**	**(82) / 32.64.2720**	**128,30**
PZ DIN links	**(82) / 32.50.2730**	**112,40**	**(82) / 32.64.2730**	**128,30**
Feuerschutzgarnituren mit 9 (8,5/8) mm Stift TS 45-54 (37-42) mm				
Ausführung	Edelstahl-sat.	€/GRT	Edelstahl-sat.	€/GRT
Drücker/Drücker	-	-	**(82) / 32.64.2710FS**	**128,30**
Knopf/Dr. DIN re.	-	-	**(82) / 32.64.2720FS**	**149,50**
Knopf/Dr. DIN li.	-	-	**(82) / 32.64.2730FS**	**149,50**
Garnituren für Türen inkl. Drückerrosetten, ohne Schlüsselrosetten				
Ausführung	Edelstahl-sat.	€/GRT	Edelstahl-sat.	€/GRT
Paar mit Rosette	**(82) / 32.50.2750**	**85,90**	**(82) / 32.64.2750**	**98,60**
Halbgarnituren für Zimmertüren (ohne Stift)				
Ausführung	Edelstahl-sat.	€/GRT	Edelstahl-sat.	€/GRT
BB DIN rechts	**32.50.2760**	**45,60**	**32.64.2760**	**54,10**
BB DIN links	**32.50.2770**	**45,60**	**32.64.2770**	**54,10**
Halbgarnituren für Haustüren, mit Metallunterkonstruktion (ohne Stift)				
Ausführung	Edelstahl-sat.	€/GRT	Edelstahl-sat.	€/GRT
PZ DIN rechts	-	-	**32.64.2780**	**57,20**
PZ DIN links	-	-	**32.64.2790**	**57,20**
Ganzglastür-Drückerpaar				
Ausführung	Edelstahl-sat.	€/PR	Edelstahl-sat.	€/PR
Drückerpaar	**32.84.0580**	**31,80**	**32.84.0580**	**31,80**
Drückerlochteil Basic				
Ausführung	Edelstahl-sat.	€/STK	Edelstahl-sat.	€/STK
Drückerlochteil re./li.	**32.84.0570**	**14,80**	**32.84.0570**	**14,80**

ACHTUNG UNTERSCHIEDLICHE NORMEN - SO BESTELLEN SIE RICHTIG:
D-Norm Bestellung: Artikelnummer ohne Zahl in Klammern.
Ö-Norm Bestellung: Die ersten beiden Stellen der Artikelnummer D-Norm gegen die Zahl in Klammern austauschen.

MADRID-R (Serie 32500600)

Garnitur mit stabiler Metall-Unterkonstruktion, Dreh-Verbundrosetten 4 mm flach, fest/drehbar gelagert, *ohne Madenschraube.
Bündige bzw. auf Türblatt Montage, für hohe Beanspruchung! Das patentierte Beschlagsystem.
Geprüft nach EN 1906 Gebrauchskategorie 3*/4, DIN 18273, EN 1634-2.

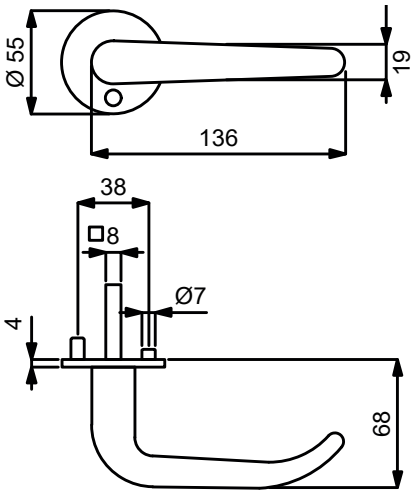

PZ WC Knopf

Modelle mit Stift ZT 8 (8,5/8) mm, WC-Riegel 8 (7) mm

Prüfqualität	GK3		GK4 Objektqualität	
Zimmertürgarnituren				
Ausführung	Edelstahl-sat.	€/GRT	Edelstahl-sat.	€/GRT
BB	**(82) / 32.50.0600**	**75,30**	**(82) / 32.64.0600**	**91,20**
PZ	**(82) / 32.50.0610**	**75,30**	**(82) / 32.64.0610**	**91,20**
WC	**(82) / 32.50.0630**	**91,20**	**(82) / 32.64.0640**	**107,10**
Wohnungseingangsgarnituren mit Knopf/Drücker				
Ausführung	Edelstahl-sat.	€/GRT	Edelstahl-sat.	€/GRT
PZ DIN re./li.	**(82) / 32.50.0620**	**96,50**	**-**	**-**
PZ DIN rechts	**-**	**-**	**(82) / 32.64.0620**	**112,40**
PZ DIN links	**-**	**-**	**(82) / 32.64.0630**	**112,40**
Feuerschutzgarnituren mit 9 (8,5/8) mm Stift TS 45-54 (37-42) mm				
Ausführung	Edelstahl-sat.	€/GRT	Edelstahl-sat.	€/GRT
Drücker/Drücker	**-**	**-**	**(82) / 32.64.0610FS**	**112,40**
Knopf/Dr. DIN re.	**-**	**-**	**(82) / 32.64.0620FS**	**133,60**
Knopf/Dr. DIN li.	**-**	**-**	**(82) / 32.64.0630FS**	**133,60**
Garnituren für Türen inkl. Drückerrosetten, ohne Schlüsselrosetten				
Ausführung	Edelstahl-sat.	€/GRT	Edelstahl-sat.	€/GRT
Paar mit Rosette	**(82) / 32.50.0640**	**70,00**	**(82) / 32.64.0650**	**82,70**
Halbgarnituren für Zimmertüren (ohne Stift)				
Ausführung	Edelstahl-sat.	€/GRT	Edelstahl-sat.	€/GRT
BB DIN re./li.	**32.50.0650**	**38,20**	**-**	**-**
BB DIN rechts	**-**	**-**	**32.64.0660**	**45,60**
BB DIN links	**-**	**-**	**32.64.0670**	**45,60**
Halbgarnituren für Haustüren, mit Metallunterkonstruktion (ohne Stift)				
Ausführung	Edelstahl-sat.	€/GRT	Edelstahl-sat.	€/GRT
PZ DIN rechts	**-**	**-**	**32.64.0690**	**48,80**
PZ DIN links	**-**	**-**	**32.64.0790**	**48,80**
Ganzglastür-Drückerpaar				
Ausführung	Edelstahl-sat.	€/PR	Edelstahl-sat.	€/PR
Drückerpaar	**32.84.0580**	**31,80**	**32.84.0580**	**31,80**
Drückerlochteil Basic				
Ausführung	Edelstahl-sat.	€/STK	Edelstahl-sat.	€/STK
Drückerlochteil re./li.	**32.84.0570**	**14,80**	**32.84.0570**	**14,80**

Das könnte Sie auch interessieren:

Passender Schutzbeschlag:
Seite 348

Passender Fenstergriff:
Seite 459

Passender Glastürbeschlag:
ab Seite 590

Passender Stossgriff:
ab Seite 490

6 % Preisanpassung seit 01.08.2018 bereits eingerechnet
Bitte weitere 9% Preisanpassung ab 01.02.2022 einberechnen.

MADRID-R (Serie 32452600)

Garnitur mit stabiler Metallkonstruktion, Dübeltechnik, Rosetten 2 mm flach, für hohe Beanspruchung!
Geprüft nach EN 1906 Gebrauchskategorie 3.

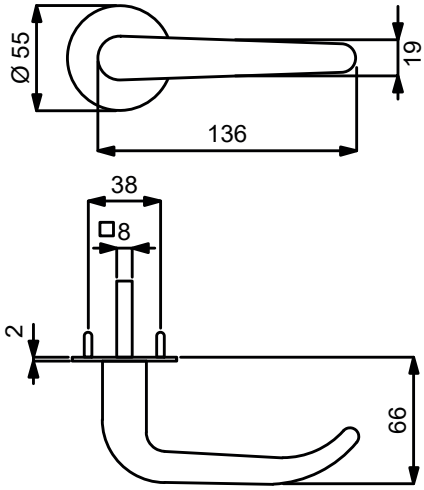

PZ WC Knopf

Modelle mit Stift ZT 8 (8,5/8) mm, WC-Riegel 8 (7) mm

Prüfqualität	**GK3**	
Zimmertürgarnituren		
Ausführung	Edelstahl-sat.	€/GRT
BB	**(82) / 32.45.2600**	**57,20**
PZ	**(82) / 32.45.2610**	**57,20**
WC	**(82) / 32.45.2620**	**73,10**
Wohnungseingangsgarnituren mit Knopf/Drücker		
Ausführung	Edelstahl-sat.	€/GRT
PZ DIN re./li.	**(82) / 32.45.2630**	**78,40**
Garnituren für Türen inkl. Drückerrosetten, ohne Schlüsselrosetten		
Ausführung	Edelstahl-sat.	€/GRT
Paar mit Rosette	**(82) / 32.45.2640**	**51,90**
Halbgarnituren für Zimmertüren (ohne Stift)		
Ausführung	Edelstahl-sat.	€/GRT
BB DIN re./li.	**32.45.2650**	**28,60**
Ganzglastür-Drückerpaar		
Ausführung	Edelstahl-sat.	€/PR
Drückerpaar	**32.84.0580**	**31,80**
Drückerlochteil Basic		
Ausführung	Edelstahl-sat.	€/STK
Drückerlochteil re./li.	**32.84.0570**	**14,80**

Das könnte Sie auch interessieren:

ZUBEHÖR
Rund um die Türe
ab Seite 620

ACHTUNG UNTERSCHIEDLICHE NORMEN - SO BESTELLEN SIE RICHTIG:
D-Norm Bestellung: Artikelnummer ohne Zahl in Klammern.
Ö-Norm Bestellung: Die ersten beiden Stellen der Artikelnummer D-Norm gegen die Zahl in Klammern austauschen.

MADRID-LS (Serie 32452700)

Garnitur mit stabiler Metallkonstruktion, Dübeltechnik, Langschild 2 mm flach, für hohe Beanspruchung!
Geprüft nach EN 1906 Gebrauchskategorie 3.

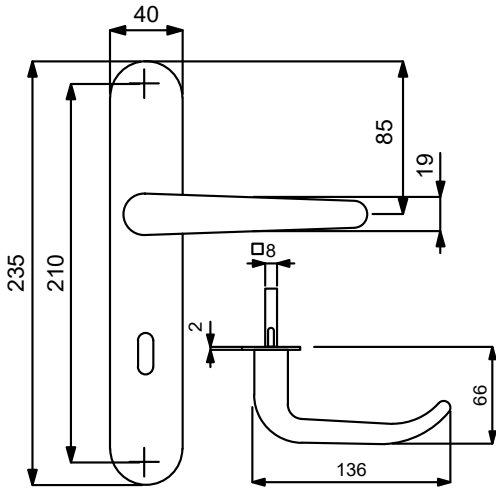

PZ

WC

Knopf

Modelle mit Stift ZT 8 (8,5/8) mm, WC-Riegel 8 (7) mm

Prüfqualität	**GK3**	
Zimmertürgarnituren		
Ausführung	Edelstahl-sat.	€/GRT
BB	**(82) / 32.45.2700**	**61,50**
PZ	**(82) / 32.45.2710**	**61,50**
WC	**(82) / 32.45.2720**	**77,40**
Wohnungseingangsgarnituren mit Knopf/Drücker		
Ausführung	Edelstahl-sat.	€/GRT
PZ DIN re./li.	**(82) / 32.45.2730**	**82,70**
Halbgarnituren für Zimmertüren (ohne Stift)		
Ausführung	Edelstahl-sat.	€/GRT
BB DIN re./li.	**(82) / 32.45.2750**	**30,70**
Ganzglastür-Drückerpaar		
Ausführung	Edelstahl-sat.	€/PR
Drückerpaar	**32.84.0580**	**31,80**
Drückerlochteil Basic		
Ausführung	Edelstahl-sat.	€/STK
Drückerlochteil re./li.	**32.84.0570**	**14,80**

Das könnte Sie auch interessieren:

ZUBEHÖR
Rund um die Türe
ab Seite 620

6 % Preisanpassung seit 01.08.2018 bereits eingerechnet
Bitte weitere 9% Preisanpassung ab 01.02.2022 einberechnen.

MADRID-LS (Serie 32840200)

Garnitur mit stabiler Metallkonstruktion, sichtbar verschraubt, mit Hochhaltefeder, für hohe Beanspruchung!
Das patentierte Beschlagsystem.
Geprüft nach EN 1906 Gebrauchskategorie 3, EN 1634-2.

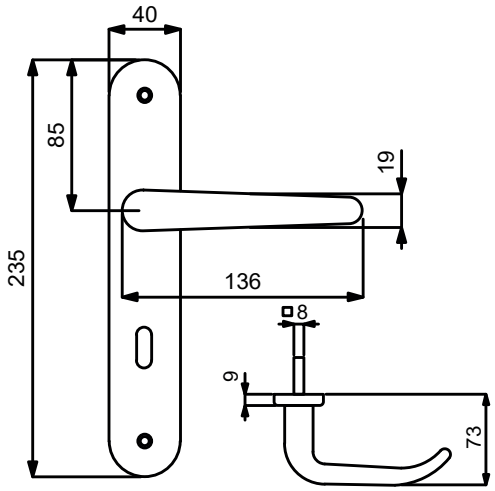

PZ

WC

Knopf

Modelle mit Stift ZT 8 (8,5/8) mm, WC-Riegel 8 (7) mm

Prüfqualität	**GK3**	
Zimmertürgarnituren		
Ausführung	Edelstahl-sat.	€/GRT
BB	**(82) / 32.84.0200**	**50,90**
PZ	**(82) / 32.84.0210**	**50,90**
WC	**(82) / 32.84.0240**	**66,80**
Wohnungseingangsgarnituren mit Knopf/Drücker		
Ausführung	Edelstahl-sat.	€/GRT
PZ DIN rechts	**(82) / 32.84.0220**	**72,10**
PZ DIN links	**(82) / 32.84.0230**	**72,10**
Feuerschutzgarnituren Ö-Norm mit 8,5/8 mm Stift TS 37-42 mm		
Ausführung	Edelstahl-sat.	€/GRT
Drücker/Drücker	**82.84.0210FS**	**72,10**
Knopf/Dr. DIN re.	**82.84.0220FS**	**93,30**
Knopf/Dr. DIN li.	**82.84.0230FS**	**93,30**
Halbgarnituren für Zimmertüren (ohne Stift)		
Ausführung	Edelstahl-sat.	€/GRT
BB DIN rechts	**(82) / 32.84.0250**	**25,40**
BB DIN links	**(82) / 32.84.0260**	**25,40**
Ganzglastür-Drückerpaar		
Ausführung	Edelstahl-sat.	€/PR
Drückerpaar	**32.84.0580**	**31,80**
Drückerlochteil Basic		
Ausführung	Edelstahl-sat.	€/STK
Drückerlochteil re./li.	**32.84.0570**	**14,80**

ACHTUNG UNTERSCHIEDLICHE NORMEN - SO BESTELLEN SIE RICHTIG:
D-Norm Bestellung: Artikelnummer ohne Zahl in Klammern.
Ö-Norm Bestellung: Die ersten beiden Stellen der Artikelnummer D-Norm gegen die Zahl in Klammern austauschen.

6 % Preisanpassung seit 01.08.2018 bereits eingerechnet
Bitte weitere 9% Preisanpassung ab 01.02.2022 einberechnen.

JILL-R (Serie 32511600)

Garnitur mit stabiler Metall-Unterkonstruktion, Dreh-Verbundrosetten, Hochhaltefeder, Kugellager-Top Speed Comfort, fest/drehbar gelagert-Schnellmontagesystem, *ohne Madenschraube, für höchste Beanspruchung! Das patentierte Beschlagsystem. Geprüft nach EN 1906 Gebrauchskategorie 3*/4, EN 1634-2.

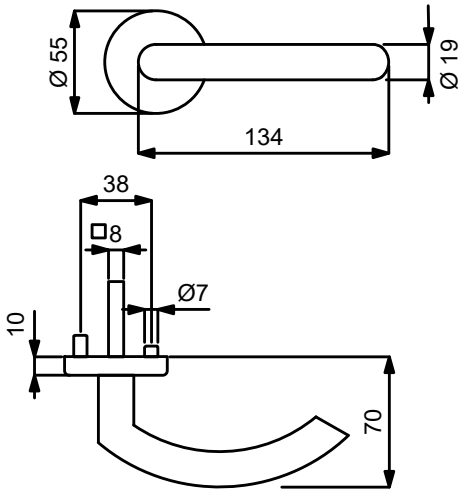

PZ WC Knopf

Modelle mit Stift ZT 8 (8,5)/8mm, WC-Riegel 8 (7) mm

Prüfqualität	GK3		GK4 Objektqualität		GK4 / Kugellager Objektqualität	
Zimmertürgarnituren						
Ausführung	Edelstahl-sat.	€/GRT	Edelstahl-sat.	€/GRT	Edelstahl-sat.	€/GRT
BB	**(82) / 32.51.1600**	**43,50**	**(82) / 32.54.1600**	**59,40**	**(82) / 32.57.1600**	**70,00**
PZ	**(82) / 32.51.1610**	**43,50**	**(82) / 32.54.1610**	**59,40**	**(82) / 32.57.1610**	**70,00**
WC	**(82) / 32.51.1640**	**59,40**	**(82) / 32.54.1640**	**75,30**	**(82) / 32.57.1640**	**85,90**
WC mit Sichtfenster	**(82) / 32.51.1640S**	**75,30**	**(82) / 32.54.1640S**	**91,20**	**(82) / 32.57.1640S**	**101,80**
Wohnungseingangsgarnituren mit Knopf/Drücker						
Ausführung	Edelstahl-sat.	€/GRT	Edelstahl-sat.	€/GRT	Edelstahl-sat.	€/GRT
PZ DIN rechts	**(82) / 32.51.1620**	**64,70**	**(82) / 32.54.1620**	**80,60**	**(82) / 32.57.1620**	**91,20**
PZ DIN links	**(82) / 32.51.1630**	**64,70**	**(82) / 32.54.1630**	**80,60**	**(82) / 32.57.1630**	**91,20**
Feuerschutzgarnituren mit 9/8 (8,5/8) mm Stift TS 47-56 (37-42) mm						
Ausführung	Edelstahl-sat.	€/GRT	Edelstahl-sat.	€/GRT	Edelstahl-sat.	€/GRT
Drücker/Drücker	-	-	**(82) / 32.54.1610FS**	**80,60**	**(82) / 32.57.1610FS**	**91,20**
Knopf/Dr. DIN re.	-	-	**(82) / 32.54.1620FS**	**101,80**	**(82) / 32.57.1620FS**	**112,40**
Knopf/Dr. DIN li.	-	-	**(82) / 32.54.1630FS**	**101,80**	**(82) / 32.57.1630FS**	**112,40**
Garnituren für Türen inkl. Drückerrosetten, ohne Schlüsselrosetten						
Ausführung	Edelstahl-sat.	€/GRT	Edelstahl-sat.	€/GRT	Edelstahl-sat.	€/GRT
Paar mit Rosette	**(82) / 32.51.1710**	**38,20**	**(82) / 32.54.1710**	**50,90**	**(82) / 32.57.1710**	**61,50**
Halbgarnituren für Zimmertüren (ohne Stift)						
Ausführung	Edelstahl-sat.	€/GRT	Edelstahl-sat.	€/GRT	Edelstahl-sat.	€/GRT
BB DIN rechts	**32.51.1650**	**22,30**	**32.54.1650**	**29,70**	**32.57.1650**	**35,00**
BB DIN links	**32.51.1660**	**22,30**	**32.54.1660**	**29,70**	**32.57.1660**	**35,00**
Halbgarnituren für Haustüren, mit Metallunterkonstruktion (ohne Stift)						
Ausführung	Edelstahl-sat.	€/GRT	Edelstahl-sat.	€/GRT	Edelstahl-sat.	€/GRT
PZ DIN rechts	-	-	**32.54.1670**	**32,90**	**32.57.1670**	**38,20**
PZ DIN links	-	-	**32.54.1680**	**32,90**	**32.57.1680**	**38,20**
Ganzglastür-Drückerpaar						
Ausführung	Edelstahl-sat.	€/PR	Edelstahl-sat.	€/PR	Edelstahl-sat.	€/PR
Drückerpaar	**32.85.2140**	**23,30**	**32.85.2140**	**23,30**	**32.85.2140**	**23,30**
Drückerlochteil Basic						
Ausführung	Edelstahl-sat.	€/STK	Edelstahl-sat.	€/STK	Edelstahl-sat.	€/STK
Drückerlochteil re./li.	**32.85.2150**	**10,60**	**32.85.2150**	**10,60**	**32.85.2150**	**10,60**

6 % Preisanpassung seit 01.08.2018 bereits eingerechnet
Bitte weitere 9% Preisanpassung ab 01.02.2022 einberechnen.

JILL-LS (Serie 32853450)

Garnitur mit stabiler Metallkonstruktion, sichtbar verschraubt, mit Hochhaltefeder, für hohe Beanspruchung!
Das patentierte Beschlagsystem.
Geprüft nach EN 1906 Gebrauchskategorie 3, EN 1634-2.

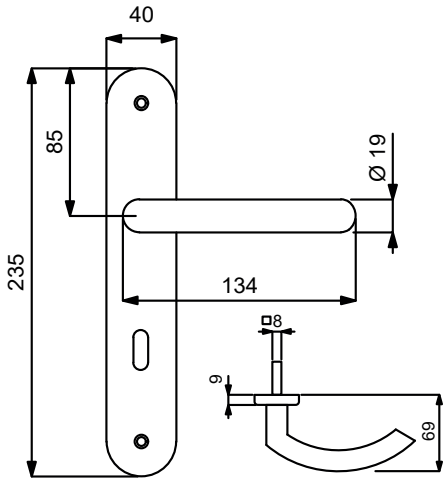

VARIOSTAR BASIC

Modelle mit Stift ZT 8 (8,5/8) mm, WC-Riegel 8 (7) mm

PZ

WC

Knopf

Prüfqualität	**GK3**	
Zimmertürgarnituren		
Ausführung	Edelstahl-sat.	€/GRT
BB	**(82) / 32.85.3450**	**42,40**
PZ	**(82) / 32.85.3460**	**42,40**
WC	**(82) / 32.85.3490**	**58,30**
Wohnungseingangsgarnituren mit Knopf/Drücker		
Ausführung	Edelstahl-sat.	€/GRT
PZ DIN rechts	**(82) / 32.85.3470**	**63,60**
PZ DIN links	**(82) / 32.85.3480**	**63,60**
Feuerschutzgarnituren Ö-Norm mit 8,5/8 mm Stift TS 37-42 mm		
Ausführung	Edelstahl-sat.	€/GRT
Drücker/Drücker	**82.85.3460FS**	**63,60**
Knopf/Dr. DIN re.	**82.85.3470FS**	**84,80**
Knopf/Dr. DIN li.	**82.85.3480FS**	**84,80**
Halbgarnituren für Zimmertüren (ohne Stift)		
Ausführung	Edelstahl-sat.	€/GRT
BB DIN rechts	**(82) / 32.85.3500**	**21,20**
BB DIN links	**(82) / 32.85.3530**	**21,20**
Ganzglastür-Drückerpaar		
Ausführung	Edelstahl-sat.	€/PR
Drückerpaar	**32.85.2140**	**23,30**
Drückerlochteil Basic		
Ausführung	Edelstahl-sat.	€/STK
Drückerlochteil re./li.	**32.85.2150**	**10,60**

Das könnte Sie auch interessieren:

ZUBEHÖR
Rund um die Türe
ab Seite 620

ACHTUNG UNTERSCHIEDLICHE NORMEN - SO BESTELLEN SIE RICHTIG:
D-Norm Bestellung: Artikelnummer ohne Zahl in Klammern.
Ö-Norm Bestellung: Die ersten beiden Stellen der Artikelnummer D-Norm gegen die Zahl in Klammern austauschen.

LISA-R (Serie 32513000)

Garnitur mit stabiler Metall-Unterkonstruktion, Dreh-Verbundrosetten, Hochhaltefeder, Kugellager-Top Speed Comfort, fest/drehbar gelagert-Schnellmontagesystem, *ohne Madenschraube, für höchste Beanspruchung! Das patentierte Beschlagsystem. Geprüft nach EN 1906 Gebrauchskategorie 3*/4, EN 1634-2.

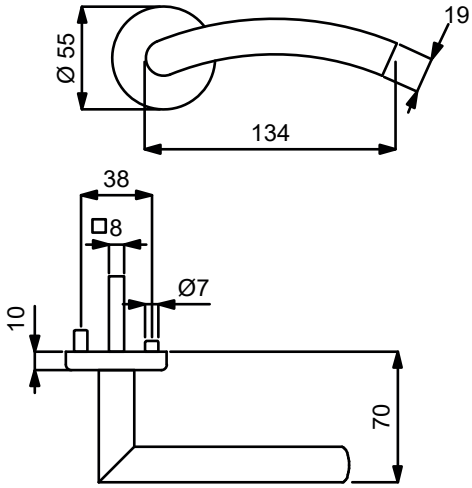

PZ WC Knopf

Modelle mit Stift ZT 8 (8,5/8) mm, WC-Riegel 8 (7) mm

Prüfqualität	GK3		GK4 Objektqualität		GK4 / Kugellager Objektqualität	
Zimmertürgarnituren						
Ausführung	Edelstahl-sat.	€/GRT	Edelstahl-sat.	€/GRT	Edelstahl-sat.	€/GRT
BB	**(82) / 32.51.3000**	**41,30**	**(82) / 32.54.3000**	**57,20**	**(82) / 32.57.3000**	**67,80**
PZ	**(82) / 32.51.3010**	**41,30**	**(82) / 32.54.3010**	**57,20**	**(82) / 32.57.3010**	**67,80**
WC	**(82) / 32.51.3040**	**57,20**	**(82) / 32.54.3040**	**73,10**	**(82) / 32.57.3040**	**83,70**
WC mit Sichtfenster	**(82) / 32.51.3040S**	**73,10**	**(82) / 32.54.3040S**	**89,00**	**(82) / 32.57.3040S**	**99,60**
Wohnungseingangsgarnituren mit Knopf/Drücker						
Ausführung	Edelstahl-sat.	€/GRT	Edelstahl-sat.	€/GRT	Edelstahl-sat.	€/GRT
PZ DIN rechts	**(82) / 32.51.3020**	**62,50**	**(82) / 32.54.3020**	**78,40**	**(82) / 32.57.3020**	**89,00**
PZ DIN links	**(82) / 32.51.3030**	**62,50**	**(82) / 32.54.3030**	**78,40**	**(82) / 32.57.3030**	**89,00**
Feuerschutzgarnituren mit 9/8 (8,5/8) mm Stift TS 47-56 (37-42) mm						
Ausführung	Edelstahl-sat.	€/GRT	Edelstahl-sat.	€/GRT	Edelstahl-sat.	€/GRT
Drücker/Drücker	-	-	**(82) / 32.54.3010FS**	**78,40**	**(82) / 32.57.3010FS**	**89,00**
Knopf/Dr. DIN re.	-	-	**(82) / 32.54.3020FS**	**99,60**	**(82) / 32.57.3020FS**	**110,20**
Knopf/Dr. DIN li.	-	-	**(82) / 32.54.3030FS**	**99,60**	**(82) / 32.57.3030FS**	**110,20**
Garnituren für Türen inkl. Drückerrosetten, ohne Schlüsselrosetten						
Ausführung	Edelstahl-sat.	€/GRT	Edelstahl-sat.	€/GRT	Edelstahl-sat.	€/GRT
Paar mit Rosette	**(82) / 32.51.3070**	**36,00**	**(82) / 32.54.3070**	**48,80**	**(82) / 32.57.3070**	**59,40**
Halbgarnituren für Zimmertüren (ohne Stift)						
Ausführung	Edelstahl-sat.	€/GRT	Edelstahl-sat.	€/GRT	Edelstahl-sat.	€/GRT
BB DIN rechts	**32.51.3150**	**21,20**	**32.54.3150**	**28,60**	**32.57.3150**	**33,90**
BB DIN links	**32.51.3160**	**21,20**	**32.54.3160**	**28,60**	**32.57.3160**	**33,90**
Halbgarnituren für Haustüren, mit Metallunterkonstruktion (ohne Stift)						
Ausführung	Edelstahl-sat.	€/GRT	Edelstahl-sat.	€/GRT	Edelstahl-sat.	€/GRT
PZ DIN rechts	-	-	**32.54.3170**	**31,80**	**32.57.3170**	**37,10**
PZ DIN links	-	-	**32.54.3180**	**31,80**	**32.57.3180**	**37,10**
Ganzglastür-Drückerpaar						
Ausführung	Edelstahl-sat.	€/PR	Edelstahl-sat.	€/PR	Edelstahl-sat.	€/PR
Drückerpaar	**32.85.6170**	**23,30**	**32.85.6170**	**23,30**	**32.85.6170**	**23,30**
Drückerlochteil Basic						
Ausführung	Edelstahl-sat.	€/STK	Edelstahl-sat.	€/STK	Edelstahl-sat.	€/STK
Drückerlochteil re.	**32.85.6110**	**10,60**	**32.85.6110**	**10,60**	**32.85.6110**	**10,60**
Drückerlochteil li.	**32.85.6090**	**10,60**	**32.85.6090**	**10,60**	**32.85.6090**	**10,60**

ACHTUNG UNTERSCHIEDLICHE NORMEN - SO BESTELLEN SIE RICHTIG:
D-Norm Bestellung: Artikelnummer ohne Zahl in Klammern.
Ö-Norm Bestellung: Die ersten beiden Stellen der Artikelnummer D-Norm gegen die Zahl in Klammern austauschen.

LISA-R (Serie 32500800)

Garnitur mit stabiler Metall-Unterkonstruktion, Dreh-Verbundrosetten 4 mm flach, fest/drehbar gelagert, *ohne Madenschraube.
Bündige bzw. auf Türblatt Montage, für hohe Beanspruchung! Das patentierte Beschlagsystem.
Geprüft nach EN 1906 Gebrauchskategorie 3*/4, EN 1634-2.

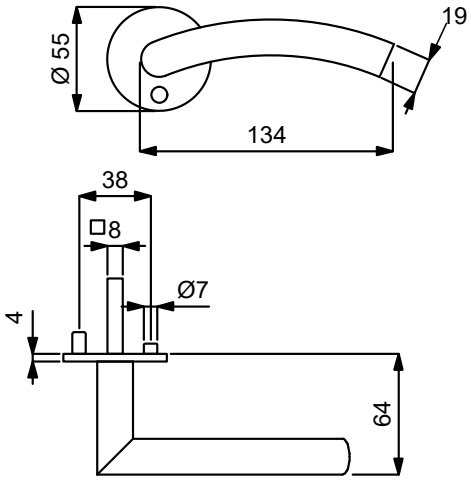

Modelle mit Stift ZT 8 (8,5/8) mm, WC-Riegel 8 (7) mm

PZ WC Knopf

Prüfqualität	GK3		GK4 Objektqualität	
Zimmertürgarnituren				
Ausführung	Edelstahl-sat.	€/GRT	Edelstahl-sat.	€/GRT
BB	**(82) / 32.50.0800**	**51,90**	**(82) / 32.64.0800**	**67,80**
PZ	**(82) / 32.50.0810**	**51,90**	**(82) / 32.64.0810**	**67,80**
WC	**(82) / 32.50.0840**	**67,80**	**(82) / 32.64.0840**	**83,70**
Wohnungseingangsgarnituren mit Knopf/Drücker				
Ausführung	Edelstahl-sat.	€/GRT	Edelstahl-sat.	€/GRT
PZ DIN rechts	**(82) / 32.50.0820**	**73,10**	**(82) / 32.64.0820**	**89,00**
PZ DIN links	**(82) / 32.50.0830**	**73,10**	**(82) / 32.64.0830**	**89,00**
Feuerschutzgarnituren mit 9/8 (8,5/8) mm Stift TS 45-54 (37-42) mm				
Ausführung	Edelstahl-sat.	€/GRT	Edelstahl-sat.	€/GRT
Drücker/Drücker	-	-	**(82) / 32.64.0810FS**	**89,00**
Knopf/Dr. DIN re.	-	-	**(82) / 32.64.0820FS**	**110,20**
Knopf/Dr. DIN li.	-	-	**(82) / 32.64.0830FS**	**110,20**
Garnituren für Türen inkl. Drückerrosetten, ohne Schlüsselrosetten				
Ausführung	Edelstahl-sat.	€/GRT	Edelstahl-sat.	€/GRT
Paar mit Rosette	**(82) / 32.50.0930**	**46,60**	**(82) / 32.64.0930**	**59,40**
Halbgarnituren für Zimmertüren (ohne Stift)				
Ausführung	Edelstahl-sat.	€/GRT	Edelstahl-sat.	€/GRT
BB DIN rechts	**32.50.0850**	**26,50**	**32.64.0850**	**33,90**
BB DIN links	**32.50.0860**	**26,50**	**32.64.0860**	**33,90**
Halbgarnituren für Haustüren, mit Metallunterkonstruktion (ohne Stift)				
Ausführung	Edelstahl-sat.	€/GRT	Edelstahl-sat.	€/GRT
PZ DIN rechts	-	-	**32.64.0870**	**37,10**
PZ DIN links	-	-	**32.64.0880**	**37,10**
Ganzglastür-Drückerpaar				
Ausführung	Edelstahl-sat.	€/PR	Edelstahl-sat.	€/PR
Drückerpaar	**32.85.6170**	**23,30**	**32.85.6170**	**23,30**
Drückerlochteil Basic				
Ausführung	Edelstahl-sat.	€/STK	Edelstahl-sat.	€/STK
Drückerlochteil re.	**32.85.6110**	**10,60**	**32.85.6110**	**10,60**
Drückerlochteil li.	**32.85.6090**	**10,60**	**32.85.6090**	**10,60**

Das könnte Sie auch interessieren:

Passender Schutzbeschlag:
ab Seite 348

Passender Fenstergriff:
Seite 461

Passender Glastürbeschlag:
ab Seite 590

Passender Stossgriff:
ab Seite 490

6 % Preisanpassung seit 01.08.2018 bereits eingerechnet
Bitte weitere 9% Preisanpassung ab 01.02.2022 einberechnen.

MORGAN-R (Serie 32855030)

Garnitur mit hochwertiger Nylon-Unterkonstruktion, Verbundrosetten, Hochhaltefeder, für hohe Beanspruchung!
Das patentierte Beschlagsystem.
Geprüft nach EN 1906 Gebrauchskategorie 3, EN 1634-2.

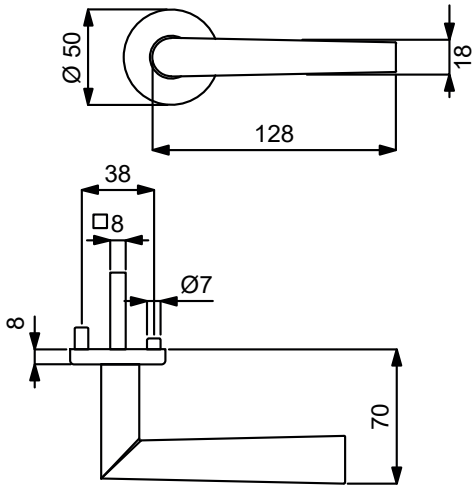

PZ WC Knopf

Modelle mit Stift ZT 8 (8,5/8) mm, WC-Riegel 8 (7) mm

Prüfqualität	**GK3**	
Zimmertürgarnituren		
Ausführung	Edelstahl-sat.	€/GRT
BB	**(82) / 32.85.5030**	**30,70**
PZ	**(82) / 32.85.5040**	**30,70**
WC	**(82) / 32.85.5070**	**46,60**
Wohnungseingangsgarnituren mit Knopf/Drücker		
Ausführung	Edelstahl-sat.	€/GRT
PZ DIN rechts	**(82) / 32.85.5050**	**51,90**
PZ DIN links	**(82) / 32.85.5060**	**51,90**
Feuerschutzgarnituren Ö-Norm mit 8,5/8 mm Stift TS 37-42 mm		
Ausführung	Edelstahl-sat.	€/GRT
Drücker/Drücker	**82.85.5040FS**	**51,90**
Knopf/Dr. DIN re.	**82.85.5050FS**	**73,10**
Knopf/Dr. DIN li.	**82.85.5060FS**	**73,10**
Garnituren für Türen inkl. Drückerrosetten, ohne Schlüsselrosetten		
Ausführung	Edelstahl-sat.	€/GRT
Paar mit Rosette	**(82) / 32.85.5230**	**25,40**
Halbgarnituren für Zimmertüren (ohne Stift)		
Ausführung	Edelstahl-sat.	€/GRT
BB DIN rechts	**32.85.7050**	**15,90**
BB DIN links	**32.85.7080**	**15,90**
Halbgarnituren für Haustüren, mit Metallunterkonstruktion (ohne Stift)		
Ausführung	Edelstahl-sat.	€/GRT
PZ DIN re./li.	**32.85.7020**	**42,40**
Ganzglastür-Drückerpaar		
Ausführung	Edelstahl-sat.	€/PR
Drückerpaar	**32.85.5210**	**17,00**
Drückerlochteil Basic		
Ausführung	Edelstahl-sat.	€/STK
Drückerlochteil re./li.	**32.85.5220**	**7,40**

Das könnte Sie auch interessieren:

Passender Fenstergriff:
Seite 459

Passender Glastürbeschlag:
ab Seite 590

ACHTUNG UNTERSCHIEDLICHE NORMEN - SO BESTELLEN SIE RICHTIG:
D-Norm Bestellung: Artikelnummer ohne Zahl in Klammern.
Ö-Norm Bestellung: Die ersten beiden Stellen der Artikelnummer D-Norm gegen die Zahl in Klammern austauschen.

SOLO SCHLOSS

Das Soloprogramm - Kombination Schloß mit Beschlag ist ohne Schlüsselrosetten erhältlich. Ausführungsmöglichkeiten: unverschließbar, Buntbart Ausführung (absperrbar an der Drückerrosette), WC Ausführung (absperrbar an der Drückerrosette)

Ausführung Magnetfalle mit langem Schließblech

Ausführung Magnetfalle mit kurzem Schließblech

Ausführung Kunststofffalle

Buntbart Schlüssel

Kombinieren Sie das Solo Schloss mit dem Solo Beschlag.

Dorn 55 mm, Klemmnuß 8 mm, Stulp 235 x 20 x 3 mm abgerundet ES.sat.

Prüfqualität	**GK3**		**GK4 Objektqualität**	
Zimmertürgarnituren				
Ausführung	Edelstahl-sat.	€/GRT	Edelstahl-sat.	€/GRT
BB	**(82) / 32.50.0800**	**51,90**	**(82) / 32.64.0800**	**67,80**
PZ	**(82) / 32.50.0810**	**51,90**	**(82) / 32.64.0810**	**67,80**
WC	**(82) / 32.50.0840**	**67,80**	**(82) / 32.64.0840**	**83,70**
Wohnungseingangsgarnituren mit Knopf/Drücker				
Ausführung	Edelstahl-sat.	€/GRT	Edelstahl-sat.	€/GRT
PZ DIN rechts	**(82) / 32.50.0820**	**73,10**	**(82) / 32.64.0820**	**89,00**
PZ DIN links	**(82) / 32.50.0830**	**73,10**	**(82) / 32.64.0830**	**89,00**
Feuerschutzgarnituren mit 9/8 (8,5/8) mm Stift TS 45-54 (37-42) mm				
Ausführung	Edelstahl-sat.	€/GRT	Edelstahl-sat.	€/GRT
Drücker/Drücker	-	-	**(82) / 32.64.0810FS**	**89,00**
Knopf/Dr. DIN re.	-	-	**(82) / 32.64.0820FS**	**110,20**
Knopf/Dr. DIN li.	-	-	**(82) / 32.64.0830FS**	**110,20**
Garnituren für Türen inkl. Drückerrosetten, ohne Schlüsselrosetten				
Ausführung	Edelstahl-sat.	€/GRT	Edelstahl-sat.	€/GRT
Paar mit Rosette	**(82) / 32.50.0930**	**46,60**	**(82) / 32.64.0930**	**59,40**
Halbgarnituren für Zimmertüren (ohne Stift)				
Ausführung	Edelstahl-sat.	€/GRT	Edelstahl-sat.	€/GRT
BB DIN rechts	**32.50.0850**	**26,50**	**32.64.0850**	**33,90**
BB DIN links	**32.50.0860**	**26,50**	**32.64.0860**	**33,90**
Halbgarnituren für Haustüren, mit Metallunterkonstruktion (ohne Stift)				
Ausführung	Edelstahl-sat.	€/GRT	Edelstahl-sat.	€/GRT
PZ DIN rechts	-	-	**32.64.0870**	**37,10**
PZ DIN links	-	-	**32.64.0880**	**37,10**
Ganzglastür-Drückerpaar				
Ausführung	Edelstahl-sat.	€/PR	Edelstahl-sat.	€/PR
Drückerpaar	**32.85.6170**	**23,30**	**32.85.6170**	**23,30**
Drückerlochteil Basic				
Ausführung	Edelstahl-sat.	€/STK	Edelstahl-sat.	€/STK
Drückerlochteil re.	**32.85.6110**	**10,60**	**32.85.6110**	**10,60**
Drückerlochteil li.	**32.85.6090**	**10,60**	**32.85.6090**	**10,60**

ÖNORM

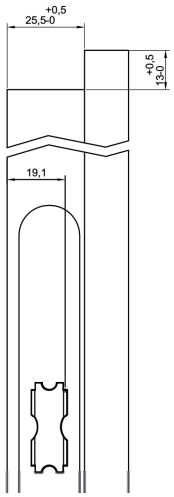

Achtung:
Beim Solo-Schloss für D-Norm (Art.-Nr.: 36.05.3640) ist die Kunststofffalle in Ausführung Ö-Norm. Anpassung des Schließbleches (verstellbar) oder der Türdichtung kann erforderlich sein.

ÖNORM

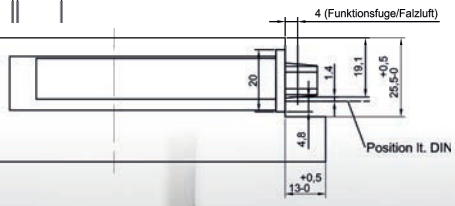

6 % Preisanpassung seit 01.08.2018 bereits eingerechnet
Bitte weitere 9% Preisanpassung ab 01.02.2022 einberechnen.

RONNY-R SOLO VELOX FIX (Serie 32458500)

Garnitur mit stabiler Metallkonstruktion, Dübeltechnik - Bohrung Ø 7-7,2 mm, Rosetten 2 mm flach, für hohe Beanspruchung!
Die Montage der BB / WC Solo Garnituren ist nur in Kombination mit Solo Schloss möglich.
Geprüft nach EN 1906 Gebrauchskategorie 3.

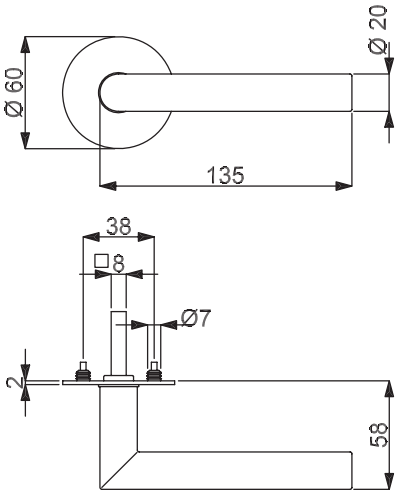

UV Rosette

BB Rosette

WC Rosette

Modelle mit Stift ZT 8 mm, WC-Riegel 5 mm

Prüfqualität	**GK3**	
Zimmertürgarnituren für Türstärke 40 mm		
Ausführung	Edelstahl-sat.	€/GRT
Blind	**32.45.8500**	**55,10**
BB	**32.45.8510**	**58,30**
WC	**32.45.8520**	**83,70**
Zimmertürgarnituren für Türstärke 56 mm		
Ausführung	Edelstahl-sat.	€/GRT
Blind	**32.45.8530**	**56,20**
BB	**32.45.8540**	**59,40**
WC	**32.45.8550**	**85,90**

RONNY-R SOLO (Serie 32458700)

Garnitur mit stabiler Metallkonstruktion, Dübeltechnik - Bohrung Ø 7-7,2 mm, Rosetten 2 mm flach, für hohe Beanspruchung!
Die Montage der BB / WC Solo Garnituren ist nur in Kombination mit Solo Schloss möglich.
Geprüft nach EN 1906 Gebrauchskategorie 3.

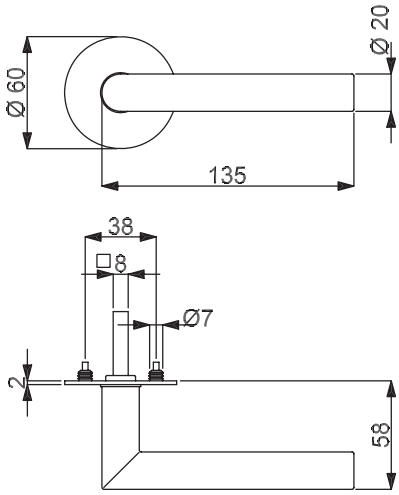

UV Rosette

BB Rosette

WC Rosette

Modelle mit Stift ZT 8 mm, WC-Riegel 5 mm

Prüfqualität	**GK3**	
Zimmertürgarnituren für Türstärke 40 mm		
Ausführung	Edelstahl-sat.	€/GRT
Blind	**32.45.8700**	**45,60**
BB	**32.45.8710**	**48,80**
WC	**32.45.8720**	**74,20**
Zimmertürgarnituren für Türstärke 56 mm		
Ausführung	Edelstahl-sat.	€/GRT
Blind	**32.45.8730**	**46,60**
BB	**32.45.8740**	**49,80**
WC	**32.45.8750**	**76,30**

6 % Preisanpassung seit 01.08.2018 bereits eingerechnet
Bitte weitere 9% Preisanpassung ab 01.02.2022 einberechnen.

RONNY SQUARE-R SOLO (Serie 32459100)

Garnitur mit stabiler Metallkonstruktion, Dübeltechnik - Bohrung Ø 7-7,2 mm, Rosetten 2 mm flach, für hohe Beanspruchung!
Die Montage der BB / WC Solo Garnituren ist nur in Kombination mit Solo Schloss möglich.
Geprüft nach EN 1906 Gebrauchskategorie 3.

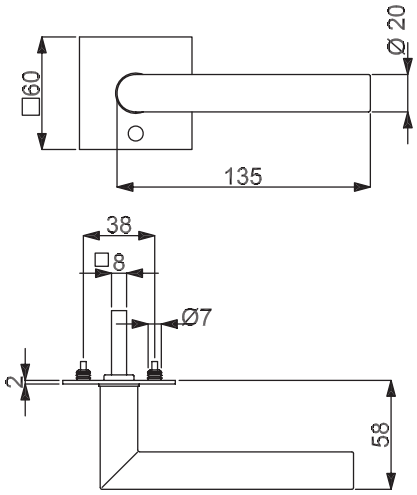

UV Rosette

BB Rosette

WC Rosette

Modelle mit Stift ZT 8 mm, WC-Riegel 5 mm

Prüfqualität	**GK3**	
Zimmertürgarnituren für Türstärke 40 mm		
Ausführung	Edelstahl-sat.	€/GRT
Blind	**32.45.9100**	**47,70**
BB	**32.45.9110**	**50,90**
WC	**32.45.9120**	**76,30**

KATY-R SOLO (Serie 32458800)

Garnitur mit stabiler Metallkonstruktion, Dübeltechnik - Bohrung Ø 7-7,2 mm, Rosetten 2 mm flach, für hohe Beanspruchung!
Die Montage der BB / WC Solo Garnituren ist nur in Kombination mit Solo Schloss möglich.
Geprüft nach EN 1906 Gebrauchskategorie 3.

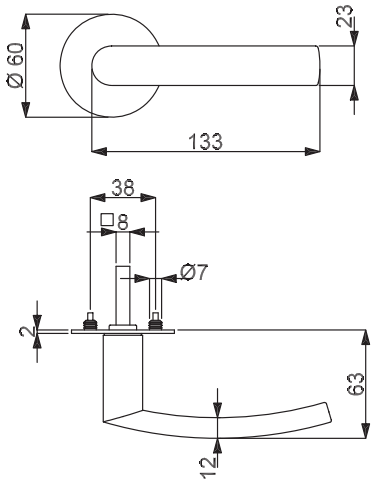

UV Rosette

BB Rosette

WC Rosette

Modelle mit Stift ZT 8 mm, WC-Riegel 5 mm

Prüfqualität	**GK3**	
Zimmertürgarnituren für Türstärke 40 mm		
Ausführung	Edelstahl-sat.	€/GRT
Blind	**32.45.8800**	**53,00**
BB	**32.45.8810**	**56,20**
WC	**32.45.8820**	**81,60**
Zimmertürgarnituren für Türstärke 56 mm		
Ausführung	Edelstahl-sat.	€/GRT
Blind	**32.45.8830**	**54,10**
BB	**32.45.8840**	**57,20**
WC	**32.45.8850**	**83,70**

6 % Preisanpassung seit 01.08.2018 bereits eingerechnet
Bitte weitere 9% Preisanpassung ab 01.02.2022 einberechnen.

GALINA SQUARE-R SOLO (Serie 32458900)

Garnitur mit stabiler Metallkonstruktion, Dübeltechnik - Bohrung Ø 7-7,2 mm, Rosetten 2 mm flach, für hohe Beanspruchung!
Die Montage der BB / WC Solo Garnituren ist nur in Kombination mit Solo Schloss möglich.
Geprüft nach EN 1906 Gebrauchskategorie 3.

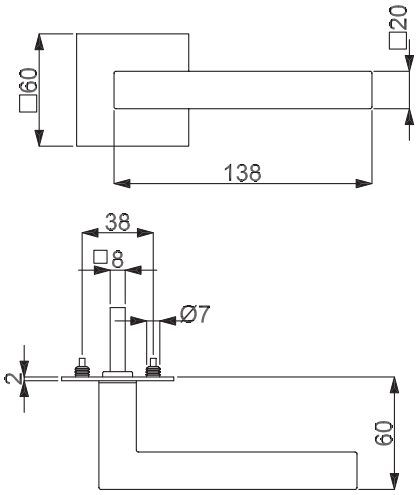

UV Rosette

BB Rosette

WC Rosette

Modelle mit Stift ZT 8 mm, WC-Riegel 5 mm

Prüfqualität	**GK3**	
Zimmertürgarnituren für Türstärke 40 mm		
Ausführung	Edelstahl-sat.	€/GRT
Blind	**32.45.8900**	**58,30**
BB	**32.45.8910**	**61,50**
WC	**32.45.8920**	**88,00**
Zimmertürgarnituren für Türstärke 56 mm		
Ausführung	Edelstahl-sat.	€/GRT
Blind	**32.45.8930**	**59,40**
BB	**32.45.8940**	**62,50**
WC	**32.45.8950**	**89,00**

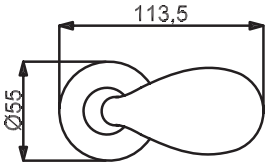

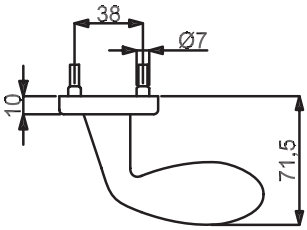

KNOPF GOCCIA TOP SPEED

(Serie 32517990)

Knopf auf Rosette versetzt, Gewinde M4

fest verbunden

Farbe	Artikelnummer	€/STK
Edelstahl-sat.	**32.51.7990**	**42,30**
Edelstahl-pol.	**32.51.7980**	**51,80**

fest/drehbar

Farbe	Artikelnummer	€/STK
Edelstahl-sat.	**32.51.7940**	**42,30**
Edelstahl-pol.	**32.51.7930**	**51,80**

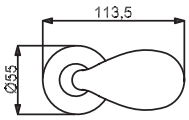

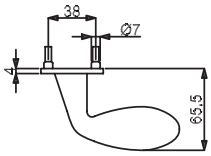

KNOPF GOCCIA FLAT

(Serie 32507010)

Knopf auf Rosette versetzt, Gewinde M4

fest verbunden

Farbe	Artikelnummer	€/STK
Edelstahl-sat.	**32.50.7010**	**52,90**

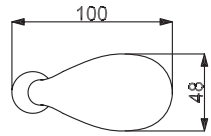

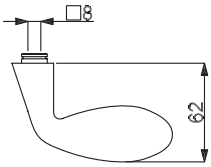

KNOPF GOCCIA BASIC

(Serie 32858260)

Knopf drehbar, versetzt

lose/drehbar

Farbe	Artikelnummer	€/STK
Edelstahl-sat.	**32.85.8260**	**29,60**

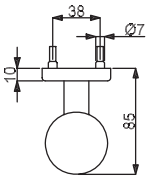

KUGELKNOPF TOP SPEED

(Serie 32518000)

Knopf auf Rosette gerade, Ø 50 mm, Gewinde M4

fest verbunden

Farbe	Artikelnummer	€/STK
Edelstahl-sat.	**32.51.8000**	**39,20**

fest/drehbar

Farbe	Artikelnummer	€/STK
Edelstahl-sat.	**32.51.8140**	**39,20**

6 % Preisanpassung seit 01.08.2018 bereits eingerechnet
Bitte weitere 9% Preisanpassung ab 01.02.2022 einberechnen.

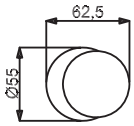

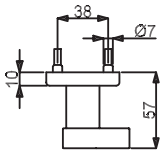

KNOPF TOP SPEED

(Serie 32518100)

Knopf auf Rosette versetzt flach, Ø 50 mm, Gewinde M4

fest verbunden

Farbe	Artikelnummer	€/STK
Edelstahl-sat.	**32.51.8100**	**35,90**

fest/drehbar

Farbe	Artikelnummer	€/STK
Edelstahl-sat.	**32.51.8110**	**35,90**

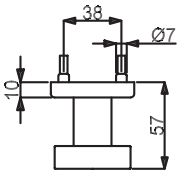

KNOPF TOP SPEED

(Serie 32518120)

Knopf auf Rosette gerade, flach Ø 50 mm , Gewinde M4

fest verbunden

Farbe	Artikelnummer	€/STK
Edelstahl-sat.	**32.51.8120**	**35,90**

fest/drehbar

Farbe	Artikelnummer	€/STK
Edelstahl-sat.	**32.51.8130**	**35,90**

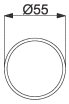

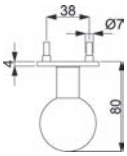

KUGELKNOPF FLAT

(Serie 32507000)

Knopf auf Rosette gerade, Ø 50 mm, Gewinde M4

fest verbunden

Farbe	Artikelnummer	€/STK
Edelstahl-sat.	**32.50.7000**	**40,70**

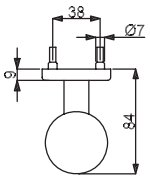

KUGELKNOPF BASIC

(Serie 32855640)

Kugelknopf auf Rosette gerade, Ø 50 mm, Gewinde M4

fest verbunden

Farbe	Artikelnummer	€/STK
Edelstahl-sat.	**32.85.5640**	**30,60**

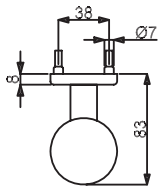

KUGELKNOPF BASIC

(Serie 32855630)

Kugelknopf auf Rosette gerade, Ø 50 mm, Gewinde M4

fest verbunden

Farbe	Artikelnummer	€/STK
Edelstahl-sat.	**32.85.5630**	**29,60**

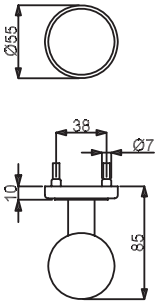

KUGELKNOPF BASIC

(Serie 32855550)

Kugelknopf auf Rosette gerade, Ø 50 mm, Gewinde M4

fest verbunden

Farbe	Artikelnummer	€/STK
Edelstahl-sat.	**32.85.5550**	**31,70**

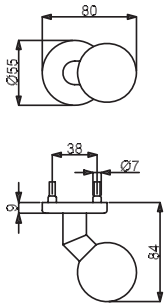

KUGELKNOPF BASIC

(Serie 32855660)

Kugelknopf auf Rosette versetzt, Ø 50 mm, Gewinde M4

fest verbunden

Farbe	Ausführung	Artikelnummer	€/STK
Edelstahl-sat.	Rechts	**32.85.5660**	**32,80**
Edelstahl-sat.	Links	**32.85.5980**	**32,80**

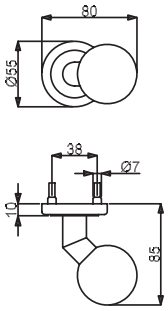

KUGELKNOPF BASIC

(Serie 32855670)

Kugelknopf auf Rosette versetzt, Ø 50 mm, Gewinde M4

fest verbunden

Farbe	Ausführung	Artikelnummer	€/STK
Edelstahl-sat.	Rechts	**32.85.5670**	**33,80**
Edelstahl-sat.	Links	**32.85.5990**	**33,80**

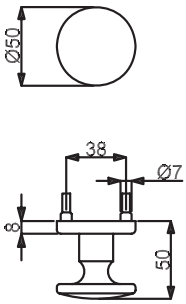

KNOPF BASIC

(Serie 32850780)

Knopf auf Rosette gerade, Ø 50 mm, Gewinde M4

fest verbunden

Farbe	Artikelnummer	€/STK
Edelstahl-sat.	**32.85.0780**	**37,00**

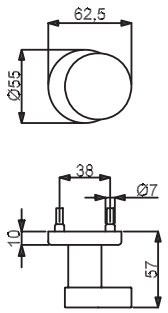

KNOPF BASIC

(Serie 32858380)

Knopf flach auf Rosette versetzt, Ø 50 mm, Gewinde M4

fest/drehbar

Farbe	Artikelnummer	€/STK
Edelstahl-sat.	**32.85.8380**	**26,40**

6 % Preisanpassung seit 01.08.2018 bereits eingerechnet
Bitte weitere 9% Preisanpassung ab 01.02.2022 einberechnen.

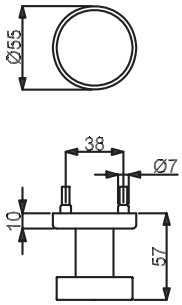

KNOPF BASIC

(Serie 32858390)

Knopf flach auf Rosette gerade, Ø 50 mm, Gewinde M4

fest/drehbar

Farbe	Artikelnummer	€/STK
Edelstahl-sat.	**32.85.8390**	**25,30**

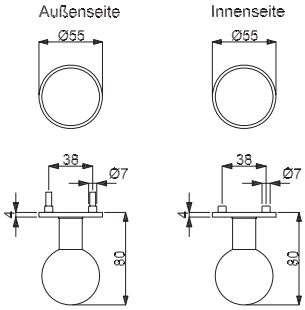

KNOPF FLAT

(Serie 32507020)

Kugelknopf beidseitig fest auf Flat Rosette, für gegenseitige Verschraubung, für Türstärke 40 mm

fest verbunden

Farbe	Artikelnummer	€/PR
Edelstahl-sat.	**32.50.7020**	**98,50**

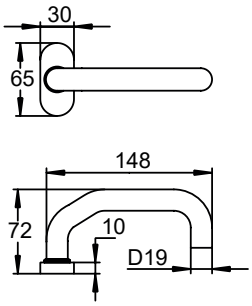

SPRING-DRÜCKERPAAR

(Serie 32856450)

Drückerpaar auf Ovalrosette, rechts/links verwendbar, Vierkantstift 8x110 mm

fest/drehbar

Farbe	Artikelnummer	€/PR
Edelstahl-sat.	**32.85.6450**	**23,60**

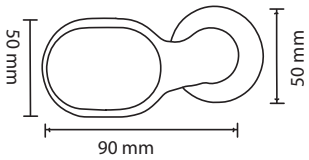

GRIFFPLATTE BASIC

(Serie 32855360)

Griffplatte versetzt, mit Hochhaltefeder, Gewinde M4

lose/drehbar

Farbe	Ausführung	Artikelnummer	€/STK
Edelstahl-sat.	Rechts	**32.85.5360**	**66,70**
Edelstahl-sat.	Links	**32.85.5570**	**66,70**

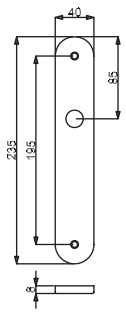

BLIND-LANGSCHILD BASIC

(Serie 32855410)

Blind-Langschild inklusive Befestigungsschrauben

Blind-Langschild

Farbe	Ausführung	Artikelnummer	€/STK
Edelstahl-sat.	Rechts	**(82) / 32.85.5410**	**11,60**
Edelstahl-sat.	Links	**(82) / 32.85.5420**	**11,60**

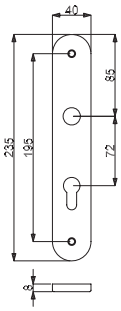

PZ-LANGSCHILD BASIC

(Serie 32853670)

PZ-Langschild inklusive Befestigung

PZ-Langschild

Farbe	Ausführung	Artikelnummer	€/STK
Edelstahl-sat.	Rechts	**(82) / 32.85.3670**	**11,60**
Edelstahl-sat.	Links	**(82) / 32.85.3680**	**11,60**

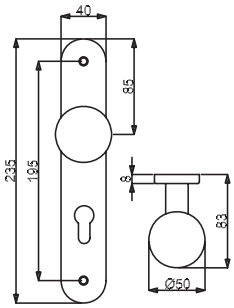

KUGELKNOPF-LANGSCHILD BASIC

(Serie 32859600)

Kugelknopf auf Langschild gerade, inklusive Befestigung

fest verbunden

Farbe	Artikelnummer	€/STK
Edelstahl-sat.	**(82) / 32.85.9600**	**31,70**

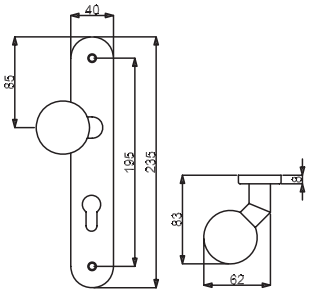

KUGELKNOPF-LANGSCHILD BASIC

(Serie 32859620)

Kugelknopf auf Langschild versetzt, inklusive Befestigung

versetzt verbunden

Farbe	Ausführung	Artikelnummer	€/STK
Edelstahl-sat.	Rechts	**(82) / 32.85.9620**	**38,10**
Edelstahl-sat.	Links	**(82) / 32.85.9690**	**38,10**

WC-ROSETTENPAAR TOP SPEED

(Serie 32517090)

WC Rosettenpaar mit Sperrriegel und Sichtfenster rot/weiß

WC Rosettenpaar ø 55 mm

Farbe	Artikelnummer	€/PR
Edelstahl-sat.	**32.51.7090**	**47,20**

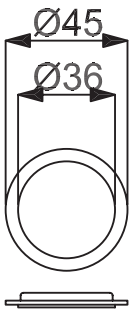

BLINDROSETTENEINSATZ MRM

(Serie 32934720)

Blindrosetteneinsatz für BB/PZ Rosette, zum clipsen

Blindrosetteneinsatz

Farbe	Artikelnummer	€/STK
Edelstahl-sat.	**32.93.4720**	**4,10**

6 % Preisanpassung seit 01.08.2018 bereits eingerechnet
Bitte weitere 9% Preisanpassung ab 01.02.2022 einberechnen.

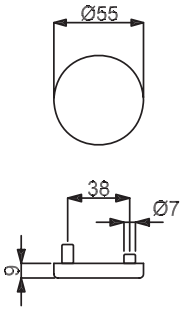

BLINDROSETTE TOP SPEED

(Serie 32516820)

Blindrosette inklusive Metall-Unterkonstruktion, zur gegenseitigen Verschraubung, ohne Montage Zubehör

Blindrosette

Farbe	Artikelnummer	€/STK
Edelstahl-sat.	**32.51.6820**	**9,40**
Edelstahl-sat. Abaco	**32.51.6840**	**14,80**

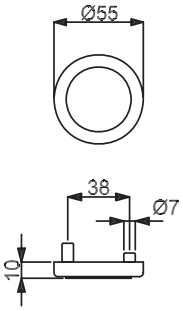

BLINDROSETTE TOP SPEED

(Serie 32516800)

Blindrosette inklusive Metall-Unterkonstruktion, zur gegenseitigen Verschraubung, ohne Montage Zubehör

Blindrosette

Farbe	Artikelnummer	€/STK
Chrom/Edelstahl-sat.	**32.51.6800**	**10,50**

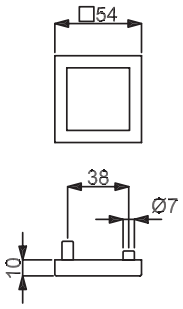

BLINDROSETTE SQUARE TOP SPEED

(Serie 32520690)

Blindrosette inklusive Metall-Unterkonstruktion, zur gegenseitigen Verschraubung, ohne Montage Zubehör

Blindrosette

Farbe	Artikelnummer	€/STK
Edelstahl-sat.	**32.52.0690**	**11,60**

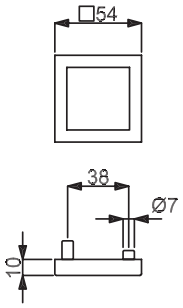

BLINDROSETTE SQUARE TOP SPEED

(Serie 32520680)

Blindrosette inklusive Metall-Unterkonstruktion, zur gegenseitigen Verschraubung, ohne Montage Zubehör

Blindrosette

Farbe	Artikelnummer	€/STK
Chrom/Edelstahl-sat.	**32.52.0680**	**13,70**

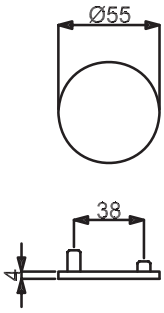

BLINDROSETTE FLAT

(Serie 32508070)

Blindrosette inklusive Metall-Unterkonstruktion, zur gegenseitigen Verschraubung, ohne Montage Zubehör

Blindrosette

Farbe	Artikelnummer	€/STK
Edelstahl-sat.	**32.50.8070**	**11,60**

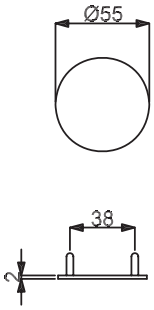

BLINDROSETTE PLANO

(Serie 32508050)

Blindrosette inklusive Montage Zubehör

Blindrosette

Farbe	Artikelnummer	€/STK
Edelstahl-sat.	**32.50.8050**	**8,40**

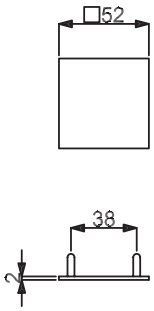

BLINDROSETTE SQUARE PLANO

(Serie 32508060)

Blindrosette inklusive Montage Zubehör

Blindrosette

Farbe	Artikelnummer	€/STK
Edelstahl-sat.	**32.50.8060**	**9,40**

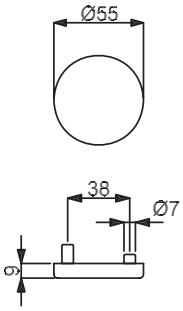

BLINDROSETTE BASIC

(Serie 32855430)

Blindrosette inklusive Nylon-Unterkonstruktion, zur gegenseitigen Verschraubung, ohne Montage Zubehör

Blindrosette

Farbe	Artikelnummer	€/STK
Edelstahl-sat.	**32.85.5430**	**7,30**

6 % Preisanpassung seit 01.08.2018 bereits eingerechnet
Bitte weitere 9% Preisanpassung ab 01.02.2022 einberechnen.

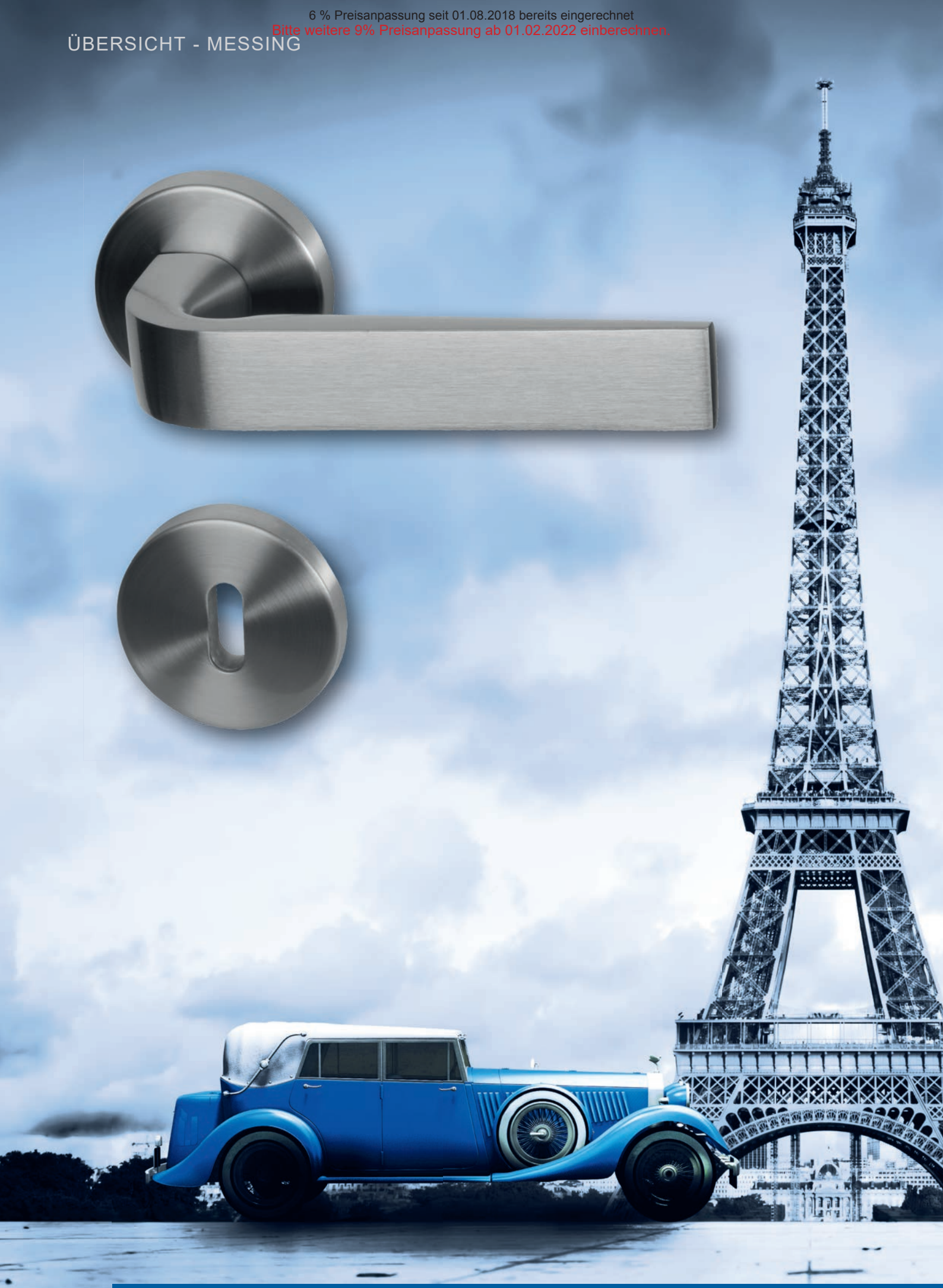

6 % Preisanpassung seit 01.08.2018 bereits eingerechnet
Bitte weitere 9% Preisanpassung ab 01.02.2022 einberechnen.

ÜBERSICHT - MESSING

Galina Noal
Seite 148

Pyramide
Seite 149

Paris
Seite 156

Canto
Seite 162

Centurio
Seite 165

Alaska
Seite 166

Oslo
Seite 174

Atlanta
Seite 176

Phönix
Seite 178

Louisiana
Seite 181

Royal
Seite 182

Ronny
Seite 184

Sybille
Seite 185

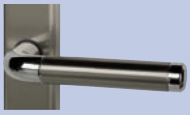

Godzilla
Seite 186

Miriam
Seite 189

Nathalie
Seite 190

Queen
Seite 192

Arena
Seite 194

Raphael
Seite 200

Franca
Seite 204

Babette
Seite 208

Linda
Seite 212

Alexandra
Seite 214

Scarlet
Seite 216

Mount Everest
Seite 222

Halvar
Seite 231

Thor
Seite 232

Nebraska
Seite 236

Montana
Seite 240

Poseidon
Seite 244

Platon
Seite 252

Texas
Seite 260

Lucia
Seite 261

Rica
Seite 262

Clio
Seite 263

Beatrice
Seite 264

Eva
Seite 265

Pamela
Seite 266

Ramona
Seite 267

Einzelteile
Seite 268

6 % Preisanpassung seit 01.08.2018 bereits eingerechnet
Bitte weitere 9% Preisanpassung ab 01.02.2022 einberechnen.

GALINA NOAL-R (Serie 32420010)

Garnitur mit hochwertiger Nylon-Unterkonstruktion, Verbundrosetten, Hochhaltefeder, für hohe Beanspruchung!
Das patentierte Beschlagsystem.
Geprüft nach EN 1906 Gebrauchskategorie 3.

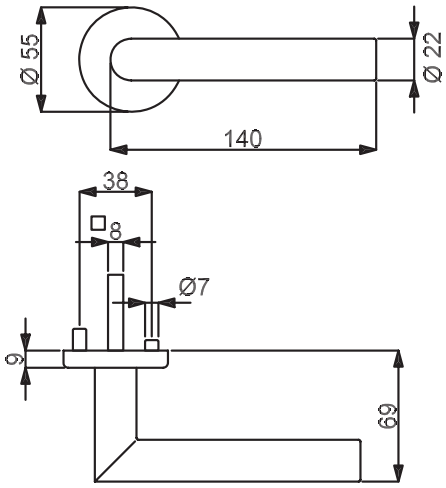

PZ

WC

Knopf

Modelle mit Stift ZT 8 und Hülse (8,5/8) mm, WC-Riegel 8 (7) mm

Prüfqualität	**GK3**	
Zimmertürgarnituren		
Ausführung	Edelstahlfärbig-sat.	€/GRT
BB	**(82) / 32.42.0010**	**91,20**
PZ	**(82) / 32.42.0020**	**91,20**
WC	**(82) / 32.42.0050**	**107,10**
Wohnungseingangsgarnituren mit Knopf/Drücker		
Ausführung	Edelstahlfärbig-sat.	€/GRT
PZ DIN rechts	**(82) / 32.42.0030**	**112,40**
PZ DIN links	**(82) / 32.42.0040**	**112,40**
Garnituren für Türen inkl. Drückerrosetten, ohne Schlüsselrosetten		
Ausführung	Edelstahlfärbig-sat.	€/GRT
Paar mit Rosette	**(82) / 32.42.0100**	**85,90**
Halbgarnituren für Zimmertüren (ohne Stift)		
Ausführung	Edelstahlfärbig-sat.	€/GRT
BB DIN rechts	**32.42.0060**	**45,60**
BB DIN links	**32.42.0070**	**45,60**
Ganzglastür-Drückerpaar		
Ausführung	Edelstahlfärbig-sat.	€/PR
Drückerpaar	**32.42.0220**	**62,50**

ACHTUNG UNTERSCHIEDLICHE NORMEN - SO BESTELLEN SIE RICHTIG:
D-Norm Bestellung: Artikelnummer ohne Zahl in Klammern.
Ö-Norm Bestellung: Die ersten beiden Stellen der Artikelnummer D-Norm gegen die Zahl in Klammern austauschen.

PYRAMIDE-R (Serie 32430200)

Garnitur mit hochwertiger Nylon-Unterkonstruktion, Verbundrosetten, Hochhaltefeder, für hohe Beanspruchung!
Das patentierte Beschlagsystem.
Geprüft nach EN 1906 Gebrauchskategorie 3.

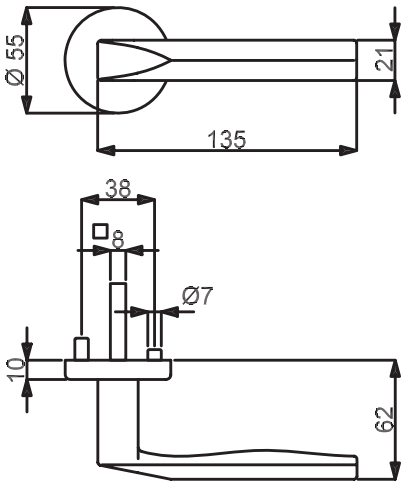

Modelle mit Stift ZT 8 und Hülse (8,5/8) mm, WC-Riegel 8 (7) mm

PZ

WC

Knopf

Prüfqualität	**GK3**	
Zimmertürgarnituren		
Ausführung	Edelstahlfärbig-sat.	€/GRT
BB	**(82) / 32.43.0200**	**82,70**
PZ	**(82) / 32.43.0210**	**82,70**
WC	**(82) / 32.43.0240**	**98,60**
Wohnungseingangsgarnituren mit Knopf/Drücker		
Ausführung	Edelstahlfärbig-sat.	€/GRT
PZ DIN rechts	**(82) / 32.43.0220**	**103,90**
PZ DIN links	**(82) / 32.43.0230**	**103,90**
Garnituren für Türen inkl. Drückerrosetten, ohne Schlüsselrosetten		
Ausführung	Edelstahlfärbig-sat.	€/GRT
Paar mit Rosette	**(82) / 32.43.0290**	**77,40**
Halbgarnituren für Zimmertüren (ohne Stift)		
Ausführung	Edelstahlfärbig-sat.	€/GRT
BB DIN rechts	**32.43.0250**	**41,30**
BB DIN links	**32.43.0260**	**41,30**
Halbgarnituren für Haustüren, mit Metallunterkonstruktion (ohne Hochhaltefeder/Stift)		
Ausführung	Edelstahlfärbig-sat.	€/GRT
PZ DIN re./li.	**32.43.0270**	**44,50**
Ganzglastür-Drückerpaar		
Ausführung	Edelstahlfärbig-sat.	€/PR
Drückerpaar	**32.43.0360**	**61,50**
Drückerlochteil Basic		
Ausführung	Edelstahlfärbig-sat.	€/STK
Drückerlochteil re./li.	**32.43.0370**	**29,70**

Das könnte Sie auch interessieren:

Passender Fenstergriff:
Seite 461

ZUBEHÖR
Rund um die Türe
ab Seite 620

6 % Preisanpassung seit 01.08.2018 bereits eingerechnet
Bitte weitere 9% Preisanpassung ab 01.02.2022 einberechnen.

PYRAMIDE SQUARE-R (Serie 32525650)

Garnitur mit stabiler Metall-Unterkonstruktion, Dreh-Verbundrosetten, Hochhaltefeder, fest/drehbar gelagert-Schnellmontagesystem, *ohne Madenschraube, für höchste Beanspruchung! Das patentierte Beschlagsystem. Geprüft nach EN 1906 Gebrauchskategorie 3*/4, EN 1634-2.

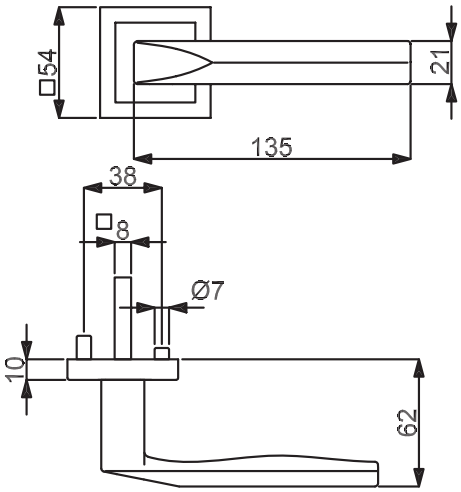

PZ WC Knopf

Modelle mit Stift ZT 8 (8,5/8) mm, WC-Riegel 8 (7) mm

Prüfqualität	GK3		GK4 Objektqualität	
Zimmertürgarnituren				
Ausführung	Edelstahlfärbig-sat.	€/GRT	Edelstahlfärbig-sat.	€/GRT
BB	**(82) / 32.52.5650**	**103,90**	**(82) / 32.56.5650**	**119,80**
PZ	**(82) / 32.52.5660**	**103,90**	**(82) / 32.56.5660**	**119,80**
WC	**(82) / 32.52.5690**	**119,80**	**(82) / 32.56.5690**	**135,70**
Wohnungseingangsgarnituren mit Knopf/Drücker				
Ausführung	Edelstahlfärbig-sat.	€/GRT	Edelstahlfärbig-sat.	€/GRT
PZ DIN rechts	**(82) / 32.52.5670**	**125,10**	**(82) / 32.56.5670**	**141,00**
PZ DIN links	**(82) / 32.52.5680**	**125,10**	**(82) / 32.56.5680**	**141,00**
Feuerschutzgarnituren mit 9/8 (8,5/8) mm Stift TS 47-56 (37-42) mm				
Ausführung	Edelstahlfärbig-sat.	€/GRT	Edelstahlfärbig-sat.	€/GRT
Drücker/Drücker	-	-	**(82) / 32.56.5660FS**	**141,00**
Knopf/Dr. DIN re.	-	-	**(82) / 32.56.5670FS**	**162,20**
Knopf/Dr. DIN li.	-	-	**(82) / 32.56.5680FS**	**162,20**
Garnituren für Türen inkl. Drückerrosetten, ohne Schlüsselrosetten				
Ausführung	Edelstahlfärbig-sat.	€/GRT	Edelstahlfärbig-sat.	€/GRT
Paar mit Rosette	**(82) / 32.52.5700**	**98,60**	**(82) / 32.56.5700**	**111,30**
Halbgarnituren für Zimmertüren (ohne Stift)				
Ausführung	Edelstahlfärbig-sat.	€/GRT	Edelstahlfärbig-sat.	€/GRT
BB DIN rechts	**32.52.5710**	**51,90**	**32.56.5710**	**60,40**
BB DIN links	**32.52.5720**	**51,90**	**32.56.5720**	**60,40**
Halbgarnituren für Haustüren, mit Metallunterkonstruktion (ohne Stift)				
Ausführung	Edelstahlfärbig-sat.	€/GRT	Edelstahlfärbig-sat.	€/GRT
PZ DIN rechts	-	-	**32.56.5730**	**63,60**
PZ DIN links	-	-	**32.56.5740**	**63,60**
Ganzglastür-Drückerpaar				
Ausführung	Edelstahlfärbig-sat.	€/PR	Edelstahlfärbig-sat.	€/PR
Drückerpaar	**32.43.0360**	**61,50**	**32.43.0360**	**61,50**
Drückerlochteil Basic				
Ausführung	Edelstahlfärbig-sat.	€/STK	Edelstahlfärbig-sat.	€/STK
Drückerlochteil re./li.	**32.43.0370**	**29,70**	**32.43.0370**	**29,70**

ACHTUNG UNTERSCHIEDLICHE NORMEN - SO BESTELLEN SIE RICHTIG:
D-Norm Bestellung: Artikelnummer ohne Zahl in Klammern.
Ö-Norm Bestellung: Die ersten beiden Stellen der Artikelnummer D-Norm gegen die Zahl in Klammern austauschen.

PYRAMIDE-LS (Serie 32977000)

Garnitur mit stabiler Metallkonstruktion, sichtbar verschraubt, mit Hochhaltefeder, für hohe Beanspruchung!
Das patentierte Beschlagsystem.
Geprüft nach EN 1906 Gebrauchskategorie 3, EN 1634-2.

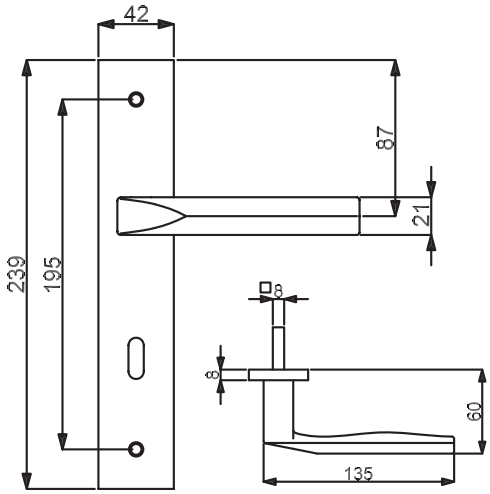

VARIOSTAR BASIC

Modelle mit Stift ZT 8 (8,5/8) mm, WC-Riegel 8 (7) mm

PZ

WC

Knopf

Prüfqualität	**GK3**	
Zimmertürgarnituren		
Ausführung	Edelstahlfärbig-sat.	€/GRT
BB	**(82) / 32.97.7000**	**90,10**
PZ	**(82) / 32.97.7010**	**90,10**
WC	**(82) / 32.97.7040**	**106,00**
Wohnungseingangsgarnituren mit Knopf/Drücker		
Ausführung	Edelstahlfärbig-sat.	€/GRT
PZ DIN rechts	**(82) / 32.97.7020**	**111,30**
PZ DIN links	**(82) / 32.97.7030**	**111,30**
Feuerschutzgarnituren Ö-Norm mit 8,5/8 mm Stift TS 37-42 mm		
Ausführung	Edelstahlfärbig-sat.	€/GRT
Drücker/Drücker	**82.97.7010FS**	**111,30**
Knopf/Dr. DIN re.	**82.97.7020FS**	**132,50**
Knopf/Dr. DIN li.	**82.97.7030FS**	**132,50**
Halbgarnituren für Zimmertüren (ohne Stift)		
Ausführung	Edelstahlfärbig-sat.	€/GRT
BB DIN rechts	**(82) / 32.97.7050**	**45,60**
BB DIN links	**(82) / 32.97.7060**	**45,60**
Ganzglastür-Drückerpaar		
Ausführung	Edelstahlfärbig-sat.	€/PR
Drückerpaar	**32.43.0360**	**61,50**
Drückerlochteil Basic		
Ausführung	Edelstahlfärbig-sat.	€/STK
Drückerlochteil re./li.	**32.43.0370**	**29,70**

Das könnte Sie auch interessieren:

ZUBEHÖR
Rund um die Türe
ab Seite 620

ACHTUNG UNTERSCHIEDLICHE NORMEN - SO BESTELLEN SIE RICHTIG:
D-Norm Bestellung: Artikelnummer ohne Zahl in Klammern.
Ö-Norm Bestellung: Die ersten beiden Stellen der Artikelnummer D-Norm gegen die Zahl in Klammern austauschen.

PYRAMIDE NACHTLEUCHTEND-R (Serie 32515500)

Garnitur mit stabiler Metall-Unterkonstruktion, Dreh-Verbundrosetten, Hochhaltefeder, fest/drehbar gelagert-Schnellmontagesystem, *ohne Madenschraube, für höchste Beanspruchung! Das patentierte Beschlagsystem. Geprüft nach EN 1906 Gebrauchskategorie 3*/4, EN 1634-2.

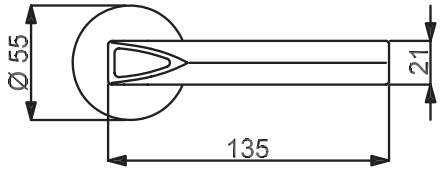

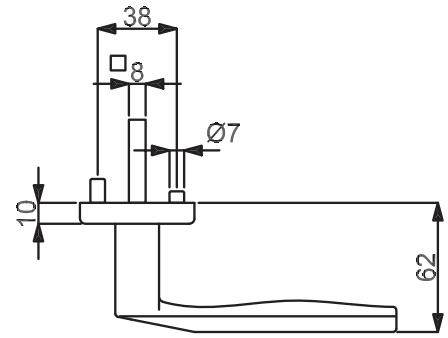

PZ

WC

Knopf

Modelle mit Stift ZT 8 (8,5/8) mm, WC-Riegel 8 (7) mm

Prüfqualität	**GK3**				**GK4**		**Objektqualität**	
Zimmertürgarnituren								
Ausführung	Ef-sat. Dual weiß	€/GRT	Chrom Dual weiß	€/GRT	Ef-sat. Dual weiß	€/GRT	Chrom Dual weiß	€/GRT
BB	**(82) / 32.51.5500**	**133,60**	**(82) / 32.51.5850**	**138,90**	**(82) / 32.54.5500**	**149,50**	**(82) / 32.54.5850**	**154,80**
PZ	**(82) / 32.51.5510**	**133,60**	**(82) / 32.51.5860**	**138,90**	**(82) / 32.54.5510**	**149,50**	**(82) / 32.54.5860**	**154,80**
WC	**(82) / 32.51.5540**	**149,50**	**(82) / 32.51.5890**	**154,80**	**(82) / 32.54.5540**	**165,40**	**(82) / 32.54.5890**	**170,70**
Wohnungseingangsgarnituren mit Knopf/Drücker								
Ausführung	Ef-sat. Dual weiß	€/GRT	Chrom Dual weiß	€/GRT	Ef-sat. Dual weiß	€/GRT	Chrom Dual weiß	€/GRT
PZ DIN rechts	**(82) / 32.51.5520**	**154,80**	**(82) / 32.51.5870**	**160,10**	**(82) / 32.54.5520**	**170,70**	**(82) / 32.54.5870**	**176,00**
PZ DIN links	**(82) / 32.51.5530**	**154,80**	**(82) / 32.51.5880**	**160,10**	**(82) / 32.54.5530**	**170,70**	**(82) / 32.54.5880**	**176,00**
Feuerschutzgarnituren mit 9/8 (8,5/8) mm Stift TS 47-56 (37-42) mm								
Ausführung	Ef-sat. Dual weiß	€/GRT	Chrom Dual weiß	€/GRT	Ef-sat. Dual weiß	€/GRT	Chrom Dual weiß	€/GRT
Drücker/Drücker	-	-	-	-	**(82) / 32.54.5510FS**	**170,70**	**(82) / 32.54.5860FS**	**176,00**
Knopf/Dr. DIN re.	-	-	-	-	**(82) / 32.54.5520FS**	**191,90**	**(82) / 32.54.5870FS**	**197,20**
Knopf/Dr. DIN li.	-	-	-	-	**(82) / 32.54.5530FS**	**191,90**	**(82) / 32.54.5880FS**	**197,20**
Garnituren für Türen inkl. Drückerrosetten, ohne Schlüsselrosetten								
Ausführung	Ef-sat. Dual weiß	€/GRT	Chrom Dual weiß	€/GRT	Ef-sat. Dual weiß	€/GRT	Chrom Dual weiß	€/GRT
Paar mit Rosette	**(82) / 32.51.5590**	**128,30**	**(82) / 32.51.5940**	**133,60**	**(82) / 32.54.5590**	**141,00**	**(82) / 32.54.5940**	**146,30**
Halbgarnituren für Zimmertüren (ohne Stift)								
Ausführung	Ef-sat. Dual weiß	€/GRT	Chrom Dual weiß	€/GRT	Ef-sat. Dual weiß	€/GRT	Chrom Dual weiß	€/GRT
BB DIN rechts	**32.51.5550**	**66,80**	**32.51.5900**	**70,00**	**32.54.5550**	**75,30**	**32.54.5900**	**77,40**
BB DIN links	**32.51.5560**	**66,80**	**32.51.5910**	**70,00**	**32.54.5560**	**75,30**	**32.54.5910**	**77,40**
Halbgarnituren für Haustüren, mit Metallunterkonstruktion (ohne Stift)								
Ausführung	Ef-sat. Dual weiß	€/GRT	Chrom Dual weiß	€/GRT	Ef-sat. Dual weiß	€/GRT	Chrom Dual weiß	€/GRT
PZ DIN rechts	-	-	-	-	**32.54.5570**	**78,40**	**32.54.5920**	**80,60**
PZ DIN links	-	-	-	-	**32.54.5580**	**78,40**	**32.54.5930**	**80,60**
Ganzglastür-Drückerpaar								
Ausführung	Ef-sat. Dual weiß	€/PR	Chrom Dual weiß	€/PR	Ef-sat. Dual weiß	€/PR	Chrom Dual weiß	€/PR
Drückerpaar	**32.45.5490**	**89,00**	**32.97.9080**	**91,20**	**32.45.5490**	**89,00**	**32.97.9080**	**91,20**
Drückerlochteil Basic								
Ausführung	Ef-sat. Dual weiß	€/STK	Chrom Dual weiß	€/STK	Ef-sat. Dual weiß	€/STK	Chrom Dual weiß	€/STK
Drückerlochteil re./li.	**32.45.5570**	**43,50**	**32.97.9070**	**45,60**	**32.45.5570**	**43,50**	**32.97.9070**	**45,60**

6 % Preisanpassung seit 01.08.2018 bereits eingerechnet
Bitte weitere 9% Preisanpassung ab 01.02.2022 einberechnen.

PYRAMIDE NACHTLEUCHTEND SQUARE-R (Serie 32515300)

Garnitur mit stabiler Metall-Unterkonstruktion, Dreh-Verbundrosetten, Hochhaltefeder, fest/drehbar gelagert-Schnellmontagesystem, *ohne Madenschraube, für höchste Beanspruchung! Das patentierte Beschlagsystem. Geprüft nach EN 1906 Gebrauchskategorie 3*/4, EN 1634-2.

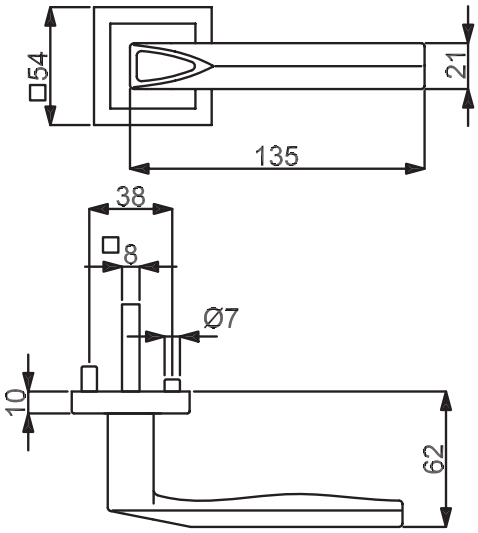

PZ

WC

Knopf

Modelle mit Stift ZT 8 (8,5/8) mm, WC-Riegel 8 (7) mm

Prüfqualität	GK3				GK4				Objektqualität
Zimmertürgarnituren									
Ausführung	Ef-sat. Dual weiß	€/GRT	Chrom Dual weiß	€/GRT	Ef-sat. Dual weiß	€/GRT	Chrom Dual weiß	€/GRT	
BB	**(82) / 32.51.5300**	**161,10**	**(82) / 32.51.5700**	**166,40**	**(82) / 32.54.5300**	**177,00**	**(82) / 32.54.5700**	**182,30**	
PZ	**(82) / 32.51.5310**	**161,10**	**(82) / 32.51.5710**	**166,40**	**(82) / 32.54.5310**	**177,00**	**(82) / 32.54.5710**	**182,30**	
WC	**(82) / 32.51.5340**	**177,00**	**(82) / 32.51.5740**	**182,30**	**(82) / 32.54.5340**	**192,90**	**(82) / 32.54.5740**	**198,20**	
Wohnungseingangsgarnituren mit Knopf/Drücker									
Ausführung	Ef-sat. Dual weiß	€/GRT	Chrom Dual weiß	€/GRT	Ef-sat. Dual weiß	€/GRT	Chrom Dual weiß	€/GRT	
PZ DIN rechts	**(82) / 32.51.5320**	**182,30**	**(82) / 32.51.5720**	**187,60**	**(82) / 32.54.5320**	**198,20**	**(82) / 32.54.5720**	**203,50**	
PZ DIN links	**(82) / 32.51.5330**	**182,30**	**(82) / 32.51.5730**	**187,60**	**(82) / 32.54.5330**	**198,20**	**(82) / 32.54.5730**	**203,50**	
Feuerschutzgarnituren mit 9/8 (8,5/8) mm Stift TS 47-56 (37-42) mm									
Ausführung	Ef-sat. Dual weiß	€/GRT	Chrom Dual weiß	€/GRT	Ef-sat. Dual weiß	€/GRT	Chrom Dual weiß	€/GRT	
Drücker/Drücker	-	-	-	-	**(82) / 32.54.5310FS**	**198,20**	**(82) / 32.54.5710FS**	**203,50**	
Knopf/Dr. DIN re.	-	-	-	-	**(82) / 32.54.5320FS**	**219,40**	**(82) / 32.54.5720FS**	**224,70**	
Knopf/Dr. DIN li.	-	-	-	-	**(82) / 32.54.5330FS**	**219,40**	**(82) / 32.54.5730FS**	**224,70**	
Garnituren für Türen inkl. Drückerrosetten, ohne Schlüsselrosetten									
Ausführung	Ef-sat. Dual weiß	€/GRT	Chrom Dual weiß	€/GRT	Ef-sat. Dual weiß	€/GRT	Chrom Dual weiß	€/GRT	
Paar mit Rosette	**(82) / 32.51.5390**	**155,80**	**(82) / 32.51.5790**	**161,10**	**(82) / 32.54.5390**	**168,50**	**(82) / 32.54.5790**	**173,80**	
Halbgarnituren für Zimmertüren (ohne Stift)									
Ausführung	Ef-sat. Dual weiß	€/GRT	Chrom Dual weiß	€/GRT	Ef-sat. Dual weiß	€/GRT	Chrom Dual weiß	€/GRT	
BB DIN rechts	**32.51.5350**	**80,60**	**32.51.5750**	**83,70**	**32.54.5350**	**89,00**	**32.54.5750**	**91,20**	
BB DIN links	**32.51.5360**	**80,60**	**32.51.5760**	**83,70**	**32.54.5360**	**89,00**	**32.54.5760**	**91,20**	
Halbgarnituren für Haustüren, mit Metallunterkonstruktion (ohne Stift)									
Ausführung	Ef-sat. Dual weiß	€/GRT	Chrom Dual weiß	€/GRT	Ef-sat. Dual weiß	€/GRT	Chrom Dual weiß	€/GRT	
PZ DIN rechts	-	-	-	-	**32.54.5370**	**92,20**	**32.54.5770**	**94,30**	
PZ DIN links	-	-	-	-	**32.54.5380**	**92,20**	**32.54.5780**	**94,30**	
Ganzglastür-Drückerpaar									
Ausführung	Ef-sat. Dual weiß	€/PR	Chrom Dual weiß	€/PR	Ef-sat. Dual weiß	€/PR	Chrom Dual weiß	€/PR	
Drückerpaar	**32.45.5490**	**89,00**	**32.97.9080**	**91,20**	**32.45.5490**	**89,00**	**32.97.9080**	**91,20**	
Drückerlochteil Basic									
Ausführung	Ef-sat. Dual weiß	€/STK	Chrom Dual weiß	€/STK	Ef-sat. Dual weiß	€/STK	Chrom Dual weiß	€/STK	
Drückerlochteil re./li.	**32.45.5570**	**43,50**	**32.97.9070**	**45,60**	**32.45.5570**	**43,50**	**32.97.9070**	**45,60**	

ACHTUNG UNTERSCHIEDLICHE NORMEN - SO BESTELLEN SIE RICHTIG:
D-Norm Bestellung: Artikelnummer ohne Zahl in Klammern.
Ö-Norm Bestellung: Die ersten beiden Stellen der Artikelnummer D-Norm gegen die Zahl in Klammern austauschen.

6 % Preisanpassung seit 01.08.2018 bereits eingerechnet
Bitte weitere 9% Preisanpassung ab 01.02.2022 einberechnen.

PYRAMIDE NACHTLEUCHTEND-LS (Serie 32978000)

Garnitur mit stabiler Metallkonstruktion, sichtbar verschraubt, mit Hochhaltefeder, für hohe Beanspruchung!
Das patentierte Beschlagsystem.
Geprüft nach EN 1906 Gebrauchskategorie 3, EN 1634-2.

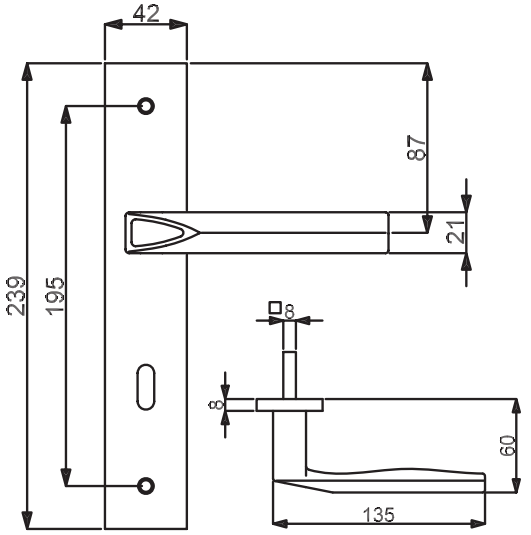

PZ WC Knopf

Modelle mit Stift ZT 8 (8,5/8) mm, WC-Riegel 8 (7) mm

Prüfqualität GK3

Zimmertürgarnituren

Ausführung	Ef-sat. Dual weiß	€/GRT	Chrom Dual weiß	€/GRT
BB	**(82) / 32.97.8000**	**141,00**	**(82) / 32.97.9000**	**146,30**
PZ	**(82) / 32.97.8010**	**141,00**	**(82) / 32.97.9010**	**146,30**
WC	**(82) / 32.97.8040**	**156,90**	**(82) / 32.97.9040**	**162,20**

Wohnungseingangsgarnituren mit Knopf/Drücker

Ausführung	Ef-sat. Dual weiß	€/GRT	Chrom Dual weiß	€/GRT
PZ DIN rechts	**(82) / 32.97.8020**	**162,20**	**(82) / 32.97.9020**	**167,50**
PZ DIN links	**(82) / 32.97.8030**	**162,20**	**(82) / 32.97.9030**	**167,50**

Feuerschutzgarnituren Ö-Norm mit 8,5/8 mm Stift TS 37-42 mm

Ausführung	Ef-sat. Dual weiß	€/GRT	Chrom Dual weiß	€/GRT
Drücker/Drücker	**82.97.8010FS**	**162,20**	**82.97.9010FS**	**167,50**
Knopf/Dr. DIN re.	**82.97.8020FS**	**183,40**	**82.97.9020FS**	**188,70**
Knopf/Dr. DIN li.	**82.97.8030FS**	**183,40**	**82.97.9030FS**	**188,70**

Halbgarnituren für Zimmertüren (ohne Stift)

Ausführung	Ef-sat. Dual weiß	€/GRT	Chrom Dual weiß	€/GRT
BB DIN rechts	**(82) / 32.97.8050**	**71,00**	**(82) / 32.97.9050**	**73,10**
BB DIN links	**(82) / 32.97.8060**	**71,00**	**(82) / 32.97.9060**	**73,10**

Ganzglastür-Drückerpaar

Ausführung	Ef-sat. Dual weiß	€/PR	Chrom Dual weiß	€/PR
Drückerpaar	**32.45.5490**	**89,00**	**32.97.9080**	**91,20**

Drückerlochteil Basic

Ausführung	Ef-sat. Dual weiß	€/STK	Chrom Dual weiß	€/STK
Drückerlochteil re./li.	**32.45.5570**	**43,50**	**32.97.9070**	**45,60**

Das könnte Sie auch interessieren:

ZUBEHÖR
Rund um die Türe
ab Seite 620

6 % Preisanpassung seit 01.08.2018 bereits eingerechnet
Bitte weitere 9% Preisanpassung ab 01.02.2022 einberechnen.

PARIS-R (Serie 32514200)

Garnitur mit stabiler Metall-Unterkonstruktion, Dreh-Verbundrosetten, Hochhaltefeder, fest/drehbar gelagert-Schnellmontagesystem, *ohne Madenschraube, für höchste Beanspruchung! Das patentierte Beschlagsystem. Geprüft nach EN 1906 Gebrauchskategorie 3*/4, EN 1634-2.

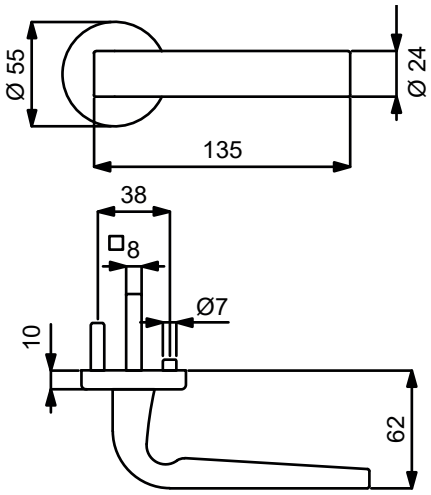

PZ WC Knopf

Modelle mit Stift ZT 8 (8,5/8) mm, WC-Riegel 8 (7) mm

Prüfqualität	GK3		GK4 Objektqualität	
Zimmertürgarnituren				
Ausführung	Edelstahlfärbig-sat.	€/GRT	Edelstahlfärbig-sat.	€/GRT
BB	**(82) / 32.51.4200**	**83,70**	**(82) / 32.54.4200**	**99,60**
PZ	**(82) / 32.51.4210**	**83,70**	**(82) / 32.54.4210**	**99,60**
WC	**(82) / 32.51.4240**	**99,60**	**(82) / 32.54.4240**	**115,50**
Wohnungseingangsgarnituren mit Knopf/Drücker				
Ausführung	Edelstahlfärbig-sat.	€/GRT	Edelstahlfärbig-sat.	€/GRT
PZ DIN rechts	**(82) / 32.51.4220**	**104,90**	**(82) / 32.54.4220**	**120,80**
PZ DIN links	**(82) / 32.51.4230**	**104,90**	**(82) / 32.54.4230**	**120,80**
Feuerschutzgarnituren mit 9/8 (8,5/8) mm Stift TS 47-56 (37-42) mm				
Ausführung	Edelstahlfärbig-sat.	€/GRT	Edelstahlfärbig-sat.	€/GRT
Drücker/Drücker	-	-	**(82) / 32.54.4210FS**	**120,80**
Knopf/Dr. DIN re.	-	-	**(82) / 32.54.4220FS**	**142,00**
Knopf/Dr. DIN li.	-	-	**(82) / 32.54.4230FS**	**142,00**
Garnituren für Türen inkl. Drückerrosetten, ohne Schlüsselrosetten				
Ausführung	Edelstahlfärbig-sat.	€/GRT	Edelstahlfärbig-sat.	€/GRT
Paar mit Rosette	**(82) / 32.51.4290**	**78,40**	**(82) / 32.54.4290**	**91,20**
Halbgarnituren für Zimmertüren (ohne Stift)				
Ausführung	Edelstahlfärbig-sat.	€/GRT	Edelstahlfärbig-sat.	€/GRT
BB DIN rechts	**32.51.4250**	**42,40**	**32.54.4250**	**49,80**
BB DIN links	**32.51.4260**	**42,40**	**32.54.4260**	**49,80**
Halbgarnituren für Haustüren, mit Metallunterkonstruktion (ohne Stift)				
Ausführung	Edelstahlfärbig-sat.	€/GRT	Edelstahlfärbig-sat.	€/GRT
PZ DIN rechts	-	-	**32.54.4270**	**53,00**
PZ DIN links	-	-	**32.54.4280**	**53,00**
Ganzglastür-Drückerpaar				
Ausführung	Edelstahlfärbig-sat.	€/PR	Edelstahlfärbig-sat.	€/PR
Drückerpaar	**32.98.3110**	**46,60**	**32.98.3110**	**46,60**
Drückerlochteil Basic				
Ausführung	Edelstahlfärbig-sat.	€/STK	Edelstahlfärbig-sat.	€/STK
Drückerlochteil re./li.	**32.98.3060**	**22,30**	**32.98.3060**	**22,30**

Das könnte Sie auch interessieren:

Passender Schutzbeschlag:
Seite 382

Passender Fenstergriff:
Seite 462

ACHTUNG UNTERSCHIEDLICHE NORMEN - SO BESTELLEN SIE RICHTIG:
D-Norm Bestellung: Artikelnummer ohne Zahl in Klammern.
Ö-Norm Bestellung: Die ersten beiden Stellen der Artikelnummer D-Norm gegen die Zahl in Klammern austauschen.

PARIS SQUARE-R (Serie 32525200)

Garnitur mit stabiler Metall-Unterkonstruktion, Dreh-Verbundrosetten, Hochhaltefeder, fest/drehbar gelagert-Schnellmontagesystem, *ohne Madenschraube, für höchste Beanspruchung! Das patentierte Beschlagsystem. Geprüft nach EN 1906 Gebrauchskategorie 3*/4, EN 1634-2.

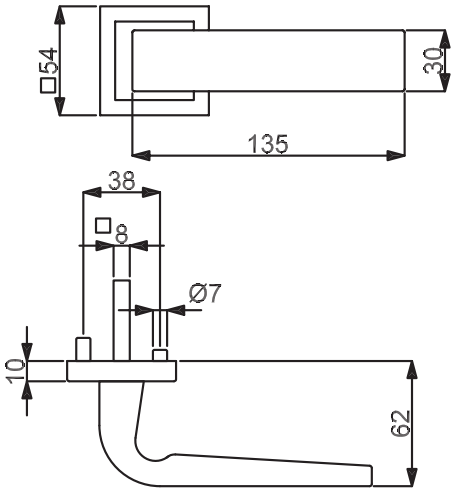

PZ

WC

Knopf

Modelle mit Stift ZT 8 (8,5/8) mm, WC-Riegel 8 (7) mm

Prüfqualität	GK3		GK4 Objektqualität	
Zimmertürgarnituren				
Ausführung	Edelstahlfärbig-sat.	€/GRT	Edelstahlfärbig-sat.	€/GRT
BB	**(82) / 32.52.5200**	**99,60**	**(82) / 32.56.5200**	**115,50**
PZ	**(82) / 32.52.5210**	**99,60**	**(82) / 32.56.5210**	**115,50**
WC	**(82) / 32.52.5240**	**115,50**	**(82) / 32.56.5240**	**131,40**
Wohnungseingangsgarnituren mit Knopf/Drücker				
Ausführung	Edelstahlfärbig-sat.	€/GRT	Edelstahlfärbig-sat.	€/GRT
PZ DIN rechts	**(82) / 32.52.5220**	**120,80**	**(82) / 32.56.5220**	**136,70**
PZ DIN links	**(82) / 32.52.5230**	**120,80**	**(82) / 32.56.5230**	**136,70**
Feuerschutzgarnituren mit 9/8 (8,5/8) mm Stift TS 47-56 (37-42) mm				
Ausführung	Edelstahlfärbig-sat.	€/GRT	Edelstahlfärbig-sat.	€/GRT
Drücker/Drücker	-	-	**(82) / 32.56.5210FS**	**136,70**
Knopf/Dr. DIN re.	-	-	**(82) / 32.56.5220FS**	**157,90**
Knopf/Dr. DIN li.	-	-	**(82) / 32.56.5230FS**	**157,90**
Garnituren für Türen inkl. Drückerrosetten, ohne Schlüsselrosetten				
Ausführung	Edelstahlfärbig-sat.	€/GRT	Edelstahlfärbig-sat.	€/GRT
Paar mit Rosette	**(82) / 32.52.5250**	**94,30**	**(82) / 32.56.5250**	**107,10**
Halbgarnituren für Zimmertüren (ohne Stift)				
Ausführung	Edelstahlfärbig-sat.	€/GRT	Edelstahlfärbig-sat.	€/GRT
BB DIN rechts	**32.52.5260**	**49,80**	**32.56.5260**	**58,30**
BB DIN links	**32.52.5270**	**49,80**	**32.56.5270**	**58,30**
Halbgarnituren für Haustüren, mit Metallunterkonstruktion (ohne Stift)				
Ausführung	Edelstahlfärbig-sat.	€/GRT	Edelstahlfärbig-sat.	€/GRT
PZ DIN rechts	-	-	**32.56.5280**	**61,50**
PZ DIN links	-	-	**32.56.5290**	**61,50**
Ganzglastür-Drückerpaar				
Ausführung	Edelstahlfärbig-sat.	€/PR	Edelstahlfärbig-sat.	€/PR
Drückerpaar	**32.98.3110**	**46,60**	**32.98.3110**	**46,60**
Drückerlochteil Basic				
Ausführung	Edelstahlfärbig-sat.	€/STK	Edelstahlfärbig-sat.	€/STK
Drückerlochteil re./li.	**32.98.3060**	**22,30**	**32.98.3060**	**22,30**

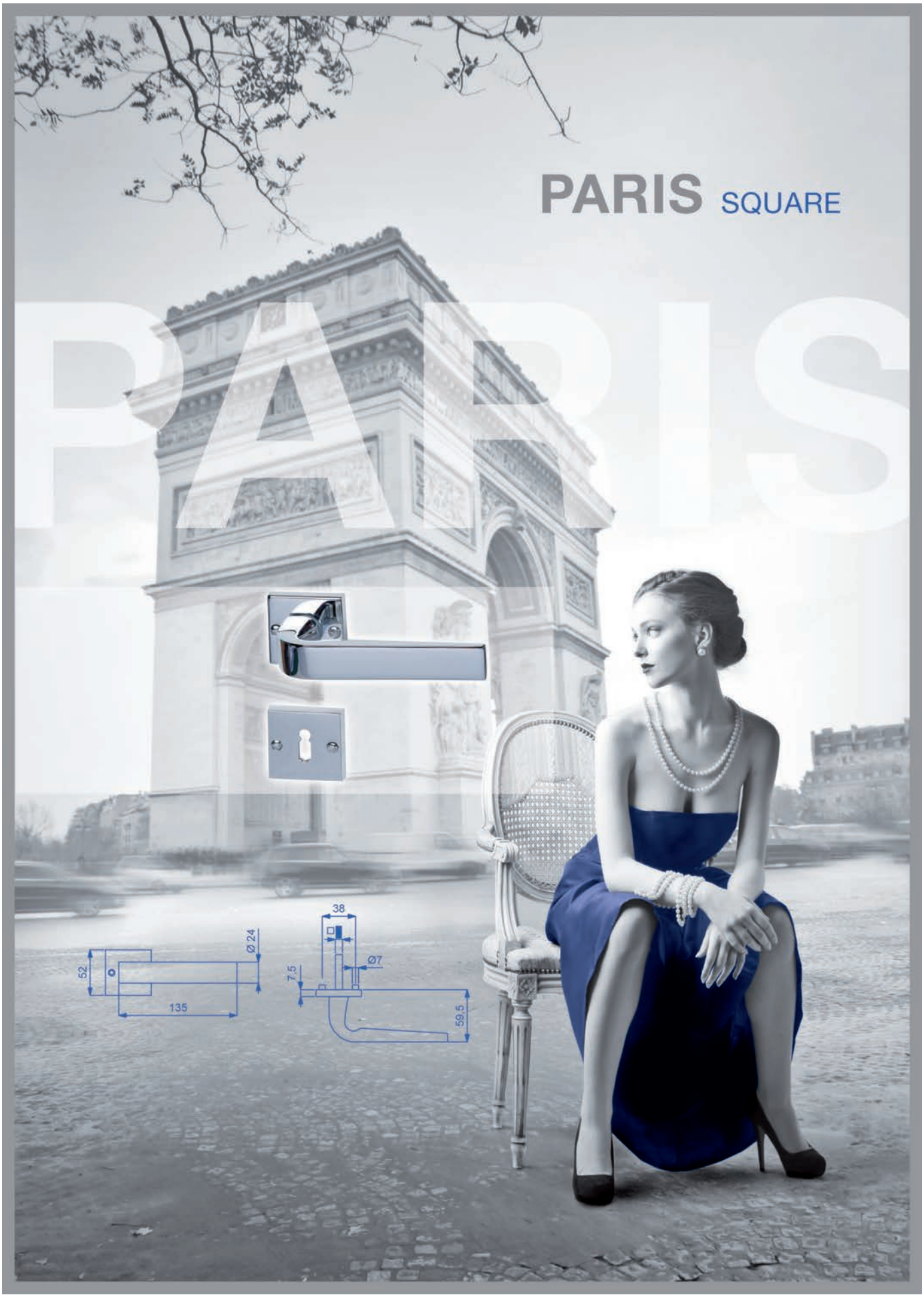

ACHTUNG UNTERSCHIEDLICHE NORMEN - SO BESTELLEN SIE RICHTIG:
D-Norm Bestellung: Artikelnummer ohne Zahl in Klammern.
Ö-Norm Bestellung: Die ersten beiden Stellen der Artikelnummer D-Norm gegen die Zahl in Klammern austauschen.

PARIS SQUARE-R (Serie 32983400-1)

Garnitur mit hochwertiger Metallkonstruktion, Metallrosetten und Hochhaltefeder, sichtbar verschraubt, für hohe Beanspruchung!
Das patentierte Beschlagsystem.
Geprüft nach EN 1906 Gebrauchskategorie 3, EN 1634-2.

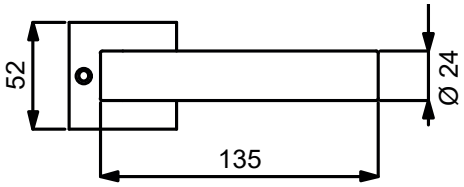

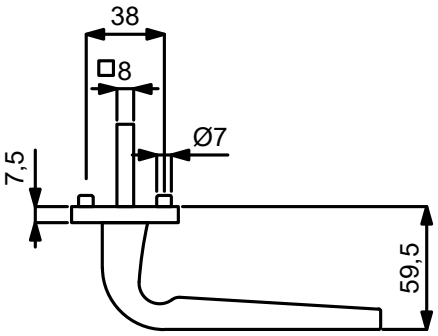

VARIOSTAR BASIC

PZ

WC

Knopf

Modelle mit Stift ZT 8 (8,5/8) mm, WC-Riegel 8 (7) mm

Prüfqualität GK3

Zimmertürgarnituren

Ausführung	Edelstahlfärbig-sat.	€/GRT	Chrom-pol.	€/GRT
BB	**(82) / 32.98.3000**	**97,50**	**(82) / 32.98.3800**	**102,80**
PZ	**(82) / 32.98.3010**	**97,50**	**(82) / 32.98.3810**	**102,80**
WC	**(82) / 32.98.3020**	**113,40**	**(82) / 32.98.3820**	**118,70**

Wohnungseingangsgarnituren mit Knopf/Drücker

Ausführung	Edelstahlfärbig-sat.	€/GRT	Chrom-pol.	€/GRT
PZ DIN rechts	**(82) / 32.98.3030**	**118,70**	**(82) / 32.98.3830**	**124,00**
PZ DIN links	**(82) / 32.98.3040**	**118,70**	**(82) / 32.98.3840**	**124,00**

Feuerschutzgarnituren Ö-Norm mit 8,5/8 mm Stift TS 37-42 mm

Ausführung	Edelstahlfärbig-sat.	€/GRT	Chrom-pol.	€/GRT
Drücker/Drücker	**82.98.3010FS**	**118,70**	**82.98.3810FS**	**124,00**
Knopf/Dr. DIN re.	**82.98.3030FS**	**139,90**	**82.98.3830FS**	**145,20**
Knopf/Dr. DIN li.	**82.98.3040FS**	**139,90**	**82.98.3840FS**	**145,20**

Garnituren für Türen inkl. Drückerrosetten, ohne Schlüsselrosetten

Ausführung	Edelstahlfärbig-sat.	€/GRT	Chrom-pol.	€/GRT
Paar mit Rosette	**(82) / 32.98.3100**	**92,20**	**(82) / 32.98.3900**	**97,50**

Halbgarnituren für Zimmertüren (ohne Stift)

Ausführung	Edelstahlfärbig-sat.	€/GRT	Chrom-pol.	€/GRT
BB DIN rechts	**32.98.3050**	**48,80**	**32.98.3850**	**51,90**
BB DIN links	**32.98.3070**	**48,80**	**32.98.3870**	**51,90**

Ganzglastür-Drückerpaar

Ausführung	Edelstahlfärbig-sat.	€/PR	Chrom-pol.	€/PR
Drückerpaar	**32.98.3110**	**46,60**	**32.98.3930**	**48,80**

Drückerlochteil Basic

Ausführung	Edelstahlfärbig-sat.	€/STK	Chrom-pol.	€/STK
Drückerlochteil re./li.	**32.98.3060**	**22,30**	**32.98.3860**	**23,30**

Das könnte Sie auch interessieren:

ZUBEHÖR
Rund um die Türe
ab Seite 620

6 % Preisanpassung seit 01.08.2018 bereits eingerechnet
Bitte weitere 9% Preisanpassung ab 01.02.2022 einberechnen.

PARIS SQUARE-R (Serie 32983400)

Garnitur mit hochwertiger Metallkonstruktion, Metallrosetten und Hochhaltefeder, sichtbar verschraubt, für hohe Beanspruchung!
Das patentierte Beschlagsystem.
Geprüft nach EN 1906 Gebrauchskategorie 3, EN 1634-2.

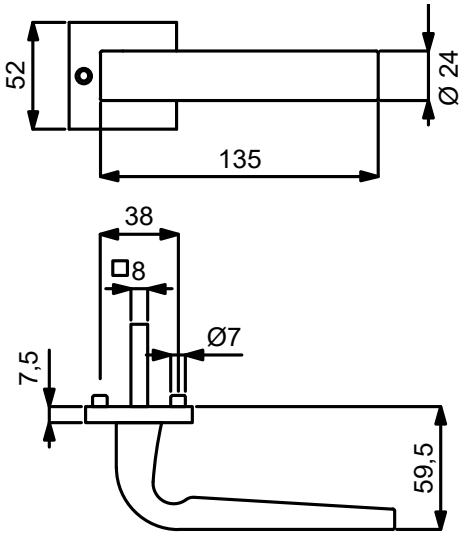

VARIOSTAR BASIC

PZ

WC

Knopf

Modelle mit Stift ZT 8 (8,5/8) mm, WC-Riegel 8 (7) mm

Prüfqualität GK3

Zimmertürgarnituren

Ausführung	Robusta Gold-pol.	€/GRT	Robusta Kupfer-pol.	€/GRT	Robusta Kupfer-sat.	€/GRT
BB	**(82) / 32.98.3400**	**135,70**	**(82) / 32.98.3200**	**135,70**	**(82) / 32.98.3600**	**135,70**
PZ	**(82) / 32.98.3410**	**135,70**	**(82) / 32.98.3210**	**135,70**	**(82) / 32.98.3610**	**135,70**
WC	**(82) / 32.98.3420**	**151,60**	**(82) / 32.98.3220**	**151,60**	**(82) / 32.98.3620**	**151,60**

Wohnungseingangsgarnituren mit Knopf/Drücker

Ausführung	Robusta Gold-pol.	€/GRT	Robusta Kupfer-pol.	€/GRT	Robusta Kupfer-sat.	€/GRT
PZ DIN rechts	**(82) / 32.98.3430**	**156,90**	**(82) / 32.98.3230**	**156,90**	**(82) / 32.98.3630**	**156,90**
PZ DIN links	**(82) / 32.98.3440**	**156,90**	**(82) / 32.98.3240**	**156,90**	**(82) / 32.98.3640**	**156,90**

Feuerschutzgarnituren Ö-Norm mit 8,5/8 mm Stift TS 37-42 mm

Ausführung	Robusta Gold-pol.	€/GRT	Robusta Kupfer-pol.	€/GRT	Robusta Kupfer-sat.	€/GRT
Drücker/Drücker	**82.98.3410FS**	**156,90**	**82.98.3210FS**	**156,90**	**82.98.3610FS**	**156,90**
Knopf/Dr. DIN re.	**82.98.3430FS**	**178,10**	**82.98.3230FS**	**178,10**	**82.98.3630FS**	**178,10**
Knopf/Dr. DIN li.	**82.98.3440FS**	**178,10**	**82.98.3240FS**	**178,10**	**82.98.3640FS**	**178,10**

Garnituren für Türen inkl. Drückerrosetten, ohne Schlüsselrosetten

Ausführung	Robusta Gold-pol.	€/GRT	Robusta Kupfer-pol.	€/GRT	Robusta Kupfer-sat.	€/GRT
Paar mit Rosette	**(82) / 32.98.3500**	**130,40**	**(82) / 32.98.3360**	**130,40**	**(82) / 32.98.3760**	**130,40**

Halbgarnituren für Zimmertüren (ohne Stift)

Ausführung	Robusta Gold-pol.	€/GRT	Robusta Kupfer-pol.	€/GRT	Robusta Kupfer-sat.	€/GRT
BB DIN rechts	**32.98.3450**	**67,80**	**32.98.3250**	**67,80**	**32.98.3650**	**67,80**
BB DIN links	**32.98.3470**	**67,80**	**32.98.3330**	**67,80**	**32.98.3730**	**67,80**

Ganzglastür-Drückerpaar

Ausführung	Robusta Gold-pol.	€/PR	Robusta Kupfer-pol.	€/PR	Robusta Kupfer-sat.	€/PR
Drückerpaar	**32.98.3530**	**57,20**	**32.98.3390**	**57,20**	**32.98.3790**	**57,20**

Drückerlochteil Basic

Ausführung	Robusta Gold-pol.	€/STK	Robusta Kupfer-pol.	€/STK	Robusta Kupfer-sat.	€/STK
Drückerlochteil re./li.	**32.98.3460**	**27,60**	**32.98.3260**	**27,60**	**32.98.3660**	**27,60**

ACHTUNG UNTERSCHIEDLICHE NORMEN - SO BESTELLEN SIE RICHTIG:
D-Norm Bestellung: Artikelnummer ohne Zahl in Klammern.
Ö-Norm Bestellung: Die ersten beiden Stellen der Artikelnummer D-Norm gegen die Zahl in Klammern austauschen.

PARIS SQUARE-R (Serie 32983400)

Garnitur mit hochwertiger Metallkonstruktion, Metallrosetten und Hochhaltefeder, sichtbar verschraubt, für hohe Beanspruchung!
Das patentierte Beschlagsystem.
Geprüft nach EN 1906 Gebrauchskategorie 3, EN 1634-2.

Robusta Kupfer-pol.

Robusta Kupfer-sat.

Das könnte Sie auch interessieren:

ZUBEHÖR
Rund um die Türe
ab Seite 620

6 % Preisanpassung seit 01.08.2018 bereits eingerechnet
Bitte weitere 9% Preisanpassung ab 01.02.2022 einberechnen.

CANTO-R (Serie 32514400)

Garnitur mit stabiler Metall-Unterkonstruktion, Dreh-Verbundrosetten, Hochhaltefeder, fest/drehbar gelagert-Schnellmontagesystem, *ohne Madenschraube, für höchste Beanspruchung! Das patentierte Beschlagsystem. Geprüft nach EN 1906 Gebrauchskategorie 3*/4, EN 1634-2.

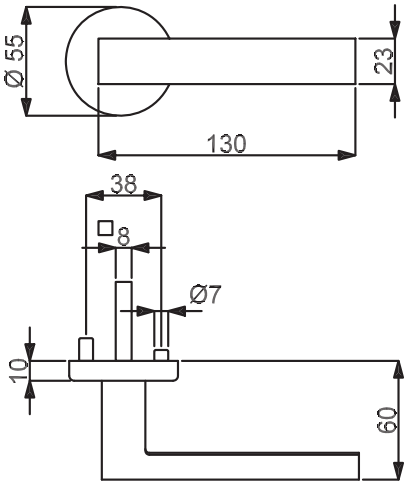

PZ WC Knopf

Modelle mit Stift ZT 8 (8,5/8) mm, WC-Riegel 8 (7) mm

Prüfqualität	GK3		GK4 Objektqualität	
Zimmertürgarnituren				
Ausführung	Edelstahlfärbig-sat.	€/GRT	Edelstahlfärbig-sat.	€/GRT
BB	**(82) / 32.51.4400**	**59,40**	**(82) / 32.54.4400**	**75,30**
PZ	**(82) / 32.51.4410**	**59,40**	**(82) / 32.54.4410**	**75,30**
WC	**(82) / 32.51.4440**	**75,30**	**(82) / 32.54.4440**	**91,20**
Wohnungseingangsgarnituren mit Knopf/Drücker				
Ausführung	Edelstahlfärbig-sat.	€/GRT	Edelstahlfärbig-sat.	€/GRT
PZ DIN rechts	**(82) / 32.51.4420**	**80,60**	**(82) / 32.54.4420**	**96,50**
PZ DIN links	**(82) / 32.51.4430**	**80,60**	**(82) / 32.54.4430**	**96,50**
F Feuerschutzgarnituren mit 9/8 (8,5/8) mm Stift TS 47-56 (37-42) mm				
Ausführung	Edelstahlfärbig-sat.	€/GRT	Edelstahlfärbig-sat.	€/GRT
Drücker/Drücker	-	-	**(82) / 32.54.4410FS**	**96,50**
Knopf/Dr. DIN re.	-	-	**(82) / 32.54.4420FS**	**117,70**
Knopf/Dr. DIN li.	-	-	**(82) / 32.54.4430FS**	**117,70**
Garnituren für Türen inkl. Drückerrosetten, ohne Schlüsselrosetten				
Ausführung	Edelstahlfärbig-sat.	€/GRT	Edelstahlfärbig-sat.	€/GRT
Paar mit Rosette	**(82) / 32.51.4490**	**54,10**	**(82) / 32.54.4490**	**66,80**
Halbgarnituren für Zimmertüren (ohne Stift)				
Ausführung	Edelstahlfärbig-sat.	€/GRT	Edelstahlfärbig-sat.	€/GRT
BB DIN rechts	**32.51.4450**	**29,70**	**32.54.4450**	**38,20**
BB DIN links	**32.51.4460**	**29,70**	**32.54.4460**	**38,20**
Halbgarnituren für Haustüren, mit Metallunterkonstruktion (ohne Stift)				
Ausführung	Edelstahlfärbig-sat.	€/GRT	Edelstahlfärbig-sat.	€/GRT
PZ DIN rechts	-	-	**32.54.4470**	**41,30**
PZ DIN links	-	-	**32.54.4480**	**41,30**
Ganzglastür-Drückerpaar				
Ausführung	Edelstahlfärbig-sat.	€/PR	Edelstahlfärbig-sat.	€/PR
Drückerpaar	**32.45.4190**	**33,90**	**32.45.4190**	**33,90**
Drückerlochteil Basic				
Ausführung	Edelstahlfärbig-sat.	€/STK	Edelstahlfärbig-sat.	€/STK
Drückerlochteil re./li.	**32.45.4290**	**15,90**	**32.45.4290**	**15,90**

Integrieren Sie die Top Speed Modelle in ein modernes System der Zutrittskontrolle!

Kombinieren Sie jede beliebige Top Speed Garnitur mit einem ÜLock-B Funk-Sicherheitsschloss von Südmetall zu einem individuellen Zugangssystem. Somit lassen sich Türen (u.a. auch Glastüren) unkompliziert mittels Fingerprint, RFID Karte, Funkhandsender und/oder PIN-Code öffnen. Nähere Infos finden Sie im Schließsysteme Prospekt. Jetzt kostenlos anfordern Art.Nr. 36.06.4766

ACHTUNG UNTERSCHIEDLICHE NORMEN - SO BESTELLEN SIE RICHTIG:
D-Norm Bestellung: Artikelnummer ohne Zahl in Klammern.
Ö-Norm Bestellung: Die ersten beiden Stellen der Artikelnummer D-Norm gegen die Zahl in Klammern austauschen.

CANTO SQUARE-R (Serie 32514600)

Garnitur mit stabiler Metall-Unterkonstruktion, Dreh-Verbundrosetten, Hochhaltefeder, fest/drehbar gelagert-Schnellmontagesystem, *ohne Madenschraube, für höchste Beanspruchung! Das patentierte Beschlagsystem. Geprüft nach EN 1906 Gebrauchskategorie 3*/4, EN 1634-2.

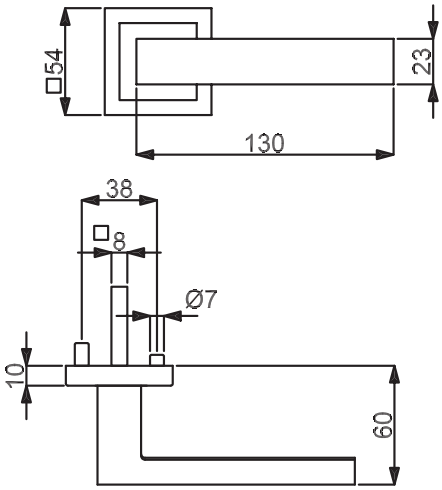

PZ WC Knopf

Modelle mit Stift ZT 8 (8,5/8) mm, WC-Riegel 8 (7) mm

Prüfqualität	GK3		GK4 Objektqualität	
Zimmertürgarnituren				
Ausführung	Edelstahlfärbig-sat.	€/GRT	Edelstahlfärbig-sat.	€/GRT
BB	**(82) / 32.51.4600**	**75,30**	**(82) / 32.54.4600**	**91,20**
PZ	**(82) / 32.51.4610**	**75,30**	**(82) / 32.54.4610**	**91,20**
WC	**(82) / 32.51.4640**	**91,20**	**(82) / 32.54.4640**	**107,10**
Wohnungseingangsgarnituren mit Knopf/Drücker				
Ausführung	Edelstahlfärbig-sat.	€/GRT	Edelstahlfärbig-sat.	€/GRT
PZ DIN rechts	**(82) / 32.51.4620**	**96,50**	**(82) / 32.54.4620**	**112,40**
PZ DIN links	**(82) / 32.51.4630**	**96,50**	**(82) / 32.54.4630**	**112,40**
Feuerschutzgarnituren mit 9/8 (8,5/8) mm Stift TS 47-56 (37-42) mm				
Ausführung	Edelstahlfärbig-sat.	€/GRT	Edelstahlfärbig-sat.	€/GRT
Drücker/Drücker	**-**	**-**	**(82) / 32.54.4610FS**	**112,40**
Knopf/Dr. DIN re.	**-**	**-**	**(82) / 32.54.4620FS**	**133,60**
Knopf/Dr. DIN li.	**-**	**-**	**(82) / 32.54.4630FS**	**133,60**
Garnituren für Türen inkl. Drückerrosetten, ohne Schlüsselrosetten				
Ausführung	Edelstahlfärbig-sat.	€/GRT	Edelstahlfärbig-sat.	€/GRT
Paar mit Rosette	**(82) / 32.51.4650**	**70,00**	**(82) / 32.54.4650**	**82,70**
Halbgarnituren für Zimmertüren (ohne Stift)				
Ausführung	Edelstahlfärbig-sat.	€/GRT	Edelstahlfärbig-sat.	€/GRT
BB DIN rechts	**32.51.4660**	**38,20**	**32.54.4660**	**45,60**
BB DIN links	**32.51.4670**	**38,20**	**32.54.4670**	**45,60**
Halbgarnituren für Haustüren, mit Metallunterkonstruktion (ohne Stift)				
Ausführung	Edelstahlfärbig-sat.	€/GRT	Edelstahlfärbig-sat.	€/GRT
PZ DIN rechts	**-**	**-**	**32.54.4680**	**48,80**
PZ DIN links	**-**	**-**	**32.54.4690**	**48,80**
Ganzglastür-Drückerpaar				
Ausführung	Edelstahlfärbig-sat.	€/PR	Edelstahlfärbig-sat.	€/PR
Drückerpaar	**32.45.4190**	**33,90**	**32.45.4190**	**33,90**
Drückerlochteil Basic				
Ausführung	Edelstahlfärbig-sat.	€/STK	Edelstahlfärbig-sat.	€/STK
Drückerlochteil re./li.	**32.45.4290**	**15,90**	**32.45.4290**	**15,90**

6 % Preisanpassung seit 01.08.2018 bereits eingerechnet
Bitte weitere 9% Preisanpassung ab 01.02.2022 einberechnen.

CANTO-LS (Serie 32976000)

Garnitur mit stabiler Metallkonstruktion, sichtbar verschraubt, mit Hochhaltefeder, für hohe Beanspruchung!
Das patentierte Beschlagsystem.
Geprüft nach EN 1906 Gebrauchskategorie 3, EN 1634-2.

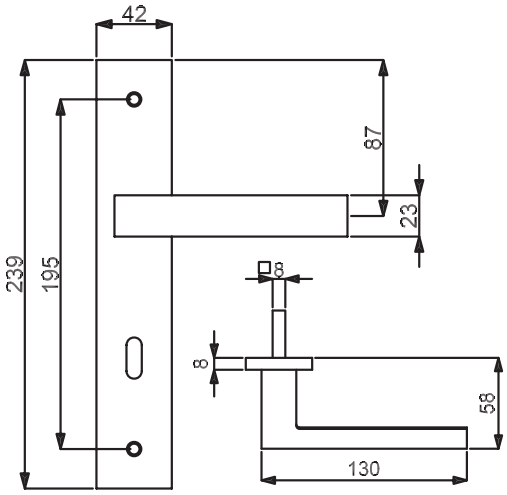

PZ WC Knopf

Modelle mit Stift ZT 8 (8,5/8) mm, WC-Riegel 8 (7) mm

Prüfqualität	**GK3**	
Zimmertürgarnituren		
Ausführung	Edelstahlfärbig-sat.	€/GRT
BB	**(82) / 32.97.6000**	**66,80**
PZ	**(82) / 32.97.6010**	**66,80**
WC	**(82) / 32.97.6040**	**82,70**
Wohnungseingangsgarnituren mit Knopf/Drücker		
Ausführung	Edelstahlfärbig-sat.	€/GRT
PZ DIN rechts	**(82) / 32.97.6020**	**88,00**
PZ DIN links	**(82) / 32.97.6030**	**88,00**
Feuerschutzgarnituren Ö-Norm mit 8,5/8 mm Stift TS 37-42 mm		
Ausführung	Edelstahlfärbig-sat.	€/GRT
Drücker/Drücker	**82.97.6010FS**	**88,00**
Knopf/Dr. DIN re.	**82.97.6020FS**	**109,20**
Knopf/Dr. DIN li.	**82.97.6030FS**	**109,20**
Halbgarnituren für Zimmertüren (ohne Stift)		
Ausführung	Edelstahlfärbig-sat.	€/GRT
BB DIN rechts	**(82) / 32.97.6050**	**33,90**
BB DIN links	**(82) / 32.97.6060**	**33,90**
Ganzglastür-Drückerpaar		
Ausführung	Edelstahlfärbig-sat.	€/PR
Drückerpaar	**32.45.4190**	**33,90**
Drückerlochteil Basic		
Ausführung	Edelstahlfärbig-sat.	€/STK
Drückerlochteil re./li.	**32.45.4290**	**15,90**

ACHTUNG UNTERSCHIEDLICHE NORMEN - SO BESTELLEN SIE RICHTIG:
D-Norm Bestellung: Artikelnummer ohne Zahl in Klammern.
Ö-Norm Bestellung: Die ersten beiden Stellen der Artikelnummer D-Norm gegen die Zahl in Klammern austauschen.

CENTURIO SQUARE-R (Serie 32528500)

Garnitur mit stabiler Metall-Unterkonstruktion, Dreh-Verbundrosetten, Hochhaltefeder, fest/drehbar gelagert-Schnellmontagesystem, *ohne Madenschraube, für höchste Beanspruchung! Das patentierte Beschlagsystem. Geprüft nach EN 1906 Gebrauchskategorie 3*/4, EN 1634-2.

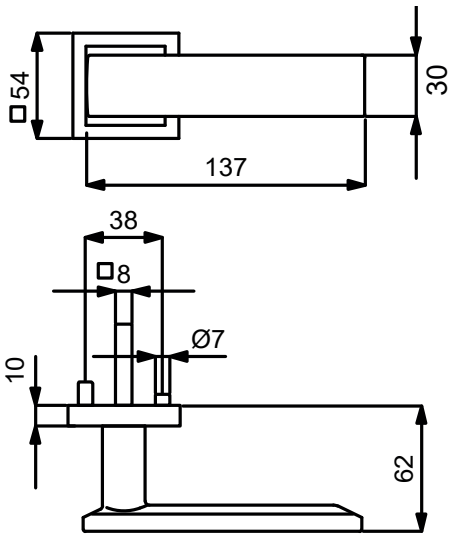

PZ

WC

Knopf

Modelle mit Stift ZT 8 (8,5/8) mm, WC-Riegel 8 (7) mm

Prüfqualität	GK3				GK4			Objektqualität
Zimmertürgarnituren								
Ausführung	Edelstahlfärbig-sat.	€/GRT	Chrom-pol.	€/GRT	Edelstahlfärbig-sat.	€/GRT	Chrom-pol.	€/GRT
BB	**(82) / 32.52.8500**	**110,20**	**(82) / 32.52.8400**	**123,00**	**(82) / 32.56.8500**	**126,10**	**(82) / 32.56.8400**	**138,90**
PZ	**(82) / 32.52.8510**	**110,20**	**(82) / 32.52.8410**	**123,00**	**(82) / 32.56.8510**	**126,10**	**(82) / 32.56.8410**	**138,90**
WC	**(82) / 32.52.8540**	**126,10**	**(82) / 32.52.8440**	**138,90**	**(82) / 32.56.8540**	**142,00**	**(82) / 32.56.8440**	**154,80**
Wohnungseingangsgarnituren mit Knopf/Drücker								
Ausführung	Edelstahlfärbig-sat.	€/GRT	Chrom-pol.	€/GRT	Edelstahlfärbig-sat.	€/GRT	Chrom-pol.	€/GRT
PZ DIN rechts	**(82) / 32.52.8520**	**131,40**	**(82) / 32.52.8420**	**144,20**	**(82) / 32.56.8520**	**147,30**	**(82) / 32.56.8420**	**160,10**
PZ DIN links	**(82) / 32.52.8530**	**131,40**	**(82) / 32.52.8430**	**144,20**	**(82) / 32.56.8530**	**147,30**	**(82) / 32.56.8430**	**160,10**
Feuerschutzgarnituren mit 9/8 (8,5/8) mm Stift TS 47-56 (37-42) mm								
Ausführung	Edelstahlfärbig-sat.	€/GRT	Chrom-pol.	€/GRT	Edelstahlfärbig-sat.	€/GRT	Chrom-pol.	€/GRT
Drücker/Drücker	-	-	-	-	**(82) / 32.56.8510FS**	**147,30**	**(82) / 32.56.8410FS**	**160,10**
Knopf/Dr. DIN re.	-	-	-	-	**(82) / 32.56.8520FS**	**168,50**	**(82) / 32.56.8420FS**	**181,30**
Knopf/Dr. DIN li.	-	-	-	-	**(82) / 32.56.8530FS**	**168,50**	**(82) / 32.56.8430FS**	**181,30**
Garnituren für Türen inkl. Drückerrosetten, ohne Schlüsselrosetten								
Ausführung	Edelstahlfärbig-sat.	€/GRT	Chrom-pol.	€/GRT	Edelstahlfärbig-sat.	€/GRT	Chrom-pol.	€/GRT
Paar mit Rosette	**(82) / 32.52.8550**	**104,90**	**(82) / 32.52.8450**	**117,70**	**(82) / 32.56.8550**	**117,70**	**(82) / 32.56.8450**	**130,40**
Halbgarnituren für Zimmertüren (ohne Stift)								
Ausführung	Edelstahlfärbig-sat.	€/GRT	Chrom-pol.	€/GRT	Edelstahlfärbig-sat.	€/GRT	Chrom-pol.	€/GRT
BB DIN rechts	**32.52.8560**	**55,10**	**32.52.8460**	**61,50**	**32.56.8560**	**63,60**	**32.56.8460**	**70,00**
BB DIN links	**32.52.8570**	**55,10**	**32.52.8470**	**61,50**	**32.56.8570**	**63,60**	**32.56.8470**	**70,00**
Halbgarnituren für Haustüren, mit Metallunterkonstruktion (ohne Stift)								
Ausführung	Edelstahlfärbig-sat.	€/GRT	Chrom-pol.	€/GRT	Edelstahlfärbig-sat.	€/GRT	Chrom-pol.	€/GRT
PZ DIN rechts	-	-	-	-	**32.56.8580**	**66,80**	**32.56.8480**	**73,10**
PZ DIN links	-	-	-	-	**32.56.8590**	**66,80**	**32.56.8490**	**73,10**
Ganzglastür-Drückerpaar								
Ausführung	Edelstahlfärbig-sat.	€/PR	Chrom-pol.	€/PR	Edelstahlfärbig-sat.	€/PR	Chrom-pol.	€/PR
Drückerpaar	**32.52.9050**	**70,00**	**32.52.9060**	**78,40**	**32.52.9050**	**70,00**	**32.52.9060**	**78,40**
Drückerlochteil Basic								
Ausführung	Edelstahlfärbig-sat.	€/STK	Chrom-pol.	€/STK	Edelstahlfärbig-sat.	€/STK	Chrom-pol.	€/STK
Drückerlochteil re./li.	**32.52.9000**	**33,90**	**32.52.9010**	**38,20**	**32.52.9000**	**33,90**	**32.52.9010**	**38,20**

6 % Preisanpassung seit 01.08.2018 bereits eingerechnet
Bitte weitere 9% Preisanpassung ab 01.02.2022 einberechnen.

ALASKA-R (Serie 32526200)

Garnitur mit stabiler Metall-Unterkonstruktion, Dreh-Verbundrosetten, Hochhaltefeder, fest/drehbar gelagert-Schnellmontagesystem, *ohne Madenschraube, für höchste Beanspruchung! Das patentierte Beschlagsystem. Geprüft nach EN 1906 Gebrauchskategorie 3*/4, EN 1634-2.

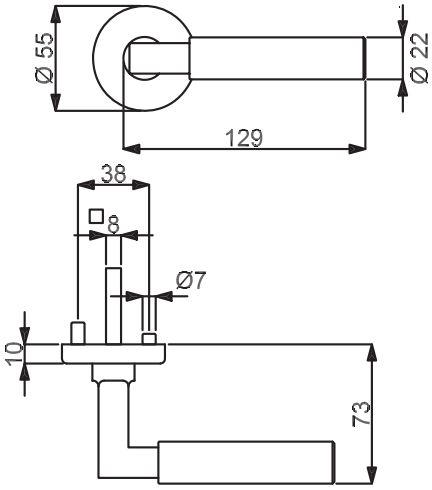

PZ WC Knopf

Modelle mit Stift ZT 8 (8,5/8) mm, WC-Riegel 8 (7) mm

Prüfqualität	GK3		GK4 Objektqualität	
Zimmertürgarnituren				
Ausführung	Robusta Gold-pol.	€/GRT	Robusta Gold-pol.	€/GRT
BB	**(82) / 32.52.6200**	**124,00**	**(82) / 32.56.6200**	**139,90**
PZ	**(82) / 32.52.6210**	**124,00**	**(82) / 32.56.6210**	**139,90**
WC	**(82) / 32.52.6240**	**139,90**	**(82) / 32.56.6240**	**155,80**
Wohnungseingangsgarnituren mit Knopf/Drücker				
Ausführung	Robusta Gold-pol.	€/GRT	Robusta Gold-pol.	€/GRT
PZ DIN rechts	**(82) / 32.52.6220**	**145,20**	**(82) / 32.56.6220**	**161,10**
PZ DIN links	**(82) / 32.52.6230**	**145,20**	**(82) / 32.56.6230**	**161,10**
Feuerschutzgarnituren mit 9/8 (8,5/8) mm Stift TS 47-56 (37-42) mm				
Ausführung	Robusta Gold-pol.	€/GRT	Robusta Gold-pol.	€/GRT
Drücker/Drücker	-	-	**(82) / 32.56.6210FS**	**161,10**
Knopf/Dr. DIN re.	-	-	**(82) / 32.56.6220FS**	**182,30**
Knopf/Dr. DIN li.	-	-	**(82) / 32.56.6230FS**	**182,30**
Garnituren für Türen inkl. Drückerrosetten, ohne Schlüsselrosetten				
Ausführung	Robusta Gold-pol.	€/GRT	Robusta Gold-pol.	€/GRT
Paar mit Rosette	**(82) / 32.52.6250**	**118,70**	**(82) / 32.56.6250**	**131,40**
Halbgarnituren für Zimmertüren (ohne Stift)				
Ausführung	Robusta Gold-pol.	€/GRT	Robusta Gold-pol.	€/GRT
BB DIN rechts	**32.52.6260**	**62,50**	**32.56.6260**	**70,00**
BB DIN links	**32.52.6270**	**62,50**	**32.56.6270**	**70,00**
Halbgarnituren für Haustüren, mit Metallunterkonstruktion (ohne Stift)				
Ausführung	Robusta Gold-pol.	€/GRT	Robusta Gold-pol.	€/GRT
PZ DIN rechts	-	-	**32.56.6280**	**73,10**
PZ DIN links	-	-	**32.56.6290**	**73,10**
Ganzglastür-Drückerpaar				
Ausführung	Robusta Gold-pol.	€/PR	Robusta Gold-pol.	€/PR
Drückerpaar	**32.97.3330**	**65,70**	**32.97.3330**	**65,70**
Drückerlochteil Basic				
Ausführung	Robusta Gold-pol.	€/STK	Robusta Gold-pol.	€/STK
Drückerlochteil re./li.	**32.97.2750**	**31,80**	**32.97.2750**	**31,80**

Das könnte Sie auch interessieren:

Passender Schutzbeschlag:
Seite 380

Passender Fenstergriff:
Seite 463

ACHTUNG UNTERSCHIEDLICHE NORMEN - SO BESTELLEN SIE RICHTIG:
D-Norm Bestellung: Artikelnummer ohne Zahl in Klammern.
Ö-Norm Bestellung: Die ersten beiden Stellen der Artikelnummer D-Norm gegen die Zahl in Klammern austauschen.

ALASKA-R (Serie 32526200-1)

Garnitur mit stabiler Metall-Unterkonstruktion, Dreh-Verbundrosetten, Hochhaltefeder, fest/drehbar gelagert-Schnellmontagesystem, *ohne Madenschraube, für höchste Beanspruchung! Das patentierte Beschlagsystem. Geprüft nach EN 1906 Gebrauchskategorie 3*/4, EN 1634-2.

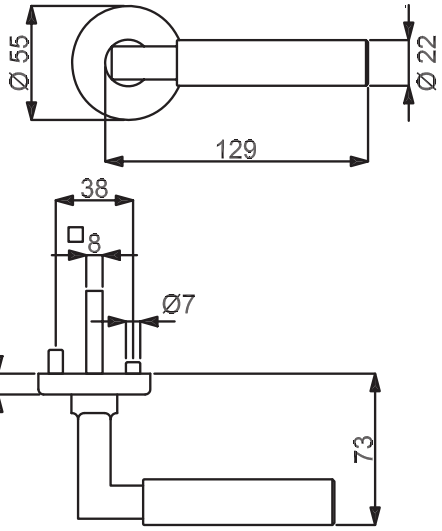

PZ

WC

Knopf

Modelle mit Stift ZT 8 (8,5/8) mm, WC-Riegel 8 (7) mm

Prüfqualität	**GK3**				**GK4**		**Objektqualität**	
Zimmertürgarnituren								
Ausführung	Chrom-pol.	€/GRT	Chrom/Schwarz-pol.	€/GRT	Chrom-pol.	€/GRT	Chrom/Schwarz-pol.	€/GRT
BB	**(82) / 32.52.6000**	**101,80**	**(82) / 32.52.5800**	**113,40**	**(82) / 32.56.6000**	**117,70**	**(82) / 32.56.5800**	**129,30**
PZ	**(82) / 32.52.6010**	**101,80**	**(82) / 32.52.5810**	**113,40**	**(82) / 32.56.6010**	**117,70**	**(82) / 32.56.5810**	**129,30**
WC	**(82) / 32.52.6040**	**117,70**	**(82) / 32.52.5840**	**129,30**	**(82) / 32.56.6040**	**133,60**	**(82) / 32.56.5840**	**145,20**
Wohnungseingangsgarnituren mit Knopf/Drücker								
Ausführung	Chrom-pol.	€/GRT	Chrom/Schwarz-pol.	€/GRT	Chrom-pol.	€/GRT	Chrom/Schwarz-pol.	€/GRT
PZ DIN rechts	**(82) / 32.52.6020**	**123,00**	**(82) / 32.52.5820**	**134,60**	**(82) / 32.56.6020**	**138,90**	**(82) / 32.56.5820**	**150,50**
PZ DIN links	**(82) / 32.52.6030**	**123,00**	**(82) / 32.52.5830**	**134,60**	**(82) / 32.56.6030**	**138,90**	**(82) / 32.56.5830**	**150,50**
Feuerschutzgarnituren mit 9/8 (8,5/8) mm Stift TS 47-56 (37-42) mm								
Ausführung	Chrom-pol.	€/GRT	Chrom/Schwarz-pol.	€/GRT	Chrom-pol.	€/GRT	Chrom/Schwarz-pol.	€/GRT
Drücker/Drücker	-	-	-	-	**(82) / 32.56.6010FS**	**138,90**	**(82) / 32.56.5810FS**	**150,50**
Knopf/Dr. DIN re.	-	-	-	-	**(82) / 32.56.6020FS**	**160,10**	**(82) / 32.56.5820FS**	**171,70**
Knopf/Dr. DIN li.	-	-	-	-	**(82) / 32.56.6030FS**	**160,10**	**(82) / 32.56.5830FS**	**171,70**
Garnituren für Türen inkl. Drückerrosetten, ohne Schlüsselrosetten								
Ausführung	Chrom-pol.	€/GRT	Chrom/Schwarz-pol.	€/GRT	Chrom-pol.	€/GRT	Chrom/Schwarz-pol.	€/GRT
Paar mit Rosette	**(82) / 32.52.6050**	**96,50**	**(82) / 32.52.5850**	**108,10**	**(82) / 32.56.6050**	**109,20**	**(82) / 32.56.5850**	**120,80**
Halbgarnituren für Zimmertüren (ohne Stift)								
Ausführung	Chrom-pol.	€/GRT	Chrom/Schwarz-pol.	€/GRT	Chrom-pol.	€/GRT	Chrom/Schwarz-pol.	€/GRT
BB DIN rechts	**32.52.6060**	**50,90**	**32.52.5860**	**57,20**	**32.56.6060**	**59,40**	**32.56.5860**	**64,70**
BB DIN links	**32.52.6070**	**50,90**	**32.52.5870**	**57,20**	**32.56.6070**	**59,40**	**32.56.5870**	**64,70**
Halbgarnituren für Haustüren, mit Metallunterkonstruktion (ohne Stift)								
Ausführung	Chrom-pol.	€/GRT	Chrom/Schwarz-pol.	€/GRT	Chrom-pol.	€/GRT	Chrom/Schwarz-pol.	€/GRT
PZ DIN rechts	-	-	-	-	**32.56.6080**	**62,50**	**32.56.5880**	**67,80**
PZ DIN links	-	-	-	-	**32.56.6090**	**62,50**	**32.56.5890**	**67,80**
Ganzglastür-Drückerpaar								
Ausführung	Chrom-pol.	€/PR	Chrom/Schwarz-pol.	€/PR	Chrom-pol.	€/PR	Chrom/Schwarz-pol.	€/PR
Drückerpaar	**32.96.8630**	**53,00**	**32.97.3320**	**63,60**	**32.96.8630**	**53,00**	**32.97.3320**	**63,60**
Drückerlochteil Basic								
Ausführung	Chrom-pol.	€/STK	Chrom/Schwarz-pol.	€/STK	Chrom-pol.	€/STK	Chrom/Schwarz-pol.	€/STK
Drückerlochteil re./li.	**32.96.5350**	**25,40**	**32.97.2950**	**30,70**	**32.96.5350**	**25,40**	**32.97.2950**	**30,70**

6 % Preisanpassung seit 01.08.2018 bereits eingerechnet
Bitte weitere 9% Preisanpassung ab 01.02.2022 einberechnen.

ALASKA SQUARE-R (Serie 32527600)

Garnitur mit stabiler Metall-Unterkonstruktion, Dreh-Verbundrosetten, Hochhaltefeder, fest/drehbar gelagert-Schnellmontagesystem, *ohne Madenschraube, für höchste Beanspruchung! Das patentierte Beschlagsystem. Geprüft nach EN 1906 Gebrauchskategorie 3*/4, EN 1634-2.

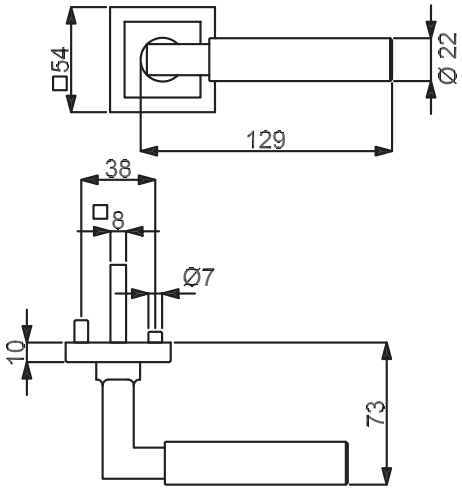

PZ WC Knopf

Modelle mit Stift ZT 8 (8,5/8) mm, WC-Riegel 8 (7) mm

Prüfqualität	GK3		GK4 Objektqualität	
Zimmertürgarnituren				
Ausführung	Robusta Gold-pol.	€/GRT	Robusta Gold-pol.	€/GRT
BB	**(82) / 32.52.7600**	**145,20**	**(82) / 32.56.7600**	**161,10**
PZ	**(82) / 32.52.7610**	**145,20**	**(82) / 32.56.7610**	**161,10**
WC	**(82) / 32.52.7640**	**161,10**	**(82) / 32.56.7640**	**177,00**
Wohnungseingangsgarnituren mit Knopf/Drücker				
Ausführung	Robusta Gold-pol.	€/GRT	Robusta Gold-pol.	€/GRT
PZ DIN rechts	**(82) / 32.52.7620**	**166,40**	**(82) / 32.56.7620**	**182,30**
PZ DIN links	**(82) / 32.52.7630**	**166,40**	**(82) / 32.56.7630**	**182,30**
Feuerschutzgarnituren mit 9/8 (8,5/8) mm Stift TS 47-56 (37-42) mm				
Ausführung	Robusta Gold-pol.	€/GRT	Robusta Gold-pol.	€/GRT
Drücker/Drücker	-	-	**(82) / 32.56.7610FS**	**182,30**
Knopf/Dr. DIN re.	-	-	**(82) / 32.56.7620FS**	**203,50**
Knopf/Dr. DIN li.	-	-	**(82) / 32.56.7630FS**	**203,50**
Garnituren für Türen inkl. Drückerrosetten, ohne Schlüsselrosetten				
Ausführung	Robusta Gold-pol.	€/GRT	Robusta Gold-pol.	€/GRT
Paar mit Rosette	**(82) / 32.52.7650**	**139,90**	**(82) / 32.56.7650**	**152,60**
Halbgarnituren für Zimmertüren (ohne Stift)				
Ausführung	Robusta Gold-pol.	€/GRT	Robusta Gold-pol.	€/GRT
BB DIN rechts	**32.52.7660**	**73,10**	**32.56.7660**	**80,60**
BB DIN links	**32.52.7670**	**73,10**	**32.56.7670**	**80,60**
Halbgarnituren für Haustüren, mit Metallunterkonstruktion (ohne Stift)				
Ausführung	Robusta Gold-pol.	€/GRT	Robusta Gold-pol.	€/GRT
PZ DIN rechts	-	-	**32.56.7680**	**83,70**
PZ DIN links	-	-	**32.56.7690**	**83,70**
Ganzglastür-Drückerpaar				
Ausführung	Robusta Gold-pol.	€/PR	Robusta Gold-pol.	€/PR
Drückerpaar	**32.97.3330**	**65,70**	**32.97.3330**	**65,70**
Drückerlochteil Basic				
Ausführung	Robusta Gold-pol.	€/STK	Robusta Gold-pol.	€/STK
Drückerlochteil re./li.	**32.97.2750**	**31,80**	**32.97.2750**	**31,80**

Das könnte Sie auch interessieren:

Passender Schutzbeschlag:
Seite 378

Passender Fenstergriff:
Seite 463

ACHTUNG UNTERSCHIEDLICHE NORMEN - SO BESTELLEN SIE RICHTIG:
D-Norm Bestellung: Artikelnummer ohne Zahl in Klammern.
Ö-Norm Bestellung: Die ersten beiden Stellen der Artikelnummer D-Norm gegen die Zahl in Klammern austauschen.

ALASKA SQUARE-R (Serie 32527600-1)

Garnitur mit stabiler Metall-Unterkonstruktion, Dreh-Verbundrosetten, Hochhaltefeder, fest/drehbar gelagert-Schnellmontagesystem, *ohne Madenschraube, für höchste Beanspruchung! Das patentierte Beschlagsystem. Geprüft nach EN 1906 Gebrauchskategorie 3*/4, EN 1634-2.

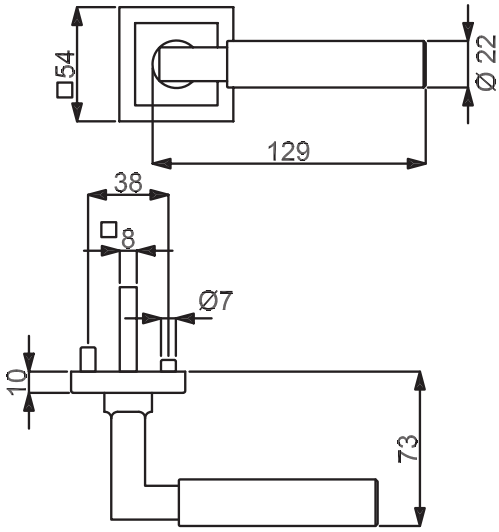

PZ

WC

Knopf

Modelle mit Stift ZT 8 (8,5/8) mm, WC-Riegel 8 (7) mm

Prüfqualität	GK3				GK4			
							Objektqualität	
Zimmertürgarnituren								
Ausführung	Chrom-pol.	€/GRT	Chrom/Schwarz-pol.	€/GRT	Chrom-pol.	€/GRT	Chrom/Schwarz-pol.	€/GRT
BB	**(82) / 32.52.8100**	**123,00**	**(82) / 32.52.7900**	**134,60**	**(82) / 32.56.8100**	**138,90**	**(82) / 32.56.7900**	**150,50**
PZ	**(82) / 32.52.8110**	**123,00**	**(82) / 32.52.7910**	**134,60**	**(82) / 32.56.8110**	**138,90**	**(82) / 32.56.7910**	**150,50**
WC	**(82) / 32.52.8140**	**138,90**	**(82) / 32.52.7940**	**150,50**	**(82) / 32.56.8140**	**154,80**	**(82) / 32.56.7940**	**166,40**
Wohnungseingangsgarnituren mit Knopf/Drücker								
Ausführung	Chrom-pol.	€/GRT	Chrom/Schwarz-pol.	€/GRT	Chrom-pol.	€/GRT	Chrom/Schwarz-pol.	€/GRT
PZ DIN rechts	**(82) / 32.52.8120**	**144,20**	**(82) / 32.52.7920**	**155,80**	**(82) / 32.56.8120**	**160,10**	**(82) / 32.56.7920**	**171,70**
PZ DIN links	**(82) / 32.52.8130**	**144,20**	**(82) / 32.52.7930**	**155,80**	**(82) / 32.56.8130**	**160,10**	**(82) / 32.56.7930**	**171,70**
Feuerschutzgarnituren mit 9/8 (8,5/8) mm Stift TS 47-56 (37-42) mm								
Ausführung	Chrom-pol.	€/GRT	Chrom/Schwarz-pol.	€/GRT	Chrom-pol.	€/GRT	Chrom/Schwarz-pol.	€/GRT
Drücker/Drücker	-	-	-	-	**(82) / 32.56.8110FS**	**160,10**	**(82) / 32.56.7910FS**	**171,70**
Knopf/Dr. DIN re.	-	-	-	-	**(82) / 32.56.8120FS**	**181,30**	**(82) / 32.56.7920FS**	**192,90**
Knopf/Dr. DIN li.	-	-	-	-	**(82) / 32.56.8130FS**	**181,30**	**(82) / 32.56.7930FS**	**192,90**
Garnituren für Türen inkl. Drückerrosetten, ohne Schlüsselrosetten								
Ausführung	Chrom-pol.	€/GRT	Chrom/Schwarz-pol.	€/GRT	Chrom-pol.	€/GRT	Chrom/Schwarz-pol.	€/GRT
Paar mit Rosette	**(82) / 32.52.8150**	**117,70**	**(82) / 32.52.7950**	**129,30**	**(82) / 32.56.8150**	**130,40**	**(82) / 32.56.7950**	**142,00**
Halbgarnituren für Zimmertüren (ohne Stift)								
Ausführung	Chrom-pol.	€/GRT	Chrom/Schwarz-pol.	€/GRT	Chrom-pol.	€/GRT	Chrom/Schwarz-pol.	€/GRT
BB DIN rechts	**32.52.8160**	**61,50**	**32.52.7960**	**67,80**	**32.56.8160**	**70,00**	**32.56.7960**	**75,30**
BB DIN links	**32.52.8170**	**61,50**	**32.52.7970**	**67,80**	**32.56.8170**	**70,00**	**32.56.7970**	**75,30**
Halbgarnituren für Haustüren, mit Metallunterkonstruktion (ohne Stift)								
Ausführung	Chrom-pol.	€/GRT	Chrom/Schwarz-pol.	€/GRT	Chrom-pol.	€/GRT	Chrom/Schwarz-pol.	€/GRT
PZ DIN rechts	-	-	-	-	**32.56.8180**	**73,10**	**32.56.7980**	**78,40**
PZ DIN links	-	-	-	-	**32.56.8190**	**73,10**	**32.56.7990**	**78,40**
Ganzglastür-Drückerpaar								
Ausführung	Chrom-pol.	€/PR	Chrom/Schwarz-pol.	€/PR	Chrom-pol.	€/PR	Chrom/Schwarz-pol.	€/PR
Drückerpaar	**32.96.8630**	**53,00**	**32.97.3320**	**63,60**	**32.96.8630**	**53,00**	**32.97.3320**	**63,60**
Drückerlochteil Basic								
Ausführung	Chrom-pol.	€/STK	Chrom/Schwarz-pol.	€/STK	Chrom-pol.	€/STK	Chrom/Schwarz-pol.	€/STK
Drückerlochteil re./li.	**32.96.5350**	**25,40**	**32.97.2950**	**30,70**	**32.96.5350**	**25,40**	**32.97.2950**	**30,70**

6 % Preisanpassung seit 01.08.2018 bereits eingerechnet
Bitte weitere 9% Preisanpassung ab 01.02.2022 einberechnen.

ALASKA SQUARE-R (Serie 32972700)

Garnitur mit hochwertiger Metallkonstruktion, Metallrosetten und Hochhaltefeder, sichtbar verschraubt, für hohe Beanspruchung!
Das patentierte Beschlagsystem.
Geprüft nach EN 1906 Gebrauchskategorie 3, EN 1634-2.

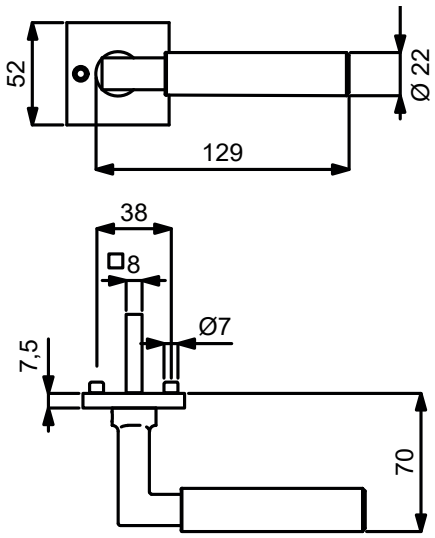

VARIOSTAR BASIC

PZ

WC

Knopf

Modelle mit Stift ZT 8 (8,5/8) mm, WC-Riegel 8 (7) mm

Prüfqualität GK3

Zimmertürgarnituren

Ausführung	Robusta Gold-pol.	€/GRT	Edelstahlfärbig-sat.	€/GRT	Chrom-pol.	€/GRT	Chrom/Schwarz-pol.	€/GRT
BB	**(82) / 32.97.2700**	**134,60**	**(82) / 32.96.5390**	**86,90**	**(82) / 32.96.5300**	**112,40**	**(82) / 32.97.2900**	**121,90**
PZ	**(82) / 32.97.2710**	**134,60**	**(82) / 32.96.5400**	**86,90**	**(82) / 32.96.5310**	**112,40**	**(82) / 32.97.2910**	**121,90**
WC	**(82) / 32.97.2740**	**150,50**	**(82) / 32.96.5430**	**102,80**	**(82) / 32.96.5340**	**128,30**	**(82) / 32.97.2940**	**137,80**

Wohnungseingangsgarnituren mit Knopf/Drücker

Ausführung	Robusta Gold-pol.	€/GRT	Edelstahlfärbig-sat.	€/GRT	Chrom-pol.	€/GRT	Chrom/Schwarz-pol.	€/GRT
PZ DIN rechts	**(82) / 32.97.2720**	**155,80**	**(82) / 32.96.5410**	**108,10**	**(82) / 32.96.5320**	**133,60**	**(82) / 32.97.2920**	**143,10**
PZ DIN links	**(82) / 32.97.2730**	**155,80**	**(82) / 32.96.5420**	**108,10**	**(82) / 32.96.5330**	**133,60**	**(82) / 32.97.2930**	**143,10**

Feuerschutzgarnituren Ö-Norm mit 8,5/8 mm Stift TS 37-42 mm

Ausführung	Robusta Gold-pol.	€/GRT	Edelstahlfärbig-sat.	€/GRT	Chrom-pol.	€/GRT	Chrom/Schwarz-pol.	€/GRT
Drücker/Drücker	**82.97.2710FS**	**155,80**	**82.96.5400FS**	**108,10**	**82.96.5310FS**	**133,60**	**82.97.2910FS**	**143,10**
Knopf/Dr. DIN re.	**82.97.2720FS**	**177,00**	**82.96.5410FS**	**129,30**	**82.96.5320FS**	**154,80**	**82.97.2920FS**	**164,30**
Knopf/Dr. DIN li.	**82.97.2730FS**	**177,00**	**82.96.5420FS**	**129,30**	**82.96.5330FS**	**154,80**	**82.97.2930FS**	**164,30**

Garnituren für Türen inkl. Drückerrosetten, ohne Schlüsselrosetten

Ausführung	Robusta Gold-pol.	€/GRT	Edelstahlfärbig-sat.	€/GRT	Chrom-pol.	€/GRT	Chrom/Schwarz-pol.	€/GRT
Paar mit Rosette	**(82) / 32.97.2840**	**129,30**	**(82) / 32.96.5540**	**81,60**	**(82) / 32.96.5580**	**107,10**	**(82) / 32.97.2990**	**116,60**

Halbgarnituren für Zimmertüren (ohne Stift)

Ausführung	Robusta Gold-pol.	€/GRT	Edelstahlfärbig-sat.	€/GRT	Chrom-pol.	€/GRT	Chrom/Schwarz-pol.	€/GRT
BB DIN rechts	**32.97.2770**	**67,80**	**32.96.5460**	**43,50**	**32.96.5370**	**56,20**	**32.97.2970**	**61,50**
BB DIN links	**32.97.2780**	**67,80**	**32.96.5470**	**43,50**	**32.96.5380**	**56,20**	**32.97.2980**	**61,50**

Ganzglastür-Drückerpaar

Ausführung	Robusta Gold-pol.	€/PR	Edelstahlfärbig-sat.	€/PR	Chrom-pol.	€/PR	Chrom/Schwarz-pol.	€/PR
Drückerpaar	**32.97.3330**	**65,70**	**32.96.8620**	**42,40**	**32.96.8630**	**53,00**	**32.97.3320**	**63,60**

Drückerlochteil Basic

Ausführung	Robusta Gold-pol.	€/STK	Edelstahlfärbig-sat.	€/STK	Chrom-pol.	€/STK	Chrom/Schwarz-pol.	€/STK
Drückerlochteil re./li.	**32.97.2750**	**31,80**	**32.96.5440**	**20,10**	**32.96.5350**	**25,40**	**32.97.2950**	**30,70**

ACHTUNG UNTERSCHIEDLICHE NORMEN - SO BESTELLEN SIE RICHTIG:
D-Norm Bestellung: Artikelnummer ohne Zahl in Klammern.
Ö-Norm Bestellung: Die ersten beiden Stellen der Artikelnummer D-Norm gegen die Zahl in Klammern austauschen.

ALASKA SQUARE-R (Serie 32972700)

Garnitur mit hochwertiger Metallkonstruktion, Metallrosetten und Hochhaltefeder, sichtbar verschraubt, für hohe Beanspruchung!
Das patentierte Beschlagsystem.
Geprüft nach EN 1906 Gebrauchskategorie 3, EN 1634-2.

Ef-sat.

Chrom-pol.

Chrom/schwarz

6 % Preisanpassung seit 01.08.2018 bereits eingerechnet
Bitte weitere 9% Preisanpassung ab 01.02.2022 einberechnen.

ALASKA-LS (Serie 32974500)

Garnitur mit stabiler Metallkonstruktion, sichtbar verschraubt, mit Hochhaltefeder, für hohe Beanspruchung!
Das patentierte Beschlagsystem.
Geprüft nach EN 1906 Gebrauchskategorie 3, EN 1634-2.

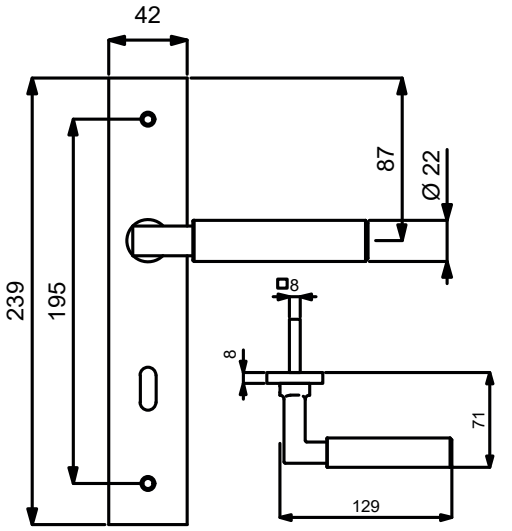

VARIOSTAR BASIC

PZ

WC

Knopf

Modelle mit Stift ZT 8 (8,5/8) mm, WC-Riegel 8 (7) mm

Prüfqualität GK3

Zimmertürgarnituren

Ausführung	Robusta Gold-pol.	€/GRT	Edelstahlfärbig-sat.	€/GRT	Chrom-pol.	€/GRT	Chrom/Schwarz-pol.	€/GRT
BB	**(82) / 32.97.4500**	**116,60**	**(82) / 32.97.4000**	**68,90**	**(82) / 32.97.4400**	**80,60**	**(82) / 32.97.4200**	**94,30**
PZ	**(82) / 32.97.4510**	**116,60**	**(82) / 32.97.4010**	**68,90**	**(82) / 32.97.4410**	**80,60**	**(82) / 32.97.4210**	**94,30**
WC	**(82) / 32.97.4540**	**132,50**	**(82) / 32.97.4040**	**84,80**	**(82) / 32.97.4440**	**96,50**	**(82) / 32.97.4240**	**110,20**

Wohnungseingangsgarnituren mit Knopf/Drücker

Ausführung	Robusta Gold-pol.	€/GRT	Edelstahlfärbig-sat.	€/GRT	Chrom-pol.	€/GRT	Chrom/Schwarz-pol.	€/GRT
PZ DIN rechts	**(82) / 32.97.4520**	**137,80**	**(82) / 32.97.4020**	**90,10**	**(82) / 32.97.4420**	**101,80**	**(82) / 32.97.4220**	**115,50**
PZ DIN links	**(82) / 32.97.4530**	**137,80**	**(82) / 32.97.4030**	**90,10**	**(82) / 32.97.4430**	**101,80**	**(82) / 32.97.4230**	**115,50**

Feuerschutzgarnituren Ö-Norm mit 8,5/8 mm Stift TS 37-42 mm

Ausführung	Robusta Gold-pol.	€/GRT	Edelstahlfärbig-sat.	€/GRT	Chrom-pol.	€/GRT	Chrom/Schwarz-pol.	€/GRT
Drücker/Drücker	**82.97.4510FS**	**137,80**	**82.97.4010FS**	**90,10**	**82.97.4410FS**	**101,80**	**82.97.4210FS**	**115,50**
Knopf/Dr. DIN re.	**82.97.4520FS**	**159,00**	**82.97.4020FS**	**111,30**	**82.97.4420FS**	**123,00**	**82.97.4220FS**	**136,70**
Knopf/Dr. DIN li.	**82.97.4530FS**	**159,00**	**82.97.4030FS**	**111,30**	**82.97.4430FS**	**123,00**	**82.97.4230FS**	**136,70**

Halbgarnituren für Zimmertüren (ohne Stift)

Ausführung	Robusta Gold-pol.	€/GRT	Edelstahlfärbig-sat.	€/GRT	Chrom-pol.	€/GRT	Chrom/Schwarz-pol.	€/GRT
BB DIN rechts	**(82) / 32.97.4550**	**58,30**	**(82) / 32.97.4050**	**35,00**	**(82) / 32.97.4450**	**40,30**	**(82) / 32.97.4250**	**47,70**
BB DIN links	**(82) / 32.97.4560**	**58,30**	**(82) / 32.97.4060**	**35,00**	**(82) / 32.97.4460**	**40,30**	**(82) / 32.97.4260**	**47,70**

Ganzglastür-Drückerpaar

Ausführung	Robusta Gold-pol.	€/PR	Edelstahlfärbig-sat.	€/PR	Chrom-pol.	€/PR	Chrom/Schwarz-pol.	€/PR
Drückerpaar	**32.97.3330**	**65,70**	**32.96.8620**	**42,40**	**32.96.8630**	**53,00**	**32.97.3320**	**63,60**

Drückerlochteil Basic

Ausführung	Robusta Gold-pol.	€/STK	Edelstahlfärbig-sat.	€/STK	Chrom-pol.	€/STK	Chrom/Schwarz-pol.	€/STK
Drückerlochteil re./li.	**32.97.2750**	**31,80**	**32.96.5440**	**20,10**	**32.96.5350**	**25,40**	**32.97.2950**	**30,70**

ACHTUNG UNTERSCHIEDLICHE NORMEN - SO BESTELLEN SIE RICHTIG:
D-Norm Bestellung: Artikelnummer ohne Zahl in Klammern.
Ö-Norm Bestellung: Die ersten beiden Stellen der Artikelnummer D-Norm gegen die Zahl in Klammern austauschen.

ALASKA-LS (Serie 32974500)

Garnitur mit stabiler Metallkonstruktion, sichtbar verschraubt, mit Hochhaltefeder, für hohe Beanspruchung!
Das patentierte Beschlagsystem.
Geprüft nach EN 1906 Gebrauchskategorie 3, EN 1634-2.

Ef-sat.

Chrom-pol.

Chrom/schwarz

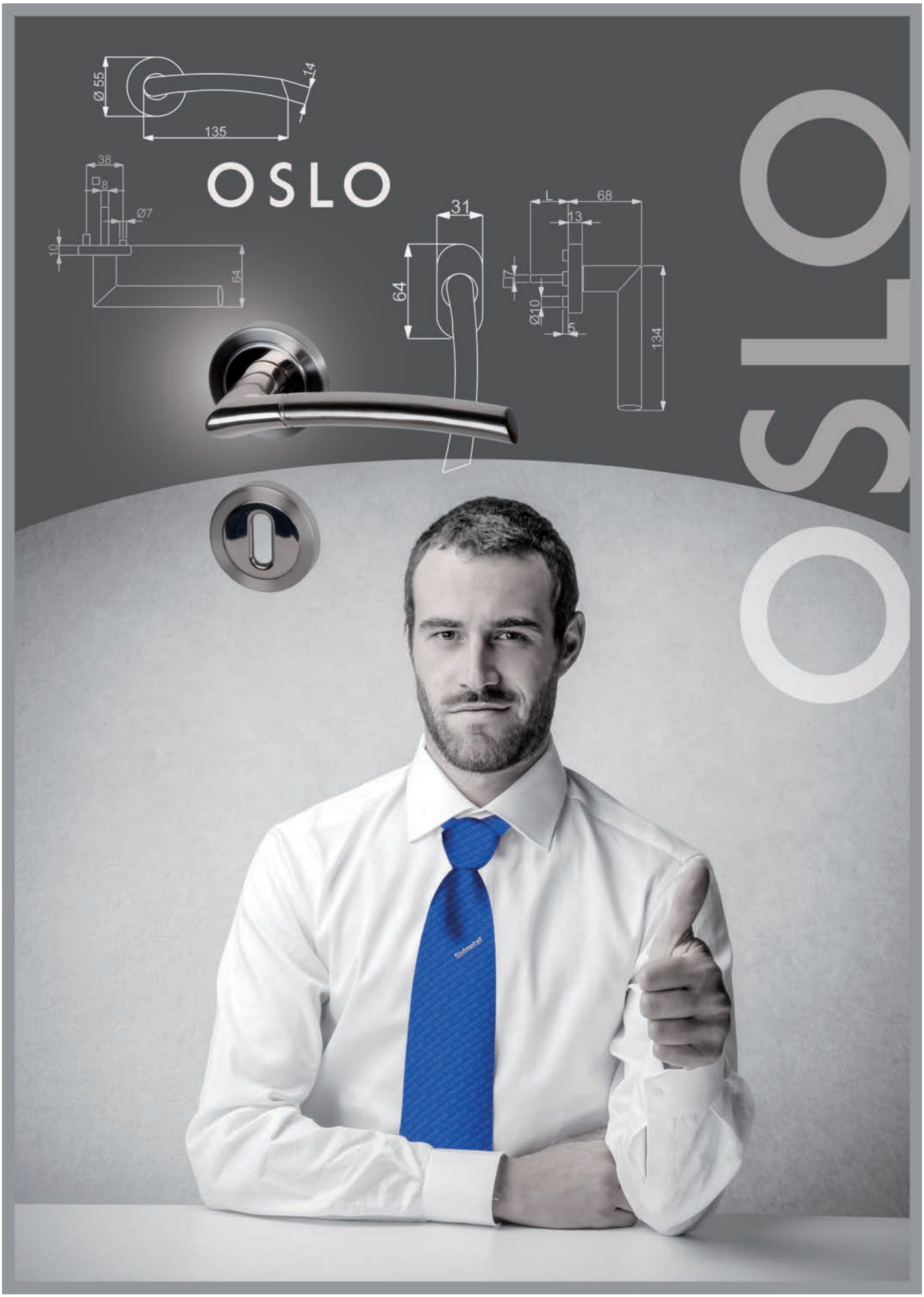

ACHTUNG UNTERSCHIEDLICHE NORMEN - SO BESTELLEN SIE RICHTIG:
D-Norm Bestellung: Artikelnummer ohne Zahl in Klammern.
Ö-Norm Bestellung: Die ersten beiden Stellen der Artikelnummer D-Norm gegen die Zahl in Klammern austauschen.

OSLO-R (Serie 32516300)

Garnitur mit stabiler Metall-Unterkonstruktion, Dreh-Verbundrosetten, Hochhaltefeder, fest/drehbar gelagert-Schnellmontagesystem, *ohne Madenschraube, für höchste Beanspruchung! Das patentierte Beschlagsystem. Geprüft nach EN 1906 Gebrauchskategorie 3*/4, EN 1634-2.

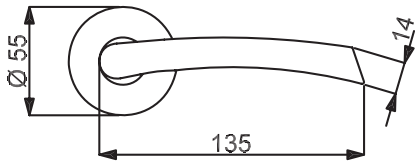

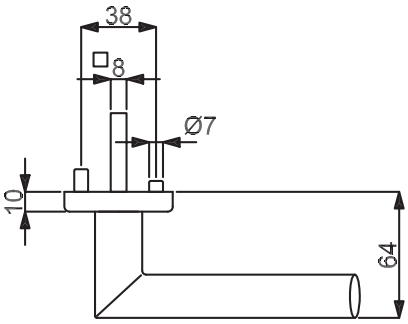

PZ

WC

Knopf

Modelle mit Stift ZT 8 (8,5/8) mm, WC-Riegel 8 (7) mm

Prüfqualität	**GK3**				**GK4**		**Objektqualität**	
Zimmertürgarnituren								
Ausführung	Edelstahlfärbig-sat.	€/GRT	Ef-pol./Ef-sat.	€/GRT	Edelstahlfärbig-sat.	€/GRT	Ef-pol./Ef-sat.	€/GRT
BB	**(82) / 32.51.6300**	**55,10**	**(82) / 32.51.6100**	**59,40**	**(82) / 32.54.6300**	**71,00**	**(82) / 32.54.6100**	**75,30**
PZ	**(82) / 32.51.6310**	**55,10**	**(82) / 32.51.6110**	**59,40**	**(82) / 32.54.6310**	**71,00**	**(82) / 32.54.6110**	**75,30**
WC	**(82) / 32.51.6320**	**71,00**	**(82) / 32.51.6120**	**75,30**	**(82) / 32.54.6320**	**86,90**	**(82) / 32.54.6120**	**91,20**
Wohnungseingangsgarnituren mit Knopf/Drücker								
Ausführung	Edelstahlfärbig-sat.	€/GRT	Ef-pol./Ef-sat.	€/GRT	Edelstahlfärbig-sat.	€/GRT	Ef-pol./Ef-sat.	€/GRT
PZ DIN rechts	**(82) / 32.51.6330**	**76,30**	**(82) / 32.51.6130**	**80,60**	**(82) / 32.54.6330**	**92,20**	**(82) / 32.54.6130**	**96,50**
PZ DIN links	**(82) / 32.51.6340**	**76,30**	**(82) / 32.51.6140**	**80,60**	**(82) / 32.54.6340**	**92,20**	**(82) / 32.54.6140**	**96,50**
Feuerschutzgarnituren mit 9/8 (8,5/8) mm Stift TS 47-56 (37-42) mm								
Ausführung	Edelstahlfärbig-sat.	€/GRT	Ef-pol./Ef-sat.	€/GRT	Edelstahlfärbig-sat.	€/GRT	Ef-pol./Ef-sat.	€/GRT
Drücker/Drücker	-	-	-	-	**(82) / 32.54.6310FS**	**92,20**	**(82) / 32.54.6110FS**	**96,50**
Knopf/Dr. DIN re.	-	-	-	-	**(82) / 32.54.6330FS**	**113,40**	**(82) / 32.54.6130FS**	**117,70**
Knopf/Dr. DIN li.	-	-	-	-	**(82) / 32.54.6340FS**	**113,40**	**(82) / 32.54.6140FS**	**117,70**
Garnituren für Türen inkl. Drückerrosetten, ohne Schlüsselrosetten								
Ausführung	Edelstahlfärbig-sat.	€/GRT	Ef-pol./Ef-sat.	€/GRT	Edelstahlfärbig-sat.	€/GRT	Ef-pol./Ef-sat.	€/GRT
Paar mit Rosette	**(82) / 32.51.6450**	**49,80**	**(82) / 32.51.6280**	**54,10**	**(82) / 32.54.6450**	**62,50**	**(82) / 32.54.6280**	**66,80**
Halbgarnituren für Zimmertüren (ohne Stift)								
Ausführung	Edelstahlfärbig-sat.	€/GRT	Ef-pol./Ef-sat.	€/GRT	Edelstahlfärbig-sat.	€/GRT	Ef-pol./Ef-sat.	€/GRT
BB DIN rechts	**32.51.6350**	**27,60**	**32.51.6150**	**29,70**	**32.54.6350**	**36,00**	**32.54.6150**	**38,20**
BB DIN links	**32.51.6360**	**27,60**	**32.51.6160**	**29,70**	**32.54.6360**	**36,00**	**32.54.6160**	**38,20**
Halbgarnituren für Haustüren, mit Metallunterkonstruktion (ohne Stift)								
Ausführung	Edelstahlfärbig-sat.	€/GRT	Ef-pol./Ef-sat.	€/GRT	Edelstahlfärbig-sat.	€/GRT	Ef-pol./Ef-sat.	€/GRT
PZ DIN rechts	-	-	-	-	**32.54.6370**	**39,20**	**32.54.6170**	**41,30**
PZ DIN links	-	-	-	-	**32.54.6380**	**39,20**	**32.54.6180**	**41,30**
Ganzglastür-Drückerpaar								
Ausführung	Edelstahlfärbig-sat.	€/PR	Ef-pol./Ef-sat.	€/PR	Edelstahlfärbig-sat.	€/PR	Ef-pol./Ef-sat.	€/PR
Drückerpaar	**32.51.6460**	**40,30**	**32.51.6290**	**42,40**	**32.51.6460**	**40,30**	**32.51.6290**	**42,40**
Drückerlochteil Basic								
Ausführung	Edelstahlfärbig-sat.	€/STK	Ef-pol./Ef-sat.	€/STK	Edelstahlfärbig-sat.	€/STK	Ef-pol./Ef-sat.	€/STK
Drückerlochteil re.	**32.51.6390**	**19,10**	**32.51.6190**	**20,10**	**32.51.6390**	**19,10**	**32.51.6190**	**20,10**
Drückerlochteil li.	**32.51.6400**	**19,10**	**32.51.6200**	**20,10**	**32.51.6400**	**19,10**	**32.51.6200**	**20,10**

6 % Preisanpassung seit 01.08.2018 bereits eingerechnet
Bitte weitere 9% Preisanpassung ab 01.02.2022 einberechnen.

ATLANTA-R (Serie 32513400)

Garnitur mit stabiler Metall-Unterkonstruktion, Dreh-Verbundrosetten, Hochhaltefeder, fest/drehbar gelagert-Schnellmontagesystem, *ohne Madenschraube, für höchste Beanspruchung! Das patentierte Beschlagsystem. Geprüft nach EN 1906 Gebrauchskategorie 3*/4, EN 1634-2.

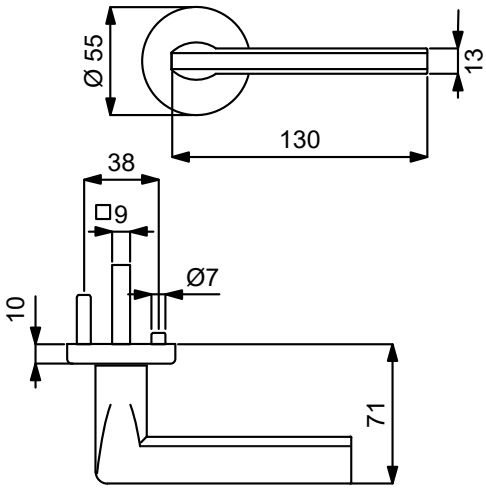

PZ WC Knopf

Modelle mit Stift ZT 8 (8,5/8) mm, WC-Riegel 8 (7) mm

Prüfqualität	GK3		GK4 Objektqualität	
Zimmertürgarnituren				
Ausführung	Edelstahlfärbig-sat.	€/GRT	Edelstahlfärbig-sat.	€/GRT
BB	**(82) / 32.51.3400**	**60,40**	**(82) / 32.54.3400**	**76,30**
PZ	**(82) / 32.51.3410**	**60,40**	**(82) / 32.54.3410**	**76,30**
WC	**(82) / 32.51.3440**	**76,30**	**(82) / 32.54.3440**	**92,20**
Wohnungseingangsgarnituren mit Knopf/Drücker				
Ausführung	Edelstahlfärbig-sat.	€/GRT	Edelstahlfärbig-sat.	€/GRT
PZ DIN rechts	**(82) / 32.51.3420**	**81,60**	**(82) / 32.54.3420**	**97,50**
PZ DIN links	**(82) / 32.51.3430**	**81,60**	**(82) / 32.54.3430**	**97,50**
Feuerschutzgarnituren mit 9/8 (8,5/8) mm Stift TS 47-56 (37-42) mm				
Ausführung	Edelstahlfärbig-sat.	€/GRT	Edelstahlfärbig-sat.	€/GRT
Drücker/Drücker	-	-	**(82) / 32.54.3410FS**	**97,50**
Knopf/Dr. DIN re.	-	-	**(82) / 32.54.3420FS**	**118,70**
Knopf/Dr. DIN li.	-	-	**(82) / 32.54.3430FS**	**118,70**
Garnituren für Türen inkl. Drückerrosetten, ohne Schlüsselrosetten				
Ausführung	Edelstahlfärbig-sat.	€/GRT	Edelstahlfärbig-sat.	€/GRT
Paar mit Rosette	**(82) / 32.51.8430**	**55,10**	**(82) / 32.54.8430**	**67,80**
Halbgarnituren für Zimmertüren (ohne Stift)				
Ausführung	Edelstahlfärbig-sat.	€/GRT	Edelstahlfärbig-sat.	€/GRT
BB DIN rechts	**32.51.3450**	**30,70**	**32.54.3450**	**38,20**
BB DIN links	**32.51.3460**	**30,70**	**32.54.3460**	**38,20**
Halbgarnituren für Haustüren, mit Metallunterkonstruktion (ohne Stift)				
Ausführung	Edelstahlfärbig-sat.	€/GRT	Edelstahlfärbig-sat.	€/GRT
PZ DIN rechts	-	-	**32.54.3470**	**41,30**
PZ DIN links	-	-	**32.54.3480**	**41,30**
Ganzglastür-Drückerpaar				
Ausführung	Edelstahlfärbig-sat.	€/PR	Edelstahlfärbig-sat.	€/PR
Drückerpaar	**32.96.8260**	**40,30**	**32.96.8260**	**40,30**
Drückerlochteil Basic				
Ausführung	Edelstahlfärbig-sat.	€/STK	Edelstahlfärbig-sat.	€/STK
Drückerlochteil re./li.	**32.96.8250**	**19,10**	**32.96.8250**	**19,10**

Das könnte Sie auch interessieren:

Passender Schutzbeschlag:
Seite 382

Passender Fenstergriff:
Seite 464

ACHTUNG UNTERSCHIEDLICHE NORMEN - SO BESTELLEN SIE RICHTIG:
D-Norm Bestellung: Artikelnummer ohne Zahl in Klammern.
Ö-Norm Bestellung: Die ersten beiden Stellen der Artikelnummer D-Norm gegen die Zahl in Klammern austauschen.

ATLANTA SQUARE-R (Serie 32525500)

Garnitur mit stabiler Metall-Unterkonstruktion, Dreh-Verbundrosetten, Hochhaltefeder, fest/drehbar gelagert-Schnellmontagesystem, *ohne Madenschraube, für höchste Beanspruchung! Das patentierte Beschlagsystem. Geprüft nach EN 1906 Gebrauchskategorie 3*/4, EN 1634-2.

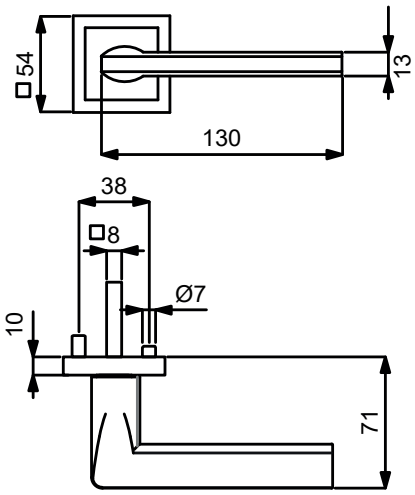

PZ WC Knopf

Modelle mit Stift ZT 8 (8,5/8) mm, WC-Riegel 8 (7) mm

Prüfqualität	GK3		GK4 Objektqualität	
Zimmertürgarnituren				
Ausführung	Edelstahlfärbig-sat.	€/GRT	Edelstahlfärbig-sat.	€/GRT
BB	**(82) / 32.52.5500**	**81,60**	**(82) / 32.56.5500**	**97,50**
PZ	**(82) / 32.52.5510**	**81,60**	**(82) / 32.56.5510**	**97,50**
WC	**(82) / 32.52.5540**	**97,50**	**(82) / 32.56.5540**	**113,40**
Wohnungseingangsgarnituren mit Knopf/Drücker				
Ausführung	Edelstahlfärbig-sat.	€/GRT	Edelstahlfärbig-sat.	€/GRT
PZ DIN rechts	**(82) / 32.52.5520**	**102,80**	**(82) / 32.56.5520**	**118,70**
PZ DIN links	**(82) / 32.52.5530**	**102,80**	**(82) / 32.56.5530**	**118,70**
Feuerschutzgarnituren mit 9/8 (8,5/8) mm Stift TS 47-56 (37-42) mm				
Ausführung	Edelstahlfärbig-sat.	€/GRT	Edelstahlfärbig-sat.	€/GRT
Drücker/Drücker	-	-	**(82) / 32.56.5510FS**	**118,70**
Knopf/Dr. DIN re.	-	-	**(82) / 32.56.5520FS**	**139,90**
Knopf/Dr. DIN li.	-	-	**(82) / 32.56.5530FS**	**139,90**
Garnituren für Türen inkl. Drückerrosetten, ohne Schlüsselrosetten				
Ausführung	Edelstahlfärbig-sat.	€/GRT	Edelstahlfärbig-sat.	€/GRT
Paar mit Rosette	**(82) / 32.52.5550**	**76,30**	**(82) / 32.56.5550**	**89,00**
Halbgarnituren für Zimmertüren (ohne Stift)				
Ausführung	Edelstahlfärbig-sat.	€/GRT	Edelstahlfärbig-sat.	€/GRT
BB DIN rechts	**32.52.5560**	**41,30**	**32.56.5560**	**48,80**
BB DIN links	**32.52.5570**	**41,30**	**32.56.5570**	**48,80**
Halbgarnituren für Haustüren, mit Metallunterkonstruktion (ohne Stift)				
Ausführung	Edelstahlfärbig-sat.	€/GRT	Edelstahlfärbig-sat.	€/GRT
PZ DIN rechts	-	-	**32.56.5580**	**51,90**
PZ DIN links	-	-	**32.56.5590**	**51,90**
Ganzglastür-Drückerpaar				
Ausführung	Edelstahlfärbig-sat.	€/PR	Edelstahlfärbig-sat.	€/PR
Drückerpaar	**32.96.8260**	**40,30**	**32.96.8260**	**40,30**
Drückerlochteil Basic				
Ausführung	Edelstahlfärbig-sat.	€/STK	Edelstahlfärbig-sat.	€/STK
Drückerlochteil re./li.	**32.96.8250**	**19,10**	**32.96.8250**	**19,10**

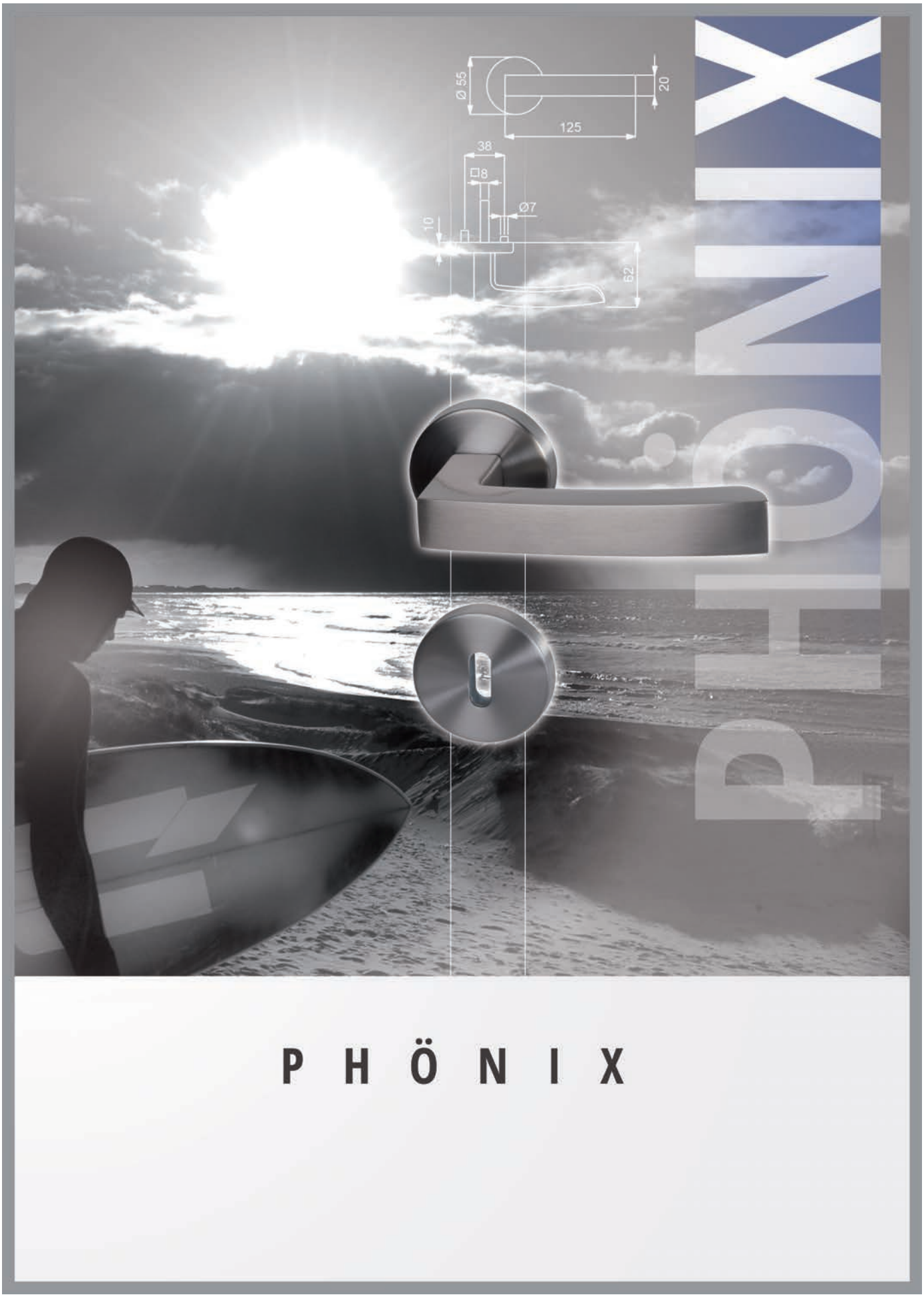

P H Ö N I X

ACHTUNG UNTERSCHIEDLICHE NORMEN - SO BESTELLEN SIE RICHTIG:
D-Norm Bestellung: Artikelnummer ohne Zahl in Klammern.
Ö-Norm Bestellung: Die ersten beiden Stellen der Artikelnummer D-Norm gegen die Zahl in Klammern austauschen.

PHÖNIX-R (Serie 32517400)

Garnitur mit stabiler Metall-Unterkonstruktion, Dreh-Verbundrosetten, Hochhaltefeder, fest/drehbar gelagert-Schnellmontagesystem, *ohne Madenschraube, für höchste Beanspruchung! Das patentierte Beschlagsystem. Geprüft nach EN 1906 Gebrauchskategorie 3*/4, EN 1634-2.

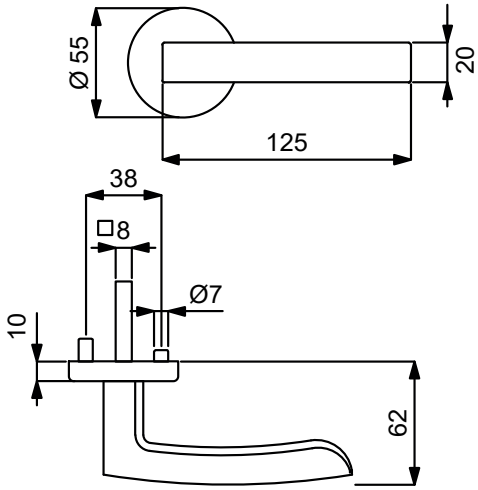

PZ

WC

Knopf

Modelle mit Stift ZT 8 (8,5/8) mm, WC-Riegel 8 (7) mm

Prüfqualität	GK3		GK4 Objektqualität	
Zimmertürgarnituren				
Ausführung	Edelstahlfärbig-sat.	€/GRT	Edelstahlfärbig-sat.	€/GRT
BB	**(82) / 32.51.7400**	**78,40**	**(82) / 32.54.7400**	**94,30**
PZ	**(82) / 32.51.7410**	**78,40**	**(82) / 32.54.7410**	**94,30**
WC	**(82) / 32.51.7440**	**94,30**	**(82) / 32.54.7440**	**110,20**
Wohnungseingangsgarnituren mit Knopf/Drücker				
Ausführung	Edelstahlfärbig-sat.	€/GRT	Edelstahlfärbig-sat.	€/GRT
PZ DIN rechts	**(82) / 32.51.7420**	**99,60**	**(82) / 32.54.7420**	**115,50**
PZ DIN links	**(82) / 32.51.7430**	**99,60**	**(82) / 32.54.7430**	**115,50**
Feuerschutzgarnituren mit 9/8 (8,5/8) mm Stift TS 47-56 (37-42) mm				
Ausführung	Edelstahlfärbig-sat.	€/GRT	Edelstahlfärbig-sat.	€/GRT
Drücker/Drücker	-	-	**(82) / 32.54.7410FS**	**115,50**
Knopf/Dr. DIN re.	-	-	**(82) / 32.54.7420FS**	**136,70**
Knopf/Dr. DIN li.	-	-	**(82) / 32.54.7430FS**	**136,70**
Garnituren für Türen inkl. Drückerrosetten, ohne Schlüsselrosetten				
Ausführung	Edelstahlfärbig-sat.	€/GRT	Edelstahlfärbig-sat.	€/GRT
Paar mit Rosette	**(82) / 32.51.7510**	**73,10**	**(82) / 32.54.7510**	**85,90**
Halbgarnituren für Zimmertüren (ohne Stift)				
Ausführung	Edelstahlfärbig-sat.	€/GRT	Edelstahlfärbig-sat.	€/GRT
BB DIN rechts	**32.51.7450**	**39,20**	**32.54.7450**	**47,70**
BB DIN links	**32.51.7460**	**39,20**	**32.54.7460**	**47,70**
Halbgarnituren für Haustüren, mit Metallunterkonstruktion (ohne Stift)				
Ausführung	Edelstahlfärbig-sat.	€/GRT	Edelstahlfärbig-sat.	€/GRT
PZ DIN rechts	-	-	**32.54.7470**	**50,90**
PZ DIN links	-	-	**32.54.7480**	**50,90**
Ganzglastür-Drückerpaar				
Ausführung	Edelstahlfärbig-sat.	€/PR	Edelstahlfärbig-sat.	€/PR
Drückerpaar	**32.96.7680**	**50,90**	**32.96.7680**	**50,90**
Drückerlochteil Basic				
Ausführung	Edelstahlfärbig-sat.	€/STK	Edelstahlfärbig-sat.	€/STK
Drückerlochteil re./li.	**32.96.7770**	**24,40**	**32.96.7770**	**24,40**

Das könnte Sie auch interessieren:

Passender Schutzbeschlag:
Seite 382

Passender Fenstergriff:
Seite 464

6 % Preisanpassung seit 01.08.2018 bereits eingerechnet
Bitte weitere 9% Preisanpassung ab 01.02.2022 einberechnen.

PHÖNIX SQUARE-R (Serie 32525350)

Garnitur mit stabiler Metall-Unterkonstruktion, Dreh-Verbundrosetten, Hochhaltefeder, fest/drehbar gelagert-Schnellmontagesystem, *ohne Madenschraube, für höchste Beanspruchung! Das patentierte Beschlagsystem. Geprüft nach EN 1906 Gebrauchskategorie 3*/4, EN 1634-2.

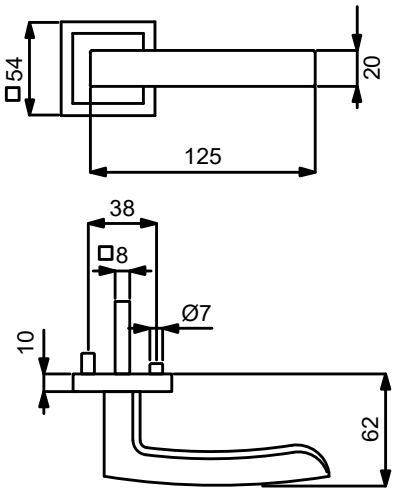

PZ WC Knopf

Modelle mit Stift ZT 8 (8,5/8) mm, WC-Riegel 8 (7) mm

Prüfqualität	GK3		GK4 Objektqualität	
Zimmertürgarnituren				
Ausführung	Edelstahlfärbig-sat.	€/GRT	Edelstahlfärbig-sat.	€/GRT
BB	**(82) / 32.52.5350**	**101,80**	**(82) / 32.56.5350**	**117,70**
PZ	**(82) / 32.52.5360**	**101,80**	**(82) / 32.56.5360**	**117,70**
WC	**(82) / 32.52.5390**	**117,70**	**(82) / 32.56.5390**	**133,60**
Wohnungseingangsgarnituren mit Knopf/Drücker				
Ausführung	Edelstahlfärbig-sat.	€/GRT	Edelstahlfärbig-sat.	€/GRT
PZ DIN rechts	**(82) / 32.52.5370**	**123,00**	**(82) / 32.56.5370**	**138,90**
PZ DIN links	**(82) / 32.52.5380**	**123,00**	**(82) / 32.56.5380**	**138,90**
Feuerschutzgarnituren mit 9/8 (8,5/8) mm Stift TS 47-56 (37-42) mm				
Ausführung	Edelstahlfärbig-sat.	€/GRT	Edelstahlfärbig-sat.	€/GRT
Drücker/Drücker	-	-	**(82) / 32.56.5360FS**	**138,90**
Knopf/Dr. DIN re.	-	-	**(82) / 32.56.5370FS**	**160,10**
Knopf/Dr. DIN li.	-	-	**(82) / 32.56.5380FS**	**160,10**
Garnituren für Türen inkl. Drückerrosetten, ohne Schlüsselrosetten				
Ausführung	Edelstahlfärbig-sat.	€/GRT	Edelstahlfärbig-sat.	€/GRT
Paar mit Rosette	**(82) / 32.52.5400**	**96,50**	**(82) / 32.56.5400**	**109,20**
Halbgarnituren für Zimmertüren (ohne Stift)				
Ausführung	Edelstahlfärbig-sat.	€/GRT	Edelstahlfärbig-sat.	€/GRT
BB DIN rechts	**32.52.5410**	**50,90**	**32.56.5410**	**59,40**
BB DIN links	**32.52.5420**	**50,90**	**32.56.5420**	**59,40**
Halbgarnituren für Haustüren, mit Metallunterkonstruktion (ohne Stift)				
Ausführung	Edelstahlfärbig-sat.	€/GRT	Edelstahlfärbig-sat.	€/GRT
PZ DIN rechts	-	-	**32.56.5430**	**62,50**
PZ DIN links	-	-	**32.56.5440**	**62,50**
Ganzglastür-Drückerpaar				
Ausführung	Edelstahlfärbig-sat.	€/PR	Edelstahlfärbig-sat.	€/PR
Drückerpaar	**32.96.7680**	**50,90**	**32.96.7680**	**50,90**
Drückerlochteil Basic				
Ausführung	Edelstahlfärbig-sat.	€/STK	Edelstahlfärbig-sat.	€/STK
Drückerlochteil re./li.	**32.96.7770**	**24,40**	**32.96.7770**	**24,40**

ACHTUNG UNTERSCHIEDLICHE NORMEN - SO BESTELLEN SIE RICHTIG:
D-Norm Bestellung: Artikelnummer ohne Zahl in Klammern.
Ö-Norm Bestellung: Die ersten beiden Stellen der Artikelnummer D-Norm gegen die Zahl in Klammern austauschen.

LOUISIANA SQUARE-R (Serie 32526400)

Garnitur mit stabiler Metall-Unterkonstruktion, Dreh-Verbundrosetten, Hochhaltefeder, fest/drehbar gelagert-Schnellmontagesystem, *ohne Madenschraube, für höchste Beanspruchung! Das patentierte Beschlagsystem. Geprüft nach EN 1906 Gebrauchskategorie 3*/4, EN 1634-2.

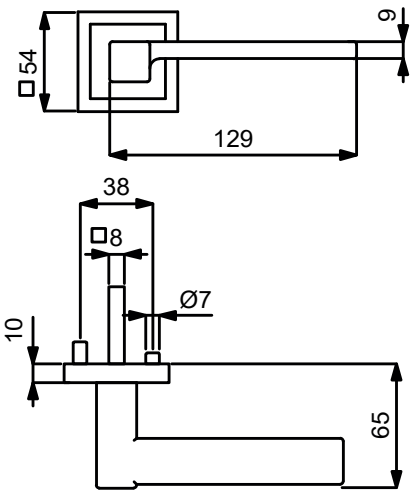

PZ WC Knopf

Modelle mit Stift ZT 8 (8,5/8) mm, WC-Riegel 8 (7) mm

Prüfqualität	GK3		GK4 Objektqualität	
Zimmertürgarnituren				
Ausführung	Edelstahlfärbig-sat.	€/GRT	Edelstahlfärbig-sat.	€/GRT
BB	**(82) / 32.52.6400**	**91,20**	**(82) / 32.56.6400**	**107,10**
PZ	**(82) / 32.52.6410**	**91,20**	**(82) / 32.56.6410**	**107,10**
WC	**(82) / 32.52.6440**	**107,10**	**(82) / 32.56.6440**	**123,00**
Wohnungseingangsgarnituren mit Knopf/Drücker				
Ausführung	Edelstahlfärbig-sat.	€/GRT	Edelstahlfärbig-sat.	€/GRT
PZ DIN rechts	**(82) / 32.52.6420**	**112,40**	**(82) / 32.56.6420**	**128,30**
PZ DIN links	**(82) / 32.52.6430**	**112,40**	**(82) / 32.56.6430**	**128,30**
Feuerschutzgarnituren mit 9/8 (8,5/8) mm Stift TS 47-56 (37-42) mm				
Ausführung	Edelstahlfärbig-sat.	€/GRT	Edelstahlfärbig-sat.	€/GRT
Drücker/Drücker	-	-	**(82) / 32.56.6410FS**	**128,30**
Knopf/Dr. DIN re.	-	-	**(82) / 32.56.6420FS**	**149,50**
Knopf/Dr. DIN li.	-	-	**(82) / 32.56.6430FS**	**149,50**
Garnituren für Türen inkl. Drückerrosetten, ohne Schlüsselrosetten				
Ausführung	Edelstahlfärbig-sat.	€/GRT	Edelstahlfärbig-sat.	€/GRT
Paar mit Rosette	**(82) / 32.52.6450**	**85,90**	**(82) / 32.56.6450**	**98,60**
Halbgarnituren für Zimmertüren (ohne Stift)				
Ausführung	Edelstahlfärbig-sat.	€/GRT	Edelstahlfärbig-sat.	€/GRT
BB DIN rechts	**32.52.6460**	**45,60**	**32.56.6460**	**54,10**
BB DIN links	**32.52.6470**	**45,60**	**32.56.6470**	**54,10**
Halbgarnituren für Haustüren, mit Metallunterkonstruktion (ohne Stift)				
Ausführung	Edelstahlfärbig-sat.	€/GRT	Edelstahlfärbig-sat.	€/GRT
PZ DIN rechts	-	-	**32.56.6480**	**57,20**
PZ DIN links	-	-	**32.56.6490**	**57,20**
Ganzglastür-Drückerpaar				
Ausführung	Edelstahlfärbig-sat.	€/PR	Edelstahlfärbig-sat.	€/PR
Drückerpaar	**32.96.7920**	**46,60**	**32.96.7920**	**46,60**
Drückerlochteil Basic				
Ausführung	Edelstahlfärbig-sat.	€/STK	Edelstahlfärbig-sat.	€/STK
Drückerlochteil re.	**32.96.7870**	**22,30**	**32.96.7870**	**22,30**
Drückerlochteil li.	**32.96.7880**	**22,30**	**32.96.7880**	**22,30**

Das könnte Sie auch interessieren:

Passender Schutzbeschlag:
Seite 382

ZUBEHÖR
Rund um die Türe
ab Seite 620

6 % Preisanpassung seit 01.08.2018 bereits eingerechnet
Bitte weitere 9% Preisanpassung ab 01.02.2022 einberechnen.

ROYAL-R (Serie 32980900)

Garnitur mit hochwertiger Nylon-Unterkonstruktion, Verbundrosetten, Hochhaltefeder, für hohe Beanspruchung!
Das patentierte Beschlagsystem.
Geprüft nach EN 1906 Gebrauchskategorie 3, EN 1634-2.

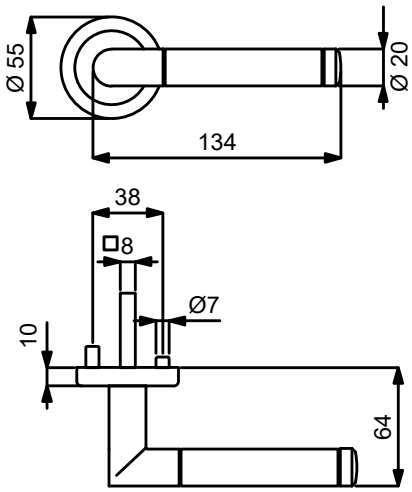

PZ WC Knopf

Modelle mit Stift ZT 8 (8,5/8) mm, WC-Riegel 8 (7) mm

Prüfqualität	**GK3**	
Zimmertürgarnituren		
Ausführung	Messing-pol./sat.	€/GRT
BB	**(82) / 32.98.0900**	**62,50**
PZ	**(82) / 32.98.0910**	**62,50**
WC	**(82) / 32.98.0950**	**78,40**
Wohnungseingangsgarnituren mit Knopf/Drücker		
Ausführung	Messing-pol./sat.	€/GRT
PZ DIN rechts	**(82) / 32.98.0920**	**83,70**
PZ DIN links	**(82) / 32.98.0930**	**83,70**
Feuerschutzgarnituren Ö-Norm mit 8,5/8 mm Stift TS 37-42 mm		
Ausführung	Messing-pol./sat.	€/GRT
Drücker/Drücker	**82.98.0910FS**	**83,70**
Knopf/Dr. DIN re.	**82.98.0920FS**	**104,90**
Knopf/Dr. DIN li.	**82.98.0930FS**	**104,90**
Garnituren für Türen inkl. Drückerrosetten, ohne Schlüsselrosetten		
Ausführung	Messing-pol./sat.	€/GRT
Paar mit Rosette	**(82) / 32.98.2770**	**57,20**
Halbgarnituren für Zimmertüren (ohne Stift)		
Ausführung	Messing-pol./sat.	€/GRT
BB DIN rechts	**32.98.0960**	**31,80**
BB DIN links	**32.98.0970**	**31,80**
Halbgarnituren für Haustüren, mit Metallunterkonstruktion, ohne Hochhaltefeder und Stift		
Ausführung	Messing-pol./sat.	€/GRT
PZ DIN re./li.	**32.98.2780**	**58,30**
Ganzglastür-Drückerpaar		
Ausführung	Messing-pol./sat.	€/PR
Drückerpaar	**32.98.0980**	**44,50**
Drückerlochteil Basic		
Ausführung	Messing-pol./sat.	€/STK
Drückerlochteil re./li.	**32.98.0990**	**21,20**

Integrieren Sie die Basic Modelle in ein modernes System der Zutrittskontrolle!

Kombinieren Sie jede beliebige Basic Garnitur mit einem ÜLock-B Funk-Sicherheitsschloss von Südmetall zu einem individuellen Zugangssystem. Somit lassen sich Türen unkompliziert mittels Fingerprint, RFID Karte, Funkhandsender und/oder PIN-Code öffnen. Nähere Infos finden Sie im Schließsysteme Prospekt. Jetzt kostenlos anfordern Art.Nr. 36.06.4766

ACHTUNG UNTERSCHIEDLICHE NORMEN - SO BESTELLEN SIE RICHTIG:
D-Norm Bestellung: Artikelnummer ohne Zahl in Klammern.
Ö-Norm Bestellung: Die ersten beiden Stellen der Artikelnummer D-Norm gegen die Zahl in Klammern austauschen.

ROYAL-LS (Serie 32986300)

Garnitur mit stabiler Metallkonstruktion, sichtbar verschraubt, mit Hochhaltefeder, für hohe Beanspruchung!
Das patentierte Beschlagsystem.
Geprüft nach EN 1906 Gebrauchskategorie 3, EN 1634-2.

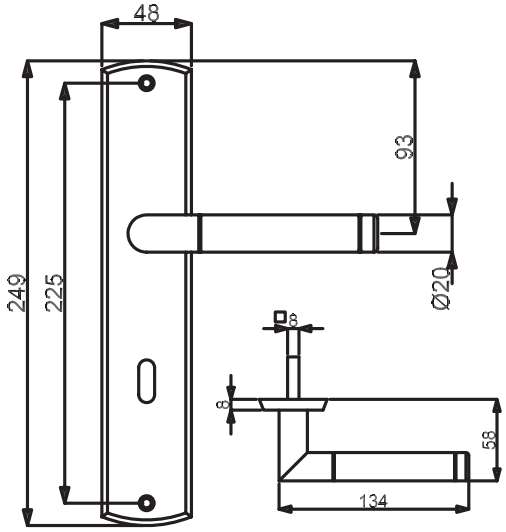

VARIOSTAR BASIC

PZ

WC

Knopf

Modelle mit Stift ZT 8 (8,5/8) mm, WC-Riegel 8 (7) mm

Prüfqualität	**GK3**			
Zimmertürgarnituren				
Ausführung	Messing-pol./sat.	€/GRT	Ef-pol./Ef-sat.	€/GRT
BB	**(82) / 32.98.6300**	**64,70**	**(82) / 32.98.8200**	**64,70**
PZ	**(82) / 32.98.6310**	**64,70**	**(82) / 32.98.8210**	**64,70**
WC	**(82) / 32.98.6340**	**80,60**	**(82) / 32.98.8240**	**80,60**
Wohnungseingangsgarnituren mit Knopf/Drücker				
Ausführung	Messing-pol./sat.	€/GRT	Ef-pol./Ef-sat.	€/GRT
PZ DIN rechts	**(82) / 32.98.6320**	**85,90**	**(82) / 32.98.8220**	**85,90**
PZ DIN links	**(82) / 32.98.6330**	**85,90**	**(82) / 32.98.8230**	**85,90**
Feuerschutzgarnituren Ö-Norm mit 8,5/8 mm Stift TS 37-42 mm				
Ausführung	Messing-pol./sat.	€/GRT	Ef-pol./Ef-sat.	€/GRT
Drücker/Drücker	**82.98.6310FS**	**85,90**	**82.98.8210FS**	**85,90**
Knopf/Dr. DIN re.	**82.98.6320FS**	**107,10**	**82.98.8220FS**	**107,10**
Knopf/Dr. DIN li.	**82.98.6330FS**	**107,10**	**82.98.8230FS**	**107,10**
Halbgarnituren für Zimmertüren (ohne Stift)				
Ausführung	Messing-pol./sat.	€/GRT	Ef-pol./Ef-sat.	€/GRT
BB DIN rechts	**(82) / 32.98.6350**	**32,90**	**(82) / 32.98.8250**	**32,90**
BB DIN links	**(82) / 32.98.6360**	**32,90**	**(82) / 32.98.8260**	**32,90**
Ganzglastür-Drückerpaar				
Ausführung	Messing-pol./sat.	€/PR	Ef-pol./Ef-sat.	€/PR
Drückerpaar	**32.98.0980**	**44,50**	**32.98.0880**	**44,50**
Drückerlochteil Basic				
Ausführung	Messing-pol./sat.	€/STK	Ef-pol./Ef-sat.	€/STK
Drückerlochteil re./li.	**32.98.0990**	**21,20**	**32.98.0890**	**21,20**

Die Renovierungsgarnitur!

Das größere Langschild überdeckt die Gebrauchsspuren des alten Schildes - dadurch kann eine aufwendige Bearbeitung der Türe entfallen.

6 % Preisanpassung seit 01.08.2018 bereits eingerechnet
Bitte weitere 9% Preisanpassung ab 01.02.2022 einberechnen.

RONNY-LS (Serie 32988600)

Garnitur mit stabiler Metallkonstruktion, sichtbar verschraubt, mit Hochhaltefeder, für hohe Beanspruchung!
Das patentierte Beschlagsystem.
Geprüft nach EN 1906 Gebrauchskategorie 3, EN 1634-2.

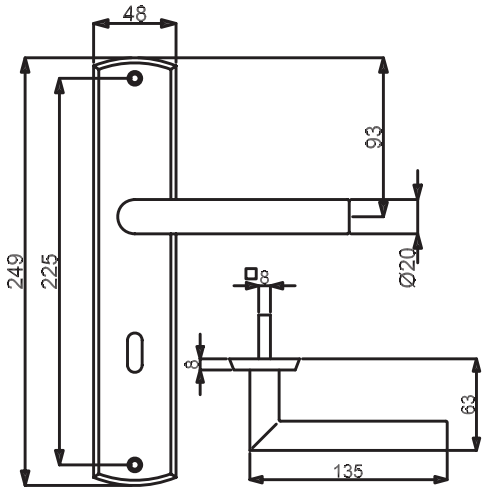

VARIOSTAR BASIC

Modelle mit Stift ZT 8 (8,5/8) mm, WC-Riegel 8 (7) mm

PZ

WC

Knopf

Prüfqualität	**GK3**	
Zimmertürgarnituren		
Ausführung	Ef-pol./Ef-sat.	€/GRT
BB	**(82) / 32.98.8600**	**54,10**
PZ	**(82) / 32.98.8610**	**54,10**
WC	**(82) / 32.98.8640**	**70,00**
Wohnungseingangsgarnituren mit Knopf/Drücker		
Ausführung	Ef-pol./Ef-sat.	€/GRT
PZ DIN rechts	**(82) / 32.98.8620**	**75,30**
PZ DIN links	**(82) / 32.98.8630**	**75,30**
Feuerschutzgarnituren Ö-Norm mit 8,5/8 mm Stift TS 37-42 mm		
Ausführung	Ef-pol./Ef-sat.	€/GRT
Drücker/Drücker	**82.98.8610FS**	**75,30**
Knopf/Dr. DIN re.	**82.98.8620FS**	**96,50**
Knopf/Dr. DIN li.	**82.98.8630FS**	**96,50**
Halbgarnituren für Zimmertüren (ohne Stift)		
Ausführung	Ef-pol./Ef-sat.	€/GRT
BB DIN rechts	**(82) / 32.98.8650**	**27,60**
BB DIN links	**(82) / 32.98.8660**	**27,60**
Ganzglastür-Drückerpaar		
Ausführung	Ef-pol./Ef-sat.	€/PR
	32.84.0690	**27,60**
Drückerlochteil Basic		
Ausführung	Ef-pol./Ef-sat.	€/STK
Drückerlochteil re./li.	**32.84.0680**	**12,70**

Die Renovierungsgarnitur!

Das größere Langschild überdeckt die Gebrauchsspuren des alten Schildes - dadurch kann eine aufwendige Bearbeitung der Türe entfallen.

ACHTUNG UNTERSCHIEDLICHE NORMEN - SO BESTELLEN SIE RICHTIG:
D-Norm Bestellung: Artikelnummer ohne Zahl in Klammern.
Ö-Norm Bestellung: Die ersten beiden Stellen der Artikelnummer D-Norm gegen die Zahl in Klammern austauschen.

SYBILLE-LS (Serie 32880010)

Garnitur mit stabiler Metallkonstruktion, sichtbar verschraubt, mit Hochhaltefeder, für hohe Beanspruchung!
Das patentierte Beschlagsystem.
Geprüft nach EN 1906 Gebrauchskategorie 3, EN 1634-2.

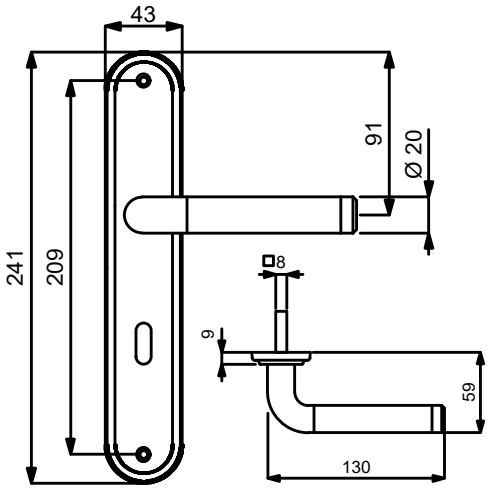

PZ

WC

Knopf

Modelle mit Stift ZT 8 (8,5/8) mm, WC-Riegel 8 (7) mm

Prüfqualität	**GK3**	
Zimmertürgarnituren		
Ausführung	Ef-pol./Ef-sat.	€/GRT
BB	**(82) / 32.88.0010**	**46,60**
PZ	**(82) / 32.88.0020**	**46,60**
WC	**(82) / 32.88.0050**	**62,50**
Wohnungseingangsgarnituren mit Knopf/Drücker		
Ausführung	Ef-pol./Ef-sat.	€/GRT
PZ DIN rechts	**(82) / 32.88.0030**	**67,80**
PZ DIN links	**(82) / 32.88.0040**	**67,80**
Feuerschutzgarnituren Ö-Norm mit 8,5/8 mm Stift TS 37-42 mm		
Ausführung	Ef-pol./Ef-sat.	€/GRT
Drücker/Drücker	**82.88.0020FS**	**67,80**
Knopf/Dr. DIN re.	**82.88.0030FS**	**89,00**
Knopf/Dr. DIN li.	**82.88.0040FS**	**89,00**
Halbgarnituren für Zimmertüren (ohne Stift)		
Ausführung	Ef-pol./Ef-sat.	€/GRT
BB DIN rechts	**(82) / 32.88.0060**	**23,30**
BB DIN links	**(82) / 32.88.0070**	**23,30**
Ganzglastür-Drückerpaar		
Ausführung	Ef-pol./Ef-sat.	€/PR
Drückerpaar	**32.88.0090**	**31,80**
Drückerlochteil Basic		
Ausführung	Ef-pol./Ef-sat.	€/STK
Drückerlochteil re./li.	**32.88.5850**	**14,80**

Das könnte Sie auch interessieren:

Passender Fenstergriff:
Seite 450

ZUBEHÖR
Rund um die Türe
ab Seite 620

GODZILLA

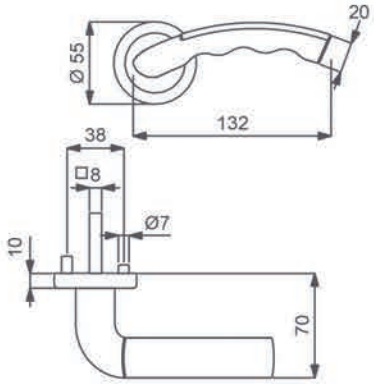

GODZILLA

ACHTUNG UNTERSCHIEDLICHE NORMEN - SO BESTELLEN SIE RICHTIG:
D-Norm Bestellung: Artikelnummer ohne Zahl in Klammern.
Ö-Norm Bestellung: Die ersten beiden Stellen der Artikelnummer D-Norm gegen die Zahl in Klammern austauschen.

GODZILLA-R (Serie 32511200)

Garnitur mit stabiler Metall-Unterkonstruktion, Dreh-Verbundrosetten, Hochhaltefeder, fest/drehbar gelagert-Schnellmontagesystem, *ohne Madenschraube, für höchste Beanspruchung! Das patentierte Beschlagsystem. Geprüft nach EN 1906 Gebrauchskategorie 3*/4, EN 1634-2.

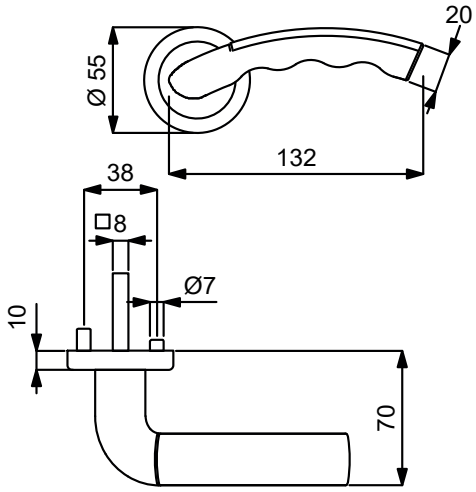

PZ

WC

Knopf

Modelle mit Stift ZT 8 (8,5/8) mm, WC-Riegel 8 (7) mm

Prüfqualität	GK3		GK4 Objektqualität	
Zimmertürgarnituren				
Ausführung	Chrom-pol./Ef-sat.	€/GRT	Chrom-pol./Ef-sat.	€/GRT
BB	**(82) / 32.51.1200**	**51,90**	**(82) / 32.54.1200**	**67,80**
PZ	**(82) / 32.51.1210**	**51,90**	**(82) / 32.54.1210**	**67,80**
WC	**(82) / 32.51.1240**	**67,80**	**(82) / 32.54.1240**	**83,70**
Wohnungseingangsgarnituren mit Knopf/Drücker				
Ausführung	Chrom-pol./Ef-sat.	€/GRT	Chrom-pol./Ef-sat.	€/GRT
PZ DIN rechts	**(82) / 32.51.1220**	**73,10**	**(82) / 32.54.1220**	**89,00**
PZ DIN links	**(82) / 32.51.1230**	**73,10**	**(82) / 32.54.1230**	**89,00**
Feuerschutzgarnituren mit 9/8 (8,5/8) mm Stift TS 47-56 (37-42) mm				
Ausführung	Chrom-pol./Ef-sat.	€/GRT	Chrom-pol./Ef-sat.	€/GRT
Drücker/Drücker	**-**	**-**	**(82) / 32.54.1210FS**	**89,00**
Knopf/Dr. DIN re.	**-**	**-**	**(82) / 32.54.1220FS**	**110,20**
Knopf/Dr. DIN li.	**-**	**-**	**(82) / 32.54.1230FS**	**110,20**
Garnituren für Türen inkl. Drückerrosetten, ohne Schlüsselrosetten				
Ausführung	Chrom-pol./Ef-sat.	€/GRT	Chrom-pol./Ef-sat.	€/GRT
Paar mit Rosette	**(82) / 32.51.1310**	**46,60**	**(82) / 32.54.1310**	**59,40**
Halbgarnituren für Zimmertüren (ohne Stift)				
Ausführung	Chrom-pol./Ef-sat.	€/GRT	Chrom-pol./Ef-sat.	€/GRT
BB DIN rechts	**32.51.1250**	**26,50**	**32.54.1250**	**33,90**
BB DIN links	**32.51.1260**	**26,50**	**32.54.1260**	**33,90**
Halbgarnituren für Haustüren, mit Metallunterkonstruktion (ohne Stift)				
Ausführung	Chrom-pol./Ef-sat.	€/GRT	Chrom-pol./Ef-sat.	€/GRT
PZ DIN rechts	**-**	**-**	**32.54.1270**	**37,10**
PZ DIN links	**-**	**-**	**32.54.1280**	**37,10**
Ganzglastür-Drückerpaar				
Ausführung	Chrom-pol./Ef-sat.	€/PR	Chrom-pol./Ef-sat.	€/PR
Drückerpaar	**32.96.6970**	**27,60**	**32.96.6970**	**27,60**
Drückerlochteil Basic				
Ausführung	Chrom-pol./Ef-sat.	€/STK	Chrom-pol./Ef-sat.	€/STK
Drückerlochteil re.	**32.96.6760**	**12,70**	**32.96.6760**	**12,70**
Drückerlochteil li.	**32.96.6770**	**12,70**	**32.96.6770**	**12,70**

6 % Preisanpassung seit 01.08.2018 bereits eingerechnet
Bitte weitere 9% Preisanpassung ab 01.02.2022 einberechnen.

GODZILLA POINT-R (Serie 32511400)

Garnitur mit stabiler Metall-Unterkonstruktion, Dreh-Verbundrosetten, Hochhaltefeder, fest/drehbar gelagert-Schnellmontagesystem, *ohne Madenschraube, für höchste Beanspruchung! Das patentierte Beschlagsystem. Geprüft nach EN 1906 Gebrauchskategorie 3*/4, EN 1634-2.

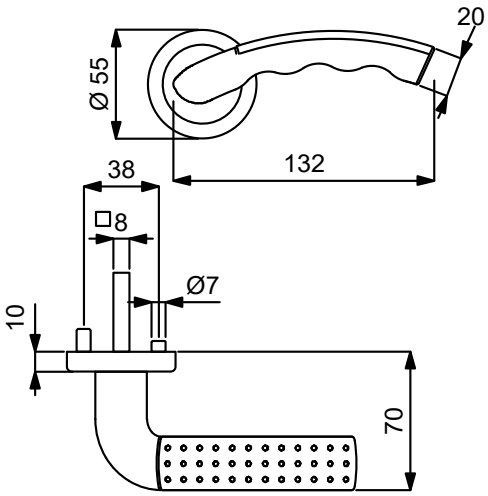

PZ WC Knopf

Modelle mit Stift ZT 8 (8,5/8) mm, WC-Riegel 8 (7) mm

Prüfqualität	GK3		GK4 Objektqualität	
Zimmertürgarnituren				
Ausführung	Chrom-pol./Ef-sat.	€/GRT	Chrom-pol./Ef-sat.	€/GRT
BB	**(82) / 32.51.1400**	**54,10**	**(82) / 32.54.1400**	**70,00**
PZ	**(82) / 32.51.1410**	**54,10**	**(82) / 32.54.1410**	**70,00**
WC	**(82) / 32.51.1440**	**70,00**	**(82) / 32.54.1440**	**85,90**
Wohnungseingangsgarnituren mit Knopf/Drücker				
Ausführung	Chrom-pol./Ef-sat.	€/GRT	Chrom-pol./Ef-sat.	€/GRT
PZ DIN rechts	**(82) / 32.51.1420**	**75,30**	**(82) / 32.54.1420**	**91,20**
PZ DIN links	**(82) / 32.51.1430**	**75,30**	**(82) / 32.54.1430**	**91,20**
Feuerschutzgarnituren mit 9/8 (8,5/8) mm Stift TS 47-56 (37-42) mm				
Ausführung	Chrom-pol./Ef-sat.	€/GRT	Chrom-pol./Ef-sat.	€/GRT
Drücker/Drücker	**-**	**-**	**(82) / 32.54.1410FS**	**91,20**
Knopf/Dr. DIN re.	**-**	**-**	**(82) / 32.54.1420FS**	**112,40**
Knopf/Dr. DIN li.	**-**	**-**	**(82) / 32.54.1430FS**	**112,40**
Garnituren für Türen inkl. Drückerrosetten, ohne Schlüsselrosetten				
Ausführung	Chrom-pol./Ef-sat.	€/GRT	Chrom-pol./Ef-sat.	€/GRT
Paar mit Rosette	**(82) / 32.51.1510**	**48,80**	**(82) / 32.54.1510**	**61,50**
Halbgarnituren für Zimmertüren (ohne Stift)				
Ausführung	Chrom-pol./Ef-sat.	€/GRT	Chrom-pol./Ef-sat.	€/GRT
BB DIN rechts	**32.51.1450**	**27,60**	**32.54.1450**	**35,00**
BB DIN links	**32.51.1460**	**27,60**	**32.54.1460**	**35,00**
Halbgarnituren für Haustüren, mit Metallunterkonstruktion (ohne Stift)				
Ausführung	Chrom-pol./Ef-sat.	€/GRT	Chrom-pol./Ef-sat.	€/GRT
PZ DIN rechts	**-**	**-**	**32.54.1470**	**38,20**
PZ DIN links	**-**	**-**	**32.54.1480**	**38,20**
Ganzglastür-Drückerpaar				
Ausführung	Chrom-pol./Ef-sat.	€/PR	Chrom-pol./Ef-sat.	€/PR
Drückerpaar	**32.96.6870**	**27,60**	**32.96.6870**	**27,60**
Drückerlochteil Basic				
Ausführung	Chrom-pol./Ef-sat.	€/STK	Chrom-pol./Ef-sat.	€/STK
Drückerlochteil re.	**32.96.6560**	**12,70**	**32.96.6560**	**12,70**
Drückerlochteil li.	**32.96.6570**	**12,70**	**32.96.6570**	**12,70**

ACHTUNG UNTERSCHIEDLICHE NORMEN - SO BESTELLEN SIE RICHTIG:
D-Norm Bestellung: Artikelnummer ohne Zahl in Klammern.
Ö-Norm Bestellung: Die ersten beiden Stellen der Artikelnummer D-Norm gegen die Zahl in Klammern austauschen.

MIRIAM-R (Serie 32512000)

Garnitur mit stabiler Metall-Unterkonstruktion, Dreh-Verbundrosetten, Hochhaltefeder, fest/drehbar gelagert-Schnellmontagesystem, ohne Madenschraube, für hohe Beanspruchung! Das patentierte Beschlagssystem. Geprüft nach EN 1906 Gebrauchskategorie 3.

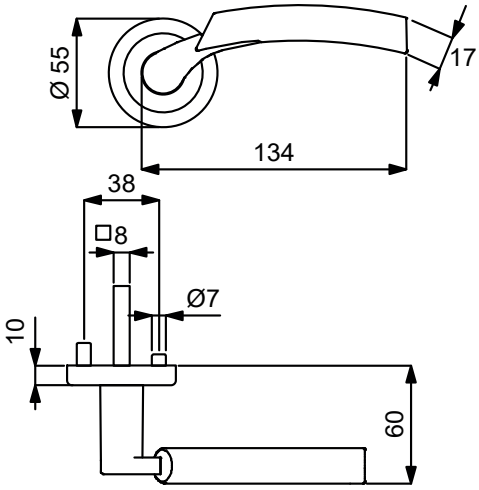

PZ WC Knopf

Modelle mit Stift ZT 8 (8,5/8) mm, WC-Riegel 8 (7) mm

Prüfqualität	**GK3**	
Zimmertürgarnituren		
Ausführung	Chrom-pol./Ef-sat.	€/GRT
BB	**(82) / 32.51.2000**	**73,10**
PZ	**(82) / 32.51.2010**	**73,10**
WC	**(82) / 32.51.2040**	**89,00**
Wohnungseingangsgarnituren mit Knopf/Drücker		
Ausführung	Chrom-pol./Ef-sat.	€/GRT
PZ DIN rechts	**(82) / 32.51.2020**	**94,30**
PZ DIN links	**(82) / 32.51.2030**	**94,30**
Garnituren für Türen inkl. Drückerrosetten, ohne Schlüsselrosetten		
Ausführung	Chrom-pol./Ef-sat.	€/GRT
Paar mit Rosette	**(82) / 32.51.2110**	**67,80**
Halbgarnituren für Zimmertüren (ohne Stift)		
Ausführung	Chrom-pol./Ef-sat.	€/GRT
BB DIN rechts	**32.51.2050**	**37,10**
BB DIN links	**32.51.2060**	**37,10**
Halbgarnituren für Haustüren, mit Metallunterkonstruktion (ohne Stift)		
Ausführung	Chrom-pol./Ef-sat.	€/GRT
PZ DIN rechts	**32.54.2070**	**40,30**
PZ DIN links	**32.54.2080**	**40,30**
Ganzglastür-Drückerpaar		
Ausführung	Chrom-pol./Ef-sat.	€/PR
Drückerpaar	**32.85.2190**	**53,00**
Drückerlochteil Basic		
Ausführung	Chrom-pol./Ef-sat.	€/STK
Drückerlochteil re.	**32.85.7660**	**25,40**
Drückerlochteil li.	**32.85.7670**	**25,40**

6 % Preisanpassung seit 01.08.2018 bereits eingerechnet
Bitte weitere 9% Preisanpassung ab 01.02.2022 einberechnen.

NATHALIE-R (Serie 32512200)

Garnitur mit stabiler Metall-Unterkonstruktion, Dreh-Verbundrosetten, Hochhaltefeder, fest/drehbar gelagert-Schnellmontagesystem, *ohne Madenschraube, für höchste Beanspruchung! Das patentierte Beschlagsystem. Geprüft nach EN 1906 Gebrauchskategorie 3*/4, EN 1634-2.

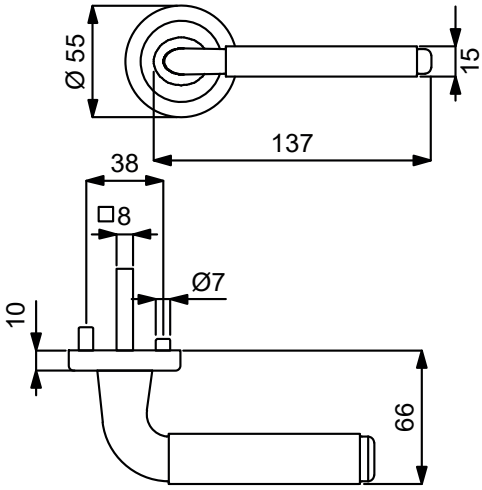

PZ WC Knopf

Modelle mit Stift ZT 8 (8,5/8) mm, WC-Riegel 8 (7) mm

Prüfqualität	GK3		GK4 Objektqualität	
Zimmertürgarnituren				
Ausführung	Chrom-pol./Ef-sat.	€/GRT	Chrom-pol./Ef-sat.	€/GRT
BB	**(82) / 32.51.2200**	**62,50**	**(82) / 32.54.2200**	**78,40**
PZ	**(82) / 32.51.2210**	**62,50**	**(82) / 32.54.2210**	**78,40**
WC	**(82) / 32.51.2240**	**78,40**	**(82) / 32.54.2240**	**94,30**
Wohnungseingangsgarnituren mit Knopf/Drücker				
Ausführung	Chrom-pol./Ef-sat.	€/GRT	Chrom-pol./Ef-sat.	€/GRT
PZ DIN rechts	**(82) / 32.51.2220**	**83,70**	**(82) / 32.54.2220**	**99,60**
PZ DIN links	**(82) / 32.51.2230**	**83,70**	**(82) / 32.54.2230**	**99,60**
Feuerschutzgarnituren mit 9/8 (8,5/8) mm Stift TS 47-56 (37-42) mm				
Ausführung	Chrom-pol./Ef-sat.	€/GRT	Chrom-pol./Ef-sat.	€/GRT
Drücker/Drücker	-	-	**(82) / 32.54.2210FS**	**99,60**
Knopf/Dr. DIN re.	-	-	**(82) / 32.54.2220FS**	**120,80**
Knopf/Dr. DIN li.	-	-	**(82) / 32.54.2230FS**	**120,80**
Garnituren für Türen inkl. Drückerrosetten, ohne Schlüsselrosetten				
Ausführung	Chrom-pol./Ef-sat.	€/GRT	Chrom-pol./Ef-sat.	€/GRT
Paar mit Rosette	**(82) / 32.51.2310**	**57,20**	**(82) / 32.54.2310**	**70,00**
Halbgarnituren für Zimmertüren (ohne Stift)				
Ausführung	Chrom-pol./Ef-sat.	€/GRT	Chrom-pol./Ef-sat.	€/GRT
BB DIN rechts	**32.51.2250**	**31,80**	**32.54.2250**	**39,20**
BB DIN links	**32.51.2260**	**31,80**	**32.54.2260**	**39,20**
Halbgarnituren für Haustüren, mit Metallunterkonstruktion (ohne Stift)				
Ausführung	Chrom-pol./Ef-sat.	€/GRT	Chrom-pol./Ef-sat.	€/GRT
PZ DIN rechts	-	-	**32.54.2270**	**42,40**
PZ DIN links	-	-	**32.54.2280**	**42,40**
Ganzglastür-Drückerpaar				
Ausführung	Chrom-pol./Ef-sat.	€/PR	Chrom-pol./Ef-sat.	€/PR
Drückerpaar	**32.96.4790**	**33,90**	**32.96.4790**	**33,90**
Drückerlochteil Basic				
Ausführung	Chrom-pol./Ef-sat.	€/STK	Chrom-pol./Ef-sat.	€/STK
Drückerlochteil re./li.	**32.96.6460**	**15,90**	**32.96.6460**	**15,90**

Das könnte Sie auch interessieren:

Passender Schutzbeschlag:
Seite 382

Passender Fenstergriff:
Seite 465

ACHTUNG UNTERSCHIEDLICHE NORMEN - SO BESTELLEN SIE RICHTIG:
D-Norm Bestellung: Artikelnummer ohne Zahl in Klammern.
Ö-Norm Bestellung: Die ersten beiden Stellen der Artikelnummer D-Norm gegen die Zahl in Klammern austauschen.

NATHALIE-LS (Serie 32967930)

Garnitur mit stabiler Metallkonstruktion, sichtbar verschraubt, mit Hochhaltefeder, für hohe Beanspruchung!
Das patentierte Beschlagsystem.
Geprüft nach EN 1906 Gebrauchskategorie 3, EN 1634-2.

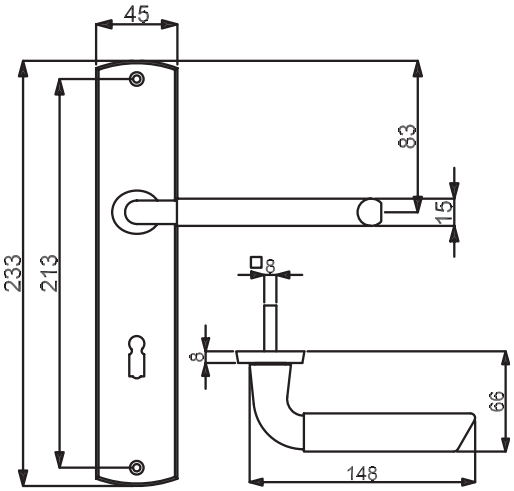

PZ

WC

Knopf

Modelle mit Stift ZT 8 (8,5/8) mm, WC-Riegel 8 (7) mm

Prüfqualität	**GK3**	
Zimmertürgarnituren		
Ausführung	Chrom-pol./Ef-sat.	€/GRT
BB	**(82) / 32.96.7930**	**57,20**
PZ	**(82) / 32.96.7940**	**57,20**
WC	**(82) / 32.96.7970**	**73,10**
Wohnungseingangsgarnituren mit Knopf/Drücker		
Ausführung	Chrom-pol./Ef-sat.	€/GRT
PZ DIN rechts	**(82) / 32.96.7950**	**78,40**
PZ DIN links	**(82) / 32.96.7960**	**78,40**
Feuerschutzgarnituren Ö-Norm mit 8,5/8 mm Stift TS 37-42 mm		
Ausführung	Chrom-pol./Ef-sat.	€/GRT
Drücker/Drücker	**82.96.7940FS**	**78,40**
Knopf/Dr. DIN re.	**82.96.7950FS**	**99,60**
Knopf/Dr. DIN li.	**82.96.7960FS**	**99,60**
Halbgarnituren für Zimmertüren (ohne Stift)		
Ausführung	Chrom-pol./Ef-sat.	€/GRT
BB DIN rechts	**(82) / 32.96.7980**	**28,60**
BB DIN links	**(82) / 32.96.7990**	**28,60**
Ganzglastür-Drückerpaar		
Ausführung	Chrom-pol./Ef-sat.	€/PR
Drückerpaar	**32.96.4790**	**33,90**
Drückerlochteil Basic		
Ausführung	Chrom-pol./Ef-sat.	€/STK
Drückerlochteil re./li.	**32.96.6460**	**15,90**

Das könnte Sie auch interessieren:

ZUBEHÖR
Rund um die Türe
ab Seite 620

6 % Preisanpassung seit 01.08.2018 bereits eingerechnet
Bitte weitere 9% Preisanpassung ab 01.02.2022 einberechnen.

QUEEN-R (Serie 32980210)

Garnitur mit hochwertiger Nylon-Unterkonstruktion, Verbundrosetten, Hochhaltefeder, für hohe Beanspruchung!
Das patentierte Beschlagsystem.
Geprüft nach EN 1906 Gebrauchskategorie 3, EN 1634-2.

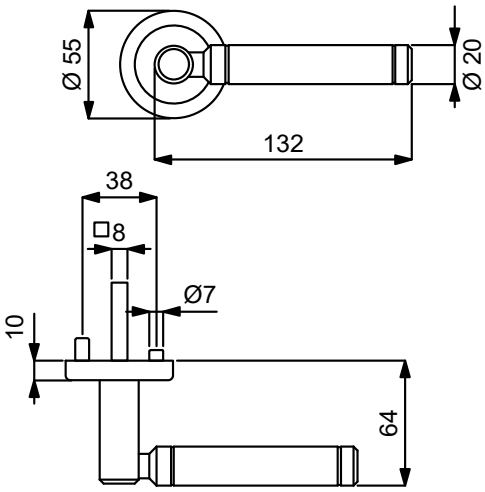

VARIOSTAR BASIC

Modelle mit Stift ZT 8 (8,5/8) mm, WC-Riegel 8 (7) mm

PZ

WC

Knopf

Prüfqualität	**GK3**	
Zimmertürgarnituren		
Ausführung	Messing-pol./sat.	€/GRT
BB	**(82) / 32.98.0210**	**58,30**
PZ	**(82) / 32.98.0220**	**58,30**
WC	**(82) / 32.98.0300**	**74,20**
Wohnungseingangsgarnituren mit Knopf/Drücker		
Ausführung	Messing-pol./sat.	€/GRT
PZ DIN rechts	**(82) / 32.98.0230**	**79,50**
PZ DIN links	**(82) / 32.98.0240**	**79,50**
Feuerschutzgarnituren Ö-Norm mit 8,5/8 mm Stift TS 37-42 mm		
Ausführung	Messing-pol./sat.	€/GRT
Drücker/Drücker	**82.98.0220FS**	**79,50**
Knopf/Dr. DIN re.	**82.98.0230FS**	**100,70**
Knopf/Dr. DIN li.	**82.98.0240FS**	**100,70**
Garnituren für Türen inkl. Drückerrosetten, ohne Schlüsselrosetten		
Ausführung	Messing-pol./sat.	€/GRT
Paar mit Rosette	**(82) / 32.98.0250**	**53,00**
Halbgarnituren für Zimmertüren (ohne Stift)		
Ausführung	Messing-pol./sat.	€/GRT
BB DIN rechts	**32.98.0260**	**29,70**
BB DIN links	**32.98.0270**	**29,70**
Halbgarnituren für Haustüren, mit Metallunterkonstruktion, ohne Hochhaltefeder und Stift		
Ausführung	Messing-pol./sat.	€/GRT
PZ DIN re./li.	**32.98.0690**	**54,10**
Ganzglastür-Drückerpaar		
Ausführung	Messing-pol./sat.	€/PR
Drückerpaar	**32.98.0280**	**40,30**
Drückerlochteil Basic		
Ausführung	Messing-pol./sat.	€/STK
Drückerlochteil re./li.	**32.98.0290**	**19,10**

Das könnte Sie auch interessieren:

Passender Fenstergriff:
Seite 465

ZUBEHÖR
Rund um die Türe
ab Seite 620

ACHTUNG UNTERSCHIEDLICHE NORMEN - SO BESTELLEN SIE RICHTIG:
D-Norm Bestellung: Artikelnummer ohne Zahl in Klammern.
Ö-Norm Bestellung: Die ersten beiden Stellen der Artikelnummer D-Norm gegen die Zahl in Klammern austauschen.

QUEEN-LS (Serie 32962840)

Garnitur mit stabiler Metallkonstruktion, sichtbar verschraubt, mit Hochhaltefeder, für hohe Beanspruchung!
Das patentierte Beschlagsystem.
Geprüft nach EN 1906 Gebrauchskategorie 3, EN 1634-2.

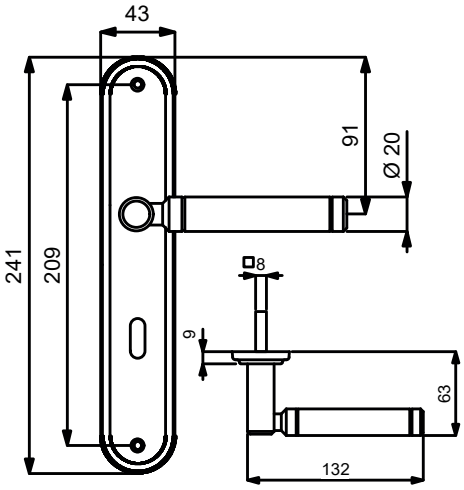

PZ

WC

Knopf

Modelle mit Stift ZT 8 (8,5/8) mm, WC-Riegel 8 (7) mm

Prüfqualität	**GK3**	
Zimmertürgarnituren		
Ausführung	Messing-pol./sat.	€/GRT
BB	**(82) / 32.96.2840**	**61,50**
PZ	**(82) / 32.96.2850**	**61,50**
WC	**(82) / 32.96.2880**	**77,40**
Wohnungseingangsgarnituren mit Knopf/Drücker		
Ausführung	Messing-pol./sat.	€/GRT
PZ DIN rechts	**(82) / 32.96.2860**	**82,70**
PZ DIN links	**(82) / 32.96.2870**	**82,70**
Feuerschutzgarnituren Ö-Norm mit 8,5/8 mm Stift TS 37-42 mm		
Ausführung	Messing-pol./sat.	€/GRT
Drücker/Drücker	**82.96.2850FS**	**82,70**
Knopf/Dr. DIN re.	**82.96.2860FS**	**103,90**
Knopf/Dr. DIN li.	**82.96.2870FS**	**103,90**
Halbgarnituren für Zimmertüren (ohne Stift)		
Ausführung	Messing-pol./sat.	€/GRT
BB DIN rechts	**(82) / 32.96.2890**	**30,70**
BB DIN links	**(82) / 32.96.3050**	**30,70**
Ganzglastür-Drückerpaar		
Ausführung	Messing-pol./sat.	€/PR
Drückerpaar	**32.98.0280**	**40,30**
Drückerlochteil Basic		
Ausführung	Messing-pol./sat.	€/STK
Drückerlochteil re./li.	**32.98.0290**	**19,10**

6 % Preisanpassung seit 01.08.2018 bereits eingerechnet
Bitte weitere 9% Preisanpassung ab 01.02.2022 einberechnen.

ARENA-R (Serie 32526600)

Garnitur mit stabiler Metall-Unterkonstruktion, Dreh-Verbundrosetten, Hochhaltefeder, fest/drehbar gelagert-Schnellmontagesystem, *ohne Madenschraube, für höchste Beanspruchung! Das patentierte Beschlagsystem. Geprüft nach EN 1906 Gebrauchskategorie 3*/4, EN 1634-2.

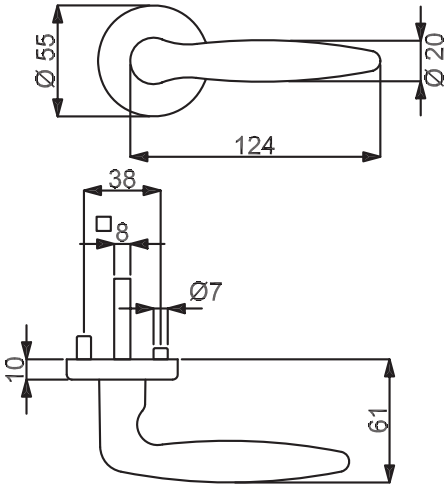

PZ WC Knopf

Modelle mit Stift ZT 8 (8,5/8) mm, WC-Riegel 8 (7) mm

Prüfqualität	GK3				GK4		Objektqualität	
Zimmertürgarnituren								
Ausführung	Messing-pol.	€/GRT	Robusta Gold-pol.	€/GRT	Messing-pol.	€/GRT	Robusta Gold-pol.	€/GRT
BB	**(82) / 32.52.6600**	**54,10**	**(82) / 32.51.2600**	**84,80**	**(82) / 32.56.6600**	**70,00**	**(82) / 32.54.2600**	**100,70**
PZ	**(82) / 32.52.6610**	**54,10**	**(82) / 32.51.2610**	**84,80**	**(82) / 32.56.6610**	**70,00**	**(82) / 32.54.2610**	**100,70**
WC	**(82) / 32.52.6640**	**70,00**	**(82) / 32.51.2640**	**100,70**	**(82) / 32.56.6640**	**85,90**	**(82) / 32.54.2640**	**116,60**
Wohnungseingangsgarnituren mit Knopf/Drücker								
Ausführung	Messing-pol.	€/GRT	Robusta Gold-pol.	€/GRT	Messing-pol.	€/GRT	Robusta Gold-pol.	€/GRT
PZ DIN rechts	**(82) / 32.52.6620**	**75,30**	**(82) / 32.51.2620**	**106,00**	**(82) / 32.56.6620**	**91,20**	**(82) / 32.54.2620**	**121,90**
PZ DIN links	**(82) / 32.52.6630**	**75,30**	**(82) / 32.51.2630**	**106,00**	**(82) / 32.56.6630**	**91,20**	**(82) / 32.54.2630**	**121,90**
Feuerschutzgarnituren mit 9/8 (8,5/8) mm Stift TS 47-56 (37-42) mm								
Ausführung	Messing-pol.	€/GRT	Robusta Gold-pol.	€/GRT	Messing-pol.	€/GRT	Robusta Gold-pol.	€/GRT
Drücker/Drücker	-	-	-	-	**(82) / 32.56.6610FS**	**91,20**	**(82) / 32.54.2610FS**	**121,90**
Knopf/Dr. DIN re.	-	-	-	-	**(82) / 32.56.6620FS**	**112,40**	**(82) / 32.54.2620FS**	**143,10**
Knopf/Dr. DIN li.	-	-	-	-	**(82) / 32.56.6630FS**	**112,40**	**(82) / 32.54.2630FS**	**143,10**
Garnituren für Türen inkl. Drückerrosetten, ohne Schlüsselrosetten								
Ausführung	Messing-pol.	€/GRT	Robusta Gold-pol.	€/GRT	Messing-pol.	€/GRT	Robusta Gold-pol.	€/GRT
Paar mit Rosette	**(82) / 32.52.6650**	**48,80**	**(82) / 32.51.2790**	**79,50**	**(82) / 32.56.6650**	**61,50**	**(82) / 32.54.2790**	**92,20**
Halbgarnituren für Zimmertüren (ohne Stift)								
Ausführung	Messing-pol.	€/GRT	Robusta Gold-pol.	€/GRT	Messing-pol.	€/GRT	Robusta Gold-pol.	€/GRT
BB DIN rechts	**32.52.6660**	**27,60**	**32.51.2750**	**42,40**	**32.56.6660**	**35,00**	**32.54.2750**	**50,90**
BB DIN links	**32.52.6670**	**27,60**	**32.51.2760**	**42,40**	**32.56.6670**	**35,00**	**32.54.2760**	**50,90**
Halbgarnituren für Haustüren, mit Metallunterkonstruktion (ohne Stift)								
Ausführung	Messing-pol.	€/GRT	Robusta Gold-pol.	€/GRT	Messing-pol.	€/GRT	Robusta Gold-pol.	€/GRT
PZ DIN rechts	-	-	-	-	**32.56.6680**	**38,20**	**32.54.2770**	**54,10**
PZ DIN links	-	-	-	-	**32.56.6690**	**38,20**	**32.54.2780**	**54,10**
Ganzglastür-Drückerpaar								
Ausführung	Messing-pol.	€/PR	Robusta Gold-pol.	€/PR	Messing-pol.	€/PR	Robusta Gold-pol.	€/PR
Drückerpaar	**32.97.2150**	**25,40**	**32.97.2550**	**44,50**	**32.97.2150**	**25,40**	**32.97.2550**	**44,50**
Drückerlochteil Basic								
Ausführung	Messing-pol.	€/STK	Robusta Gold-pol.	€/STK	Messing-pol.	€/STK	Robusta Gold-pol.	€/STK
Drückerlochteil re./li.	**32.97.1600**	**11,70**	**32.97.1640**	**21,20**	**32.97.1600**	**11,70**	**32.97.1640**	**21,20**

ACHTUNG UNTERSCHIEDLICHE NORMEN - SO BESTELLEN SIE RICHTIG:
D-Norm Bestellung: Artikelnummer ohne Zahl in Klammern.
Ö-Norm Bestellung: Die ersten beiden Stellen der Artikelnummer D-Norm gegen die Zahl in Klammern austauschen.

ARENA-R (Serie 32526600-1)

Garnitur mit stabiler Metall-Unterkonstruktion, Dreh-Verbundrosetten, Hochhaltefeder, fest/drehbar gelagert-Schnellmontagesystem, *ohne Madenschraube, für höchste Beanspruchung! Das patentierte Beschlagsystem. Geprüft nach EN 1906 Gebrauchskategorie 3*/4, EN 1634-2.

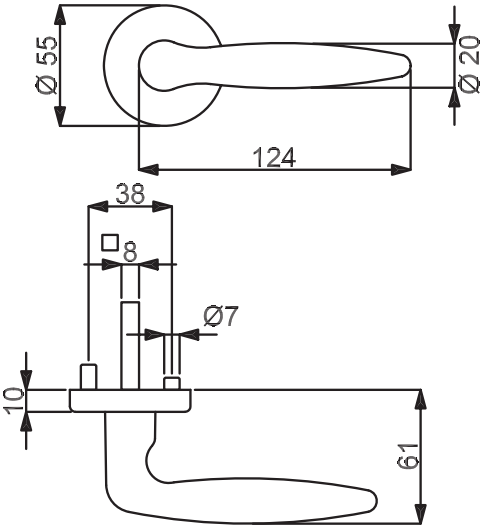

PZ

WC

Knopf

Modelle mit Stift ZT 8 (8,5/8) mm, WC-Riegel 8 (7) mm

Prüfqualität	**GK3**				**GK4**		**Objektqualität**	
Zimmertürgarnituren								
Ausführung	Chrom-sat.	€/GRT	Chrom-pol.	€/GRT	Chrom-sat.	€/GRT	Chrom-pol.	€/GRT
BB	**(82) / 32.51.2800**	**55,10**	**(82) / 32.51.9000**	**57,20**	**(82) / 32.54.2800**	**71,00**	**(82) / 32.54.9000**	**73,10**
PZ	**(82) / 32.51.2810**	**55,10**	**(82) / 32.51.9010**	**57,20**	**(82) / 32.54.2810**	**71,00**	**(82) / 32.54.9010**	**73,10**
WC	**(82) / 32.51.2840**	**71,00**	**(82) / 32.51.9040**	**73,10**	**(82) / 32.54.2840**	**86,90**	**(82) / 32.54.9040**	**89,00**
Wohnungseingangsgarnituren mit Knopf/Drücker								
Ausführung	Chrom-sat.	€/GRT	Chrom-pol.	€/GRT	Chrom-sat.	€/GRT	Chrom-pol.	€/GRT
PZ DIN rechts	**(82) / 32.51.2820**	**76,30**	**(82) / 32.51.9020**	**78,40**	**(82) / 32.54.2820**	**92,20**	**(82) / 32.54.9020**	**94,30**
PZ DIN links	**(82) / 32.51.2830**	**76,30**	**(82) / 32.51.9030**	**78,40**	**(82) / 32.54.2830**	**92,20**	**(82) / 32.54.9030**	**94,30**
Feuerschutzgarnituren mit 9/8 (8,5/8) mm Stift TS 47-56 (37-42) mm								
Ausführung	Chrom-sat.	€/GRT	Chrom-pol.	€/GRT	Chrom-sat.	€/GRT	Chrom-pol.	€/GRT
Drücker/Drücker	-	-	-	-	**(82) / 32.54.2810FS**	**92,20**	**(82) / 32.54.9010FS**	**94,30**
Knopf/Dr. DIN re.	-	-	-	-	**(82) / 32.54.2820FS**	**113,40**	**(82) / 32.54.9020FS**	**115,50**
Knopf/Dr. DIN li.	-	-	-	-	**(82) / 32.54.2830FS**	**113,40**	**(82) / 32.54.9030FS**	**115,50**
Garnituren für Türen inkl. Drückerrosetten, ohne Schlüsselrosetten								
Ausführung	Chrom-sat.	€/GRT	Chrom-pol.	€/GRT	Chrom-sat.	€/GRT	Chrom-pol.	€/GRT
Paar mit Rosette	**(82) / 32.51.2990**	**49,80**	**(82) / 32.51.9050**	**51,90**	**(82) / 32.54.2990**	**62,50**	**(82) / 32.54.9050**	**64,70**
Halbgarnituren für Zimmertüren (ohne Stift)								
Ausführung	Chrom-sat.	€/GRT	Chrom-pol.	€/GRT	Chrom-sat.	€/GRT	Chrom-pol.	€/GRT
BB DIN rechts	**32.51.2950**	**27,60**	**32.51.9060**	**28,60**	**32.54.2950**	**36,00**	**32.54.9060**	**37,10**
BB DIN links	**32.51.2960**	**27,60**	**32.51.9070**	**28,60**	**32.54.2960**	**36,00**	**32.54.9070**	**37,10**
Halbgarnituren für Haustüren, mit Metallunterkonstruktion (ohne Stift)								
Ausführung	Chrom-sat.	€/GRT	Chrom-pol.	€/GRT	Chrom-sat.	€/GRT	Chrom-pol.	€/GRT
PZ DIN rechts	-	-	-	-	**32.54.2970**	**39,20**	**32.54.9080**	**40,30**
PZ DIN links	-	-	-	-	**32.54.2980**	**39,20**	**32.54.9090**	**40,30**
Ganzglastür-Drückerpaar								
Ausführung	Chrom-sat.	€/PR	Chrom-pol.	€/PR	Chrom-sat.	€/PR	Chrom-pol.	€/PR
Drückerpaar	**32.97.2350**	**29,70**	**32.97.2450**	**29,70**	**32.97.2350**	**29,70**	**32.97.2450**	**29,70**
Drückerlochteil Basic								
Ausführung	Chrom-sat.	€/STK	Chrom-pol.	€/STK	Chrom-sat.	€/STK	Chrom-pol.	€/STK
Drückerlochteil re./li.	**32.97.1620**	**13,80**	**32.97.1630**	**13,80**	**32.97.1620**	**13,80**	**32.97.1630**	**13,80**

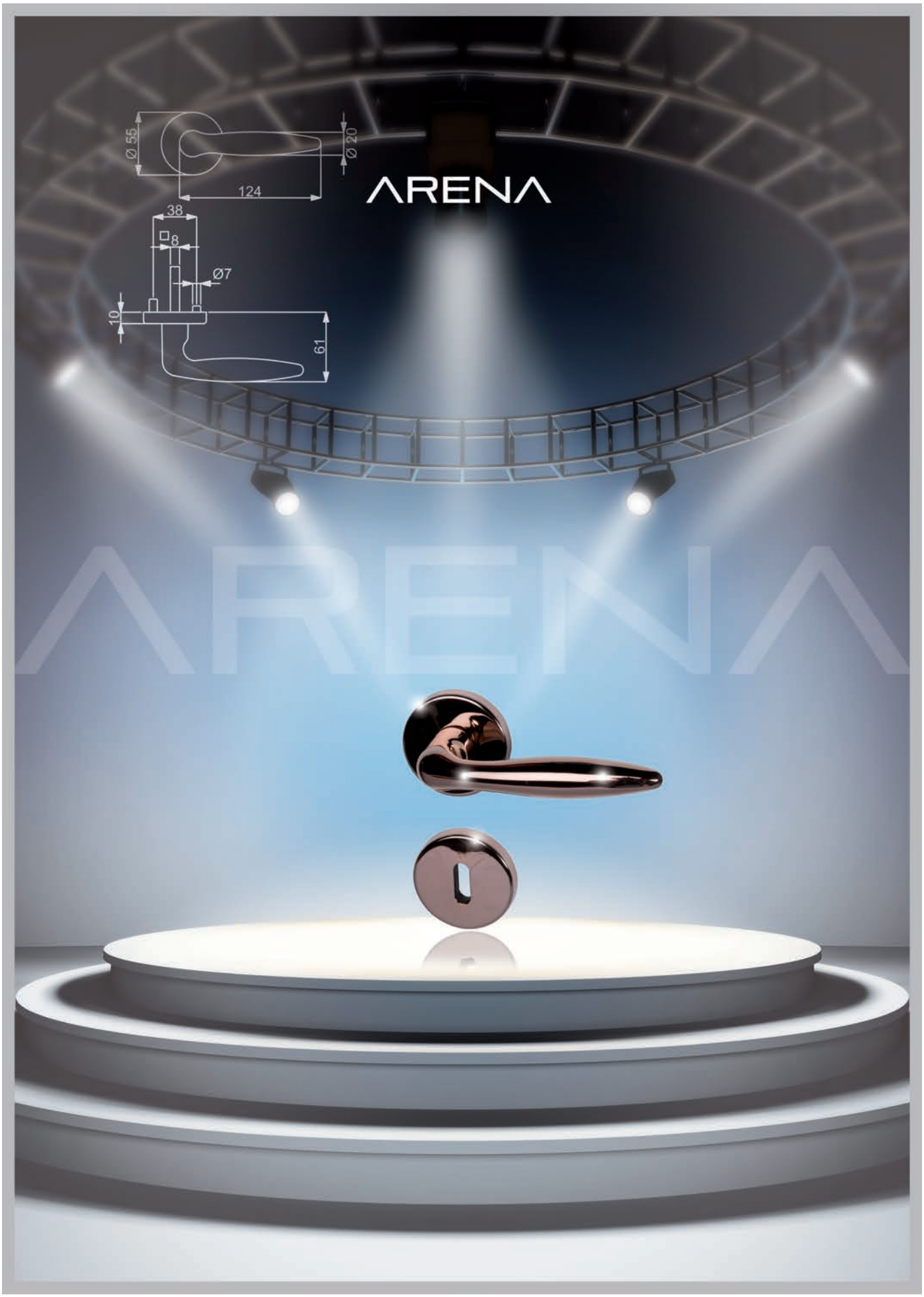

ACHTUNG UNTERSCHIEDLICHE NORMEN - SO BESTELLEN SIE RICHTIG:
D-Norm Bestellung: Artikelnummer ohne Zahl in Klammern.
Ö-Norm Bestellung: Die ersten beiden Stellen der Artikelnummer D-Norm gegen die Zahl in Klammern austauschen.

ARENA-R (Serie 32526600-2)

Garnitur mit stabiler Metall-Unterkonstruktion, Dreh-Verbundrosetten, Hochhaltefeder, fest/drehbar gelagert-Schnellmontagesystem, *ohne Madenschraube, für höchste Beanspruchung! Das patentierte Beschlagsystem. Geprüft nach EN 1906 Gebrauchskategorie 3*/4, EN 1634-2.

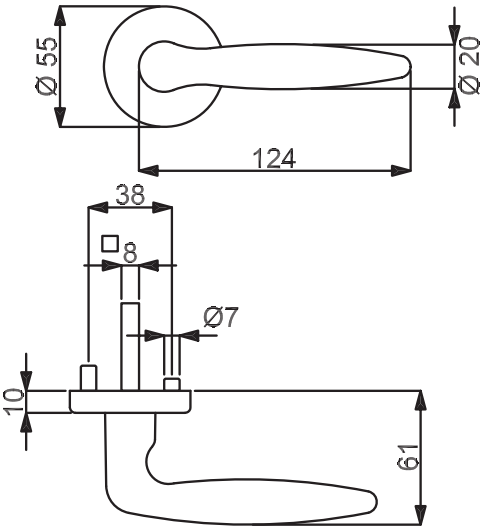

PZ

WC

Knopf

Modelle mit Stift ZT 8 (8,5/8) mm, WC-Riegel 8 (7) mm

Prüfqualität	**GK3**				**GK4**		**Objektqualität**	
Zimmertürgarnituren								
Ausführung	Robusta Kupfer-pol.	€/GRT	Robusta Kupfer-sat.	€/GRT	Robusta Kupfer-pol.	€/GRT	Robusta Kupfer-sat.	€/GRT
BB	**(82) / 32.51.8500**	**91,20**	**(82) / 32.51.8600**	**91,20**	**(82) / 32.54.8500**	**107,10**	**(82) / 32.54.8600**	**107,10**
PZ	**(82) / 32.51.8510**	**91,20**	**(82) / 32.51.8610**	**91,20**	**(82) / 32.54.8510**	**107,10**	**(82) / 32.54.8610**	**107,10**
WC	**(82) / 32.51.8540**	**107,10**	**(82) / 32.51.8640**	**107,10**	**(82) / 32.54.8540**	**123,00**	**(82) / 32.54.8640**	**123,00**
Wohnungseingangsgarnituren mit Knopf/Drücker								
Ausführung	Robusta Kupfer-pol.	€/GRT	Robusta Kupfer-sat.	€/GRT	Robusta Kupfer-pol.	€/GRT	Robusta Kupfer-sat.	€/GRT
PZ DIN rechts	**(82) / 32.51.8520**	**112,40**	**(82) / 32.51.8620**	**112,40**	**(82) / 32.54.8520**	**128,30**	**(82) / 32.54.8620**	**128,30**
PZ DIN links	**(82) / 32.51.8530**	**112,40**	**(82) / 32.51.8630**	**112,40**	**(82) / 32.54.8530**	**128,30**	**(82) / 32.54.8630**	**128,30**
Feuerschutzgarnituren mit 9/8 (8,5/8) mm Stift TS 47-56 (37-42) mm								
Ausführung	Robusta Kupfer-pol.	€/GRT	Robusta Kupfer-sat.	€/GRT	Robusta Kupfer-pol.	€/GRT	Robusta Kupfer-sat.	€/GRT
Drücker/Drücker	**-**	**-**	**-**	**-**	**(82) / 32.54.8510FS**	**128,30**	**(82) / 32.54.8610FS**	**128,30**
Knopf/Dr. DIN re.	**-**	**-**	**-**	**-**	**(82) / 32.54.8520FS**	**149,50**	**(82) / 32.54.8620FS**	**149,50**
Knopf/Dr. DIN li.	**-**	**-**	**-**	**-**	**(82) / 32.54.8530FS**	**149,50**	**(82) / 32.54.8630FS**	**149,50**
Garnituren für Türen inkl. Drückerrosetten, ohne Schlüsselrosetten								
Ausführung	Robusta Kupfer-pol.	€/GRT	Robusta Kupfer-sat.	€/GRT	Robusta Kupfer-pol.	€/GRT	Robusta Kupfer-sat.	€/GRT
Paar mit Rosette	**(82) / 32.51.8560**	**85,90**	**(82) / 32.51.8660**	**85,90**	**(82) / 32.54.8560**	**98,60**	**(82) / 32.54.8660**	**98,60**
Halbgarnituren für Zimmertüren (ohne Stift)								
Ausführung	Robusta Kupfer-pol.	€/GRT	Robusta Kupfer-sat.	€/GRT	Robusta Kupfer-pol.	€/GRT	Robusta Kupfer-sat.	€/GRT
BB DIN rechts	**32.51.8570**	**45,60**	**32.51.8670**	**45,60**	**32.54.8570**	**54,10**	**32.54.8670**	**54,10**
BB DIN links	**32.51.8580**	**45,60**	**32.51.8680**	**45,60**	**32.54.8580**	**54,10**	**32.54.8680**	**54,10**
Halbgarnituren für Haustüren, mit Metallunterkonstruktion (ohne Stift)								
Ausführung	Robusta Kupfer-pol.	€/GRT	Robusta Kupfer-sat.	€/GRT	Robusta Kupfer-pol.	€/GRT	Robusta Kupfer-sat.	€/GRT
PZ DIN rechts	**-**	**-**	**-**	**-**	**32.54.8590**	**57,20**	**32.54.8690**	**57,20**
PZ DIN links	**-**	**-**	**-**	**-**	**32.54.8730**	**57,20**	**32.54.8720**	**57,20**
Ganzglastür-Drückerpaar								
Ausführung	Robusta Kupfer-pol.	€/PR	Robusta Kupfer-sat.	€/PR	Robusta Kupfer-pol.	€/PR	Robusta Kupfer-sat.	€/PR
Drückerpaar	**32.51.8460**	**61,50**	**32.51.8740**	**61,50**	**32.51.8460**	**61,50**	**32.51.8740**	**61,50**
Drückerlochteil Basic								
Ausführung	Robusta Kupfer-pol.	€/STK	Robusta Kupfer-sat.	€/STK	Robusta Kupfer-pol.	€/STK	Robusta Kupfer-sat.	€/STK
Drückerlochteil re./li.	**32.51.8550**	**29,70**	**32.51.8650**	**29,70**	**32.51.8550**	**29,70**	**32.51.8650**	**29,70**

6 % Preisanpassung seit 01.08.2018 bereits eingerechnet
Bitte weitere 9% Preisanpassung ab 01.02.2022 einberechnen.

ARENA-LS (Serie 32972100)

Garnitur mit stabiler Metallkonstruktion, sichtbar verschraubt, mit Hochhaltefeder, für hohe Beanspruchung!
Das patentierte Beschlagsystem!
Geprüft nach EN 1906 Gebrauchskategorie 3, EN 1634-2.

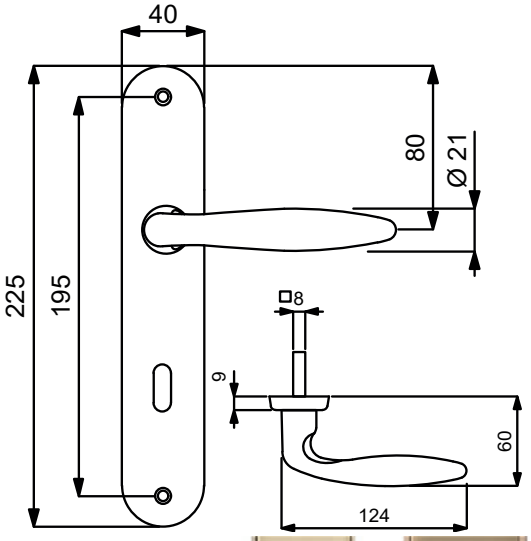

VARIOSTAR BASIC

PZ

WC

Knopf

Modelle mit Stift ZT 8 (8,5/8) mm, WC-Riegel 8 (7) mm

Prüfqualität GK3

Zimmertürgarnituren

Ausführung	Messing-pol.	€/GRT	Robusta Gold-pol.	€/GRT	Chrom-sat.	€/GRT	Chrom-pol.	€/GRT
BB	**(82) / 32.97.2100**	**42,40**	**(82) / 32.97.2500**	**72,10**	**(82) / 32.97.2300**	**48,80**	**32.97.2400**	**50,90**
PZ	**(82) / 32.97.2110**	**42,40**	**(82) / 32.97.2510**	**72,10**	**(82) / 32.97.2310**	**48,80**	**32.97.2410**	**50,90**
WC	**(82) / 32.97.2130**	**58,30**	**(82) / 32.97.2530**	**88,00**	**(82) / 32.97.2330**	**64,70**	**32.97.2430**	**66,80**

Wohnungseingangsgarnituren mit Knopf/Drücker

Ausführung	Messing-pol.	€/GRT	Robusta Gold-pol.	€/GRT	Chrom-sat.	€/GRT	Chrom-pol.	€/GRT
PZ DIN rechts	**(82) / 32.97.2120**	**63,60**	**(82) / 32.97.2520**	**93,30**	**(82) / 32.97.2320**	**70,00**	**32.97.2420**	**72,10**
PZ DIN links	**(82) / 32.97.2180**	**63,60**	**(82) / 32.97.2490**	**93,30**	**(82) / 32.97.2380**	**70,00**	**32.97.2460**	**72,10**

Feuerschutzgarnituren Ö-Norm mit 8,5/8 mm Stift TS 37-42 mm

Ausführung	Messing-pol.	€/GRT	Robusta Gold-pol.	€/GRT	Chrom-sat.	€/GRT	Chrom-pol.	€/GRT
Drücker/Drücker	**82.97.2110FS**	**63,60**	**82.97.2510FS**	**93,30**	**82.97.2310FS**	**70,00**	**-**	**-**
Knopf/Dr. DIN re.	**82.97.2120FS**	**84,80**	**82.97.2520FS**	**114,50**	**82.97.2320FS**	**91,20**	**-**	**-**
Knopf/Dr. DIN li.	**82.97.2150FS**	**84,80**	**82.97.2550FS**	**114,50**	**82.97.2350FS**	**91,20**	**-**	**-**

Halbgarnituren für Zimmertüren (ohne Stift)

Ausführung	Messing-pol.	€/GRT	Robusta Gold-pol.	€/GRT	Chrom-sat.	€/GRT	Chrom-pol.	€/GRT
BB DIN rechts	**(82) / 32.97.2140**	**21,20**	**(82) / 32.97.2540**	**36,00**	**(82) / 32.97.2340**	**24,40**	**32.97.2440**	**25,40**
BB DIN links	**(82) / 32.97.2170**	**21,20**	**(82) / 32.97.2870**	**36,00**	**(82) / 32.97.2370**	**24,40**	**32.97.2470**	**25,40**

Ganzglastür-Drückerpaar

Ausführung	Messing-pol.	€/PR	Robusta Gold-pol.	€/PR	Chrom-sat.	€/PR	Chrom-pol.	€/PR
Drückerpaar	**32.97.2150**	**25,40**	**32.97.2550**	**44,50**	**32.97.2350**	**29,70**	**32.97.2450**	**29,70**

Drückerlochteil Basic

Ausführung	Messing-pol.	€/STK	Robusta Gold-pol.	€/STK	Chrom-sat.	€/STK	Chrom-pol.	€/STK
Drückerlochteil re./li.	**32.97.1600**	**11,70**	**32.97.1640**	**21,20**	**32.97.1620**	**13,80**	**32.97.1630**	**13,80**

ACHTUNG UNTERSCHIEDLICHE NORMEN - SO BESTELLEN SIE RICHTIG:
D-Norm Bestellung: Artikelnummer ohne Zahl in Klammern.
Ö-Norm Bestellung: Die ersten beiden Stellen der Artikelnummer D-Norm gegen die Zahl in Klammern austauschen.

ARENA-LS (Serie 32972100)

Garnitur mit stabiler Metallkonstruktion, sichtbar verschraubt, mit Hochhaltefeder, für hohe Beanspruchung!
Das patentierte Beschlagsystem!
Geprüft nach EN 1906 Gebrauchskategorie 3, EN 1634-2.

Chrom-sat.

Chrom-pol.

Das könnte Sie auch interessieren:

ZUBEHÖR
Rund um die Türe
ab Seite 620

6 % Preisanpassung seit 01.08.2018 bereits eingerechnet
Bitte weitere 9% Preisanpassung ab 01.02.2022 einberechnen.

RAPHAEL-R (Serie 32960010)

Garnitur mit hochwertiger Nylon-Unterkonstruktion, Verbundrosetten, Hochhaltefeder, für hohe Beanspruchung!
Das patentierte Beschlagsystem.
Geprüft nach EN 1906 Gebrauchskategorie 3, EN 1634-2.

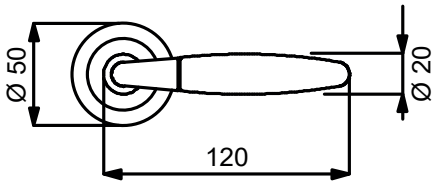

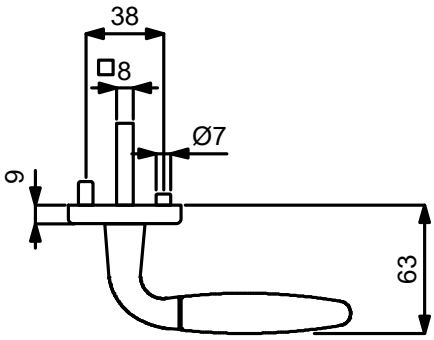

PZ

WC

Knopf

Modelle mit Stift ZT 8 (8,5/8) mm, WC-Riegel 8 (7) mm

Prüfqualität GK3

Zimmertürgarnituren

Ausführung	Messing-pol./sat.	€/GRT	Ef-pol./Ef-sat.	€/GRT	Chrom-pol./Chrom-sat.	€/GRT
BB	**(82) / 32.96.0010**	**45,60**	**(82) / 32.96.0310**	**56,20**	**(82) / 32.96.0160**	**53,00**
PZ	**(82) / 32.96.0020**	**45,60**	**(82) / 32.96.0320**	**56,20**	**(82) / 32.96.0170**	**53,00**
WC	**(82) / 32.96.0050**	**61,50**	**(82) / 32.96.0350**	**72,10**	**(82) / 32.96.0200**	**68,90**

Wohnungseingangsgarnituren mit Knopf/Drücker

Ausführung	Messing-pol./sat.	€/GRT	Ef-pol./Ef-sat.	€/GRT	Chrom-pol./Chrom-sat.	€/GRT
PZ DIN rechts	**(82) / 32.96.0030**	**66,80**	**(82) / 32.96.0330**	**77,40**	**(82) / 32.96.0180**	**74,20**
PZ DIN links	**(82) / 32.96.0040**	**66,80**	**(82) / 32.96.0340**	**77,40**	**(82) / 32.96.0190**	**74,20**

Feuerschutzgarnituren Ö-Norm mit 8,5/8 mm Stift TS 37-42 mm

Ausführung	Messing-pol./sat.	€/GRT	Ef-pol./Ef-sat.	€/GRT	Chrom-pol./Chrom-sat.	€/GRT
Drücker/Drücker	**82.96.0020FS**	**66,80**	**82.96.0320FS**	**77,40**	**82.96.0170FS**	**74,20**
Knopf/Dr. DIN re.	**82.96.0030FS**	**88,00**	**82.96.0330FS**	**98,60**	**82.96.0180FS**	**95,40**
Knopf/Dr. DIN li.	**82.96.0040FS**	**88,00**	**82.96.0340FS**	**98,60**	**82.96.0190FS**	**95,40**

Garnituren für Türen inkl. Drückerrosetten, ohne Schlüsselrosetten

Ausführung	Messing-pol./sat.	€/GRT	Ef-pol./Ef-sat.	€/GRT	Chrom-pol./Chrom-sat.	€/GRT
Paar mit Rosette	**(82) / 32.96.0060**	**40,30**	**(82) / 32.96.0360**	**50,90**	**(82) / 32.96.0280**	**47,70**

Halbgarnituren für Zimmertüren (ohne Stift)

Ausführung	Messing-pol./sat.	€/GRT	Ef-pol./Ef-sat.	€/GRT	Chrom-pol./Chrom-sat.	€/GRT
BB DIN rechts	**32.96.1220**	**23,30**	**32.96.1230**	**28,60**	**32.96.1240**	**26,50**
BB DIN links	**32.96.2150**	**23,30**	**32.96.2160**	**28,60**	**32.96.2170**	**26,50**

Halbgarnituren für Haustüren Ø 55 mm, mit Metallunterkonstruktion, ohne Hochhaltefeder und Stift

Ausführung	Messing-pol./sat.	€/GRT	Ef-pol./Ef-sat.	€/GRT	Chrom-pol./Chrom-sat.	€/GRT
PZ DIN re./li.	**32.96.0430**	**41,30**	**32.96.0300**	**51,90**	**32.96.0210**	**48,80**

Ganzglastür-Drückerpaar

Ausführung	Messing-pol./sat.	€/PR	Ef-pol./Ef-sat.	€/PR	Chrom-pol./Chrom-sat.	€/PR
Drückerpaar	**32.96.0070**	**25,40**	**32.96.0370**	**27,60**	**32.96.0220**	**27,60**

Drückerlochteil Basic

Ausführung	Messing-pol./sat.	€/STK	Ef-pol./Ef-sat.	€/STK	Chrom-pol./Chrom-sat.	€/STK
Drückerlochteil re./li.	**32.96.0080**	**11,70**	**32.96.0380**	**12,70**	**32.96.0230**	**12,70**

ACHTUNG UNTERSCHIEDLICHE NORMEN - SO BESTELLEN SIE RICHTIG:
D-Norm Bestellung: Artikelnummer ohne Zahl in Klammern.
Ö-Norm Bestellung: Die ersten beiden Stellen der Artikelnummer D-Norm gegen die Zahl in Klammern austauschen.

RAPHAEL-R (Serie 32960010)

Garnitur mit hochwertiger Nylon-Unterkonstruktion, Verbundrosetten, Hochhaltefeder, für hohe Beanspruchung!
Das patentierte Beschlagsystem.
Geprüft nach EN 1906 Gebrauchskategorie 3, EN 1634-2.

Ef-pol./Ef-sat.

Chrom-pol./Chrom-sat.

Das könnte Sie auch interessieren:

ZUBEHÖR
Rund um die Türe
ab Seite 620

6 % Preisanpassung seit 01.08.2018 bereits eingerechnet
Bitte weitere 9% Preisanpassung ab 01.02.2022 einberechnen.

RAPHAEL-LS (Serie 32960810)

Garnitur mit stabiler Metallkonstruktion, sichtbar verschraubt, mit Hochhaltefeder, für hohe Beanspruchung!
Das patentierte Beschlagsystem.
Geprüft nach EN 1906 Gebrauchskategorie 3, EN 1634-2.

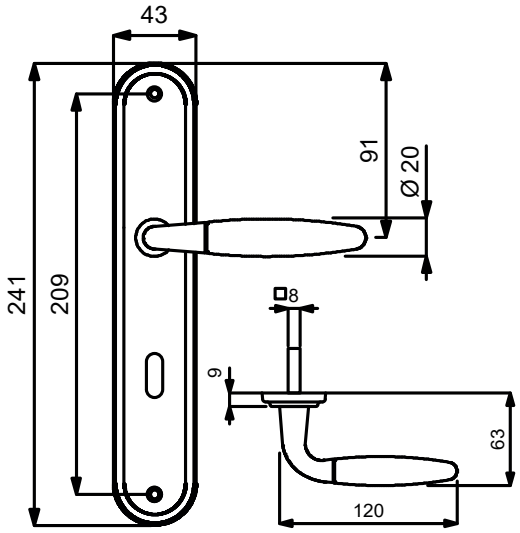

VARIOSTAR BASIC

PZ

WC

Knopf

Modelle mit Stift ZT 8 (8,5/8) mm, WC-Riegel 8 (7) mm

Prüfqualität GK3

Zimmertürgarnituren

Ausführung	Messing-pol./sat.	€/GRT	Ef-pol./Ef-sat.	€/GRT	Chrom-pol./Chrom-sat.	€/GRT
BB	**(82) / 32.96.0810**	**47,70**	**(82) / 32.96.0750**	**58,30**	**(82) / 32.96.0870**	**55,10**
PZ	**(82) / 32.96.0820**	**47,70**	**(82) / 32.96.0760**	**58,30**	**(82) / 32.96.0880**	**55,10**
WC	**(82) / 32.96.0850**	**63,60**	**(82) / 32.96.0790**	**74,20**	**(82) / 32.96.0910**	**71,00**

Wohnungseingangsgarnituren mit Knopf/Drücker

Ausführung	Messing-pol./sat.	€/GRT	Ef-pol./Ef-sat.	€/GRT	Chrom-pol./Chrom-sat.	€/GRT
PZ DIN rechts	**(82) / 32.96.0830**	**68,90**	**(82) / 32.96.0770**	**79,50**	**(82) / 32.96.0890**	**76,30**
PZ DIN links	**(82) / 32.96.0840**	**68,90**	**(82) / 32.96.0780**	**79,50**	**(82) / 32.96.0900**	**76,30**

Feuerschutzgarnituren Ö-Norm mit 8,5/8 mm Stift TS 37-42 mm

Ausführung	Messing-pol./sat.	€/GRT	Ef-pol./Ef-sat.	€/GRT	Chrom-pol./Chrom-sat.	€/GRT
Drücker/Drücker	**82.96.0820FS**	**68,90**	**82.96.0760FS**	**79,50**	**82.96.0880FS**	**76,30**
Knopf/Dr. DIN re.	**82.96.0830FS**	**90,10**	**82.96.0770FS**	**100,70**	**82.96.0890FS**	**97,50**
Knopf/Dr. DIN li.	**82.96.0840FS**	**90,10**	**82.96.0780FS**	**100,70**	**82.96.0900FS**	**97,50**

Halbgarnituren für Zimmertüren (ohne Stift)

Ausführung	Messing-pol./sat.	€/GRT	Ef-pol./Ef-sat.	€/GRT	Chrom-pol./Chrom-sat.	€/GRT
BB DIN rechts	**(82) / 32.96.1250**	**24,40**	**(82) / 32.96.1260**	**29,70**	**(82) / 32.96.1270**	**27,60**
BB DIN links	**(82) / 32.96.2550**	**24,40**	**(82) / 32.96.2560**	**29,70**	**(82) / 32.96.2570**	**27,60**

Ganzglastür-Drückerpaar

Ausführung	Messing-pol./sat.	€/PR	Ef-pol./Ef-sat.	€/PR	Chrom-pol./Chrom-sat.	€/PR
Drückerpaar	**32.96.0070**	**25,40**	**32.96.0370**	**27,60**	**32.96.0220**	**27,60**

Drückerlochteil Basic

Ausführung	Messing-pol./sat.	€/STK	Ef-pol./Ef-sat.	€/STK	Chrom-pol./Chrom-sat.	€/STK
Drückerlochteil re./li.	**32.96.0080**	**11,70**	**32.96.0380**	**12,70**	**32.96.0230**	**12,70**

ACHTUNG UNTERSCHIEDLICHE NORMEN - SO BESTELLEN SIE RICHTIG:
D-Norm Bestellung: Artikelnummer ohne Zahl in Klammern.
Ö-Norm Bestellung: Die ersten beiden Stellen der Artikelnummer D-Norm gegen die Zahl in Klammern austauschen.

RAPHAEL-LS (Serie 32960810)

Garnitur mit stabiler Metallkonstruktion, sichtbar verschraubt, mit Hochhaltefeder, für hohe Beanspruchung!
Das patentierte Beschlagsystem.
Geprüft nach EN 1906 Gebrauchskategorie 3, EN 1634-2.

Ef-pol./Ef-sat.

Chrom-pol./Chrom-sat.

Das könnte Sie auch interessieren:

ZUBEHÖR
Rund um die Türe
ab Seite 620

6 % Preisanpassung seit 01.08.2018 bereits eingerechnet
Bitte weitere 9% Preisanpassung ab 01.02.2022 einberechnen.

FRANCA-R (Serie 32526800)

Garnitur mit stabiler Metall-Unterkonstruktion, Dreh-Verbundrosetten, Hochhaltefeder, fest/drehbar gelagert-Schnellmontagesystem, *ohne Madenschraube, für höchste Beanspruchung! Das patentierte Beschlagsystem. Geprüft nach EN 1906 Gebrauchskategorie 3*/4, EN 1634-2.

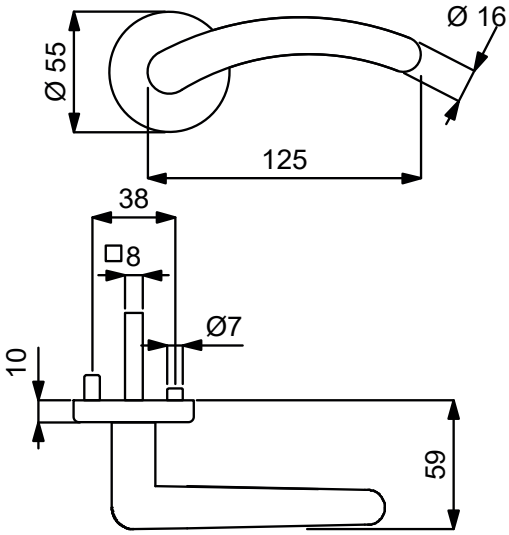

PZ

WC

Knopf

Modelle mit Stift ZT 8 (8,5/8) mm, WC-Riegel 8 (7) mm

Prüfqualität	**GK3**				**GK4**		**Objektqualität**	
Zimmertürgarnituren								
Ausführung	Messing-pol.	€/GRT	Edelstahlfärbig-sat.	€/GRT	Messing-pol.	€/GRT	Edelstahlfärbig-sat.	€/GRT
BB	**(82) / 32.52.6800**	**48,80**	**(82) / 32.51.0800**	**50,90**	**(82) / 32.56.6800**	**64,70**	**(82) / 32.54.0800**	**66,80**
PZ	**(82) / 32.52.6810**	**48,80**	**(82) / 32.51.0810**	**50,90**	**(82) / 32.56.6810**	**64,70**	**(82) / 32.54.0810**	**66,80**
WC	**(82) / 32.52.6840**	**64,70**	**(82) / 32.51.0840**	**66,80**	**(82) / 32.56.6840**	**80,60**	**(82) / 32.54.0840**	**82,70**
Wohnungseingangsgarnituren mit Knopf/Drücker								
Ausführung	Messing-pol.	€/GRT	Edelstahlfärbig-sat.	€/GRT	Messing-pol.	€/GRT	Edelstahlfärbig-sat.	€/GRT
PZ DIN rechts	**(82) / 32.52.6820**	**70,00**	**(82) / 32.51.0820**	**72,10**	**(82) / 32.56.6820**	**85,90**	**(82) / 32.54.0820**	**88,00**
PZ DIN links	**(82) / 32.52.6830**	**70,00**	**(82) / 32.51.0830**	**72,10**	**(82) / 32.56.6830**	**85,90**	**(82) / 32.54.0830**	**88,00**
Feuerschutzgarnituren mit 9/8 (8,5/8) mm Stift TS 47-56 (37-42) mm								
Ausführung	Messing-pol.	€/GRT	Edelstahlfärbig-sat.	€/GRT	Messing-pol.	€/GRT	Edelstahlfärbig-sat.	€/GRT
Drücker/Drücker	-	-	-	-	**(82) / 32.56.6810FS**	**85,90**	**(82) / 32.54.0810FS**	**88,00**
Knopf/Dr. DIN re.	-	-	-	-	**(82) / 32.56.6820FS**	**107,10**	**(82) / 32.54.0820FS**	**109,20**
Knopf/Dr. DIN li.	-	-	-	-	**(82) / 32.56.6830FS**	**107,10**	**(82) / 32.54.0830FS**	**109,20**
Garnituren für Türen inkl. Drückerrosetten, ohne Schlüsselrosetten								
Ausführung	Messing-pol.	€/GRT	Edelstahlfärbig-sat.	€/GRT	Messing-pol.	€/GRT	Edelstahlfärbig-sat.	€/GRT
Paar mit Rosette	**(82) / 32.52.6850**	**43,50**	**(82) / 32.51.0790**	**45,60**	**(82) / 32.56.6850**	**56,20**	**(82) / 32.54.0790**	**58,30**
Halbgarnituren für Zimmertüren (ohne Stift)								
Ausführung	Messing-pol.	€/GRT	Edelstahlfärbig-sat.	€/GRT	Messing-pol.	€/GRT	Edelstahlfärbig-sat.	€/GRT
BB DIN rechts	**32.52.6860**	**24,40**	**32.51.0850**	**25,40**	**32.56.6860**	**32,90**	**32.54.0850**	**33,90**
BB DIN links	**32.52.6870**	**24,40**	**32.51.0860**	**25,40**	**32.56.6870**	**32,90**	**32.54.0860**	**33,90**
Halbgarnituren für Haustüren, mit Metallunterkonstruktion (ohne Stift)								
Ausführung	Messing-pol.	€/GRT	Edelstahlfärbig-sat.	€/GRT	Messing-pol.	€/GRT	Edelstahlfärbig-sat.	€/GRT
PZ DIN rechts	-	-	-	-	**32.56.6880**	**36,00**	**32.54.0870**	**37,10**
PZ DIN links	-	-	-	-	**32.56.6890**	**36,00**	**32.54.0880**	**37,10**
Ganzglastür-Drückerpaar								
Ausführung	Messing-pol.	€/PR	Edelstahlfärbig-sat.	€/PR	Messing-pol.	€/PR	Edelstahlfärbig-sat.	€/PR
Drückerpaar	**32.96.3540**	**25,40**	**32.96.3570**	**31,80**	**32.96.3540**	**25,40**	**32.96.3570**	**31,80**
Drückerlochteil Basic								
Ausführung	Messing-pol.	€/STK	Edelstahlfärbig-sat.	€/STK	Messing-pol.	€/STK	Edelstahlfärbig-sat.	€/STK
Drückerlochteil re.	**32.96.3580**	**11,70**	**32.96.3610**	**14,80**	**32.96.3580**	**11,70**	**32.96.3610**	**14,80**
Drückerlochteil li.	**32.96.3620**	**11,70**	**32.96.3650**	**14,80**	**32.96.3620**	**11,70**	**32.96.3650**	**14,80**

ACHTUNG UNTERSCHIEDLICHE NORMEN - SO BESTELLEN SIE RICHTIG:
D-Norm Bestellung: Artikelnummer ohne Zahl in Klammern.
Ö-Norm Bestellung: Die ersten beiden Stellen der Artikelnummer D-Norm gegen die Zahl in Klammern austauschen.

FRANCA-R (Serie 32526800-1)

Garnitur mit stabiler Metall-Unterkonstruktion, Dreh-Verbundrosetten, Hochhaltefeder, fest/drehbar gelagert-Schnellmontagesystem, *ohne Madenschraube, für höchste Beanspruchung! Das patentierte Beschlagsystem. Geprüft nach EN 1906 Gebrauchskategorie 3*/4, EN 1634-2.

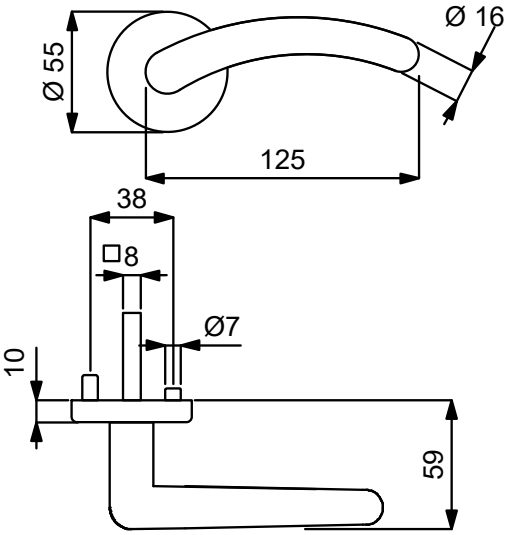

PZ

WC

Knopf

Modelle mit Stift ZT 8 (8,5/8) mm, WC-Riegel 8 (7) mm

Prüfqualität	**GK3**				**GK4**		**Objektqualität**	
Zimmertürgarnituren								
Ausführung	Chrom-sat.	€/GRT	Chrom-pol.	€/GRT	Chrom-sat.	€/GRT	Chrom-pol.	€/GRT
BB	**(82) / 32.51.1000**	**56,20**	**(82) / 32.51.8800**	**58,30**	**(82) / 32.54.1000**	**72,10**	**(82) / 32.54.8800**	**74,20**
PZ	**(82) / 32.51.1010**	**56,20**	**(82) / 32.51.8810**	**58,30**	**(82) / 32.54.1010**	**72,10**	**(82) / 32.54.8810**	**74,20**
WC	**(82) / 32.51.1040**	**72,10**	**(82) / 32.51.8840**	**74,20**	**(82) / 32.54.1040**	**88,00**	**(82) / 32.54.8840**	**90,10**
Wohnungseingangsgarnituren mit Knopf/Drücker								
Ausführung	Chrom-sat.	€/GRT	Chrom-pol.	€/GRT	Chrom-sat.	€/GRT	Chrom-pol.	€/GRT
PZ DIN rechts	**(82) / 32.51.1020**	**77,40**	**(82) / 32.51.8820**	**79,50**	**(82) / 32.54.1020**	**93,30**	**(82) / 32.54.8820**	**95,40**
PZ DIN links	**(82) / 32.51.1030**	**77,40**	**(82) / 32.51.8830**	**79,50**	**(82) / 32.54.1030**	**93,30**	**(82) / 32.54.8830**	**95,40**
Feuerschutzgarnituren mit 9/8 (8,5/8) mm Stift TS 47-56 (37-42) mm								
Ausführung	Chrom-sat.	€/GRT	Chrom-pol.	€/GRT	Chrom-sat.	€/GRT	Chrom-pol.	€/GRT
Drücker/Drücker	-	-	-	-	**(82) / 32.54.1010FS**	**93,30**	**(82) / 32.54.8810FS**	**95,40**
Knopf/Dr. DIN re.	-	-	-	-	**(82) / 32.54.1020FS**	**114,50**	**(82) / 32.54.8820FS**	**116,60**
Knopf/Dr. DIN li.	-	-	-	-	**(82) / 32.54.1030FS**	**114,50**	**(82) / 32.54.8830FS**	**116,60**
Garnituren für Türen inkl. Drückerrosetten, ohne Schlüsselrosetten								
Ausführung	Chrom-sat.	€/GRT	Chrom-pol.	€/GRT	Chrom-sat.	€/GRT	Chrom-pol.	€/GRT
Paar mit Rosette	**(82) / 32.51.1190**	**50,90**	**(82) / 32.51.8850**	**53,00**	**(82) / 32.54.1190**	**63,60**	**(82) / 32.54.8850**	**65,70**
Halbgarnituren für Zimmertüren (ohne Stift)								
Ausführung	Chrom-sat.	€/GRT	Chrom-pol.	€/GRT	Chrom-sat.	€/GRT	Chrom-pol.	€/GRT
BB DIN rechts	**32.51.1050**	**28,60**	**32.51.8860**	**29,70**	**32.54.1050**	**36,00**	**32.54.8860**	**37,10**
BB DIN links	**32.51.1060**	**28,60**	**32.51.8870**	**29,70**	**32.54.1060**	**36,00**	**32.54.8870**	**37,10**
Halbgarnituren für Haustüren, mit Metallunterkonstruktion (ohne Stift)								
Ausführung	Chrom-sat.	€/GRT	Chrom-pol.	€/GRT	Chrom-sat.	€/GRT	Chrom-pol.	€/GRT
PZ DIN rechts	-	-	-	-	**32.54.1070**	**39,20**	**32.54.8880**	**40,30**
PZ DIN links	-	-	-	-	**32.54.1080**	**39,20**	**32.54.8890**	**40,30**
Ganzglastür-Drückerpaar								
Ausführung	Chrom-sat.	€/PR	Chrom-pol.	€/PR	Chrom-sat.	€/PR	Chrom-pol.	€/PR
Drückerpaar	**32.96.3550**	**33,90**	**32.96.9890**	**35,00**	**32.96.3550**	**33,90**	**32.96.9890**	**35,00**
Drückerlochteil Basic								
Ausführung	Chrom-sat.	€/STK	Chrom-pol.	€/STK	Chrom-sat.	€/STK	Chrom-pol.	€/STK
Drückerlochteil re.	**32.96.3590**	**15,90**	**32.96.9870**	**16,40**	**32.96.3590**	**15,90**	**32.96.9870**	**16,40**
Drückerlochteil li.	**32.96.3630**	**15,90**	**32.96.9880**	**16,40**	**32.96.3630**	**15,90**	**32.96.9880**	**16,40**

6 % Preisanpassung seit 01.08.2018 bereits eingerechnet
Bitte weitere 9% Preisanpassung ab 01.02.2022 einberechnen.

FRANCA-LS (Serie 32966020)

Garnitur mit stabiler Metallkonstruktion, sichtbar verschraubt, mit Hochhaltefeder, für hohe Beanspruchung.
Das patentierte Beschlagsystem.
Geprüft nach EN 1906 Gebrauchskategorie 3, EN 1634-2.

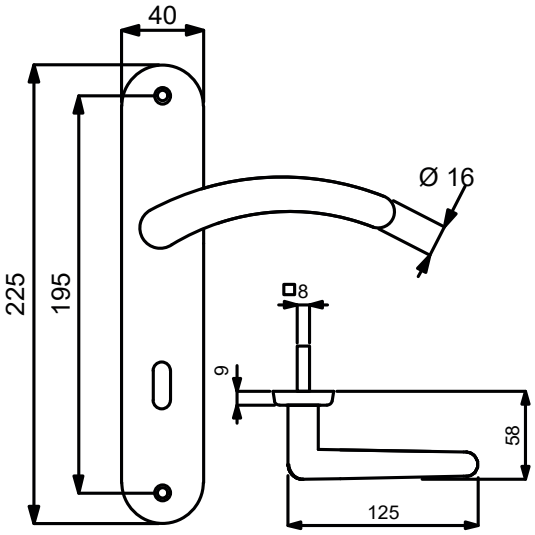

VARIOSTAR BASIC

PZ

WC

Knopf

Modelle mit Stift ZT 8 (8,5/8) mm, WC-Riegel 8 (7) mm

Prüfqualität GK3

Zimmertürgarnituren

Ausführung	Messing-pol.	€/GRT	Edelstahlfärbig-sat.	€/GRT	Chrom-sat.	€/GRT
BB	**(82) / 32.96.6020**	**42,40**	**(82) / 32.96.6030**	**46,60**	**(82) / 32.96.6170**	**51,90**
PZ	**(82) / 32.96.6040**	**42,40**	**(82) / 32.96.6050**	**46,60**	**(82) / 32.96.6180**	**51,90**
WC	**(82) / 32.96.7000**	**58,30**	**(82) / 32.96.7010**	**62,50**	**(82) / 32.96.6210**	**67,80**

Wohnungseingangsgarnituren mit Knopf/Drücker

Ausführung	Messing-pol.	€/GRT	Edelstahlfärbig-sat.	€/GRT	Chrom-sat.	€/GRT
PZ DIN rechts	**(82) / 32.96.6060**	**63,60**	**(82) / 32.96.6080**	**67,80**	**(82) / 32.96.6190**	**73,10**
PZ DIN links	**(82) / 32.96.6070**	**63,60**	**(82) / 32.96.6090**	**67,80**	**(82) / 32.96.6200**	**73,10**

Feuerschutzgarnituren Ö-Norm mit 8,5/8 mm Stift TS 37-42 mm

Ausführung	Messing-pol.	€/GRT	Edelstahlfärbig-sat.	€/GRT	Chrom-sat.	€/GRT
Drücker/Drücker	**82.96.6040FS**	**63,60**	**82.96.6050FS**	**67,80**	**82.96.6180FS**	**73,10**
Knopf/Dr. DIN re.	**82.96.6060FS**	**84,80**	**82.96.6080FS**	**89,00**	**82.96.6190FS**	**94,30**
Knopf/Dr. DIN li.	**82.96.6070FS**	**84,80**	**82.96.6090FS**	**89,00**	**82.96.6200FS**	**94,30**

Halbgarnituren für Zimmertüren (ohne Stift)

Ausführung	Messing-pol.	€/GRT	Edelstahlfärbig-sat.	€/GRT	Chrom-sat.	€/GRT
BB DIN rechts	**(82) / 32.96.3800**	**21,20**	**(82) / 32.96.3810**	**23,30**	**(82) / 32.96.6220**	**26,50**
BB DIN links	**(82) / 32.96.4180**	**21,20**	**(82) / 32.96.4170**	**23,30**	**(82) / 32.96.6230**	**26,50**

Ganzglastür-Drückerpaar

Ausführung	Messing-pol.	€/PR	Edelstahlfärbig-sat.	€/PR	Chrom-sat.	€/PR
Drückerpaar	**32.96.3540**	**25,40**	**32.96.3570**	**31,80**	**32.96.3550**	**33,90**

Drückerlochteil Basic

Ausführung	Messing-pol.	€/STK	Edelstahlfärbig-sat.	€/STK	Chrom-sat.	€/STK
Drückerlochteil re.	**32.96.3580**	**11,70**	**32.96.3610**	**14,80**	**32.96.3590**	**15,90**
Drückerlochteil li.	**32.96.3620**	**11,70**	**32.96.3650**	**14,80**	**32.96.3630**	**15,90**

ACHTUNG UNTERSCHIEDLICHE NORMEN - SO BESTELLEN SIE RICHTIG:
D-Norm Bestellung: Artikelnummer ohne Zahl in Klammern.
Ö-Norm Bestellung: Die ersten beiden Stellen der Artikelnummer D-Norm gegen die Zahl in Klammern austauschen.

FRANCA-LS (Serie 32966020)

Garnitur mit stabiler Metallkonstruktion, sichtbar verschraubt, mit Hochhaltefeder, für hohe Beanspruchung.
Das patentierte Beschlagsystem.
Geprüft nach EN 1906 Gebrauchskategorie 3, EN 1634-2.

Ef-sat.

Chrom-sat.

Das könnte Sie auch interessieren:

ZUBEHÖR
Rund um die Türe
ab Seite 620

6 % Preisanpassung seit 01.08.2018 bereits eingerechnet
Bitte weitere 9% Preisanpassung ab 01.02.2022 einberechnen.

BABETTE-R (Serie 32960460)

Garnitur mit hochwertiger Nylon-Unterkonstruktion, Verbundrosetten, Hochhaltefeder, für hohe Beanspruchung!
Das patentierte Beschlagsystem.
Geprüft nach EN 1906 Gebrauchskategorie 3, EN 1634-2.

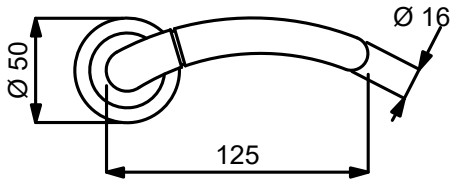

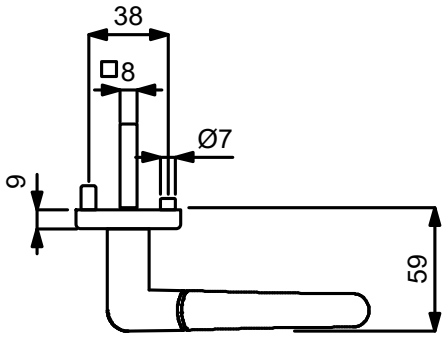

VARIOSTAR BASIC

PZ

WC

Knopf

Modelle mit Stift ZT 8 (8,5/8) mm, WC-Riegel 8 (7) mm

Prüfqualität GK3

Zimmertürgarnituren

Ausführung	Messing-pol./sat.	€/GRT	Ef-pol./Ef-sat.	€/GRT	Chrom-pol./Chrom-sat.	€/GRT
BB	**(82) / 32.96.0460**	**49,80**	**(82) / 32.96.0640**	**60,40**	**(82) / 32.96.0550**	**57,20**
PZ	**(82) / 32.96.0470**	**49,80**	**(82) / 32.96.0650**	**60,40**	**(82) / 32.96.0560**	**57,20**
WC	**(82) / 32.96.0500**	**65,70**	**(82) / 32.96.0680**	**76,30**	**(82) / 32.96.0590**	**73,10**

Wohnungseingangsgarnituren mit Knopf/Drücker

Ausführung	Messing-pol./sat.	€/GRT	Ef-pol./Ef-sat.	€/GRT	Chrom-pol./Chrom-sat.	€/GRT
PZ DIN rechts	**(82) / 32.96.0480**	**71,00**	**(82) / 32.96.0660**	**81,60**	**(82) / 32.96.0570**	**78,40**
PZ DIN links	**(82) / 32.96.0490**	**71,00**	**(82) / 32.96.0670**	**81,60**	**(82) / 32.96.0580**	**78,40**

Feuerschutzgarnituren Ö-Norm mit 8,5/8 mm Stift TS 37-42 mm

Ausführung	Messing-pol./sat.	€/GRT	Ef-pol./Ef-sat.	€/GRT	Chrom-pol./Chrom-sat.	€/GRT
Drücker/Drücker	**82.96.0470FS**	**71,00**	**82.96.0650FS**	**81,60**	**82.96.0560FS**	**78,40**
Knopf/Dr. DIN re.	**82.96.0480FS**	**92,20**	**82.96.0660FS**	**102,80**	**82.96.0570FS**	**99,60**
Knopf/Dr. DIN li.	**82.96.0490FS**	**92,20**	**82.96.0670FS**	**102,80**	**82.96.0580FS**	**99,60**

Garnituren für Türen inkl. Drückerrosetten, ohne Schlüsselrosetten

Ausführung	Messing-pol./sat.	€/GRT	Ef-pol./Ef-sat.	€/GRT	Chrom-pol./Chrom-sat.	€/GRT
Paar mit Rosette	**(82) / 32.96.0740**	**44,50**	**(82) / 32.96.0690**	**55,10**	**(82) / 32.96.0730**	**51,90**

Halbgarnituren für Zimmertüren (ohne Stift)

Ausführung	Messing-pol./sat.	€/GRT	Ef-pol./Ef-sat.	€/GRT	Chrom-pol./Chrom-sat.	€/GRT
BB DIN rechts	**32.96.1160**	**25,40**	**32.96.1170**	**30,70**	**32.96.1180**	**28,60**
BB DIN links	**32.96.1290**	**25,40**	**32.96.1280**	**30,70**	**32.96.1150**	**28,60**

Halbgarnituren für Haustüren Ø 55 mm, mit Metallunterkonstruktion, ohne Hochhaltefeder und Stift

Ausführung	Messing-pol./sat.	€/GRT	Ef-pol./Ef-sat.	€/GRT	Chrom-pol./Chrom-sat.	€/GRT
PZ DIN rechts	**32.76.3080**	**45,60**	**32.76.3040**	**56,20**	**32.76.3060**	**53,00**
PZ DIN links	**32.76.3090**	**45,60**	**32.76.3050**	**56,20**	**32.76.3070**	**53,00**

Ganzglastür-Drückerpaar

Ausführung	Messing-pol./sat.	€/PR	Ef-pol./Ef-sat.	€/PR	Chrom-pol./Chrom-sat.	€/PR
Drückerpaar	**32.96.0520**	**27,60**	**32.96.0700**	**35,00**	**32.96.0610**	**33,90**

Drückerlochteil Basic

Ausführung	Messing-pol./sat.	€/STK	Ef-pol./Ef-sat.	€/STK	Chrom-pol./Chrom-sat.	€/STK
Drückerlochteil re.	**32.96.0530**	**12,70**	**32.96.0710**	**16,40**	**32.96.0620**	**15,90**
Drückerlochteil li.	**32.96.0540**	**12,70**	**32.96.0720**	**16,40**	**32.96.0630**	**15,90**

ACHTUNG UNTERSCHIEDLICHE NORMEN - SO BESTELLEN SIE RICHTIG:
D-Norm Bestellung: Artikelnummer ohne Zahl in Klammern.
Ö-Norm Bestellung: Die ersten beiden Stellen der Artikelnummer D-Norm gegen die Zahl in Klammern austauschen.

BABETTE-R (Serie 32960460)

Garnitur mit hochwertiger Nylon-Unterkonstruktion, Verbundrosetten, Hochhaltefeder, für hohe Beanspruchung!
Das patentierte Beschlagsystem.
Geprüft nach EN 1906 Gebrauchskategorie 3, EN 1634-2.

Ef-pol./Ef-sat.

Chrom-pol./Chrom-sat.

Das könnte Sie auch interessieren:

ZUBEHÖR
Rund um die Türe
ab Seite 620

6 % Preisanpassung seit 01.08.2018 bereits eingerechnet
Bitte weitere 9% Preisanpassung ab 01.02.2022 einberechnen.

BABETTE-LS (Serie 32960930)

Garnitur mit stabiler Metallkonstruktion, sichtbar verschraubt, mit Hochhaltefeder, für hohe Beanspruchung!
Das patentierte Beschlagsystem.
Geprüft nach EN 1906 Gebrauchskategorie 3, EN 1634-2.

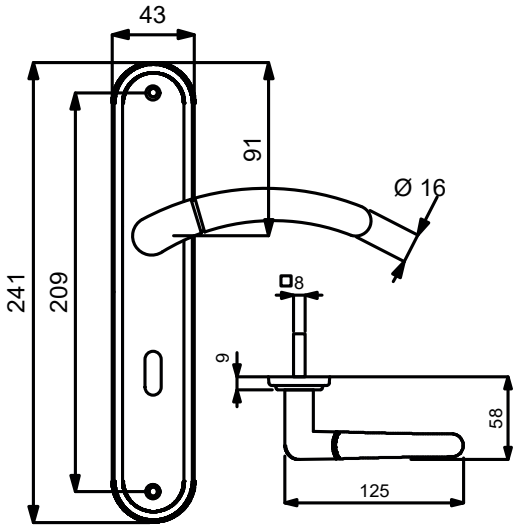

VARIOSTAR BASIC

PZ

WC

Knopf

Modelle mit Stift ZT 8 (8,5/8) mm, WC-Riegel 8 (7) mm

Prüfqualität GK3

Zimmertürgarnituren

Ausführung	Messing-pol./sat.	€/GRT	Ef-pol./Ef-sat.	€/GRT	Chrom-pol./Chrom-sat.	€/GRT
BB	**(82) / 32.96.0930**	**51,90**	**(82) / 32.96.0990**	**62,50**	**(82) / 32.96.1050**	**59,40**
PZ	**(82) / 32.96.0940**	**51,90**	**(82) / 32.96.1000**	**62,50**	**(82) / 32.96.1060**	**59,40**
WC	**(82) / 32.96.0970**	**67,80**	**(82) / 32.96.1030**	**78,40**	**(82) / 32.96.1090**	**75,30**

Wohnungseingangsgarnituren mit Knopf/Drücker

Ausführung	Messing-pol./sat.	€/GRT	Ef-pol./Ef-sat.	€/GRT	Chrom-pol./Chrom-sat.	€/GRT
PZ DIN rechts	**(82) / 32.96.0950**	**73,10**	**(82) / 32.96.1010**	**83,70**	**(82) / 32.96.1070**	**80,60**
PZ DIN links	**(82) / 32.96.0960**	**73,10**	**(82) / 32.96.1020**	**83,70**	**(82) / 32.96.1080**	**80,60**

Feuerschutzgarnituren Ö-Norm mit 8,5/8 mm Stift TS 37-42 mm

Ausführung	Messing-pol./sat.	€/GRT	Ef-pol./Ef-sat.	€/GRT	Chrom-pol./Chrom-sat.	€/GRT
Drücker/Drücker	**82.96.0940FS**	**73,10**	**82.96.1000FS**	**83,70**	**82.96.1060FS**	**80,60**
Knopf/Dr. DIN re.	**82.96.0950FS**	**94,30**	**82.96.1010FS**	**104,90**	**82.96.1070FS**	**101,80**
Knopf/Dr. DIN li.	**82.96.0960FS**	**94,30**	**82.96.1020FS**	**104,90**	**82.96.1080FS**	**101,80**

Halbgarnituren für Zimmertüren (ohne Stift)

Ausführung	Messing-pol./sat.	€/GRT	Ef-pol./Ef-sat.	€/GRT	Chrom-pol./Chrom-sat.	€/GRT
BB DIN rechts	**(82) / 32.96.1190**	**26,50**	**(82) / 32.96.1200**	**31,80**	**(82) / 32.96.1210**	**29,70**
BB DIN links	**(82) / 32.96.1490**	**26,50**	**(82) / 32.96.1130**	**31,80**	**(82) / 32.96.9970**	**29,70**

Ganzglastür-Drückerpaar

Ausführung	Messing-pol./sat.	€/PR	Ef-pol./Ef-sat.	€/PR	Chrom-pol./Chrom-sat.	€/PR
Drückerpaar	**32.96.0520**	**27,60**	**32.96.0700**	**35,00**	**32.96.0610**	**33,90**

Drückerlochteil Basic

Ausführung	Messing-pol./sat.	€/STK	Ef-pol./Ef-sat.	€/STK	Chrom-pol./Chrom-sat.	€/STK
Drückerlochteil re.	**32.96.0530**	**12,70**	**32.96.0710**	**16,40**	**32.96.0620**	**15,90**
Drückerlochteil li.	**32.96.0540**	**12,70**	**32.96.0720**	**16,40**	**32.96.0630**	**15,90**

ACHTUNG UNTERSCHIEDLICHE NORMEN - SO BESTELLEN SIE RICHTIG:
D-Norm Bestellung: Artikelnummer ohne Zahl in Klammern.
Ö-Norm Bestellung: Die ersten beiden Stellen der Artikelnummer D-Norm gegen die Zahl in Klammern austauschen.

BABETTE-LS (Serie 32960930)

Garnitur mit stabiler Metallkonstruktion, sichtbar verschraubt, mit Hochhaltefeder, für hohe Beanspruchung!
Das patentierte Beschlagsystem.
Geprüft nach EN 1906 Gebrauchskategorie 3, EN 1634-2.

Ef-pol./Ef-sat.

Chrom-pol./Chrom-sat.

6 % Preisanpassung seit 01.08.2018 bereits eingerechnet
Bitte weitere 9% Preisanpassung ab 01.02.2022 einberechnen.

LINDA-R (Serie 32519810)

Garnitur mit stabiler Metall-Unterkonstruktion, Dreh-Verbundrosetten, Hochhaltefeder, fest/drehbar gelagert-Schnellmontagesystem, *ohne Madenschraube, für höchste Beanspruchung! Das patentierte Beschlagsystem. Geprüft nach EN 1906 Gebrauchskategorie 3*/4, EN 1634-2.

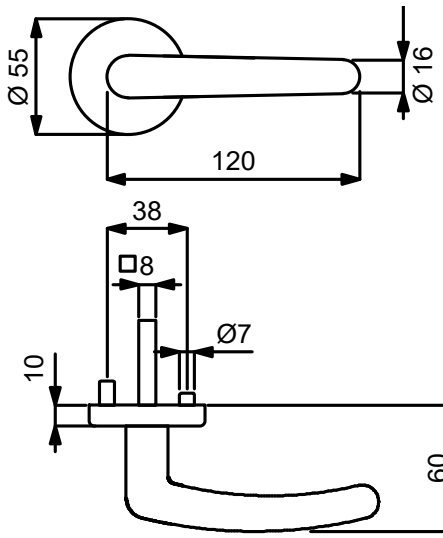

PZ

WC

Knopf

Modelle mit Stift ZT 8 (8,5/8) mm, WC-Riegel 8 (7) mm

Prüfqualität	GK3				GK4			Objektqualität
Zimmertürgarnituren								
Ausführung	Messing-pol.	€/GRT	Edelstahlfärbig-sat.	€/GRT	Messing-pol.	€/GRT	Edelstahlfärbig-sat.	€/GRT
BB	**(82) / 32.51.9810**	**43,50**	**(82) / 32.51.7210**	**47,70**	**(82) / 32.54.9810**	**59,40**	**(82) / 32.54.7210**	**63,60**
PZ	**(82) / 32.51.9820**	**43,50**	**(82) / 32.51.7220**	**47,70**	**(82) / 32.54.9820**	**59,40**	**(82) / 32.54.7220**	**63,60**
WC	**(82) / 32.51.9850**	**59,40**	**(82) / 32.51.7250**	**63,60**	**(82) / 32.54.9850**	**75,30**	**(82) / 32.54.7250**	**79,50**
Wohnungseingangsgarnituren mit Knopf/Drücker								
Ausführung	Messing-pol.	€/GRT	Edelstahlfärbig-sat.	€/GRT	Messing-pol.	€/GRT	Edelstahlfärbig-sat.	€/GRT
PZ DIN rechts	**(82) / 32.51.9830**	**64,70**	**(82) / 32.51.7230**	**68,90**	**(82) / 32.54.9830**	**80,60**	**(82) / 32.54.7230**	**84,80**
PZ DIN links	**(82) / 32.51.9840**	**64,70**	**(82) / 32.51.7240**	**68,90**	**(82) / 32.54.9840**	**80,60**	**(82) / 32.54.7240**	**84,80**
Feuerschutzgarnituren mit 9/8 (8,5/8) mm Stift TS 47-56 (37-42) mm								
Ausführung	Messing-pol.	€/GRT	Edelstahlfärbig-sat.	€/GRT	Messing-pol.	€/GRT	Edelstahlfärbig-sat.	€/GRT
Drücker/Drücker	-	-	-	-	**(82) / 32.54.9820FS**	**80,60**	**(82) / 32.54.7220FS**	**84,80**
Knopf/Dr. DIN re.	-	-	-	-	**(82) / 32.54.9830FS**	**101,80**	**(82) / 32.54.7230FS**	**106,00**
Knopf/Dr. DIN li.	-	-	-	-	**(82) / 32.54.9840FS**	**101,80**	**(82) / 32.54.7240FS**	**106,00**
Garnituren für Türen inkl. Drückerrosetten, ohne Schlüsselrosetten								
Ausführung	Messing-pol.	€/GRT	Edelstahlfärbig-sat.	€/GRT	Messing-pol.	€/GRT	Edelstahlfärbig-sat.	€/GRT
Paar mit Rosette	**(82) / 32.51.9800**	**38,20**	**(82) / 32.51.7200**	**42,40**	**(82) / 32.54.9800**	**50,90**	**(82) / 32.54.7200**	**55,10**
Halbgarnituren für Zimmertüren (ohne Stift)								
Ausführung	Messing-pol.	€/GRT	Edelstahlfärbig-sat.	€/GRT	Messing-pol.	€/GRT	Edelstahlfärbig-sat.	€/GRT
BB DIN rechts	**32.51.9860**	**22,30**	**32.51.7260**	**24,40**	**32.54.9860**	**29,70**	**32.54.7260**	**31,80**
BB DIN links	**32.51.9870**	**22,30**	**32.51.7270**	**24,40**	**32.54.9870**	**29,70**	**32.54.7270**	**31,80**
Halbgarnituren für Haustüren, mit Metallunterkonstruktion (ohne Stift)								
Ausführung	Messing-pol.	€/GRT	Edelstahlfärbig-sat.	€/GRT	Messing-pol.	€/GRT	Edelstahlfärbig-sat.	€/GRT
PZ DIN rechts	-	-	-	-	**32.54.9880**	**32,90**	**32.54.7280**	**35,00**
PZ DIN links	-	-	-	-	**32.54.9890**	**32,90**	**32.54.7290**	**35,00**
Ganzglastür-Drückerpaar								
Ausführung	Messing-pol.	€/PR	Edelstahlfärbig-sat.	€/PR	Messing-pol.	€/PR	Edelstahlfärbig-sat.	€/PR
Drückerpaar	**32.76.5000**	**25,40**	**32.96.2690**	**30,70**	**32.76.5000**	**25,40**	**32.96.2690**	**30,70**
Drückerlochteil Basic								
Ausführung	Messing-pol.	€/STK	Edelstahlfärbig-sat.	€/STK	Messing-pol.	€/STK	Edelstahlfärbig-sat.	€/STK
Drückerlochteil re./li.	**32.96.9760**	**11,70**	**32.96.2660**	**14,30**	**32.96.9760**	**11,70**	**32.96.2660**	**14,30**

ACHTUNG UNTERSCHIEDLICHE NORMEN - SO BESTELLEN SIE RICHTIG:
D-Norm Bestellung: Artikelnummer ohne Zahl in Klammern.
Ö-Norm Bestellung: Die ersten beiden Stellen der Artikelnummer D-Norm gegen die Zahl in Klammern austauschen.

LINDA-R (Serie 32519810-1)

Garnitur mit stabiler Metall-Unterkonstruktion, Dreh-Verbundrosetten, Hochhaltefeder, fest/drehbar gelagert-Schnellmontagesystem, *ohne Madenschraube, für höchste Beanspruchung! Das patentierte Beschlagsystem. Geprüft nach EN 1906 Gebrauchskategorie 3*/4, EN 1634-2.

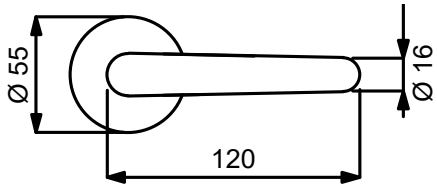

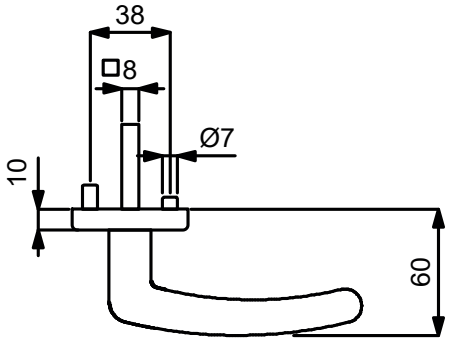

PZ

WC

Knopf

Modelle mit Stift ZT 8 (8,5/8) mm, WC-Riegel 8 (7) mm

Prüfqualität	**GK3**				**GK4**		**Objektqualität**	
Zimmertürgarnituren								
Ausführung	Chrom-sat.	€/GRT	Chrom-pol.	€/GRT	Chrom-sat.	€/GRT	Chrom-pol.	€/GRT
BB	**(82) / 32.51.9610**	**53,00**	**(82) / 32.51.9410**	**50,90**	**(82) / 32.54.9610**	**68,90**	**(82) / 32.54.9410**	**66,80**
PZ	**(82) / 32.51.9620**	**53,00**	**(82) / 32.51.9420**	**50,90**	**(82) / 32.54.9620**	**68,90**	**(82) / 32.54.9420**	**66,80**
WC	**(82) / 32.51.9550**	**68,90**	**(82) / 32.51.9750**	**66,80**	**(82) / 32.54.9550**	**84,80**	**(82) / 32.54.9750**	**82,70**
Wohnungseingangsgarnituren mit Knopf/Drücker								
Ausführung	Chrom-sat.	€/GRT	Chrom-pol.	€/GRT	Chrom-sat.	€/GRT	Chrom-pol.	€/GRT
PZ DIN rechts	**(82) / 32.51.9560**	**74,20**	**(82) / 32.51.9760**	**72,10**	**(82) / 32.54.9560**	**90,10**	**(82) / 32.54.9760**	**88,00**
PZ DIN links	**(82) / 32.51.9570**	**74,20**	**(82) / 32.51.9770**	**72,10**	**(82) / 32.54.9570**	**90,10**	**(82) / 32.54.9770**	**88,00**
Feuerschutzgarnituren mit 9/8 (8,5/8) mm Stift TS 47-56 (37-42) mm								
Ausführung	Chrom-sat.	€/GRT	Chrom-pol.	€/GRT	Chrom-sat.	€/GRT	Chrom-pol.	€/GRT
Drücker/Drücker	-	-	-	-	**(82) / 32.54.9620FS**	**90,10**	**(82) / 32.54.9420FS**	**88,00**
Knopf/Dr. DIN re.	-	-	-	-	**(82) / 32.54.9560FS**	**111,30**	**(82) / 32.54.9760FS**	**109,20**
Knopf/Dr. DIN li.	-	-	-	-	**(82) / 32.54.9570FS**	**111,30**	**(82) / 32.54.9770FS**	**109,20**
Garnituren für Türen inkl. Drückerrosetten, ohne Schlüsselrosetten								
Ausführung	Chrom-sat.	€/GRT	Chrom-pol.	€/GRT	Chrom-sat.	€/GRT	Chrom-pol.	€/GRT
Paar mit Rosette	**(82) / 32.51.9600**	**47,70**	**(82) / 32.51.9400**	**45,60**	**(82) / 32.54.9600**	**60,40**	**(82) / 32.54.9400**	**58,30**
Halbgarnituren für Zimmertüren (ohne Stift)								
Ausführung	Chrom-sat.	€/GRT	Chrom-pol.	€/GRT	Chrom-sat.	€/GRT	Chrom-pol.	€/GRT
BB DIN rechts	**32.51.9660**	**26,50**	**32.51.9460**	**25,40**	**32.54.9660**	**35,00**	**32.54.9460**	**33,90**
BB DIN links	**32.51.9670**	**26,50**	**32.51.9470**	**25,40**	**32.54.9670**	**35,00**	**32.54.9470**	**33,90**
Halbgarnituren für Haustüren, mit Metallunterkonstruktion (ohne Stift)								
Ausführung	Chrom-sat.	€/GRT	Chrom-pol.	€/GRT	Chrom-sat.	€/GRT	Chrom-pol.	€/GRT
PZ DIN rechts	-	-	-	-	**32.54.9680**	**38,20**	**32.54.9480**	**37,10**
PZ DIN links	-	-	-	-	**32.54.9690**	**38,20**	**32.54.9490**	**37,10**
Ganzglastür-Drückerpaar								
Ausführung	Chrom-sat.	€/PR	Chrom-pol.	€/PR	Chrom-sat.	€/PR	Chrom-pol.	€/PR
Drückerpaar	**32.76.4080**	**31,80**	**32.76.4090**	**30,70**	**32.76.4080**	**31,80**	**32.76.4090**	**30,70**
Drückerlochteil Basic								
Ausführung	Chrom-sat.	€/STK	Chrom-pol.	€/STK	Chrom-sat.	€/STK	Chrom-pol.	€/STK
Drückerlochteil re./li.	**32.96.2760**	**14,80**	**32.96.9660**	**14,30**	**32.96.2760**	**14,80**	**32.96.9660**	**14,30**

6 % Preisanpassung seit 01.08.2018 bereits eingerechnet
Bitte weitere 9% Preisanpassung ab 01.02.2022 einberechnen.

ALEXANDRA-R (Serie 32801200)

Garnitur mit hochwertiger Nylon-Unterkonstruktion, Verbundrosetten, Hochhaltefeder, für hohe Beanspruchung!
Das patentierte Beschlagsystem.
Geprüft nach EN 1906 Gebrauchskategorie 3, EN 1634-2.

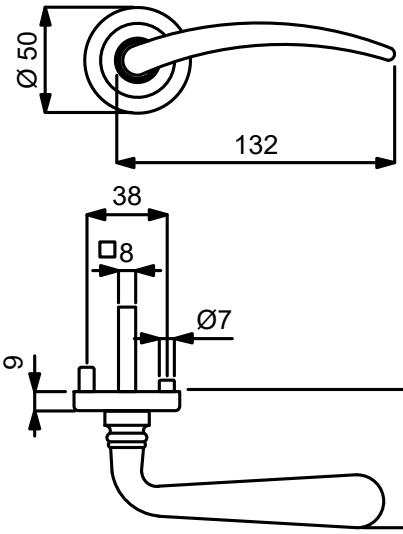

PZ

WC

Knopf

Modelle mit Stift ZT 8 (8,5/8) mm, WC-Riegel 8 (7) mm

Prüfqualität GK3

Zimmertürgarnituren

Ausführung	Messing-pol.	€/GRT	Edelstahlfärbig-sat.	€/GRT
BB	**(82) / 32.80.1200**	**36,00**	**(82) / 32.80.0500**	**44,50**
PZ	**(82) / 32.80.1210**	**36,00**	**(82) / 32.80.0510**	**44,50**
WC	**(82) / 32.80.1240**	**51,90**	**(82) / 32.80.0540**	**60,40**

Wohnungseingangsgarnituren mit Knopf/Drücker

Ausführung	Messing-pol.	€/GRT	Edelstahlfärbig-sat.	€/GRT
PZ DIN rechts	**(82) / 32.80.1220**	**57,20**	**(82) / 32.80.0520**	**65,70**
PZ DIN links	**(82) / 32.80.1230**	**57,20**	**(82) / 32.80.0530**	**65,70**

Feuerschutzgarnituren Ö-Norm mit 8,5/8 mm Stift TS 37-42 mm

Ausführung	Messing-pol.	€/GRT	Edelstahlfärbig-sat.	€/GRT
Drücker/Drücker	**82.80.1210FS**	**57,20**	**82.80.0510FS**	**65,70**
Knopf/Dr. DIN re.	**82.80.1220FS**	**78,40**	**82.80.0520FS**	**86,90**
Knopf/Dr. DIN li.	**82.80.1230FS**	**78,40**	**82.80.0530FS**	**86,90**

Garnituren für Türen inkl. Drückerrosetten, ohne Schlüsselrosetten

Ausführung	Messing-pol.	€/GRT	Edelstahlfärbig-sat.	€/GRT
Paar mit Rosette	**(82) / 32.80.1290**	**30,70**	**(82) / 32.80.0630**	**39,20**

Halbgarnituren für Zimmertüren (ohne Stift)

Ausführung	Messing-pol.	€/GRT	Edelstahlfärbig-sat.	€/GRT
BB DIN rechts	**32.80.1250**	**18,00**	**32.80.1260**	**22,30**
BB DIN links	**32.80.1270**	**18,00**	**32.80.1280**	**22,30**

Halbgarnituren für Haustüren Ø 55 mm, mit Metallunterkonstruktion, ohne Hochhaltefeder und Stift

Ausführung	Messing-pol.	€/GRT	Edelstahlfärbig-sat.	€/GRT
PZ DIN rechts	**32.80.1320**	**31,80**	**32.80.1300**	**40,30**
PZ DIN links	**32.80.1330**	**31,80**	**32.80.1310**	**40,30**

Ganzglastür-Drückerpaar

Ausführung	Messing-pol.	€/PR	Edelstahlfärbig-sat.	€/PR
Drückerpaar	**32.96.8080**	**21,20**	**32.96.8090**	**27,60**

Drückerlochteil Basic

Ausführung	Messing-pol.	€/STK	Edelstahlfärbig-sat.	€/STK
Drückerlochteil re.	**32.96.8040**	**9,50**	**32.96.8060**	**12,70**
Drückerlochteil li.	**32.96.8050**	**9,50**	**32.96.8070**	**12,70**

Das könnte Sie auch interessieren:

ZUBEHÖR
Rund um die Türe
ab Seite 620

ACHTUNG UNTERSCHIEDLICHE NORMEN - SO BESTELLEN SIE RICHTIG:
D-Norm Bestellung: Artikelnummer ohne Zahl in Klammern.
Ö-Norm Bestellung: Die ersten beiden Stellen der Artikelnummer D-Norm gegen die Zahl in Klammern austauschen.

ALEXANDRA-LS (Serie 32969000)

Garnitur mit stabiler Metallkonstruktion, sichtbar verschraubt, mit Hochhaltefeder, für hohe Beanspruchung!
Das patentierte Beschlagsystem.
Geprüft nach EN 1906 Gebrauchskategorie 3, EN 1634-2.

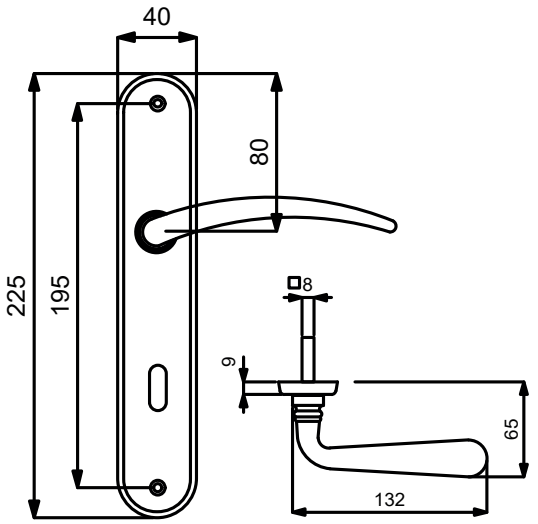

VARIOSTAR BASIC

PZ

WC

Knopf

Modelle mit Stift ZT 8 (8,5/8) mm, WC-Riegel 8 (7) mm

Prüfqualität GK3

Zimmertürgarnituren

Ausführung	Messing-pol.	€/GRT	Edelstahlfärbig-sat.	€/GRT
BB	**(82) / 32.96.9000**	**38,20**	**(82) / 32.96.9010**	**46,60**
PZ	**(82) / 32.96.9020**	**38,20**	**(82) / 32.96.9030**	**46,60**
WC	**(82) / 32.96.9080**	**54,10**	**(82) / 32.96.9090**	**62,50**

Wohnungseingangsgarnituren mit Knopf/Drücker

Ausführung	Messing-pol.	€/GRT	Edelstahlfärbig-sat.	€/GRT
PZ DIN rechts	**(82) / 32.96.9040**	**59,40**	**(82) / 32.96.9060**	**67,80**
PZ DIN links	**(82) / 32.96.9050**	**59,40**	**(82) / 32.96.9070**	**67,80**

Feuerschutzgarnituren Ö-Norm mit 8,5/8 mm Stift TS 37-42 mm

Ausführung	Messing-pol.	€/GRT	Edelstahlfärbig-sat.	€/GRT
Drücker/Drücker	**82.96.9020FS**	**59,40**	**82.96.9030FS**	**67,80**
Knopf/Dr. DIN re.	**82.96.9040FS**	**80,60**	**82.96.9060FS**	**89,00**
Knopf/Dr. DIN li.	**82.96.9050FS**	**80,60**	**82.96.9070FS**	**89,00**

Halbgarnituren für Zimmertüren (ohne Stift)

Ausführung	Messing-pol.	€/GRT	Edelstahlfärbig-sat.	€/GRT
BB DIN rechts	**(82) / 32.85.6240**	**19,10**	**(82) / 32.85.6230**	**23,30**
BB DIN links	**(82) / 32.85.6250**	**19,10**	**(82) / 32.85.6260**	**23,30**

Ganzglastür-Drückerpaar

Ausführung	Messing-pol.	€/PR	Edelstahlfärbig-sat.	€/PR
Drückerpaar	**32.96.8080**	**21,20**	**32.96.8090**	**27,60**

Drückerlochteil Basic

Ausführung	Messing-pol.	€/STK	Edelstahlfärbig-sat.	€/STK
Drückerlochteil re.	**32.96.8040**	**9,50**	**32.96.8060**	**12,70**
Drückerlochteil li.	**32.96.8050**	**9,50**	**32.96.8070**	**12,70**

6 % Preisanpassung seit 01.08.2018 bereits eingerechnet
Bitte weitere 9% Preisanpassung ab 01.02.2022 einberechnen.

SCARLET-R (Serie 32522000)

Garnitur mit stabiler Metall-Unterkonstruktion, Dreh-Verbundrosetten, Hochhaltefeder, fest/drehbar gelagert-Schnellmontagesystem, *ohne Madenschraube, für höchste Beanspruchung! Das patentierte Beschlagsystem. Geprüft nach EN 1906 Gebrauchskategorie 3*/4, EN 1634-2.

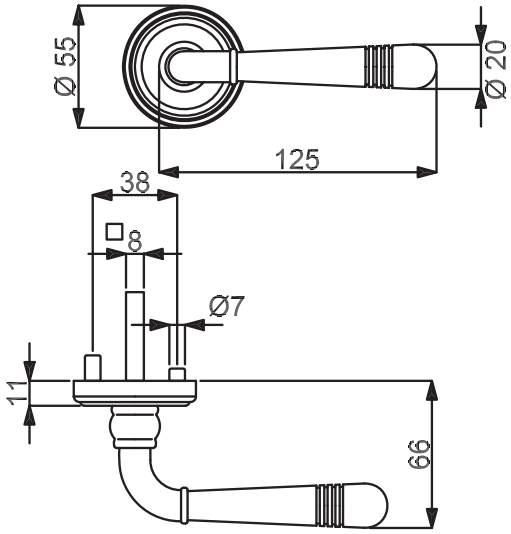

PZ

WC

Knopf

Modelle mit Stift ZT 8 (8,5/8) mm, WC-Riegel 8 (7) mm

Prüfqualität	GK3				GK4				Objektqualität
Zimmertürgarnituren									
Ausführung	Messing-pol.	€/GRT	Edelstahlfärbig-sat.	€/GRT	Messing-pol.	€/GRT	Edelstahlfärbig-sat.	€/GRT	
BB	**(82) / 32.52.2000**	**68,90**	**(82) / 32.52.1800**	**75,30**	**(82) / 32.56.2000**	**84,80**	**(82) / 32.56.1800**	**91,20**	
PZ	**(82) / 32.52.2010**	**68,90**	**(82) / 32.52.1810**	**75,30**	**(82) / 32.56.2010**	**84,80**	**(82) / 32.56.1810**	**91,20**	
WC	**(82) / 32.52.2040**	**84,80**	**(82) / 32.52.1840**	**91,20**	**(82) / 32.56.2040**	**100,70**	**(82) / 32.56.1840**	**107,10**	
Wohnungseingangsgarnituren mit Knopf/Drücker									
Ausführung	Messing-pol.	€/GRT	Edelstahlfärbig-sat.	€/GRT	Messing-pol.	€/GRT	Edelstahlfärbig-sat.	€/GRT	
PZ DIN rechts	**(82) / 32.52.2020**	**90,10**	**(82) / 32.52.1820**	**96,50**	**(82) / 32.56.2020**	**106,00**	**(82) / 32.56.1820**	**112,40**	
PZ DIN links	**(82) / 32.52.2030**	**90,10**	**(82) / 32.52.1830**	**96,50**	**(82) / 32.56.2030**	**106,00**	**(82) / 32.56.1830**	**112,40**	
Feuerschutzgarnituren mit 9/8 (8,5/8) mm Stift TS 47-56 (37-42) mm									
Ausführung	Messing-pol.	€/GRT	Edelstahlfärbig-sat.	€/GRT	Messing-pol.	€/GRT	Edelstahlfärbig-sat.	€/GRT	
Drücker/Drücker	-	-	-	-	**(82) / 32.56.2010FS**	**106,00**	**(82) / 32.56.1810FS**	**112,40**	
Knopf/Dr. DIN re.	-	-	-	-	**(82) / 32.56.2020FS**	**127,20**	**(82) / 32.56.1820FS**	**133,60**	
Knopf/Dr. DIN li.	-	-	-	-	**(82) / 32.56.2030FS**	**127,20**	**(82) / 32.56.1830FS**	**133,60**	
Garnituren für Türen inkl. Drückerrosetten, ohne Schlüsselrosetten									
Ausführung	Messing-pol.	€/GRT	Edelstahlfärbig-sat.	€/GRT	Messing-pol.	€/GRT	Edelstahlfärbig-sat.	€/GRT	
Paar mit Rosette	**(82) / 32.52.2050**	**63,60**	**(82) / 32.52.1850**	**70,00**	**(82) / 32.56.2050**	**76,30**	**(82) / 32.56.1850**	**82,70**	
Halbgarnituren für Zimmertüren (ohne Stift)									
Ausführung	Messing-pol.	€/GRT	Edelstahlfärbig-sat.	€/GRT	Messing-pol.	€/GRT	Edelstahlfärbig-sat.	€/GRT	
BB DIN rechts	**32.52.2060**	**35,00**	**32.52.1860**	**38,20**	**32.56.2060**	**42,40**	**32.56.1860**	**45,60**	
BB DIN links	**32.52.2070**	**35,00**	**32.52.1870**	**38,20**	**32.56.2070**	**42,40**	**32.56.1870**	**45,60**	
Halbgarnituren für Haustüren, mit Metallunterkonstruktion (ohne Stift)									
Ausführung	Messing-pol.	€/GRT	Edelstahlfärbig-sat.	€/GRT	Messing-pol.	€/GRT	Edelstahlfärbig-sat.	€/GRT	
PZ DIN rechts	-	-	-	-	**32.56.2080**	**45,60**	**32.56.1880**	**48,80**	
PZ DIN links	-	-	-	-	**32.56.2090**	**45,60**	**32.56.1890**	**48,80**	
Ganzglastür-Drückerpaar									
Ausführung	Messing-pol.	€/PR	Edelstahlfärbig-sat.	€/PR	Messing-pol.	€/PR	Edelstahlfärbig-sat.	€/PR	
Drückerpaar	**32.70.5200**	**31,80**	**32.70.5180**	**40,30**	**32.70.5200**	**31,80**	**32.70.5180**	**40,30**	
Drückerlochteil Basic									
Ausführung	Messing-pol.	€/STK	Edelstahlfärbig-sat.	€/STK	Messing-pol.	€/STK	Edelstahlfärbig-sat.	€/STK	
Drückerlochteil re./li.	**32.70.0050**	**14,80**	**32.70.0880**	**19,10**	**32.70.0050**	**14,80**	**32.70.0880**	**19,10**	

ACHTUNG UNTERSCHIEDLICHE NORMEN - SO BESTELLEN SIE RICHTIG:
D-Norm Bestellung: Artikelnummer ohne Zahl in Klammern.
Ö-Norm Bestellung: Die ersten beiden Stellen der Artikelnummer D-Norm gegen die Zahl in Klammern austauschen.

SCARLET-R (Serie 32522000-1)

Garnitur mit stabiler Metall-Unterkonstruktion, Dreh-Verbundrosetten, Hochhaltefeder, fest/drehbar gelagert-Schnellmontagesystem, *ohne Madenschraube, für höchste Beanspruchung! Das patentierte Beschlagsystem. Geprüft nach EN 1906 Gebrauchskategorie 3*/4, EN 1634-2.

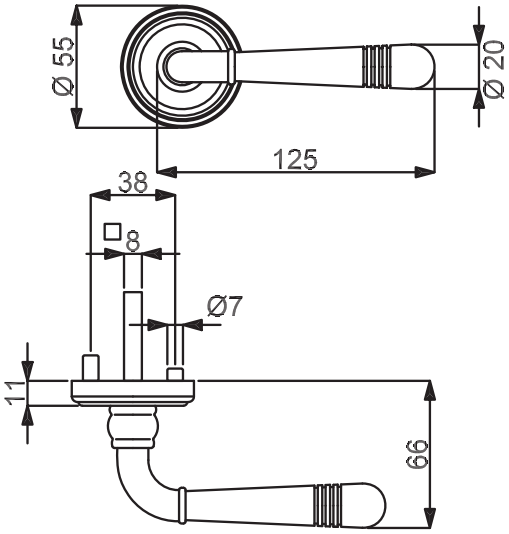

PZ

WC

Knopf

Modelle mit Stift ZT 8 (8,5/8) mm, WC-Riegel 8 (7) mm

Prüfqualität	**GK3**				**GK4**		**Objektqualität**	
Zimmertürgarnituren								
Ausführung	Chrom-pol.	€/GRT	Stahlgrau-sat.	€/GRT	Chrom-pol.	€/GRT	Stahlgrau-sat.	€/GRT
BB	**(82) / 32.52.2200**	**77,40**	**(82) / 32.52.7400**	**93,30**	**(82) / 32.56.2200**	**93,30**	**(82) / 32.56.7400**	**109,20**
PZ	**(82) / 32.52.2210**	**77,40**	**(82) / 32.52.7410**	**93,30**	**(82) / 32.56.2210**	**93,30**	**(82) / 32.56.7410**	**109,20**
WC	**(82) / 32.52.2240**	**93,30**	**(82) / 32.52.7440**	**109,20**	**(82) / 32.56.2240**	**109,20**	**(82) / 32.56.7440**	**125,10**
Wohnungseingangsgarnituren mit Knopf/Drücker								
Ausführung	Chrom-pol.	€/GRT	Stahlgrau-sat.	€/GRT	Chrom-pol.	€/GRT	Stahlgrau-sat.	€/GRT
PZ DIN rechts	**(82) / 32.52.2220**	**98,60**	**(82) / 32.52.7420**	**114,50**	**(82) / 32.56.2220**	**114,50**	**(82) / 32.56.7420**	**130,40**
PZ DIN links	**(82) / 32.52.2230**	**98,60**	**(82) / 32.52.7430**	**114,50**	**(82) / 32.56.2230**	**114,50**	**(82) / 32.56.7430**	**130,40**
Feuerschutzgarnituren mit 9/8 (8,5/8) mm Stift TS 47-56 (37-42) mm								
Ausführung	Chrom-pol.	€/GRT	Stahlgrau-sat.	€/GRT	Chrom-pol.	€/GRT	Stahlgrau-sat.	€/GRT
Drücker/Drücker	-	-	-	-	**(82) / 32.56.2210FS**	**114,50**	**(82) / 32.56.7410FS**	**130,40**
Knopf/Dr. DIN re.	-	-	-	-	**(82) / 32.56.2220FS**	**135,70**	**(82) / 32.56.7420FS**	**151,60**
Knopf/Dr. DIN li.	-	-	-	-	**(82) / 32.56.2230FS**	**135,70**	**(82) / 32.56.7430FS**	**151,60**
Garnituren für Türen inkl. Drückerrosetten, ohne Schlüsselrosetten								
Ausführung	Chrom-pol.	€/GRT	Stahlgrau-sat.	€/GRT	Chrom-pol.	€/GRT	Stahlgrau-sat.	€/GRT
Paar mit Rosette	**(82) / 32.52.2250**	**72,10**	**(82) / 32.52.7450**	**88,00**	**(82) / 32.56.2250**	**84,80**	**(82) / 32.56.7450**	**100,70**
Halbgarnituren für Zimmertüren (ohne Stift)								
Ausführung	Chrom-pol.	€/GRT	Stahlgrau-sat.	€/GRT	Chrom-pol.	€/GRT	Stahlgrau-sat.	€/GRT
BB DIN rechts	**32.52.2260**	**39,20**	**32.52.7460**	**46,60**	**32.56.2260**	**46,60**	**32.56.7460**	**55,10**
BB DIN links	**32.52.2270**	**39,20**	**32.52.7470**	**46,60**	**32.56.2270**	**46,60**	**32.56.7470**	**55,10**
Halbgarnituren für Haustüren, mit Metallunterkonstruktion (ohne Stift)								
Ausführung	Chrom-pol.	€/GRT	Stahlgrau-sat.	€/GRT	Chrom-pol.	€/GRT	Stahlgrau-sat.	€/GRT
PZ DIN rechts	-	-	-	-	**32.56.2280**	**49,80**	**32.56.7480**	**58,30**
PZ DIN links	-	-	-	-	**32.56.2290**	**49,80**	**32.56.7490**	**58,30**
Ganzglastür-Drückerpaar								
Ausführung	Chrom-pol.	€/PR	Stahlgrau-sat.	€/PR	Chrom-pol.	€/PR	Stahlgrau-sat.	€/PR
Drückerpaar	**32.70.5190**	**39,20**	**32.87.6340**	**46,60**	**32.70.5190**	**39,20**	**32.87.6340**	**46,60**
Drückerlochteil Basic								
Ausführung	Chrom-pol.	€/STK	Stahlgrau-sat.	€/STK	Chrom-pol.	€/STK	Stahlgrau-sat.	€/STK
Drückerlochteil re./li.	**32.70.0140**	**18,60**	**32.87.6330**	**22,30**	**32.70.0140**	**18,60**	**32.87.6330**	**22,30**

6 % Preisanpassung seit 01.08.2018 bereits eingerechnet
Bitte weitere 9% Preisanpassung ab 01.02.2022 einberechnen.

SCARLET-LS (Serie 32700010)

Garnitur mit stabiler Metallkonstruktion, sichtbar verschraubt, mit Hochhaltefeder, für hohe Beanspruchung!
Das patentierte Beschlagsystem.
Geprüft nach EN 1906 Gebrauchskategorie 3, EN 1634-2.

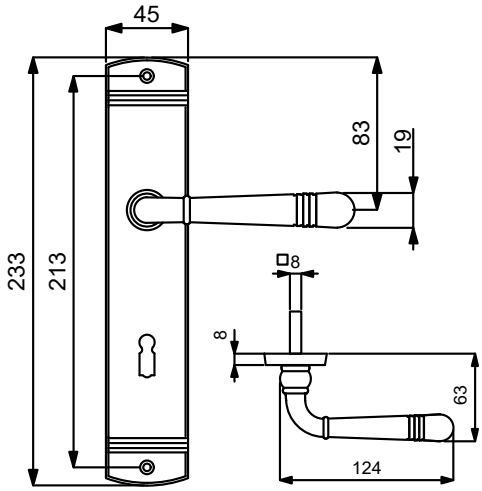

VARIOSTAR BASIC

PZ

WC

Knopf

Modelle mit Stift ZT 8 (8,5/8) mm, WC-Riegel 8 (7) mm

Prüfqualität	**GK3**		**D-Norm**	
Zimmertürgarnituren				
Ausführung	Messing-pol.	€/GRT	Robusta Gold-pol.	€/GRT
BB	**(82) / 32.70.0010**	**59,40**	**32.70.1080**	**83,70**
PZ	**(82) / 32.70.0710**	**59,40**	**32.70.1090**	**83,70**
WC	**(82) / 32.70.0030**	**75,30**	**32.70.1110**	**99,60**
Wohnungseingangsgarnituren mit Knopf/Drücker				
Ausführung	Messing-pol.	€/GRT	Robusta Gold-pol.	€/GRT
PZ DIN rechts	**(82) / 32.70.4530**	**80,60**	**32.70.4540**	**104,90**
PZ DIN links	**(82) / 32.70.4520**	**80,60**	**32.70.4550**	**104,90**
Feuerschutzgarnituren Ö-Norm mit 8,5/8 mm Stift TS 37-42 mm				
Ausführung	Messing-pol.	€/GRT	Robusta Gold-pol.	€/GRT
Drücker/Drücker	**82.70.0710FS**	**80,60**	**-**	**-**
Knopf/Dr. DIN re.	**82.70.4530FS**	**101,80**	**-**	**-**
Knopf/Dr. DIN li.	**82.70.4520FS**	**101,80**	**-**	**-**
Halbgarnituren für Zimmertüren (ohne Stift)				
Ausführung	Messing-pol.	€/GRT	Robusta Gold-pol.	€/GRT
BB DIN rechts	**(82) / 32.70.5010**	**29,70**	**32.70.5040**	**42,40**
BB DIN links	**(82) / 32.70.5090**	**29,70**	**32.70.5120**	**42,40**
Ganzglastür-Drückerpaar				
Ausführung	Messing-pol.	€/PR	Robusta Gold-pol.	€/PR
Drückerpaar	**32.70.5200**	**31,80**	**32.70.5240**	**48,80**
Drückerlochteil Basic				
Ausführung	Messing-pol.	€/STK	Robusta Gold-pol.	€/STK
Drückerlochteil re./li.	**32.70.0050**	**14,80**	**32.70.1070**	**23,30**

Das könnte Sie auch interessieren:

Passender Schutzbeschlag:
Seite 390

Passender Fenstergriff:
Seite 467

ACHTUNG UNTERSCHIEDLICHE NORMEN - SO BESTELLEN SIE RICHTIG:
D-Norm Bestellung: Artikelnummer ohne Zahl in Klammern.
Ö-Norm Bestellung: Die ersten beiden Stellen der Artikelnummer D-Norm gegen die Zahl in Klammern austauschen.

SCARLET-HT BASIC (Serie 32704950)

Haustürgarnitur PZ 92 mm, Türstärke 68 mm, (nur in D-Norm erhältlich), für dauerhafte Beanspruchung, rechts und links verwendbar.

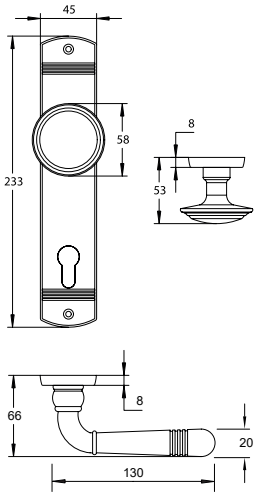

Modelle mit Stift HT 10 mm

Prüfqualität	**D-Norm**	
Haustür-Garnitur		
Ausführung	Messing-pol.	€/GRT
Knopf/Dr. DIN re./li.	**32.70.4950**	**64,70**
Drücker/Drücker	**32.70.4960**	**57,20**

Das könnte Sie auch interessieren:

Passende Rosettengarnitur:
Seite 216

Passender Fenstergriff:
Seite 467

6 % Preisanpassung seit 01.08.2018 bereits eingerechnet
Bitte weitere 9% Preisanpassung ab 01.02.2022 einberechnen.

SCARLET-LS (Serie 32700010-1)

Garnitur mit stabiler Metallkonstruktion, sichtbar verschraubt, mit Hochhaltefeder, für hohe Beanspruchung!
Das patentierte Beschlagsystem.
Geprüft nach EN 1906 Gebrauchskategorie 3, EN 1634-2.

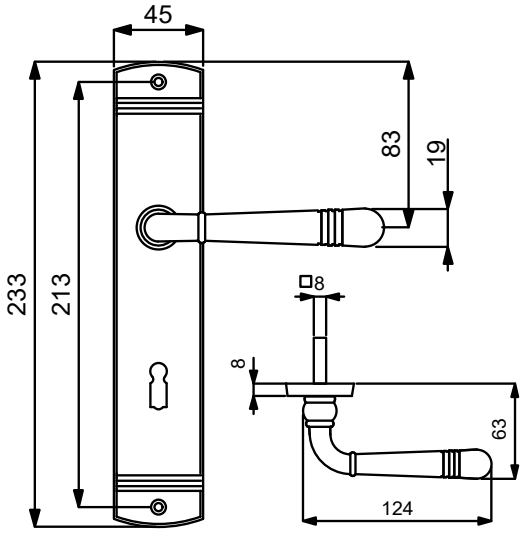

PZ

WC

Knopf

Modelle mit Stift ZT 8 (8,5/8) mm, WC-Riegel 8 (7) mm

Prüfqualität GK3

Zimmertürgarnituren

Ausführung	Edelstahlfärbig-sat.	€/GRT	Chrom-pol.	€/GRT	Stahlgrau-sat.	€/GRT
BB	**(82) / 32.70.0840**	**68,90**	**(82) / 32.70.0100**	**71,00**	**(82) / 32.87.6200**	**91,20**
PZ	**(82) / 32.70.4490**	**68,90**	**(82) / 32.70.0700**	**71,00**	**(82) / 32.87.6210**	**91,20**
WC	**(82) / 32.70.0860**	**84,80**	**(82) / 32.70.0120**	**86,90**	**(82) / 32.87.6240**	**107,10**

Wohnungseingangsgarnituren mit Knopf/Drücker

Ausführung	Edelstahlfärbig-sat.	€/GRT	Chrom-pol.	€/GRT	Stahlgrau-sat.	€/GRT
PZ DIN rechts	**(82) / 32.70.4510**	**90,10**	**(82) / 32.70.4560**	**92,20**	**(82) / 32.87.6220**	**112,40**
PZ DIN links	**(82) / 32.70.4500**	**90,10**	**(82) / 32.70.4570**	**92,20**	**(82) / 32.87.6230**	**112,40**

Feuerschutzgarnituren Ö-Norm mit 8,5/8 mm Stift TS 37-42 mm

Ausführung	Edelstahlfärbig-sat.	€/GRT	Chrom-pol.	€/GRT	Stahlgrau-sat.	€/GRT
Drücker/Drücker	**82.70.4490FS**	**90,10**	**82.70.0700FS**	**92,20**	**82.87.6210FS**	**112,40**
Knopf/Dr. DIN re.	**82.70.4510FS**	**111,30**	**82.70.4560FS**	**113,40**	**82.87.6220FS**	**133,60**
Knopf/Dr. DIN li.	**82.70.4500FS**	**111,30**	**82.70.4570FS**	**113,40**	**82.87.6230FS**	**133,60**

Halbgarnituren für Zimmertüren (ohne Stift)

Ausführung	Edelstahlfärbig-sat.	€/GRT	Chrom-pol.	€/GRT	Stahlgrau-sat.	€/GRT
BB DIN rechts	**(82) / 32.70.5030**	**35,00**	**(82) / 32.70.5020**	**36,00**	**(82) / 32.87.6250**	**45,60**
BB DIN links	**(82) / 32.70.5110**	**35,00**	**(82) / 32.70.5100**	**36,00**	**(82) / 32.87.6260**	**45,60**

Ganzglastür-Drückerpaar

Ausführung	Edelstahlfärbig-sat.	€/PR	Chrom-pol.	€/PR	Stahlgrau-sat.	€/PR
Drückerpaar	**32.70.5180**	**40,30**	**32.70.5190**	**39,20**	**32.87.6340**	**46,60**

Drückerlochteil Basic

Ausführung	Edelstahlfärbig-sat.	€/STK	Chrom-pol.	€/STK	Stahlgrau-sat.	€/STK
Drückerlochteil re./li.	**32.70.0880**	**19,10**	**32.70.0140**	**18,60**	**32.87.6330**	**22,30**

ACHTUNG UNTERSCHIEDLICHE NORMEN - SO BESTELLEN SIE RICHTIG:
D-Norm Bestellung: Artikelnummer ohne Zahl in Klammern.
Ö-Norm Bestellung: Die ersten beiden Stellen der Artikelnummer D-Norm gegen die Zahl in Klammern austauschen.

SCARLET-LS (Serie 32700010-1)

Garnitur mit stabiler Metallkonstruktion, sichtbar verschraubt, mit Hochhaltefeder, für hohe Beanspruchung!
Das patentierte Beschlagsystem.
Geprüft nach EN 1906 Gebrauchskategorie 3, EN 1634-2.

Chrom-pol.

Stahlgrau-sat.

Das könnte Sie auch interessieren:

Passender Schutzbeschlag:
Seite 391

Passender Fenstergriff:
Seite 467

6 % Preisanpassung seit 01.08.2018 bereits eingerechnet
Bitte weitere 9% Preisanpassung ab 01.02.2022 einberechnen.

MOUNT EVEREST-R (Serie 32522600)

Garnitur mit stabiler Metall-Unterkonstruktion, Dreh-Verbundrosetten, Hochhaltefeder, fest/drehbar gelagert-Schnellmontagesystem, *ohne Madenschraube, für höchste Beanspruchung! Das patentierte Beschlagsystem. Geprüft nach EN 1906 Gebrauchskategorie 3*/4, EN 1634-2.

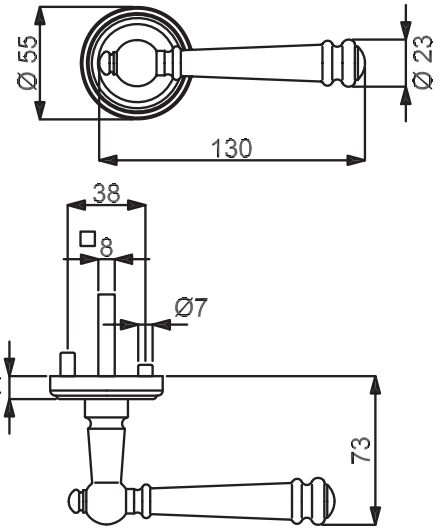

PZ

WC

Knopf

Modelle mit Stift ZT 8 (8,5/8) mm, WC-Riegel 8 (7) mm

Prüfqualität	**GK3**				**GK4**		**Objektqualität**	
Zimmertürgarnituren								
Ausführung	Messing-pol.	€/GRT	Brüniert-sat.	€/GRT	Messing-pol.	€/GRT	Brüniert-sat.	€/GRT
BB	**(82) / 32.52.2600**	**80,60**	**(82) / 32.52.3800**	**80,60**	**(82) / 32.56.2600**	**96,50**	**(82) / 32.56.3800**	**96,50**
PZ	**(82) / 32.52.2610**	**80,60**	**(82) / 32.52.3810**	**80,60**	**(82) / 32.56.2610**	**96,50**	**(82) / 32.56.3810**	**96,50**
WC	**(82) / 32.52.2640**	**96,50**	**(82) / 32.52.3840**	**96,50**	**(82) / 32.56.2640**	**112,40**	**(82) / 32.56.3840**	**112,40**
Wohnungseingangsgarnituren mit Knopf/Drücker								
Ausführung	Messing-pol.	€/GRT	Brüniert-sat.	€/GRT	Messing-pol.	€/GRT	Brüniert-sat.	€/GRT
PZ DIN rechts	**(82) / 32.52.2620**	**101,80**	**(82) / 32.52.3820**	**101,80**	**(82) / 32.56.2620**	**117,70**	**(82) / 32.56.3820**	**117,70**
PZ DIN links	**(82) / 32.52.2630**	**101,80**	**(82) / 32.52.3830**	**101,80**	**(82) / 32.56.2630**	**117,70**	**(82) / 32.56.3830**	**117,70**
Feuerschutzgarnituren mit 9/8 (8,5/8) mm Stift TS 47-56 (37-42) mm								
Ausführung	Messing-pol.	€/GRT	Brüniert-sat.	€/GRT	Messing-pol.	€/GRT	Brüniert-sat.	€/GRT
Drücker/Drücker	-	-	-	-	**(82) / 32.56.2610FS**	**117,70**	**(82) / 32.56.3810FS**	**117,70**
Knopf/Dr. DIN re.	-	-	-	-	**(82) / 32.56.2620FS**	**138,90**	**(82) / 32.56.3820FS**	**138,90**
Knopf/Dr. DIN li.	-	-	-	-	**(82) / 32.56.2630FS**	**138,90**	**(82) / 32.56.3830FS**	**138,90**
Garnituren für Türen inkl. Drückerrosetten, ohne Schlüsselrosetten								
Ausführung	Messing-pol.	€/GRT	Brüniert-sat.	€/GRT	Messing-pol.	€/GRT	Brüniert-sat.	€/GRT
Paar mit Rosette	**(82) / 32.52.2650**	**75,30**	**(82) / 32.52.3850**	**75,30**	**(82) / 32.56.2650**	**88,00**	**(82) / 32.56.3850**	**88,00**
Halbgarnituren für Zimmertüren (ohne Stift)								
Ausführung	Messing-pol.	€/GRT	Brüniert-sat.	€/GRT	Messing-pol.	€/GRT	Brüniert-sat.	€/GRT
BB DIN rechts	**32.52.2660**	**40,30**	**32.52.3860**	**40,30**	**32.56.2660**	**48,80**	**32.56.3860**	**48,80**
BB DIN links	**32.52.2670**	**40,30**	**32.52.3870**	**40,30**	**32.56.2670**	**48,80**	**32.56.3870**	**48,80**
Halbgarnituren für Haustüren, mit Metallunterkonstruktion (ohne Stift)								
Ausführung	Messing-pol.	€/GRT	Brüniert-sat.	€/GRT	Messing-pol.	€/GRT	Brüniert-sat.	€/GRT
PZ DIN rechts	-	-	-	-	**32.56.2680**	**51,90**	**32.56.3880**	**51,90**
PZ DIN links	-	-	-	-	**32.56.2690**	**51,90**	**32.56.3890**	**51,90**
Ganzglastür-Drückerpaar								
Ausführung	Messing-pol.	€/PR	Brüniert-sat.	€/PR	Messing-pol.	€/PR	Brüniert-sat.	€/PR
Drückerpaar	**32.87.0780**	**46,60**	**32.87.0680**	**46,60**	**32.87.0780**	**46,60**	**32.87.0680**	**46,60**
Drückerlochteil Basic								
Ausführung	Messing-pol.	€/STK	Brüniert-sat.	€/STK	Messing-pol.	€/STK	Brüniert-sat.	€/STK
Drückerlochteil re./li.	**32.87.0770**	**22,30**	**32.25.3970**	**22,30**	**32.87.0770**	**22,30**	**32.25.3970**	**22,30**

ACHTUNG UNTERSCHIEDLICHE NORMEN - SO BESTELLEN SIE RICHTIG:
D-Norm Bestellung: Artikelnummer ohne Zahl in Klammern.
Ö-Norm Bestellung: Die ersten beiden Stellen der Artikelnummer D-Norm gegen die Zahl in Klammern austauschen.

MOUNT EVEREST-R (Serie 32522600-1)

Garnitur mit stabiler Metall-Unterkonstruktion, Dreh-Verbundrosetten, Hochhaltefeder, fest/drehbar gelagert-Schnellmontagesystem, *ohne Madenschraube, für höchste Beanspruchung! Das patentierte Beschlagsystem. Geprüft nach EN 1906 Gebrauchskategorie 3*/4, EN 1634-2.

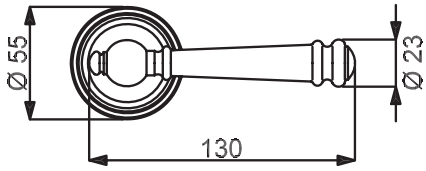

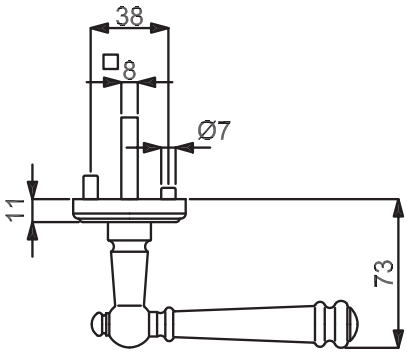

PZ

WC

Knopf

Modelle mit Stift ZT 8 (8,5/8) mm, WC-Riegel 8 (7) mm

Prüfqualität	GK3				GK4		Objektqualität	
Zimmertürgarnituren								
Ausführung	Edelstahlfärbig-sat.	€/GRT	Edelstahlfärbig-pol.	€/GRT	Edelstahlfärbig-sat.	€/GRT	Edelstahlfärbig-pol.	€/GRT
BB	**(82) / 32.52.2400**	**86,90**	**(82) / 32.52.2800**	**89,00**	**(82) / 32.56.2400**	**102,80**	**(82) / 32.56.2800**	**104,90**
PZ	**(82) / 32.52.2410**	**86,90**	**(82) / 32.52.2810**	**89,00**	**(82) / 32.56.2410**	**102,80**	**(82) / 32.56.2810**	**104,90**
WC	**(82) / 32.52.2440**	**102,80**	**(82) / 32.52.2840**	**104,90**	**(82) / 32.56.2440**	**118,70**	**(82) / 32.56.2840**	**120,80**
Wohnungseingangsgarnituren mit Knopf/Drücker								
Ausführung	Edelstahlfärbig-sat.	€/GRT	Edelstahlfärbig-pol.	€/GRT	Edelstahlfärbig-sat.	€/GRT	Edelstahlfärbig-pol.	€/GRT
PZ DIN rechts	**(82) / 32.52.2420**	**108,10**	**(82) / 32.52.2820**	**110,20**	**(82) / 32.56.2430**	**124,00**	**(82) / 32.56.2820**	**126,10**
PZ DIN links	**(82) / 32.52.2430**	**108,10**	**(82) / 32.52.2830**	**110,20**	**(82) / 32.56.2420**	**124,00**	**(82) / 32.56.2830**	**126,10**
Feuerschutzgarnituren mit 9/8 (8,5/8) mm Stift TS 47-56 (37-42) mm								
Ausführung	Edelstahlfärbig-sat.	€/GRT	Edelstahlfärbig-pol.	€/GRT	Edelstahlfärbig-sat.	€/GRT	Edelstahlfärbig-pol.	€/GRT
Drücker/Drücker	-	-	-	-	**(82) / 32.56.2410FS**	**124,00**	**(82) / 32.56.2810FS**	**126,10**
Knopf/Dr. DIN re.	-	-	-	-	**(82) / 32.56.2420FS**	**145,20**	**(82) / 32.56.2820FS**	**147,30**
Knopf/Dr. DIN li.	-	-	-	-	**(82) / 32.56.2430FS**	**145,20**	**(82) / 32.56.2830FS**	**147,30**
Garnituren für Türen inkl. Drückerrosetten, ohne Schlüsselrosetten								
Ausführung	Edelstahlfärbig-sat.	€/GRT	Edelstahlfärbig-pol.	€/GRT	Edelstahlfärbig-sat.	€/GRT	Edelstahlfärbig-pol.	€/GRT
Paar mit Rosette	**(82) / 32.52.2450**	**81,60**	**(82) / 32.52.2850**	**83,70**	**(82) / 32.56.2450**	**94,30**	**(82) / 32.56.2850**	**96,50**
Halbgarnituren für Zimmertüren (ohne Stift)								
Ausführung	Edelstahlfärbig-sat.	€/GRT	Edelstahlfärbig-pol.	€/GRT	Edelstahlfärbig-sat.	€/GRT	Edelstahlfärbig-pol.	€/GRT
BB DIN rechts	**32.52.2460**	**43,50**	**32.52.2860**	**44,50**	**32.56.2460**	**51,90**	**32.56.2860**	**53,00**
BB DIN links	**32.52.2470**	**43,50**	**32.52.2870**	**44,50**	**32.56.2470**	**51,90**	**32.56.2870**	**53,00**
Halbgarnituren für Haustüren, mit Metallunterkonstruktion (ohne Stift)								
Ausführung	Edelstahlfärbig-sat.	€/GRT	Edelstahlfärbig-pol.	€/GRT	Edelstahlfärbig-sat.	€/GRT	Edelstahlfärbig-pol.	€/GRT
PZ DIN rechts	-	-	-	-	**32.56.2480**	**55,10**	**32.56.2880**	**56,20**
PZ DIN links	-	-	-	-	**32.56.2490**	**55,10**	**32.56.2890**	**56,20**
Ganzglastür-Drückerpaar								
Ausführung	Edelstahlfärbig-sat.	€/PR	Edelstahlfärbig-pol.	€/PR	Edelstahlfärbig-sat.	€/PR	Edelstahlfärbig-pol.	€/PR
Drückerpaar	**32.87.0580**	**50,90**	**32.87.1080**	**51,90**	**32.87.0580**	**50,90**	**32.87.1080**	**51,90**
Drückerlochteil Basic								
Ausführung	Edelstahlfärbig-sat.	€/STK	Edelstahlfärbig-pol.	€/STK	Edelstahlfärbig-sat.	€/STK	Edelstahlfärbig-pol.	€/STK
Drückerlochteil re./li.	**32.87.0570**	**24,40**	**32.87.1070**	**24,90**	**32.87.0570**	**24,40**	**32.87.1070**	**24,90**

6 % Preisanpassung seit 01.08.2018 bereits eingerechnet
Bitte weitere 9% Preisanpassung ab 01.02.2022 einberechnen.

MOUNT EVEREST-R (Serie 32522600-2)

Garnitur mit stabiler Metall-Unterkonstruktion, Dreh-Verbundrosetten, Hochhaltefeder, fest/drehbar gelagert-Schnellmontagesystem, *ohne Madenschraube, für höchste Beanspruchung! Das patentierte Beschlagsystem. Geprüft nach EN 1906 Gebrauchskategorie 3*/4, EN 1634-2.

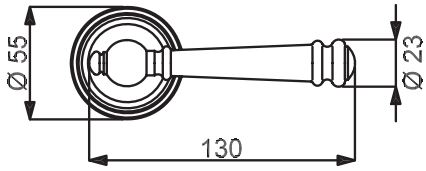

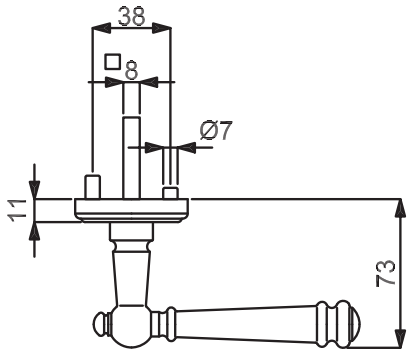

PZ

WC

Knopf

Modelle mit Stift ZT 8 (8,5/8) mm, WC-Riegel 8 (7) mm

Prüfqualität	GK3				GK4				Objektqualität
Zimmertürgarnituren									
Ausführung	Schwarz-sat.	€/GRT	Stahlgrau-sat.	€/GRT	Schwarz-sat.	€/GRT	Stahlgrau-sat.	€/GRT	
BB	**(82) / 32.52.3600**	**82,70**	**(82) / 32.52.3200**	**102,80**	**(82) / 32.56.3600**	**98,60**	**(82) / 32.56.3200**	**118,70**	
PZ	**(82) / 32.52.3610**	**82,70**	**(82) / 32.52.3210**	**102,80**	**(82) / 32.56.3610**	**98,60**	**(82) / 32.56.3210**	**118,70**	
WC	**(82) / 32.52.3640**	**98,60**	**(82) / 32.52.3240**	**118,70**	**(82) / 32.56.3640**	**114,50**	**(82) / 32.56.3240**	**134,60**	
Wohnungseingangsgarnituren mit Knopf/Drücker									
Ausführung	Schwarz-sat.	€/GRT	Stahlgrau-sat.	€/GRT	Schwarz-sat.	€/GRT	Stahlgrau-sat.	€/GRT	
PZ DIN rechts	**(82) / 32.52.3620**	**103,90**	**(82) / 32.52.3220**	**124,00**	**(82) / 32.56.3620**	**119,80**	**(82) / 32.56.3220**	**139,90**	
PZ DIN links	**(82) / 32.52.3630**	**103,90**	**(82) / 32.52.3230**	**124,00**	**(82) / 32.56.3630**	**119,80**	**(82) / 32.56.3230**	**139,90**	
Feuerschutzgarnituren mit 9/8 (8,5/8) mm Stift TS 47-56 (37-42) mm									
Ausführung	Schwarz-sat.	€/GRT	Stahlgrau-sat.	€/GRT	Schwarz-sat.	€/GRT	Stahlgrau-sat.	€/GRT	
Drücker/Drücker	-	-	-	-	**(82) / 32.56.3610FS**	**119,80**	**(82) / 32.56.3210FS**	**139,90**	
Knopf/Dr. DIN re.	-	-	-	-	**(82) / 32.56.3620FS**	**141,00**	**(82) / 32.56.3220FS**	**161,10**	
Knopf/Dr. DIN li.	-	-	-	-	**(82) / 32.56.3630FS**	**141,00**	**(82) / 32.56.3230FS**	**161,10**	
Garnituren für Türen inkl. Drückerrosetten, ohne Schlüsselrosetten									
Ausführung	Schwarz-sat.	€/GRT	Stahlgrau-sat.	€/GRT	Schwarz-sat.	€/GRT	Stahlgrau-sat.	€/GRT	
Paar mit Rosette	**(82) / 32.52.3650**	**77,40**	**(82) / 32.52.3250**	**97,50**	**(82) / 32.56.3650**	**90,10**	**(82) / 32.56.3250**	**110,20**	
Halbgarnituren für Zimmertüren (ohne Stift)									
Ausführung	Schwarz-sat.	€/GRT	Stahlgrau-sat.	€/GRT	Schwarz-sat.	€/GRT	Stahlgrau-sat.	€/GRT	
BB DIN rechts	**32.52.3660**	**41,30**	**32.52.3260**	**51,90**	**32.56.3660**	**49,80**	**32.56.3260**	**59,40**	
BB DIN links	**32.52.3670**	**41,30**	**32.52.3270**	**51,90**	**32.56.3670**	**49,80**	**32.56.3270**	**59,40**	
Halbgarnituren für Haustüren, mit Metallunterkonstruktion (ohne Stift)									
Ausführung	Schwarz-sat.	€/GRT	Stahlgrau-sat.	€/GRT	Schwarz-sat.	€/GRT	Stahlgrau-sat.	€/GRT	
PZ DIN rechts	-	-	-	-	**32.56.3680**	**53,00**	**32.56.3280**	**62,50**	
PZ DIN links	-	-	-	-	**32.56.3690**	**53,00**	**32.56.3290**	**62,50**	
Ganzglastür-Drückerpaar									
Ausführung	Schwarz-sat.	€/PR	Stahlgrau-sat.	€/PR	Schwarz-sat.	€/PR	Stahlgrau-sat.	€/PR	
Drückerpaar	**32.87.2740**	**46,60**	**32.87.2090**	**56,20**	**32.87.2740**	**46,60**	**32.87.2090**	**56,20**	
Drückerlochteil Basic									
Ausführung	Schwarz-sat.	€/STK	Stahlgrau-sat.	€/STK	Schwarz-sat.	€/STK	Stahlgrau-sat.	€/STK	
Drückerlochteil re./li.	**32.87.2730**	**22,30**	**32.87.3080**	**27,00**	**32.87.2730**	**22,30**	**32.87.3080**	**27,00**	

ACHTUNG UNTERSCHIEDLICHE NORMEN - SO BESTELLEN SIE RICHTIG:
D-Norm Bestellung: Artikelnummer ohne Zahl in Klammern.
Ö-Norm Bestellung: Die ersten beiden Stellen der Artikelnummer D-Norm gegen die Zahl in Klammern austauschen.

MOUNT EVEREST-R (Serie 32522600-3)

Garnitur mit stabiler Metall-Unterkonstruktion, Dreh-Verbundrosetten, Hochhaltefeder, fest/drehbar gelagert-Schnellmontagesystem, *ohne Madenschraube, für höchste Beanspruchung! Das patentierte Beschlagsystem. Geprüft nach EN 1906 Gebrauchskategorie 3*/4, EN 1634-2.

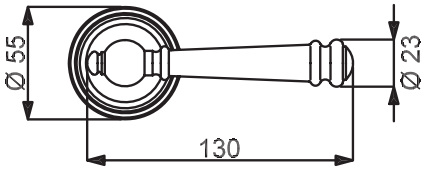

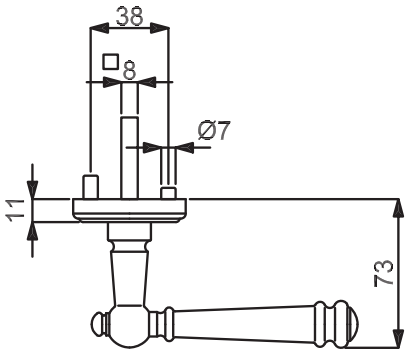

PZ

WC

Knopf

Modelle mit Stift ZT 8 (8,5/8) mm, WC-Riegel 8 (7) mm

Prüfqualität	**GK3**				**GK4**				**Objektqualität**
Zimmertürgarnituren									
Ausführung	Antik Iron-sat.	€/GRT	Antik Bronze-sat.	€/GRT	Antik Iron-sat.	€/GRT	Antik Bronze-sat.	€/GRT	
BB	**(82) / 32.52.3000**	**100,70**	**(82) / 32.52.3400**	**91,20**	**(82) / 32.56.3000**	**116,60**	**(82) / 32.56.3400**	**107,10**	
PZ	**(82) / 32.52.3010**	**100,70**	**(82) / 32.52.3410**	**91,20**	**(82) / 32.56.3010**	**116,60**	**(82) / 32.56.3410**	**107,10**	
WC	**(82) / 32.52.3040**	**116,60**	**(82) / 32.52.3440**	**107,10**	**(82) / 32.56.3040**	**132,50**	**(82) / 32.56.3440**	**123,00**	
Wohnungseingangsgarnituren mit Knopf/Drücker									
Ausführung	Antik Iron-sat.	€/GRT	Antik Bronze-sat.	€/GRT	Antik Iron-sat.	€/GRT	Antik Bronze-sat.	€/GRT	
PZ DIN rechts	**(82) / 32.52.3020**	**121,90**	**(82) / 32.52.3420**	**112,40**	**(82) / 32.56.3020**	**137,80**	**(82) / 32.56.3420**	**128,30**	
PZ DIN links	**(82) / 32.52.3030**	**121,90**	**(82) / 32.52.3430**	**112,40**	**(82) / 32.56.3030**	**137,80**	**(82) / 32.56.3430**	**128,30**	
Feuerschutzgarnituren mit 9/8 (8,5/8) mm Stift TS 47-56 (37-42) mm									
Ausführung	Antik Iron-sat.	€/GRT	Antik Bronze-sat.	€/GRT	Antik Iron-sat.	€/GRT	Antik Bronze-sat.	€/GRT	
Drücker/Drücker	-	-	-	-	**(82) / 32.56.3010FS**	**137,80**	**(82) / 32.56.3410FS**	**128,30**	
Knopf/Dr. DIN re.	-	-	-	-	**(82) / 32.56.3020FS**	**159,00**	**(82) / 32.56.3420FS**	**149,50**	
Knopf/Dr. DIN li.	-	-	-	-	**(82) / 32.56.3030FS**	**159,00**	**(82) / 32.56.3430FS**	**149,50**	
Garnituren für Türen inkl. Drückerrosetten, ohne Schlüsselrosetten									
Ausführung	Antik Iron-sat.	€/GRT	Antik Bronze-sat.	€/GRT	Antik Iron-sat.	€/GRT	Antik Bronze-sat.	€/GRT	
Paar mit Rosette	**(82) / 32.52.3050**	**95,40**	**(82) / 32.52.3450**	**85,90**	**(82) / 32.56.3050**	**108,10**	**(82) / 32.56.3450**	**98,60**	
Halbgarnituren für Zimmertüren (ohne Stift)									
Ausführung	Antik Iron-sat.	€/GRT	Antik Bronze-sat.	€/GRT	Antik Iron-sat.	€/GRT	Antik Bronze-sat.	€/GRT	
BB DIN rechts	**32.52.3060**	**50,90**	**32.52.3460**	**45,60**	**32.56.3060**	**58,30**	**32.56.3460**	**54,10**	
BB DIN links	**32.52.3070**	**50,90**	**32.52.3470**	**45,60**	**32.56.3070**	**58,30**	**32.56.3470**	**54,10**	
Halbgarnituren für Haustüren, mit Metallunterkonstruktion (ohne Stift)									
Ausführung	Antik Iron-sat.	€/GRT	Antik Bronze-sat.	€/GRT	Antik Iron-sat.	€/GRT	Antik Bronze-sat.	€/GRT	
PZ DIN rechts	-	-	-	-	**32.56.3080**	**61,50**	**32.56.3480**	**57,20**	
PZ DIN links	-	-	-	-	**32.56.3090**	**61,50**	**32.56.3490**	**57,20**	
Ganzglastür-Drückerpaar									
Ausführung	Antik Iron-sat.	€/PR	Antik Bronze-sat.	€/PR	Antik Iron-sat.	€/PR	Antik Bronze-sat.	€/PR	
Drückerpaar	**32.87.2250**	**57,20**	**32.87.0940**	**53,00**	**32.87.2250**	**57,20**	**32.87.0940**	**53,00**	
Drückerlochteil Basic									
Ausführung	Antik Iron-sat.	€/STK	Antik Bronze-sat.	€/STK	Antik Iron-sat.	€/STK	Antik Bronze-sat.	€/STK	
Drückerlochteil re./li.	**32.87.2170**	**27,60**	**32.87.0930**	**25,40**	**32.87.2170**	**27,60**	**32.87.0930**	**25,40**	

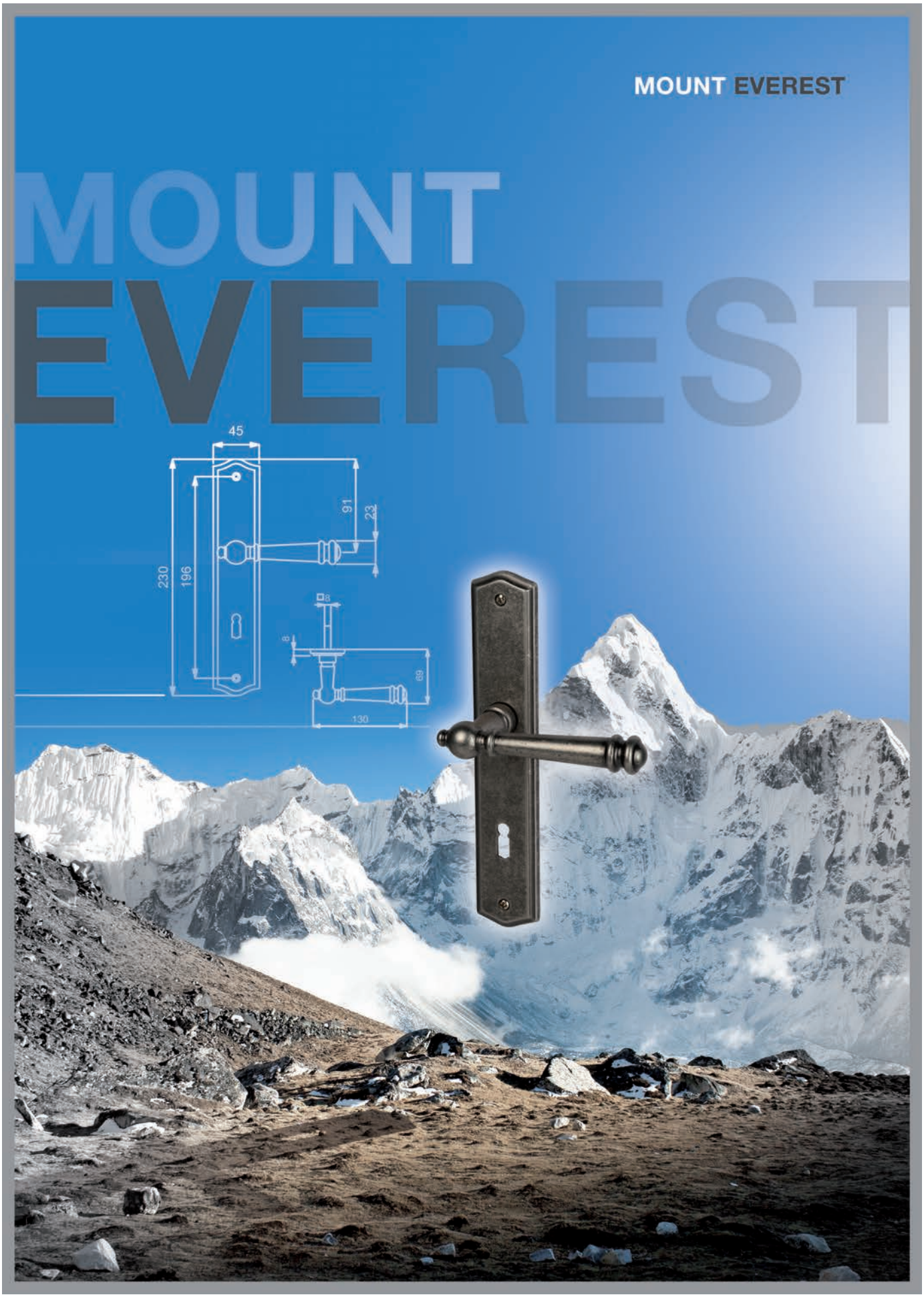

ACHTUNG UNTERSCHIEDLICHE NORMEN - SO BESTELLEN SIE RICHTIG:
D-Norm Bestellung: Artikelnummer ohne Zahl in Klammern.
Ö-Norm Bestellung: Die ersten beiden Stellen der Artikelnummer D-Norm gegen die Zahl in Klammern austauschen.

MOUNT EVEREST-LS (Serie 32870700)

Garnitur mit stabiler Metallkonstruktion, sichtbar verschraubt, mit Hochhaltefeder, für hohe Beanspruchung!
Das patentierte Beschlagsystem.
Geprüft nach EN 1906 Gebrauchskategorie 3, EN 1634-2.

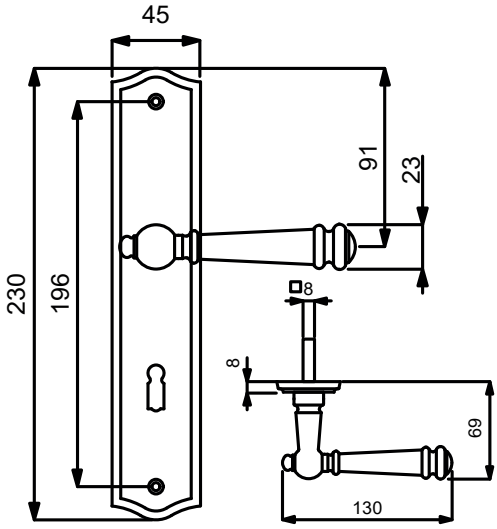

VARIOSTAR BASIC

PZ

WC

Knopf

Modelle mit Stift ZT 8 (8,5/8) mm, WC-Riegel 8 (7) mm

Prüfqualität GK3

Zimmertürgarnituren

Ausführung	Messing-pol.	€/GRT	Brüniert-sat.	€/GRT
BB	**(82) / 32.87.0700**	**74,20**	**(82) / 32.87.0600**	**74,20**
PZ	**(82) / 32.87.0710**	**74,20**	**(82) / 32.87.0610**	**74,20**
WC	**(82) / 32.87.0740**	**90,10**	**(82) / 32.87.0640**	**90,10**

Wohnungseingangsgarnituren mit Knopf/Drücker

Ausführung	Messing-pol.	€/GRT	Brüniert-sat.	€/GRT
PZ DIN rechts	**(82) / 32.87.0720**	**95,40**	**(82) / 32.87.0620**	**95,40**
PZ DIN links	**(82) / 32.87.0730**	**95,40**	**(82) / 32.87.0630**	**95,40**

Feuerschutzgarnituren Ö-Norm mit 8,5/8 mm Stift TS 37-42 mm

Ausführung	Messing-pol.	€/GRT	Brüniert-sat.	€/GRT
Drücker/Drücker	**82.87.0710FS**	**95,40**	**82.87.0610FS**	**95,40**
Knopf/Dr. DIN re.	**82.87.0720FS**	**116,60**	**82.87.0620FS**	**116,60**
Knopf/Dr. DIN li.	**82.87.0730FS**	**116,60**	**82.87.0630FS**	**116,60**

Halbgarnituren für Zimmertüren (ohne Stift)

Ausführung	Messing-pol.	€/GRT	Brüniert-sat.	€/GRT
BB DIN rechts	**(82) / 32.87.0750**	**37,10**	**(82) / 32.87.0650**	**37,10**
BB DIN links	**(82) / 32.87.0760**	**37,10**	**(82) / 32.87.0660**	**37,10**

Ganzglastür-Drückerpaar

Ausführung	Messing-pol.	€/PR	Brüniert-sat.	€/PR
Drückerpaar	**32.87.0780**	**46,60**	**32.87.0680**	**46,60**

Drückerlochteil Basic

Ausführung	Messing-pol.	€/STK	Brüniert-sat.	€/STK
Drückerlochteil re./li.	**32.87.0770**	**22,30**	**32.25.3970**	**22,30**

Das könnte Sie auch interessieren:

Passender Schutzbeschlag:
Seite 392

Passender Fenstergriff:
Seite 467

6 % Preisanpassung seit 01.08.2018 bereits eingerechnet
Bitte weitere 9% Preisanpassung ab 01.02.2022 einberechnen.

MOUNT EVEREST-LS (Serie 32870700-1)

Garnitur mit stabiler Metallkonstruktion, sichtbar verschraubt, mit Hochhaltefeder, für hohe Beanspruchung!
Das patentierte Beschlagsystem.
Geprüft nach EN 1906 Gebrauchskategorie 3, EN 1634-2.

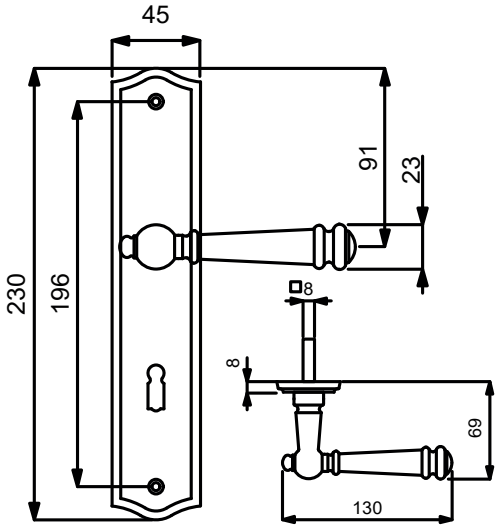

PZ WC Knopf

Modelle mit Stift ZT 8 (8,5/8) mm, WC-Riegel 8 (7) mm

Prüfqualität GK3

Zimmertürgarnituren

Ausführung	Edelstahlfärbig-sat.	€/GRT	Edelstahlfärbig-pol.	€/GRT
BB	**(82) / 32.87.0500**	**80,60**	**(82) / 32.87.1000**	**82,70**
PZ	**(82) / 32.87.0510**	**80,60**	**(82) / 32.87.1010**	**82,70**
WC	**(82) / 32.87.0540**	**96,50**	**(82) / 32.87.1040**	**98,60**

Wohnungseingangsgarnituren mit Knopf/Drücker

Ausführung	Edelstahlfärbig-sat.	€/GRT	Edelstahlfärbig-pol.	€/GRT
PZ DIN rechts	**(82) / 32.87.0520**	**101,80**	**(82) / 32.87.1020**	**103,90**
PZ DIN links	**(82) / 32.87.0530**	**101,80**	**(82) / 32.87.1030**	**103,90**

Feuerschutzgarnituren Ö-Norm mit 8,5/8 mm Stift TS 37-42 mm

Ausführung	Edelstahlfärbig-sat.	€/GRT	Edelstahlfärbig-pol.	€/GRT
Drücker/Drücker	**82.87.0510FS**	**101,80**	**82.87.1010FS**	**103,90**
Knopf/Dr. DIN re.	**82.87.0520FS**	**123,00**	**82.87.1020FS**	**125,10**
Knopf/Dr. DIN li.	**82.87.0530FS**	**123,00**	**82.87.1030FS**	**125,10**

Halbgarnituren für Zimmertüren (ohne Stift)

Ausführung	Edelstahlfärbig-sat.	€/GRT	Edelstahlfärbig-pol.	€/GRT
BB DIN rechts	**(82) / 32.87.0550**	**40,30**	**(82) / 32.87.1050**	**41,30**
BB DIN links	**(82) / 32.87.0560**	**40,30**	**(82) / 32.87.1060**	**41,30**

Ganzglastür-Drückerpaar

Ausführung	Edelstahlfärbig-sat.	€/PR	Edelstahlfärbig-pol.	€/PR
Drückerpaar	**32.87.0580**	**50,90**	**32.87.1080**	**51,90**

Drückerlochteil Basic

Ausführung	Edelstahlfärbig-sat.	€/STK	Edelstahlfärbig-pol.	€/STK
Drückerlochteil re./li.	**32.87.0570**	**24,40**	**32.87.1070**	**24,90**

Das könnte Sie auch interessieren:

Passender Schutzbeschlag:
Seite 393

Passender Fenstergriff:
Seite 467

ACHTUNG UNTERSCHIEDLICHE NORMEN - SO BESTELLEN SIE RICHTIG:
D-Norm Bestellung: Artikelnummer ohne Zahl in Klammern.
Ö-Norm Bestellung: Die ersten beiden Stellen der Artikelnummer D-Norm gegen die Zahl in Klammern austauschen.

MOUNT EVEREST-LS (Serie 32870700-2)

Garnitur mit stabiler Metallkonstruktion, sichtbar verschraubt, mit Hochhaltefeder, für hohe Beanspruchung!
Das patentierte Beschlagsystem.
Geprüft nach EN 1906 Gebrauchskategorie 3, EN 1634-2.

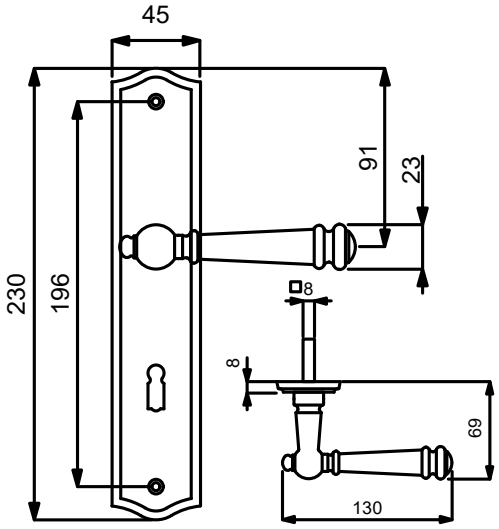

VARIOSTAR BASIC

PZ

WC

Knopf

Modelle mit Stift ZT 8 (8,5/8) mm, WC-Riegel 8 (7) mm

Prüfqualität GK3

Zimmertürgarnituren

Ausführung	Schwarz-sat.	€/GRT	Stahlgrau-sat.	€/GRT
BB	**(82) / 32.87.2600**	**76,30**	**(82) / 32.87.3000**	**96,50**
PZ	**(82) / 32.87.2610**	**76,30**	**(82) / 32.87.3010**	**96,50**
WC	**(82) / 32.87.2640**	**92,20**	**(82) / 32.87.3040**	**112,40**

Wohnungseingangsgarnituren mit Knopf/Drücker

Ausführung	Schwarz-sat.	€/GRT	Stahlgrau-sat.	€/GRT
PZ DIN rechts	**(82) / 32.87.2620**	**97,50**	**(82) / 32.87.3020**	**117,70**
PZ DIN links	**(82) / 32.87.2630**	**97,50**	**(82) / 32.87.3030**	**117,70**

Feuerschutzgarnituren Ö-Norm mit 8,5/8 mm Stift TS 37-42 mm

Ausführung	Schwarz-sat.	€/GRT	Stahlgrau-sat.	€/GRT
Drücker/Drücker	**82.87.2610FS**	**97,50**	**82.87.3010FS**	**117,70**
Knopf/Dr. DIN re.	**82.87.2620FS**	**118,70**	**82.87.3020FS**	**138,90**
Knopf/Dr. DIN li.	**82.87.2630FS**	**118,70**	**82.87.3030FS**	**138,90**

Halbgarnituren für Zimmertüren (ohne Stift)

Ausführung	Schwarz-sat.	€/GRT	Stahlgrau-sat.	€/GRT
BB DIN rechts	**(82) / 32.87.2650**	**38,20**	**(82) / 32.87.3050**	**48,80**
BB DIN links	**(82) / 32.87.2660**	**38,20**	**(82) / 32.87.3060**	**48,80**

Ganzglastür-Drückerpaar

Ausführung	Schwarz-sat.	€/PR	Stahlgrau-sat.	€/PR
Drückerpaar	**32.87.2740**	**46,60**	**32.87.2090**	**56,20**

Drückerlochteil Basic

Ausführung	Schwarz-sat.	€/STK	Stahlgrau-sat.	€/STK
Drückerlochteil re./li.	**32.87.2730**	**22,30**	**32.87.3080**	**27,00**

Das könnte Sie auch interessieren:

Passender Schutzbeschlag:
Seite 393

Passender Fenstergriff:
Seite 467

6 % Preisanpassung seit 01.08.2018 bereits eingerechnet
Bitte weitere 9% Preisanpassung ab 01.02.2022 einberechnen.

MOUNT EVEREST-LS (Serie 32870700-3)

Garnitur mit stabiler Metallkonstruktion, sichtbar verschraubt, mit Hochhaltefeder, für hohe Beanspruchung!
Das patentierte Beschlagsystem.
Geprüft nach EN 1906 Gebrauchskategorie 3, EN 1634-2.

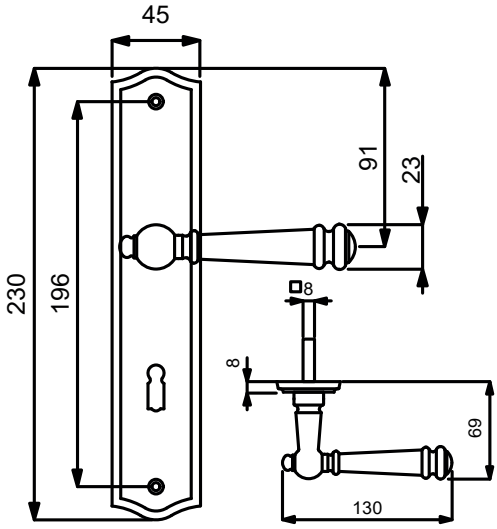

PZ WC Knopf

Modelle mit Stift ZT 8 (8,5/8) mm, WC-Riegel 8 (7) mm

Prüfqualität GK3

Zimmertürgarnituren

Ausführung	Antik Iron-sat.	€/GRT	Antik Bronze-sat.	€/GRT
BB	**(82) / 32.87.2300**	**94,30**	**(82) / 32.87.0800**	**84,80**
PZ	**(82) / 32.87.2310**	**94,30**	**(82) / 32.87.0810**	**84,80**
WC	**(82) / 32.87.2340**	**110,20**	**(82) / 32.87.0840**	**100,70**

Wohnungseingangsgarnituren mit Knopf/Drücker

Ausführung	Antik Iron-sat.	€/GRT	Antik Bronze-sat.	€/GRT
PZ DIN rechts	**(82) / 32.87.2320**	**115,50**	**(82) / 32.87.0820**	**106,00**
PZ DIN links	**(82) / 32.87.2330**	**115,50**	**(82) / 32.87.0830**	**106,00**

Feuerschutzgarnituren Ö-Norm mit 8,5/8 mm Stift TS 37-42 mm

Ausführung	Antik Iron-sat.	€/GRT	Antik Bronze-sat.	€/GRT
Drücker/Drücker	**82.87.2310FS**	**115,50**	**82.87.0810FS**	**106,00**
Knopf/Dr. DIN re.	**82.87.2320FS**	**136,70**	**82.87.0820FS**	**127,20**
Knopf/Dr. DIN li.	**82.87.2330FS**	**136,70**	**82.87.0830FS**	**127,20**

Halbgarnituren für Zimmertüren (ohne Stift)

Ausführung	Antik Iron-sat.	€/GRT	Antik Bronze-sat.	€/GRT
BB DIN rechts	**(82) / 32.87.2350**	**47,70**	**(82) / 32.87.0850**	**42,40**
BB DIN links	**(82) / 32.87.2360**	**47,70**	**(82) / 32.87.0860**	**42,40**

Ganzglastür-Drückerpaar

Ausführung	Antik Iron-sat.	€/PR	Antik Bronze-sat.	€/PR
Drückerpaar	**32.87.2250**	**57,20**	**32.87.0940**	**53,00**

Drückerlochteil Basic

Ausführung	Antik Iron-sat.	€/STK	Antik Bronze-sat.	€/STK
Drückerlochteil re./li.	**32.87.2170**	**27,60**	**32.87.0930**	**25,40**

Das könnte Sie auch interessieren:

Passender Schutzbeschlag:
Seite 395

Passender Fenstergriff:
Seite 467

ACHTUNG UNTERSCHIEDLICHE NORMEN - SO BESTELLEN SIE RICHTIG:
D-Norm Bestellung: Artikelnummer ohne Zahl in Klammern.
Ö-Norm Bestellung: Die ersten beiden Stellen der Artikelnummer D-Norm gegen die Zahl in Klammern austauschen.

HALVAR-R (Serie 32969560)

Garnitur mit hochwertiger Nylon-Unterkonstruktion, Verbundrosetten, Hochhaltefeder, für hohe Beanspruchung!
Das patentierte Beschlagsystem.
Geprüft nach EN 1906 Gebrauchskategorie 3, EN 1634-2.

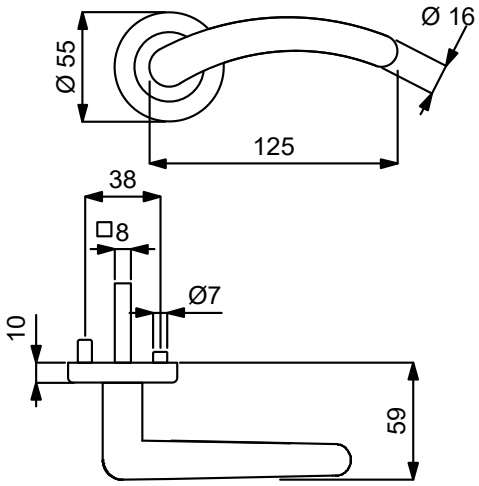

PZ

WC

Knopf

Modelle mit Stift ZT 8 (8,5/8) mm, WC-Riegel 8 (7) mm

Prüfqualität	**GK3**	
Zimmertürgarnituren		
Ausführung	Edelstahlfärbig-sat.	€/GRT
BB	**(82) / 32.96.9560**	**39,20**
PZ	**(82) / 32.96.9570**	**39,20**
WC	**(82) / 32.96.9580**	**55,10**
Wohnungseingangsgarnituren mit Knopf/Drücker		
Ausführung	Edelstahlfärbig-sat.	€/GRT
PZ DIN rechts	**(82) / 32.96.9590**	**60,40**
PZ DIN links	**(82) / 32.96.9790**	**60,40**
Feuerschutzgarnituren Ö-Norm mit 8,5/8 mm Stift TS 37-42 mm		
Ausführung	Edelstahlfärbig-sat.	€/GRT
Drücker/Drücker	**82.96.9810FS**	**60,40**
Knopf/Dr. DIN re.	**82.96.9820FS**	**81,60**
Knopf/Dr. DIN li.	**82.96.9830FS**	**81,60**
Garnituren für Türen inkl. Drückerrosetten, ohne Schlüsselrosetten		
Ausführung	Edelstahlfärbig-sat.	€/GRT
Paar mit Rosette	**(82) / 32.76.3500**	**33,90**
Halbgarnituren für Zimmertüren (ohne Stift)		
Ausführung	Edelstahlfärbig-sat.	€/GRT
BB DIN rechts	**32.96.9650**	**20,10**
BB DIN links	**32.96.9680**	**20,10**
Halbgarnituren für Haustüren, mit Metallunterkonstruktion, ohne Hochhaltefeder und Stift		
Ausführung	Edelstahlfärbig-sat.	€/GRT
PZ DIN rechts	**32.96.9670**	**35,00**
PZ DIN links	**32.96.9690**	**35,00**
Ganzglastür-Drückerpaar		
Ausführung	Edelstahlfärbig-sat.	€/PR
Drückerpaar	**32.96.3570**	**31,80**
Drückerlochteil Basic		
Ausführung	Edelstahlfärbig-sat.	€/STK
Drückerlochteil re.	**32.96.3610**	**14,80**
Drückerlochteil li.	**32.96.3650**	**14,80**

Das könnte Sie auch interessieren:

ZUBEHÖR
Rund um die Türe
ab Seite 620

6 % Preisanpassung seit 01.08.2018 bereits eingerechnet
Bitte weitere 9% Preisanpassung ab 01.02.2022 einberechnen.

THOR-R (Serie 32766000)

Garnitur mit hochwertiger Nylon-Unterkonstruktion, Verbundrosetten, Hochhaltefeder. Holzart: Kiefer
Für hohe Beanspruchung! Das patentierte Beschlagsystem.
Geprüft nach EN 1906 Gebrauchskategorie 3, EN 1634-2.

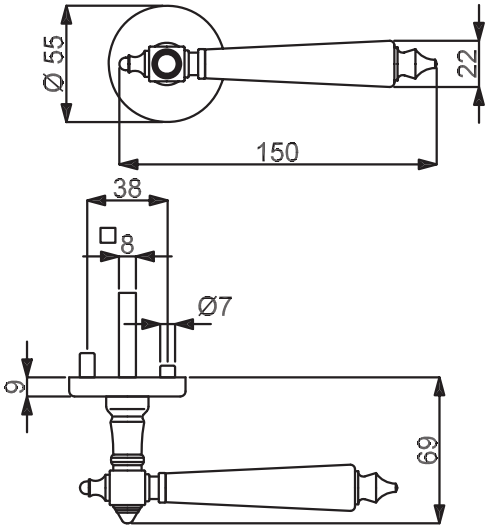

VARIOSTAR BASIC

PZ

WC

Knopf

Modelle mit Stift ZT 8 (8,5/8) mm, WC-Riegel 8 (7) mm

Prüfqualität GK3

Zimmertürgarnituren

Ausführung	Messing-pol./Weiß	€/GRT	Messing-pol./Schwarz	€/GRT	Ef-pol./Weiß	€/GRT	Ef-pol./Schwarz	€/GRT
BB	**(82) / 32.76.6000**	**53,00**	**(82) / 32.76.6100**	**53,00**	**(82) / 32.76.6300**	**71,00**	**(82) / 32.76.6200**	**71,00**
PZ	**(82) / 32.76.6010**	**53,00**	**(82) / 32.76.6110**	**53,00**	**(82) / 32.76.6310**	**71,00**	**(82) / 32.76.6210**	**71,00**
WC	**(82) / 32.76.6040**	**68,90**	**(82) / 32.76.6140**	**68,90**	**(82) / 32.76.6340**	**86,90**	**(82) / 32.76.6240**	**86,90**

Wohnungseingangsgarnituren mit Knopf/Drücker

Ausführung	Messing-pol./Weiß	€/GRT	Messing-pol./Schwarz	€/GRT	Ef-pol./Weiß	€/GRT	Ef-pol./Schwarz	€/GRT
PZ DIN rechts	**(82) / 32.76.6020**	**74,20**	**(82) / 32.76.6120**	**74,20**	**(82) / 32.76.6320**	**92,20**	**(82) / 32.76.6220**	**92,20**
PZ DIN links	**(82) / 32.76.6030**	**74,20**	**(82) / 32.76.6130**	**74,20**	**(82) / 32.76.6330**	**92,20**	**(82) / 32.76.6230**	**92,20**

Feuerschutzgarnituren Ö-Norm mit 8,5/8 mm Stift TS 37-42 mm

Ausführung	Messing-pol./Weiß	€/GRT	Messing-pol./Schwarz	€/GRT	Ef-pol./Weiß	€/GRT	Ef-pol./Schwarz	€/GRT
Drücker/Drücker	**82.76.6010FS**	**74,20**	**82.76.6110FS**	**74,20**	**82.76.6310FS**	**92,20**	**82.76.6210FS**	**92,20**
Knopf/Dr. DIN re.	**82.76.6020FS**	**95,40**	**82.76.6120FS**	**95,40**	**82.76.6320FS**	**113,40**	**82.76.6220FS**	**113,40**
Knopf/Dr. DIN li.	**82.76.6030FS**	**95,40**	**82.76.6130FS**	**95,40**	**82.76.6330FS**	**113,40**	**82.76.6230FS**	**113,40**

Garnituren für Türen inkl. Drückerrosetten, ohne Schlüsselrosetten

Ausführung	Messing-pol./Weiß	€/GRT	Messing-pol./Schwarz	€/GRT	Ef-pol./Weiß	€/GRT	Ef-pol./Schwarz	€/GRT
Paar mit Rosette	**(82) / 32.76.6050**	**47,70**	**(82) / 32.76.6150**	**47,70**	**(82) / 32.76.6350**	**65,70**	**(82) / 32.76.6250**	**65,70**

Halbgarnituren für Zimmertüren (ohne Stift)

Ausführung	Messing-pol./Weiß	€/GRT	Messing-pol./Schwarz	€/GRT	Ef-pol./Weiß	€/GRT	Ef-pol./Schwarz	€/GRT
BB DIN rechts	**32.76.6060**	**26,50**	**32.76.6160**	**26,50**	**32.76.6360**	**36,00**	**32.76.6260**	**36,00**
BB DIN links	**32.76.6070**	**26,50**	**32.76.6170**	**26,50**	**32.76.6370**	**36,00**	**32.76.6270**	**36,00**

Halbgarnituren für Haustüren, mit Metallunterkonstruktion, ohne Hochhaltefeder und Stift

Ausführung	Messing-pol./Weiß	€/GRT	Messing-pol./Schwarz	€/GRT	Ef-pol./Weiß	€/GRT	Ef-pol./Schwarz	€/GRT
PZ DIN re./li.	**32.76.6080**	**29,70**	**32.76.6180**	**29,70**	**32.76.6380**	**39,20**	**32.76.6280**	**39,20**

Ganzglastür-Drückerpaar

Ausführung	Messing-pol./Weiß	€/PR	Messing-pol./Schwarz	€/PR	Ef-pol./Weiß	€/PR	Ef-pol./Schwarz	€/PR
Drückerpaar	**32.76.6090**	**33,90**	**32.76.6190**	**33,90**	**32.76.6390**	**40,30**	**32.76.6290**	**40,30**

Drückerlochteil Basic

Ausführung	Messing-pol./Weiß	€/STK	Messing-pol./Schwarz	€/STK	Ef-pol./Weiß	€/STK	Ef-pol./Schwarz	€/STK
Drückerlochteil re./li.	**32.76.6400**	**15,90**	**32.76.6410**	**15,90**	**32.76.6430**	**19,10**	**32.76.6420**	**19,10**

ACHTUNG UNTERSCHIEDLICHE NORMEN - SO BESTELLEN SIE RICHTIG:
D-Norm Bestellung: Artikelnummer ohne Zahl in Klammern.
Ö-Norm Bestellung: Die ersten beiden Stellen der Artikelnummer D-Norm gegen die Zahl in Klammern austauschen.

THOR-R (Serie 32766000)

Garnitur mit hochwertiger Nylon-Unterkonstruktion, Verbundrosetten, Hochhaltefeder. Holzart: Kiefer
Für hohe Beanspruchung! Das patentierte Beschlagsystem.
Geprüft nach EN 1906 Gebrauchskategorie 3, EN 1634-2.

Messing-pol./Kiefer schwarz lackiert

EF-pol./Kiefer weiß lackiert

EF-pol./Kiefer schwarz lackiert

6 % Preisanpassung seit 01.08.2018 bereits eingerechnet
Bitte weitere 9% Preisanpassung ab 01.02.2022 einberechnen.

THOR-LS (Serie 32766900)

Garnitur mit stabiler Metallkonstruktion, sichtbar verschraubt, mit Hochhaltefeder. Holzart: Kiefer
Für hohe Beanspruchung! Das patentierte Beschlagsystem.
Geprüft nach EN 1906 Gebrauchskategorie 3, EN 1634-2.

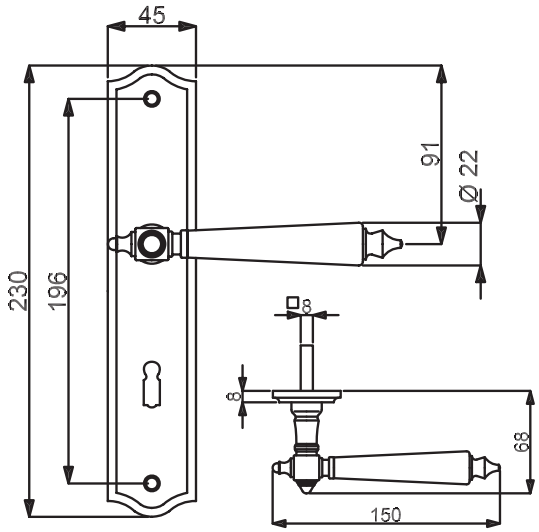

PZ

WC

Knopf

Modelle mit Stift ZT 8 (8,5/8) mm, WC-Riegel 8 (7) mm

Prüfqualität GK3

Zimmertürgarnituren

Ausführung	Messing-pol./Weiß	€/GRT	Messing-pol./Schwarz	€/GRT	Ef-pol./Weiß	€/GRT	Ef-pol./Schwarz	€/GRT
BB	**(82) / 32.76.6900**	**57,20**	**(82) / 32.76.7000**	**57,20**	**(82) / 32.76.7200**	**75,30**	**(82) / 32.76.7100**	**75,30**
PZ	**(82) / 32.76.6910**	**57,20**	**(82) / 32.76.7010**	**57,20**	**(82) / 32.76.7210**	**75,30**	**(82) / 32.76.7110**	**75,30**
WC	**(82) / 32.76.6940**	**73,10**	**(82) / 32.76.7040**	**73,10**	**(82) / 32.76.7240**	**91,20**	**(82) / 32.76.7140**	**91,20**

Wohnungseingangsgarnituren mit Knopf/Drücker

Ausführung	Messing-pol./Weiß	€/GRT	Messing-pol./Schwarz	€/GRT	Ef-pol./Weiß	€/GRT	Ef-pol./Schwarz	€/GRT
PZ DIN rechts	**(82) / 32.76.6920**	**78,40**	**(82) / 32.76.7020**	**78,40**	**(82) / 32.76.7220**	**96,50**	**(82) / 32.76.7120**	**96,50**
PZ DIN links	**(82) / 32.76.6930**	**78,40**	**(82) / 32.76.7030**	**78,40**	**(82) / 32.76.7230**	**96,50**	**(82) / 32.76.7130**	**96,50**

Feuerschutzgarnituren Ö-Norm mit 8,5/8 mm Stift TS 37-42 mm

Ausführung	Messing-pol./Weiß	€/GRT	Messing-pol./Schwarz	€/GRT	Ef-pol./Weiß	€/GRT	Ef-pol./Schwarz	€/GRT
Drücker/Drücker	**82.76.6910FS**	**78,40**	**82.76.7010FS**	**78,40**	**82.76.7210FS**	**96,50**	**82.76.7110FS**	**96,50**
Knopf/Dr. DIN re.	**82.76.6920FS**	**99,60**	**82.76.7020FS**	**99,60**	**82.76.7220FS**	**117,70**	**82.76.7120FS**	**117,70**
Knopf/Dr. DIN li.	**82.76.6930FS**	**99,60**	**82.76.7030FS**	**99,60**	**82.76.7230FS**	**117,70**	**82.76.7130FS**	**117,70**

Halbgarnituren für Zimmertüren (ohne Stift)

Ausführung	Messing-pol./Weiß	€/GRT	Messing-pol./Schwarz	€/GRT	Ef-pol./Weiß	€/GRT	Ef-pol./Schwarz	€/GRT
BB DIN rechts	**(82) / 32.76.6950**	**28,60**	**(82) / 32.76.7050**	**28,60**	**(82) / 32.76.7250**	**38,20**	**(82) / 32.76.7150**	**38,20**
BB DIN links	**(82) / 32.76.6960**	**28,60**	**(82) / 32.76.7060**	**28,60**	**(82) / 32.76.7260**	**38,20**	**(82) / 32.76.7160**	**38,20**

Ganzglastür-Drückerpaar

Ausführung	Messing-pol./Weiß	€/PR	Messing-pol./Schwarz	€/PR	Ef-pol./Weiß	€/PR	Ef-pol./Schwarz	€/PR
Drückerpaar	**32.76.6090**	**33,90**	**32.76.6190**	**33,90**	**32.76.6390**	**40,30**	**32.76.6290**	**40,30**

Drückerlochteil Basic

Ausführung	Messing-pol./Weiß	€/STK	Messing-pol./Schwarz	€/STK	Ef-pol./Weiß	€/STK	Ef-pol./Schwarz	€/STK
Drückerlochteil re./li.	**32.76.6400**	**15,90**	**32.76.6410**	**15,90**	**32.76.6430**	**19,10**	**32.76.6420**	**19,10**

ACHTUNG UNTERSCHIEDLICHE NORMEN - SO BESTELLEN SIE RICHTIG:
D-Norm Bestellung: Artikelnummer ohne Zahl in Klammern.
Ö-Norm Bestellung: Die ersten beiden Stellen der Artikelnummer D-Norm gegen die Zahl in Klammern austauschen.

THOR-LS (Serie 32766900)

Garnitur mit stabiler Metallkonstruktion, sichtbar verschraubt, mit Hochhaltefeder. Holzart: Kiefer
Für hohe Beanspruchung! Das patentierte Beschlagsystem.
Geprüft nach EN 1906 Gebrauchskategorie 3, EN 1634-2.

Messing-pol./Kiefer schwarz lackiert

Ef-pol./Kiefer weiß lackiert

Ef-pol./Kiefer schwarz lackiert

6 % Preisanpassung seit 01.08.2018 bereits eingerechnet
Bitte weitere 9% Preisanpassung ab 01.02.2022 einberechnen.

NEBRASKA-R (Serie 32524000)

Garnitur mit stabiler Metall-Unterkonstruktion, Dreh-Verbundrosetten, Hochhaltefeder, fest/drehbar gelagert-Schnellmontagesystem, *ohne Madenschraube, für höchste Beanspruchung! Das patentierte Beschlagsystem. Geprüft nach EN 1906 Gebrauchskategorie 3*/4, EN 1634-2.

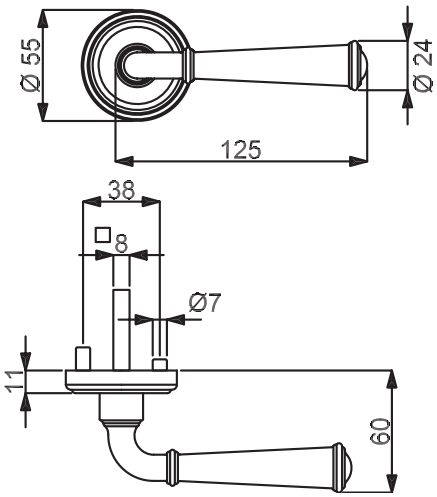

PZ WC Knopf

Modelle mit Stift ZT 8 (8,5/8) mm, WC-Riegel 8 (7) mm

Prüfqualität	GK3		GK4 Objektqualität	
Zimmertürgarnituren				
Ausführung	Messing-pol.	€/GRT	Messing-pol.	€/GRT
BB	**(82) / 32.52.4000**	**76,30**	**(82) / 32.56.4000**	**92,20**
PZ	**(82) / 32.52.4010**	**76,30**	**(82) / 32.56.4010**	**92,20**
WC	**(82) / 32.52.4040**	**92,20**	**(82) / 32.56.4040**	**108,10**
Wohnungseingangsgarnituren mit Knopf/Drücker				
Ausführung	Messing-pol.	€/GRT	Messing-pol.	€/GRT
PZ DIN rechts	**(82) / 32.52.4020**	**97,50**	**(82) / 32.56.4020**	**113,40**
PZ DIN links	**(82) / 32.52.4030**	**97,50**	**(82) / 32.56.4030**	**113,40**
Feuerschutzgarnituren mit 9/8 (8,5/8) mm Stift TS 47-56 (37-42) mm				
Ausführung	Messing-pol.	€/GRT	Messing-pol.	€/GRT
Drücker/Drücker	-	-	**(82) / 32.56.4010FS**	**113,40**
Knopf/Dr. DIN re.	-	-	**(82) / 32.56.4020FS**	**134,60**
Knopf/Dr. DIN li.	-	-	**(82) / 32.56.4030FS**	**134,60**
Garnituren für Türen inkl. Drückerrosetten, ohne Schlüsselrosetten				
Ausführung	Messing-pol.	€/GRT	Messing-pol.	€/GRT
Paar mit Rosette	**(82) / 32.52.4050**	**71,00**	**(82) / 32.56.4050**	**83,70**
Halbgarnituren für Zimmertüren (ohne Stift)				
Ausführung	Messing-pol.	€/GRT	Messing-pol.	€/GRT
BB DIN rechts	**32.52.4060**	**38,20**	**32.56.4060**	**46,60**
BB DIN links	**32.52.4070**	**38,20**	**32.56.4070**	**46,60**
Halbgarnituren für Haustüren, mit Metallunterkonstruktion (ohne Stift)				
Ausführung	Messing-pol.	€/GRT	Messing-pol.	€/GRT
PZ DIN rechts	-	-	**32.56.4080**	**49,80**
PZ DIN links	-	-	**32.56.4090**	**49,80**
Ganzglastür-Drückerpaar				
Ausführung	Messing-pol.	€/PR	Messing-pol.	€/PR
Drückerpaar	**32.87.3480**	**42,40**	**32.87.3480**	**42,40**
Drückerlochteil Basic				
Ausführung	Messing-pol.	€/STK	Messing-pol.	€/STK
Drückerlochteil re./li.	**32.87.3470**	**20,10**	**32.87.3470**	**20,10**

Das könnte Sie auch interessieren:

Passender Schutzbeschlag:
Seite 380

Passender Fenstergriff:
Seite 468

ACHTUNG UNTERSCHIEDLICHE NORMEN - SO BESTELLEN SIE RICHTIG:
D-Norm Bestellung: Artikelnummer ohne Zahl in Klammern.
Ö-Norm Bestellung: Die ersten beiden Stellen der Artikelnummer D-Norm gegen die Zahl in Klammern austauschen.

NEBRASKA-R (Serie 32524000-1)

Garnitur mit stabiler Metall-Unterkonstruktion, Dreh-Verbundrosetten, Hochhaltefeder, fest/drehbar gelagert-Schnellmontagesystem, *ohne Madenschraube, für höchste Beanspruchung! Das patentierte Beschlagsystem. Geprüft nach EN 1906 Gebrauchskategorie 3*/4, EN 1634-2.

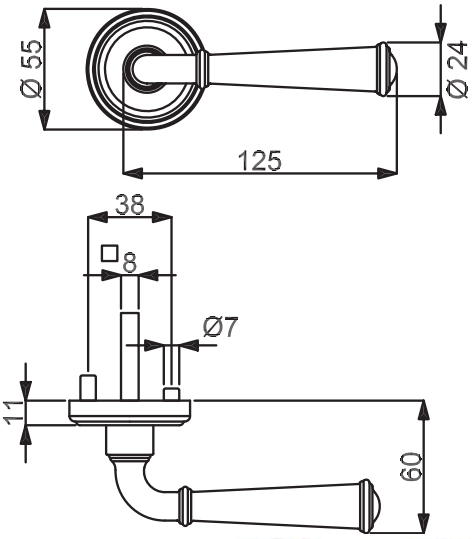

PZ

WC

Knopf

Modelle mit Stift ZT 8 (8,5/8) mm, WC-Riegel 8 (7) mm

Prüfqualität	GK3				GK4		Objektqualität	
Zimmertürgarnituren								
Ausführung	Edelstahlfärbig-sat.	€/GRT	Edelstahlfärbig-pol.	€/GRT	Edelstahlfärbig-sat.	€/GRT	Edelstahlfärbig-pol.	€/GRT
BB	**(82) / 32.52.4200**	**82,70**	**(82) / 32.52.4400**	**84,80**	**(82) / 32.56.4200**	**98,60**	**(82) / 32.56.4400**	**100,70**
PZ	**(82) / 32.52.4210**	**82,70**	**(82) / 32.52.4410**	**84,80**	**(82) / 32.56.4210**	**98,60**	**(82) / 32.56.4410**	**100,70**
WC	**(82) / 32.52.4240**	**98,60**	**(82) / 32.52.4440**	**100,70**	**(82) / 32.56.4240**	**114,50**	**(82) / 32.56.4440**	**116,60**
Wohnungseingangsgarnituren mit Knopf/Drücker								
Ausführung	Edelstahlfärbig-sat.	€/GRT	Edelstahlfärbig-pol.	€/GRT	Edelstahlfärbig-sat.	€/GRT	Edelstahlfärbig-pol.	€/GRT
PZ DIN rechts	**(82) / 32.52.4220**	**103,90**	**(82) / 32.52.4420**	**106,00**	**(82) / 32.56.4220**	**119,80**	**(82) / 32.56.4420**	**121,90**
PZ DIN links	**(82) / 32.52.4230**	**103,90**	**(82) / 32.52.4430**	**106,00**	**(82) / 32.56.4230**	**119,80**	**(82) / 32.56.4430**	**121,90**
Feuerschutzgarnituren mit 9/8 (8,5/8) mm Stift TS 47-56 (37-42) mm								
Ausführung	Edelstahlfärbig-sat.	€/GRT	Edelstahlfärbig-pol.	€/GRT	Edelstahlfärbig-sat.	€/GRT	Edelstahlfärbig-pol.	€/GRT
Drücker/Drücker	-	-	-	-	**(82) / 32.56.4210FS**	**119,80**	**(82) / 32.56.4410FS**	**121,90**
Knopf/Dr. DIN re.	-	-	-	-	**(82) / 32.56.4220FS**	**141,00**	**(82) / 32.56.4420FS**	**143,10**
Knopf/Dr. DIN li.	-	-	-	-	**(82) / 32.56.4230FS**	**141,00**	**(82) / 32.56.4430FS**	**143,10**
Garnituren für Türen inkl. Drückerrosetten, ohne Schlüsselrosetten								
Ausführung	Edelstahlfärbig-sat.	€/GRT	Edelstahlfärbig-pol.	€/GRT	Edelstahlfärbig-sat.	€/GRT	Edelstahlfärbig-pol.	€/GRT
Paar mit Rosette	**(82) / 32.52.4250**	**77,40**	**(82) / 32.52.4450**	**79,50**	**(82) / 32.56.4250**	**90,10**	**(82) / 32.56.4450**	**92,20**
Halbgarnituren für Zimmertüren (ohne Stift)								
Ausführung	Edelstahlfärbig-sat.	€/GRT	Edelstahlfärbig-pol.	€/GRT	Edelstahlfärbig-sat.	€/GRT	Edelstahlfärbig-pol.	€/GRT
BB DIN rechts	**32.52.4260**	**41,30**	**32.52.4460**	**42,40**	**32.56.4260**	**49,80**	**32.56.4460**	**50,90**
BB DIN links	**32.52.4270**	**41,30**	**32.52.4470**	**42,40**	**32.56.4270**	**49,80**	**32.56.4470**	**50,90**
Halbgarnituren für Haustüren, mit Metallunterkonstruktion (ohne Stift)								
Ausführung	Edelstahlfärbig-sat.	€/GRT	Edelstahlfärbig-pol.	€/GRT	Edelstahlfärbig-sat.	€/GRT	Edelstahlfärbig-pol.	€/GRT
PZ DIN rechts	-	-	-	-	**32.56.4280**	**53,00**	**32.56.4480**	**54,10**
PZ DIN links	-	-	-	-	**32.56.4290**	**53,00**	**32.56.4490**	**54,10**
Ganzglastür-Drückerpaar								
Ausführung	Edelstahlfärbig-sat.	€/PR	Edelstahlfärbig-pol.	€/PR	Edelstahlfärbig-sat.	€/PR	Edelstahlfärbig-pol.	€/PR
Drückerpaar	**32.87.2880**	**46,60**	**32.98.8520**	**47,70**	**32.87.2880**	**46,60**	**32.98.8520**	**47,70**
Drückerlochteil Basic								
Ausführung	Edelstahlfärbig-sat.	€/STK	Edelstahlfärbig-pol.	€/STK	Edelstahlfärbig-sat.	€/STK	Edelstahlfärbig-pol.	€/STK
Drückerlochteil re./li.	**32.87.2870**	**22,30**	**32.98.8530**	**22,80**	**32.87.2870**	**22,30**	**32.98.8530**	**22,80**

6 % Preisanpassung seit 01.08.2018 bereits eingerechnet
Bitte weitere 9% Preisanpassung ab 01.02.2022 einberechnen.

NEBRASKA-LS (Serie 32873400)

Garnitur mit stabiler Metallkonstruktion, sichtbar verschraubt, mit Hochhaltefeder, für hohe Beanspruchung!
Das patentierte Beschlagsystem.
Geprüft nach EN 1906 Gebrauchskategorie 3, EN 1634-2.

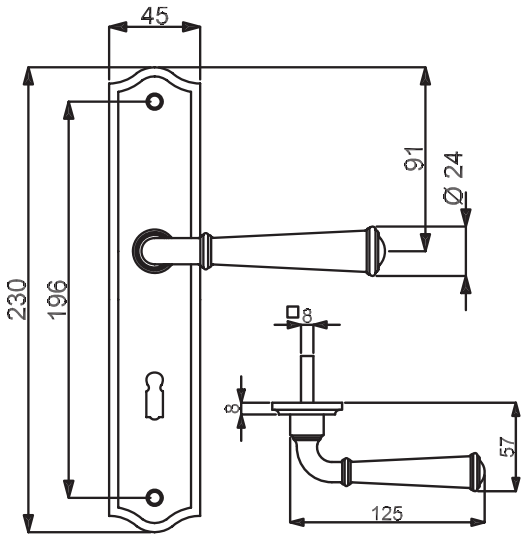

VARIOSTAR BASIC

PZ

WC

Knopf

Modelle mit Stift ZT 8 (8,5/8) mm, WC-Riegel 8 (7) mm

Prüfqualität GK3

Zimmertürgarnituren

Ausführung	Messing-pol.	€/GRT	Edelstahlfärbig-sat.	€/GRT	Edelstahlfärbig-pol.	€/GRT
BB	**(82) / 32.87.3400**	**70,00**	**(82) / 32.87.2800**	**76,30**	**(82) / 32.87.2900**	**78,40**
PZ	**(82) / 32.87.3410**	**70,00**	**(82) / 32.87.2810**	**76,30**	**(82) / 32.87.2910**	**78,40**
WC	**(82) / 32.87.3440**	**85,90**	**(82) / 32.87.2840**	**92,20**	**(82) / 32.87.2940**	**94,30**

Wohnungseingangsgarnituren mit Knopf/Drücker

Ausführung	Messing-pol.	€/GRT	Edelstahlfärbig-sat.	€/GRT	Edelstahlfärbig-pol.	€/GRT
PZ DIN rechts	**(82) / 32.87.3420**	**91,20**	**(82) / 32.87.2820**	**97,50**	**(82) / 32.87.2920**	**99,60**
PZ DIN links	**(82) / 32.87.3430**	**91,20**	**(82) / 32.87.2830**	**97,50**	**(82) / 32.87.2930**	**99,60**

Feuerschutzgarnituren Ö-Norm mit 8,5/8 mm Stift TS 37-42 mm

Ausführung	Messing-pol.	€/GRT	Edelstahlfärbig-sat.	€/GRT	Edelstahlfärbig-pol.	€/GRT
Drücker/Drücker	**82.87.3410FS**	**91,20**	**82.87.2810FS**	**97,50**	**82.87.2910FS**	**99,60**
Knopf/Dr. DIN re.	**82.87.3420FS**	**112,40**	**82.87.2820FS**	**118,70**	**82.87.2920FS**	**120,80**
Knopf/Dr. DIN li.	**82.87.3430FS**	**112,40**	**82.87.2830FS**	**118,70**	**82.87.2930FS**	**120,80**

Halbgarnituren für Zimmertüren (ohne Stift)

Ausführung	Messing-pol.	€/GRT	Edelstahlfärbig-sat.	€/GRT	Edelstahlfärbig-pol.	€/GRT
BB DIN rechts	**(82) / 32.87.3450**	**35,00**	**(82) / 32.87.2850**	**38,20**	**(82) / 32.87.2950**	**39,20**
BB DIN links	**(82) / 32.87.3460**	**35,00**	**(82) / 32.87.2860**	**38,20**	**(82) / 32.87.2960**	**39,20**

Ganzglastür-Drückerpaar

Ausführung	Messing-pol.	€/PR	Edelstahlfärbig-sat.	€/PR	Edelstahlfärbig-pol.	€/PR
Drückerpaar	**32.87.3480**	**42,40**	**32.87.2880**	**46,60**	**32.98.8520**	**47,70**

Drückerlochteil Basic

Ausführung	Messing-pol.	€/STK	Edelstahlfärbig-sat.	€/STK	Edelstahlfärbig-pol.	€/STK
Drückerlochteil re./li.	**32.87.3470**	**20,10**	**32.87.2870**	**22,30**	**32.98.8530**	**22,80**

ACHTUNG UNTERSCHIEDLICHE NORMEN - SO BESTELLEN SIE RICHTIG:
D-Norm Bestellung: Artikelnummer ohne Zahl in Klammern.
Ö-Norm Bestellung: Die ersten beiden Stellen der Artikelnummer D-Norm gegen die Zahl in Klammern austauschen.

NEBRASKA-LS (Serie 32873400)

Garnitur mit stabiler Metallkonstruktion, sichtbar verschraubt, mit Hochhaltefeder, für hohe Beanspruchung!
Das patentierte Beschlagsystem.
Geprüft nach EN 1906 Gebrauchskategorie 3, EN 1634-2.

Edelstahlfärbig-sat.

Edelstahlfärbig-pol.

Das könnte Sie auch interessieren:

Passender Schutzbeschlag:
Seite 392

Passender Fenstergriff:
Seite 468

6 % Preisanpassung seit 01.08.2018 bereits eingerechnet
Bitte weitere 9% Preisanpassung ab 01.02.2022 einberechnen.

MONTANA-R (Serie 32524600)

Garnitur mit stabiler Metall-Unterkonstruktion, Dreh-Verbundrosetten, Hochhaltefeder, fest/drehbar gelagert-Schnellmontagesystem, *ohne Madenschraube, für höchste Beanspruchung! Das patentierte Beschlagsystem. Geprüft nach EN 1906 Gebrauchskategorie 3*/4, EN 1634-2.

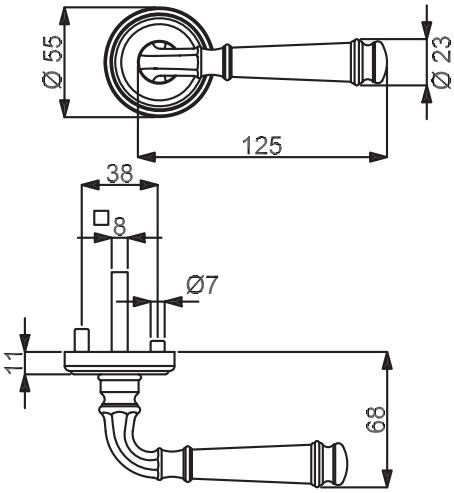

TOPSPEED

Modelle mit Stift ZT 8 (8,5/8) mm, WC-Riegel 8 (7) mm

PZ

WC

Knopf

Prüfqualität	GK3		GK4 Objektqualität	
Zimmertürgarnituren				
Ausführung	Messing-pol.	€/GRT	Messing-pol.	€/GRT
BB	**(82) / 32.52.4600**	**80,60**	**(82) / 32.56.4600**	**96,50**
PZ	**(82) / 32.52.4610**	**80,60**	**(82) / 32.56.4610**	**96,50**
WC	**(82) / 32.52.4640**	**96,50**	**(82) / 32.56.4640**	**112,40**
Wohnungseingangsgarnituren mit Knopf/Drücker				
Ausführung	Messing-pol.	€/GRT	Messing-pol.	€/GRT
PZ DIN rechts	**(82) / 32.52.4620**	**101,80**	**(82) / 32.56.4620**	**117,70**
PZ DIN links	**(82) / 32.52.4630**	**101,80**	**(82) / 32.56.4630**	**117,70**
Feuerschutzgarnituren mit 9/8 (8,5/8) mm Stift TS 47-56 (37-42) mm				
Ausführung	Messing-pol.	€/GRT	Messing-pol.	€/GRT
Drücker/Drücker	-	-	**(82) / 32.56.4610FS**	**117,70**
Knopf/Dr. DIN re.	-	-	**(82) / 32.56.4620FS**	**138,90**
Knopf/Dr. DIN li.	-	-	**(82) / 32.56.4630FS**	**138,90**
Garnituren für Türen inkl. Drückerrosetten, ohne Schlüsselrosetten				
Ausführung	Messing-pol.	€/GRT	Messing-pol.	€/GRT
Paar mit Rosette	**(82) / 32.52.4650**	**75,30**	**(82) / 32.56.4650**	**88,00**
Halbgarnituren für Zimmertüren (ohne Stift)				
Ausführung	Messing-pol.	€/GRT	Messing-pol.	€/GRT
BB DIN rechts	**32.52.4660**	**40,30**	**32.56.4660**	**48,80**
BB DIN links	**32.52.4670**	**40,30**	**32.56.4670**	**48,80**
Halbgarnituren für Haustüren, mit Metallunterkonstruktion (ohne Stift)				
Ausführung	Messing-pol.	€/GRT	Messing-pol.	€/GRT
PZ DIN rechts	-	-	**32.56.4680**	**51,90**
PZ DIN links	-	-	**32.56.4690**	**51,90**
Ganzglastür-Drückerpaar				
Ausführung	Messing-pol.	€/PR	Messing-pol.	€/PR
Drückerpaar	**32.87.3380**	**50,90**	**32.87.3380**	**50,90**
Drückerlochteil Basic				
Ausführung	Messing-pol.	€/STK	Messing-pol.	€/STK
Drückerlochteil re./li.	**32.87.3370**	**24,40**	**32.87.3370**	**24,40**

Das könnte Sie auch interessieren:

Passender Schutzbeschlag:
Seite 380

Passender Fenstergriff:
Seite 469

ACHTUNG UNTERSCHIEDLICHE NORMEN - SO BESTELLEN SIE RICHTIG:
D-Norm Bestellung: Artikelnummer ohne Zahl in Klammern.
Ö-Norm Bestellung: Die ersten beiden Stellen der Artikelnummer D-Norm gegen die Zahl in Klammern austauschen.

MONTANA-R (Serie 32524600-1)

Garnitur mit stabiler Metall-Unterkonstruktion, Dreh-Verbundrosetten, Hochhaltefeder, fest/drehbar gelagert-Schnellmontagesystem, *ohne Madenschraube, für höchste Beanspruchung! Das patentierte Beschlagsystem. Geprüft nach EN 1906 Gebrauchskategorie 3*/4, EN 1634-2.

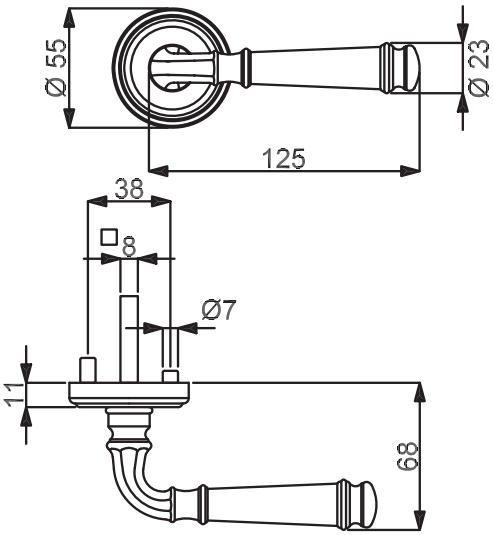

PZ

WC

Knopf

Modelle mit Stift ZT 8 (8,5/8) mm, WC-Riegel 8 (7) mm

Prüfqualität	**GK3**				**GK4**		**Objektqualität**	
Zimmertürgarnituren								
Ausführung	Edelstahlfärbig-sat.	€/GRT	Edelstahlfärbig-pol.	€/GRT	Edelstahlfärbig-sat.	€/GRT	Edelstahlfärbig-pol.	€/GRT
BB	**(82) / 32.52.4800**	**86,90**	**(82) / 32.52.5000**	**89,00**	**(82) / 32.56.4800**	**102,80**	**(82) / 32.56.5000**	**104,90**
PZ	**(82) / 32.52.4810**	**86,90**	**(82) / 32.52.5010**	**89,00**	**(82) / 32.56.4810**	**102,80**	**(82) / 32.56.5010**	**104,90**
WC	**(82) / 32.52.4840**	**102,80**	**(82) / 32.52.5040**	**104,90**	**(82) / 32.56.4840**	**118,70**	**(82) / 32.56.5040**	**120,80**
Wohnungseingangsgarnituren mit Knopf/Drücker								
Ausführung	Edelstahlfärbig-sat.	€/GRT	Edelstahlfärbig-pol.	€/GRT	Edelstahlfärbig-sat.	€/GRT	Edelstahlfärbig-pol.	€/GRT
PZ DIN rechts	**(82) / 32.52.4820**	**108,10**	**(82) / 32.52.5020**	**110,20**	**(82) / 32.56.4820**	**124,00**	**(82) / 32.56.5020**	**126,10**
PZ DIN links	**(82) / 32.52.4830**	**108,10**	**(82) / 32.52.5030**	**110,20**	**(82) / 32.56.4830**	**124,00**	**(82) / 32.56.5030**	**126,10**
Feuerschutzgarnituren mit 9/8 (8,5/8) mm Stift TS 47-56 (37-42) mm								
Ausführung	Edelstahlfärbig-sat.	€/GRT	Edelstahlfärbig-pol.	€/GRT	Edelstahlfärbig-sat.	€/GRT	Edelstahlfärbig-pol.	€/GRT
Drücker/Drücker	**-**	**-**	**-**	**-**	**(82) / 32.56.4810FS**	**124,00**	**(82) / 32.56.5010FS**	**126,10**
Knopf/Dr. DIN re.	**-**	**-**	**-**	**-**	**(82) / 32.56.4820FS**	**145,20**	**(82) / 32.56.5020FS**	**147,30**
Knopf/Dr. DIN li.	**-**	**-**	**-**	**-**	**(82) / 32.56.4830FS**	**145,20**	**(82) / 32.56.5030FS**	**147,30**
Garnituren für Türen inkl. Drückerrosetten, ohne Schlüsselrosetten								
Ausführung	Edelstahlfärbig-sat.	€/GRT	Edelstahlfärbig-pol.	€/GRT	Edelstahlfärbig-sat.	€/GRT	Edelstahlfärbig-pol.	€/GRT
Paar mit Rosette	**(82) / 32.52.4850**	**81,60**	**(82) / 32.52.5050**	**83,70**	**(82) / 32.56.4850**	**94,30**	**(82) / 32.56.5050**	**96,50**
Halbgarnituren für Zimmertüren (ohne Stift)								
Ausführung	Edelstahlfärbig-sat.	€/GRT	Edelstahlfärbig-pol.	€/GRT	Edelstahlfärbig-sat.	€/GRT	Edelstahlfärbig-pol.	€/GRT
BB DIN rechts	**32.52.4860**	**43,50**	**32.52.5060**	**44,50**	**32.56.4860**	**51,90**	**32.56.5060**	**53,00**
BB DIN links	**32.52.4870**	**43,50**	**32.52.5070**	**44,50**	**32.56.4870**	**51,90**	**32.56.5070**	**53,00**
Halbgarnituren für Haustüren, mit Metallunterkonstruktion (ohne Stift)								
Ausführung	Edelstahlfärbig-sat.	€/GRT	Edelstahlfärbig-pol.	€/GRT	Edelstahlfärbig-sat.	€/GRT	Edelstahlfärbig-pol.	€/GRT
PZ DIN rechts	**-**	**-**	**-**	**-**	**32.56.4880**	**55,10**	**32.56.5080**	**56,20**
PZ DIN links	**-**	**-**	**-**	**-**	**32.56.4890**	**55,10**	**32.56.5090**	**56,20**
Ganzglastür-Drückerpaar								
Ausführung	Edelstahlfärbig-sat.	€/PR	Edelstahlfärbig-pol.	€/PR	Edelstahlfärbig-sat.	€/PR	Edelstahlfärbig-pol.	€/PR
Drückerpaar	**32.87.3180**	**55,10**	**32.87.3280**	**56,20**	**32.87.3180**	**55,10**	**32.87.3280**	**56,20**
Drückerlochteil Basic								
Ausführung	Edelstahlfärbig-sat.	€/STK	Edelstahlfärbig-pol.	€/STK	Edelstahlfärbig-sat.	€/STK	Edelstahlfärbig-pol.	€/STK
Drückerlochteil re./li.	**32.87.3170**	**26,50**	**32.87.3270**	**27,00**	**32.87.3170**	**26,50**	**32.87.3270**	**27,00**

6 % Preisanpassung seit 01.08.2018 bereits eingerechnet
Bitte weitere 9% Preisanpassung ab 01.02.2022 einberechnen.

MONTANA-LS (Serie 32873300)

Garnitur mit stabiler Metallkonstruktion, sichtbar verschraubt, mit Hochhaltefeder, für hohe Beanspruchung!
Das patentierte Beschlagsystem.
Geprüft nach EN 1906 Gebrauchskategorie 3, EN 1634-2.

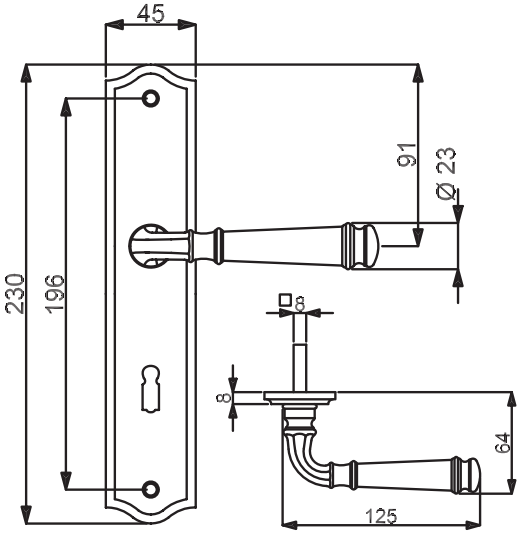

VARIOSTAR BASIC

PZ

WC

Knopf

Modelle mit Stift ZT 8 (8,5/8) mm, WC-Riegel 8 (7) mm

Prüfqualität GK3

Zimmertürgarnituren

Ausführung	Messing-pol.	€/GRT	Edelstahlfärbig-sat.	€/GRT	Edelstahlfärbig-pol.	€/GRT
BB	**(82) / 32.87.3300**	**74,20**	**(82) / 32.87.3100**	**80,60**	**(82) / 32.87.3200**	**82,70**
PZ	**(82) / 32.87.3310**	**74,20**	**(82) / 32.87.3110**	**80,60**	**(82) / 32.87.3210**	**82,70**
WC	**(82) / 32.87.3340**	**90,10**	**(82) / 32.87.3140**	**96,50**	**(82) / 32.87.3240**	**98,60**

Wohnungseingangsgarnituren mit Knopf/Drücker

Ausführung	Messing-pol.	€/GRT	Edelstahlfärbig-sat.	€/GRT	Edelstahlfärbig-pol.	€/GRT
PZ DIN rechts	**(82) / 32.87.3320**	**95,40**	**(82) / 32.87.3120**	**101,80**	**(82) / 32.87.3220**	**103,90**
PZ DIN links	**(82) / 32.87.3330**	**95,40**	**(82) / 32.87.3130**	**101,80**	**(82) / 32.87.3230**	**103,90**

Feuerschutzgarnituren Ö-Norm mit 8,5/8 mm Stift TS 37-42 mm

Ausführung	Messing-pol.	€/GRT	Edelstahlfärbig-sat.	€/GRT	Edelstahlfärbig-pol.	€/GRT
Drücker/Drücker	**82.87.3310FS**	**95,40**	**82.87.3110FS**	**101,80**	**82.87.3210FS**	**103,90**
Knopf/Dr. DIN re.	**82.87.3320FS**	**116,60**	**82.87.3120FS**	**123,00**	**82.87.3220FS**	**125,10**
Knopf/Dr. DIN li.	**82.87.3330FS**	**116,60**	**82.87.3130FS**	**123,00**	**82.87.3230FS**	**125,10**

Halbgarnituren für Zimmertüren (ohne Stift)

Ausführung	Messing-pol.	€/GRT	Edelstahlfärbig-sat.	€/GRT	Edelstahlfärbig-pol.	€/GRT
BB DIN rechts	**(82) / 32.87.3350**	**37,10**	**(82) / 32.87.3150**	**40,30**	**(82) / 32.87.3250**	**41,30**
BB DIN links	**(82) / 32.87.3360**	**37,10**	**(82) / 32.87.3160**	**40,30**	**(82) / 32.87.3260**	**41,30**

Ganzglastür-Drückerpaar

Ausführung	Messing-pol.	€/PR	Edelstahlfärbig-sat.	€/PR	Edelstahlfärbig-pol.	€/PR
Drückerpaar	**32.87.3380**	**50,90**	**32.87.3180**	**55,10**	**32.87.3280**	**56,20**

Drückerlochteil Basic

Ausführung	Messing-pol.	€/STK	Edelstahlfärbig-sat.	€/STK	Edelstahlfärbig-pol.	€/STK
Drückerlochteil re./li.	**32.87.3370**	**24,40**	**32.87.3170**	**26,50**	**32.87.3270**	**27,00**

ACHTUNG UNTERSCHIEDLICHE NORMEN - SO BESTELLEN SIE RICHTIG:
D-Norm Bestellung: Artikelnummer ohne Zahl in Klammern.
Ö-Norm Bestellung: Die ersten beiden Stellen der Artikelnummer D-Norm gegen die Zahl in Klammern austauschen.

MONTANA-LS (Serie 32873300)

Garnitur mit stabiler Metallkonstruktion, sichtbar verschraubt, mit Hochhaltefeder, für hohe Beanspruchung!
Das patentierte Beschlagsystem.
Geprüft nach EN 1906 Gebrauchskategorie 3, EN 1634-2.

Edelstahlfärbig-sat.

Edelstahlfärbig-pol.

Das könnte Sie auch interessieren:

Passender Schutzbeschlag:
Seite 392

Passender Fenstergriff:
Seite 469

6 % Preisanpassung seit 01.08.2018 bereits eingerechnet
Bitte weitere 9% Preisanpassung ab 01.02.2022 einberechnen.

POSEIDON-R (Serie 32782000)

Garnitur mit hochwertiger Nylon-Unterkonstruktion, Verbundrosetten, Hochhaltefeder, für hohe Beanspruchung!
Das patentierte Beschlagsystem.
Geprüft nach EN 1906 Gebrauchskategorie 3

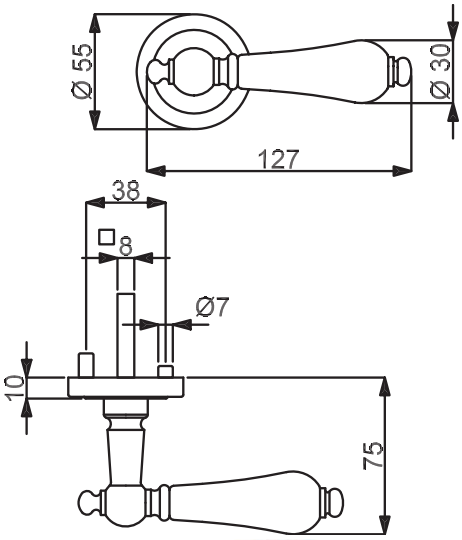

PZ

WC

Knopf

Modelle D-Norm mit Stift ZT 8 mm, WC-Riegel 8 mm

Prüfqualität	**GK3**					
Zimmertürgarnituren						
Ausführung	Messing-pol./Weiß	€/GRT	Ef-sat./Weiß	€/GRT	Ef-pol./Weiß	€/GRT
BB	**32.78.2000**	**70,00**	**32.78.1800**	**80,60**	**32.78.1900**	**85,90**
PZ	**32.78.2010**	**70,00**	**32.78.1810**	**80,60**	**32.78.1910**	**85,90**
WC	**32.78.2020**	**85,90**	**32.78.1820**	**96,50**	**32.78.1920**	**101,80**
Wohnungseingangsgarnituren mit Knopf/Drücker						
Ausführung	Messing-pol./Weiß	€/GRT	Ef-sat./Weiß	€/GRT	Ef-pol./Weiß	€/GRT
PZ DIN rechts	**32.78.2030**	**91,20**	**32.78.1830**	**101,80**	**32.78.1930**	**107,10**
PZ DIN links	**32.78.2040**	**91,20**	**32.78.1840**	**101,80**	**32.78.1940**	**107,10**
Halbgarnituren für Zimmertüren (ohne Stift)						
Ausführung	Messing-pol./Weiß	€/GRT	Ef-sat./Weiß	€/GRT	Ef-pol./Weiß	€/GRT
BB DIN rechts	**32.78.2050**	**35,00**	**32.78.1850**	**40,30**	**32.78.1950**	**43,50**
BB DIN links	**32.78.2060**	**35,00**	**32.78.1860**	**40,30**	**32.78.1960**	**43,50**
Halbgarnituren für Haustüren, mit Metallunterkonstruktion, ohne Hochhaltefeder und Stift						
Ausführung	Messing-pol./Weiß	€/GRT	Ef-sat./Weiß	€/GRT	Ef-pol./Weiß	€/GRT
PZ DIN re./li.	**32.78.2070**	**38,20**	**32.78.1870**	**43,50**	**32.78.1970**	**46,60**
Ganzglastür-Drückerpaar						
Ausführung	Messing-pol./Weiß	€/PR	Ef-sat./Weiß	€/PR	Ef-pol./Weiß	€/PR
Drückerpaar	**32.78.0280**	**48,80**	**32.78.0090**	**57,20**	**32.78.0180**	**59,40**
Drückerlochteil Basic						
Ausführung	Messing-pol./Weiß	€/STK	Ef-sat./Weiß	€/STK	Ef-pol./Weiß	€/STK
Drückerlochteil re./li.	**32.78.0270**	**23,30**	**32.78.0080**	**27,60**	**32.78.0170**	**28,60**

ACHTUNG UNTERSCHIEDLICHE NORMEN - SO BESTELLEN SIE RICHTIG:
D-Norm Bestellung: Artikelnummer ohne Zahl in Klammern.
Ö-Norm Bestellung: Die ersten beiden Stellen der Artikelnummer D-Norm gegen die Zahl in Klammern austauschen.

POSEIDON-R (Serie 32782000)

Garnitur mit hochwertiger Nylon-Unterkonstruktion, Verbundrosetten, Hochhaltefeder, für hohe Beanspruchung!
Das patentierte Beschlagsystem.
Geprüft nach EN 1906 Gebrauchskategorie 3

Ef-sat./Keramik Weiß

Ef-pol./Keramik Weiß

Das könnte Sie auch interessieren:

Passender Schutzbeschlag:
Seite 392

Passender Fenstergriff:
Seite 470

6 % Preisanpassung seit 01.08.2018 bereits eingerechnet
Bitte weitere 9% Preisanpassung ab 01.02.2022 einberechnen.

POSEIDON-R (Serie 32782300)

Garnitur mit hochwertiger Nylon-Unterkonstruktion, Verbundrosetten, Hochhaltefeder, für hohe Beanspruchung!
Das patentierte Beschlagsystem.
Geprüft nach EN 1906 Gebrauchskategorie 3

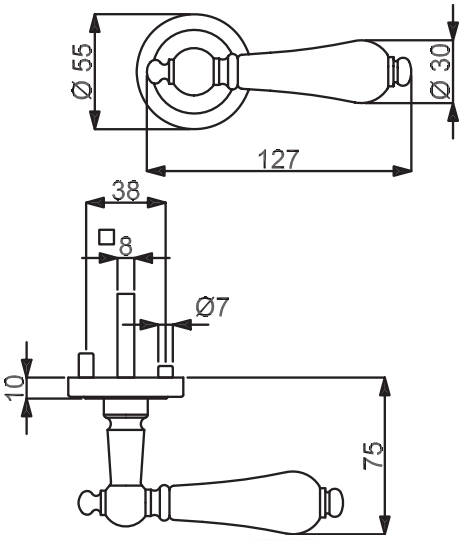

PZ

WC

Knopf

Modelle D-Norm mit Stift ZT 8 mm, WC-Riegel 8 mm

Prüfqualität	**GK3**					
Zimmertürgarnituren						
Ausführung	Messing-pol./Schwarz	€/GRT	Ef-sat./Schwarz	€/GRT	Ef-pol./Schwarz	€/GRT
BB	**32.78.2300**	**70,00**	**32.78.2100**	**80,60**	**32.78.2200**	**85,90**
PZ	**32.78.2310**	**70,00**	**32.78.2110**	**80,60**	**32.78.2210**	**85,90**
WC	**32.78.2320**	**85,90**	**32.78.2120**	**96,50**	**32.78.2220**	**101,80**
Wohnungseingangsgarnituren mit Knopf/Drücker						
Ausführung	Messing-pol./Schwarz	€/GRT	Ef-sat./Schwarz	€/GRT	Ef-pol./Schwarz	€/GRT
PZ DIN rechts	**32.78.2340**	**91,20**	**32.78.2130**	**101,80**	**32.78.2230**	**107,10**
PZ DIN links	**32.78.2330**	**91,20**	**32.78.2140**	**101,80**	**32.78.2240**	**107,10**
Halbgarnituren für Zimmertüren (ohne Stift)						
Ausführung	Messing-pol./Schwarz	€/GRT	Ef-sat./Schwarz	€/GRT	Ef-pol./Schwarz	€/GRT
BB DIN rechts	**32.78.2360**	**35,00**	**32.78.2150**	**40,30**	**32.78.2250**	**43,50**
BB DIN links	**32.78.2350**	**35,00**	**32.78.2160**	**40,30**	**32.78.2260**	**43,50**
Halbgarnituren für Haustüren, mit Metallunterkonstruktion, ohne Hochhaltefeder und Stift						
Ausführung	Messing-pol./Schwarz	€/GRT	Ef-sat./Schwarz	€/GRT	Ef-pol./Schwarz	€/GRT
PZ DIN re./li.	**32.78.2370**	**38,20**	**32.78.2170**	**43,50**	**32.78.2270**	**46,60**
Ganzglastür-Drückerpaar						
Ausführung	Messing-pol./Schwarz	€/PR	Ef-sat./Schwarz	€/PR	Ef-pol./Schwarz	€/PR
Drückerpaar	**32.78.0580**	**48,80**	**32.78.0380**	**57,20**	**32.78.0480**	**59,40**
Drückerlochteil Basic						
Ausführung	Messing-pol./Schwarz	€/STK	Ef-sat./Schwarz	€/STK	Ef-pol./Schwarz	€/STK
Drückerlochteil re./li.	**32.78.0570**	**23,30**	**32.78.0370**	**27,60**	**32.78.0470**	**28,60**

ACHTUNG UNTERSCHIEDLICHE NORMEN - SO BESTELLEN SIE RICHTIG:
D-Norm Bestellung: Artikelnummer ohne Zahl in Klammern.
Ö-Norm Bestellung: Die ersten beiden Stellen der Artikelnummer D-Norm gegen die Zahl in Klammern austauschen.

POSEIDON-R (Serie 32782300)

Garnitur mit hochwertiger Nylon-Unterkonstruktion, Verbundrosetten, Hochhaltefeder, für hohe Beanspruchung!
Das patentierte Beschlagsystem.
Geprüft nach EN 1906 Gebrauchskategorie 3

Ef-sat./Keramik Schwarz

Ef-pol./Keramik Schwarz

Das könnte Sie auch interessieren:

Passender Schutzbeschlag:
Seite 392

Passender Fenstergriff:
Seite 470

6 % Preisanpassung seit 01.08.2018 bereits eingerechnet
Bitte weitere 9% Preisanpassung ab 01.02.2022 einberechnen.

POSEIDON-LS (Serie 32780200)

Garnitur mit stabiler Metallkonstruktion, sichtbar verschraubt, mit Hochhaltefeder, für hohe Beanspruchung!
Das patentierte Beschlagsystem.
Geprüft nach EN 1906 Gebrauchskategorie 3

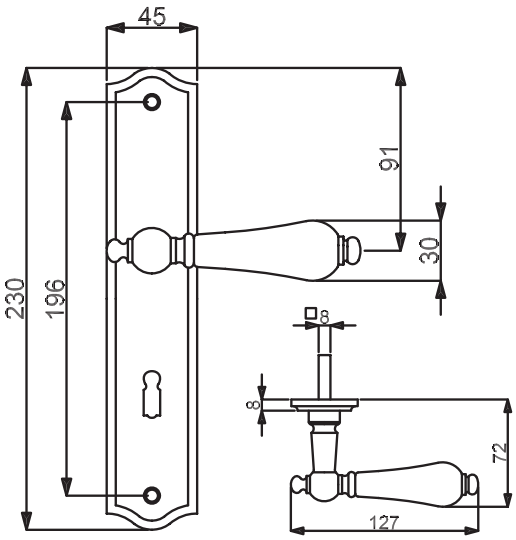

PZ

WC

Knopf

Modelle D-Norm mit Stift ZT 8 mm, WC-Riegel 8 mm

Prüfqualität	**GK3**					
Zimmertürgarnituren						
Ausführung	Messing-pol./Weiß	€/GRT	Ef-sat./Weiß	€/GRT	Ef-pol./Weiß	€/GRT
BB	**32.78.0200**	**78,40**	**32.78.0010**	**89,00**	**32.78.0100**	**94,30**
PZ	**32.78.0210**	**78,40**	**32.78.0020**	**89,00**	**32.78.0110**	**94,30**
WC	**32.78.0220**	**94,30**	**32.78.0030**	**104,90**	**32.78.0120**	**110,20**
Wohnungseingangsgarnituren mit Knopf/Drücker						
Ausführung	Messing-pol./Weiß	€/GRT	Ef-sat./Weiß	€/GRT	Ef-pol./Weiß	€/GRT
PZ DIN rechts	**32.78.0230**	**99,60**	**32.78.0040**	**110,20**	**32.78.0130**	**115,50**
PZ DIN links	**32.78.0240**	**99,60**	**32.78.0050**	**110,20**	**32.78.0140**	**115,50**
Halbgarnituren für Zimmertüren (ohne Stift)						
Ausführung	Messing-pol./Weiß	€/GRT	Ef-sat./Weiß	€/GRT	Ef-pol./Weiß	€/GRT
BB DIN rechts	**32.78.0250**	**39,20**	**32.78.0060**	**44,50**	**32.78.0150**	**47,70**
BB DIN links	**32.78.0260**	**39,20**	**32.78.0070**	**44,50**	**32.78.0160**	**47,70**
Ganzglastür-Drückerpaar						
Ausführung	Messing-pol./Weiß	€/PR	Ef-sat./Weiß	€/PR	Ef-pol./Weiß	€/PR
Drückerpaar	**32.78.0280**	**48,80**	**32.78.0090**	**57,20**	**32.78.0180**	**59,40**
Drückerlochteil Basic						
Ausführung	Messing-pol./Weiß	€/STK	Ef-sat./Weiß	€/STK	Ef-pol./Weiß	€/STK
Drückerlochteil re./li.	**32.78.0270**	**23,30**	**32.78.0080**	**27,60**	**32.78.0170**	**28,60**

ACHTUNG UNTERSCHIEDLICHE NORMEN - SO BESTELLEN SIE RICHTIG:
D-Norm Bestellung: Artikelnummer ohne Zahl in Klammern.
Ö-Norm Bestellung: Die ersten beiden Stellen der Artikelnummer D-Norm gegen die Zahl in Klammern austauschen.

POSEIDON-LS (Serie 32780200)

Garnitur mit stabiler Metallkonstruktion, sichtbar verschraubt, mit Hochhaltefeder, für hohe Beanspruchung!
Das patentierte Beschlagsystem.
Geprüft nach EN 1906 Gebrauchskategorie 3

Ef-sat./Keramik Weiß

Ef-pol./Keramik Weiß

Das könnte Sie auch interessieren:

Passender Schutzbeschlag:
Seite 392

Passender Fenstergriff:
Seite 470

6 % Preisanpassung seit 01.08.2018 bereits eingerechnet
Bitte weitere 9% Preisanpassung ab 01.02.2022 einberechnen.

POSEIDON-LS (Serie 32780500)

Garnitur mit stabiler Metallkonstruktion, sichtbar verschraubt, mit Hochhaltefeder, für hohe Beanspruchung!
Das patentierte Beschlagsystem.
Geprüft nach EN 1906 Gebrauchskategorie 3

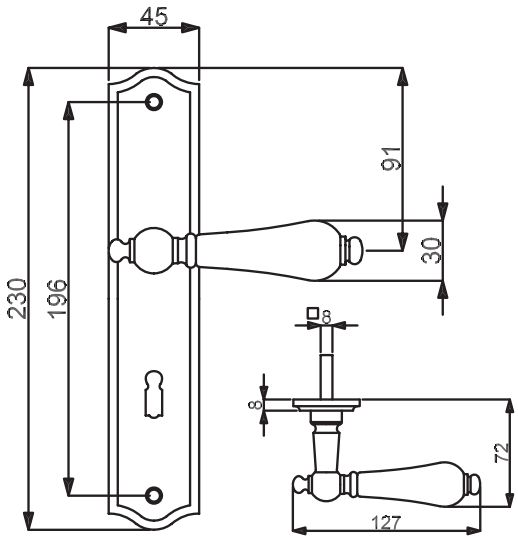

VARIOSTAR BASIC

PZ WC Knopf

Modelle D-Norm mit Stift ZT 8 mm, WC-Riegel 8 mm

Prüfqualität	**GK3**					
Zimmertürgarnituren						
Ausführung	Messing-pol./Schwarz	€/GRT	Ef-sat./Schwarz	€/GRT	Ef-pol./Schwarz	€/GRT
BB	**32.78.0500**	**78,40**	**32.78.0300**	**89,00**	**32.78.0400**	**94,30**
PZ	**32.78.0510**	**78,40**	**32.78.0310**	**89,00**	**32.78.0410**	**94,30**
WC	**32.78.0520**	**94,30**	**32.78.0320**	**104,90**	**32.78.0420**	**110,20**
Wohnungseingangsgarnituren mit Knopf/Drücker						
Ausführung	Messing-pol./Schwarz	€/GRT	Ef-sat./Schwarz	€/GRT	Ef-pol./Schwarz	€/GRT
PZ DIN rechts	**32.78.0530**	**99,60**	**32.78.0330**	**110,20**	**32.78.0430**	**115,50**
PZ DIN links	**32.78.0540**	**99,60**	**32.78.0340**	**110,20**	**32.78.0440**	**115,50**
Halbgarnituren für Zimmertüren (ohne Stift)						
Ausführung	Messing-pol./Schwarz	€/GRT	Ef-sat./Schwarz	€/GRT	Ef-pol./Schwarz	€/GRT
BB DIN rechts	**32.78.0550**	**39,20**	**32.78.0350**	**44,50**	**32.78.0450**	**47,70**
BB DIN links	**32.78.0560**	**39,20**	**32.78.0360**	**44,50**	**32.78.0460**	**47,70**
Ganzglastür-Drückerpaar						
Ausführung	Messing-pol./Schwarz	€/PR	Ef-sat./Schwarz	€/PR	Ef-pol./Schwarz	€/PR
Drückerpaar	**32.78.0580**	**48,80**	**32.78.0380**	**57,20**	**32.78.0480**	**59,40**
Drückerlochteil Basic						
Ausführung	Messing-pol./Schwarz	€/STK	Ef-sat./Schwarz	€/STK	Ef-pol./Schwarz	€/STK
Drückerlochteil re./li.	**32.78.0570**	**23,30**	**32.78.0370**	**27,60**	**32.78.0470**	**28,60**

ACHTUNG UNTERSCHIEDLICHE NORMEN - SO BESTELLEN SIE RICHTIG:
D-Norm Bestellung: Artikelnummer ohne Zahl in Klammern.
Ö-Norm Bestellung: Die ersten beiden Stellen der Artikelnummer D-Norm gegen die Zahl in Klammern austauschen.

POSEIDON-LS (Serie 32780500)

Garnitur mit stabiler Metallkonstruktion, sichtbar verschraubt, mit Hochhaltefeder, für hohe Beanspruchung!
Das patentierte Beschlagsystem.
Geprüft nach EN 1906 Gebrauchskategorie 3

Ef-sat./Keramik Schwarz

Ef-pol./Keramik Schwarz

Das könnte Sie auch interessieren:

Passender Schutzbeschlag:
Seite 392

Passender Fenstergriff:
Seite 470

6 % Preisanpassung seit 01.08.2018 bereits eingerechnet
Bitte weitere 9% Preisanpassung ab 01.02.2022 einberechnen.

PLATON-R (Serie 32781400)

Garnitur mit hochwertiger Nylon-Unterkonstruktion, Verbundrosetten, Hochhaltefeder, für hohe Beanspruchung!
Das patentierte Beschlagsystem.
Geprüft nach EN 1906 Gebrauchskategorie 3

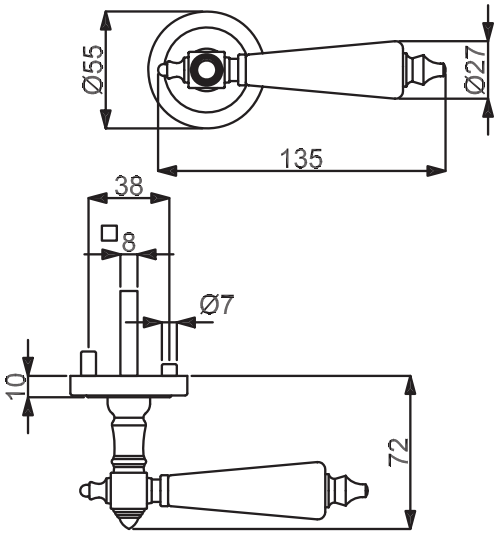

PZ

WC

Knopf

Modelle D-Norm mit Stift ZT 8 mm, WC-Riegel 8 mm

Prüfqualität	**GK3**					
Zimmertürgarnituren						
Ausführung	Messing-pol./Weiß	€/GRT	Ef-sat./Weiß	€/GRT	Ef-pol./Weiß	€/GRT
BB	**32.78.1400**	**73,10**	**32.78.1200**	**83,70**	**32.78.1300**	**89,00**
PZ	**32.78.1410**	**73,10**	**32.78.1210**	**83,70**	**32.78.1310**	**89,00**
WC	**32.78.1420**	**89,00**	**32.78.1220**	**99,60**	**32.78.1320**	**104,90**
Wohnungseingangsgarnituren mit Knopf/Drücker						
Ausführung	Messing-pol./Weiß	€/GRT	Ef-sat./Weiß	€/GRT	Ef-pol./Weiß	€/GRT
PZ DIN rechts	**32.78.1430**	**94,30**	**32.78.1230**	**104,90**	**32.78.1330**	**110,20**
PZ DIN links	**32.78.1440**	**94,30**	**32.78.1240**	**104,90**	**32.78.1340**	**110,20**
Halbgarnituren für Zimmertüren (ohne Stift)						
Ausführung	Messing-pol./Weiß	€/GRT	Ef-sat./Weiß	€/GRT	Ef-pol./Weiß	€/GRT
BB DIN rechts	**32.78.1450**	**37,10**	**32.78.1250**	**42,40**	**32.78.1350**	**44,50**
BB DIN links	**32.78.1460**	**37,10**	**32.78.1260**	**42,40**	**32.78.1360**	**44,50**
Halbgarnituren für Haustüren, mit Metallunterkonstruktion, ohne Hochhaltefeder und Stift						
Ausführung	Messing-pol./Weiß	€/GRT	Ef-sat./Weiß	€/GRT	Ef-pol./Weiß	€/GRT
PZ DIN re./li.	**32.78.1470**	**40,30**	**32.78.1270**	**45,60**	**32.78.1370**	**47,70**
Ganzglastür-Drückerpaar						
Ausführung	Messing-pol./Weiß	€/PR	Ef-sat./Weiß	€/PR	Ef-pol./Weiß	€/PR
Drückerpaar	**32.78.0880**	**53,00**	**32.78.0680**	**59,40**	**32.78.0780**	**61,50**
Drückerlochteil Basic						
Ausführung	Messing-pol./Weiß	€/STK	Ef-sat./Weiß	€/STK	Ef-pol./Weiß	€/STK
Drückerlochteil re./li.	**32.78.0870**	**25,40**	**32.78.0670**	**28,60**	**32.78.0770**	**29,70**

ACHTUNG UNTERSCHIEDLICHE NORMEN - SO BESTELLEN SIE RICHTIG:
D-Norm Bestellung: Artikelnummer ohne Zahl in Klammern.
Ö-Norm Bestellung: Die ersten beiden Stellen der Artikelnummer D-Norm gegen die Zahl in Klammern austauschen.

PLATON-R (Serie 32781400)

Garnitur mit hochwertiger Nylon-Unterkonstruktion, Verbundrosetten, Hochhaltefeder, für hohe Beanspruchung!
Das patentierte Beschlagsystem.
Geprüft nach EN 1906 Gebrauchskategorie 3

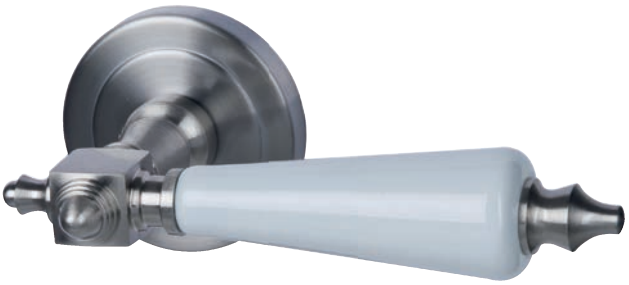

Ef-sat./Keramik Weiß

Ef-pol./Keramik Weiß

Das könnte Sie auch interessieren:

Passender Schutzbeschlag:
Seite 392

Passender Fenstergriff:
Seite 471

6 % Preisanpassung seit 01.08.2018 bereits eingerechnet
Bitte weitere 9% Preisanpassung ab 01.02.2022 einberechnen.

PLATON-R (Serie 32781700)

Garnitur mit hochwertiger Nylon-Unterkonstruktion, Verbundrosetten, Hochhaltefeder, für hohe Beanspruchung!
Das patentierte Beschlagsystem.
Geprüft nach EN 1906 Gebrauchskategorie 3

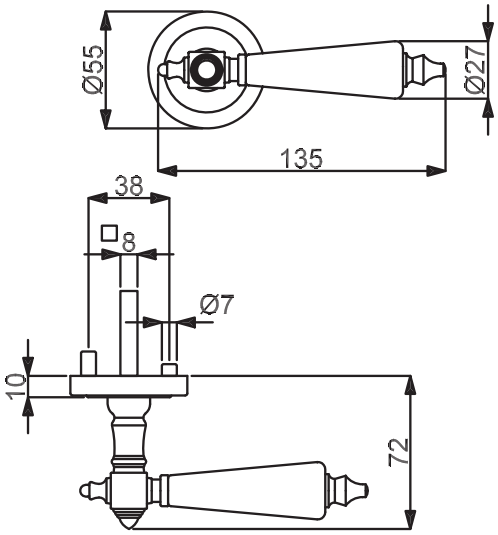

PZ

WC

Knopf

Modelle D-Norm mit Stift ZT 8 mm, WC-Riegel 8 mm

Prüfqualität	**GK3**					
Zimmertürgarnituren						
Ausführung	Messing-pol./Schwarz	€/GRT	Ef-sat./Schwarz	€/GRT	Ef-pol./Schwarz	€/GRT
BB	**32.78.1700**	**73,10**	**32.78.1500**	**83,70**	**32.78.1600**	**89,00**
PZ	**32.78.1710**	**73,10**	**32.78.1510**	**83,70**	**32.78.1610**	**89,00**
WC	**32.78.1720**	**89,00**	**32.78.1520**	**99,60**	**32.78.1620**	**104,90**
Wohnungseingangsgarnituren mit Knopf/Drücker						
Ausführung	Messing-pol./Schwarz	€/GRT	Ef-sat./Schwarz	€/GRT	Ef-pol./Schwarz	€/GRT
PZ DIN rechts	**32.78.1740**	**94,30**	**32.78.1530**	**104,90**	**32.78.1630**	**110,20**
PZ DIN links	**32.78.1730**	**94,30**	**32.78.1540**	**104,90**	**32.78.1640**	**110,20**
Halbgarnituren für Zimmertüren (ohne Stift)						
Ausführung	Messing-pol./Schwarz	€/GRT	Ef-sat./Schwarz	€/GRT	Ef-pol./Schwarz	€/GRT
BB DIN rechts	**32.78.1760**	**37,10**	**32.78.1550**	**42,40**	**32.78.1650**	**44,50**
BB DIN links	**32.78.1750**	**37,10**	**32.78.1560**	**42,40**	**32.78.1660**	**44,50**
Halbgarnituren für Haustüren, mit Metallunterkonstruktion, ohne Hochhaltefeder und Stift						
Ausführung	Messing-pol./Schwarz	€/GRT	Ef-sat./Schwarz	€/GRT	Ef-pol./Schwarz	€/GRT
PZ DIN re./li.	**32.78.1770**	**40,30**	**32.78.1570**	**45,60**	**32.78.1670**	**47,70**
Ganzglastür-Drückerpaar						
Ausführung	Messing-pol./Schwarz	€/PR	Ef-sat./Schwarz	€/PR	Ef-pol./Schwarz	€/PR
Drückerpaar	**32.78.1180**	**53,00**	**32.78.0980**	**59,40**	**32.78.1080**	**61,50**
Drückerlochteil Basic						
Ausführung	Messing-pol./Schwarz	€/STK	Ef-sat./Schwarz	€/STK	Ef-pol./Schwarz	€/STK
Drückerlochteil re./li.	**32.78.1170**	**25,40**	**32.78.0970**	**28,60**	**32.78.1070**	**29,70**

ACHTUNG UNTERSCHIEDLICHE NORMEN - SO BESTELLEN SIE RICHTIG:
D-Norm Bestellung: Artikelnummer ohne Zahl in Klammern.
Ö-Norm Bestellung: Die ersten beiden Stellen der Artikelnummer D-Norm gegen die Zahl in Klammern austauschen.

PLATON-R (Serie 32781700)

Garnitur mit hochwertiger Nylon-Unterkonstruktion, Verbundrosetten, Hochhaltefeder, für hohe Beanspruchung!
Das patentierte Beschlagsystem.
Geprüft nach EN 1906 Gebrauchskategorie 3

Ef-sat./Keramik Schwarz

Ef-pol./Keramik Schwarz

Das könnte Sie auch interessieren:

Passender Schutzbeschlag:
Seite 392

Passender Fenstergriff:
Seite 471

6 % Preisanpassung seit 01.08.2018 bereits eingerechnet
Bitte weitere 9% Preisanpassung ab 01.02.2022 einberechnen.

PLATON-LS (Serie 32780800)

Garnitur mit stabiler Metallkonstruktion, sichtbar verschraubt, mit Hochhaltefeder, für hohe Beanspruchung!
Das patentierte Beschlagsystem.
Geprüft nach EN 1906 Gebrauchskategorie 3

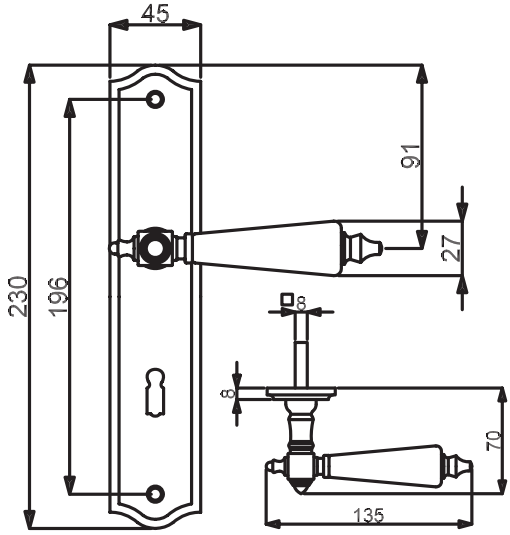

VARIOSTAR BASIC

PZ

WC

Knopf

Modelle D-Norm mit Stift ZT 8 mm, WC-Riegel 8 mm

Prüfqualität	**GK3**					
Zimmertürgarnituren						
Ausführung	Messing-pol./Weiß	€/GRT	Ef-sat./Weiß	€/GRT	Ef-pol./Weiß	€/GRT
BB	**32.78.0800**	**81,60**	**32.78.0600**	**92,20**	**32.78.0700**	**97,50**
PZ	**32.78.0810**	**81,60**	**32.78.0610**	**92,20**	**32.78.0710**	**97,50**
WC	**32.78.0820**	**97,50**	**32.78.0620**	**108,10**	**32.78.0720**	**113,40**
Wohnungseingangsgarnituren mit Knopf/Drücker						
Ausführung	Messing-pol./Weiß	€/GRT	Ef-sat./Weiß	€/GRT	Ef-pol./Weiß	€/GRT
PZ DIN rechts	**32.78.0830**	**102,80**	**32.78.0630**	**113,40**	**32.78.0730**	**118,70**
PZ DIN links	**32.78.0840**	**102,80**	**32.78.0640**	**113,40**	**32.78.0740**	**118,70**
Halbgarnituren für Zimmertüren (ohne Stift)						
Ausführung	Messing-pol./Weiß	€/GRT	Ef-sat./Weiß	€/GRT	Ef-pol./Weiß	€/GRT
BB DIN rechts	**32.78.0850**	**41,30**	**32.78.0650**	**46,60**	**32.78.0750**	**48,80**
BB DIN links	**32.78.0860**	**41,30**	**32.78.0660**	**46,60**	**32.78.0760**	**48,80**
Ganzglastür-Drückerpaar						
Ausführung	Messing-pol./Weiß	€/PR	Ef-sat./Weiß	€/PR	Ef-pol./Weiß	€/PR
Drückerpaar	**32.78.0880**	**53,00**	**32.78.0680**	**59,40**	**32.78.0780**	**61,50**
Drückerlochteil Basic						
Ausführung	Messing-pol./Weiß	€/STK	Ef-sat./Weiß	€/STK	Ef-pol./Weiß	€/STK
Drückerlochteil re./li.	**32.78.0870**	**25,40**	**32.78.0670**	**28,60**	**32.78.0770**	**29,70**

ACHTUNG UNTERSCHIEDLICHE NORMEN - SO BESTELLEN SIE RICHTIG:
D-Norm Bestellung: Artikelnummer ohne Zahl in Klammern.
Ö-Norm Bestellung: Die ersten beiden Stellen der Artikelnummer D-Norm gegen die Zahl in Klammern austauschen.

PLATON-LS (Serie 32780800)

Garnitur mit stabiler Metallkonstruktion, sichtbar verschraubt, mit Hochhaltefeder, für hohe Beanspruchung!
Das patentierte Beschlagsystem.
Geprüft nach EN 1906 Gebrauchskategorie 3

Ef-sat./Keramik Weiß

Ef-pol./Keramik Weiß

Das könnte Sie auch interessieren:

Passender Schutzbeschlag:
Seite 392

Passender Fenstergriff:
Seite 471

6 % Preisanpassung seit 01.08.2018 bereits eingerechnet
Bitte weitere 9% Preisanpassung ab 01.02.2022 einberechnen.

PLATON-LS (Serie 32781100)

Garnitur mit stabiler Metallkonstruktion, sichtbar verschraubt, mit Hochhaltefeder, für hohe Beanspruchung!
Das patentierte Beschlagsystem.
Geprüft nach EN 1906 Gebrauchskategorie 3

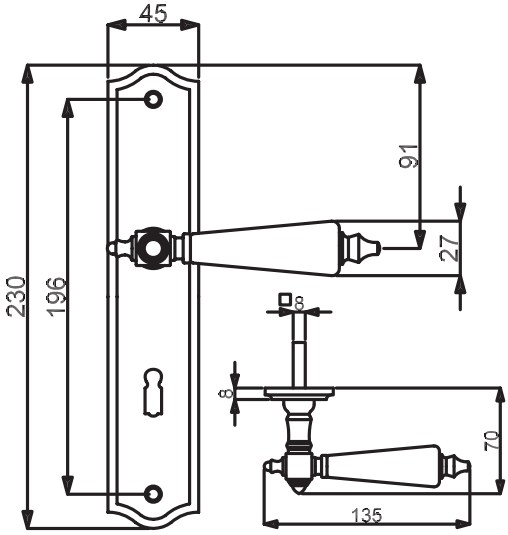

PZ

WC

Knopf

Modelle D-Norm mit Stift ZT 8 mm, WC-Riegel 8 mm

Prüfqualität	**GK3**					
Zimmertürgarnituren						
Ausführung	Messing-pol./Schwarz	€/GRT	Ef-sat./Schwarz	€/GRT	Ef-pol./Schwarz	€/GRT
BB	**32.78.1100**	**81,60**	**32.78.0900**	**92,20**	**32.78.1000**	**97,50**
PZ	**32.78.1110**	**81,60**	**32.78.0910**	**92,20**	**32.78.1010**	**97,50**
WC	**32.78.1120**	**97,50**	**32.78.0920**	**108,10**	**32.78.1020**	**113,40**
Wohnungseingangsgarnituren mit Knopf/Drücker						
Ausführung	Messing-pol./Schwarz	€/GRT	Ef-sat./Schwarz	€/GRT	Ef-pol./Schwarz	€/GRT
PZ DIN rechts	**32.78.1130**	**102,80**	**32.78.0930**	**113,40**	**32.78.1030**	**118,70**
PZ DIN links	**32.78.1140**	**102,80**	**32.78.0940**	**113,40**	**32.78.1040**	**118,70**
Halbgarnituren für Zimmertüren (ohne Stift)						
Ausführung	Messing-pol./Schwarz	€/GRT	Ef-sat./Schwarz	€/GRT	Ef-pol./Schwarz	€/GRT
BB DIN rechts	**32.78.1150**	**41,30**	**32.78.0950**	**46,60**	**32.78.1050**	**48,80**
BB DIN links	**32.78.1160**	**41,30**	**32.78.0960**	**46,60**	**32.78.1060**	**48,80**
Ganzglastür-Drückerpaar						
Ausführung	Messing-pol./Schwarz	€/PR	Ef-sat./Schwarz	€/PR	Ef-pol./Schwarz	€/PR
Drückerpaar	**32.78.1180**	**53,00**	**32.78.0980**	**59,40**	**32.78.1080**	**61,50**
Drückerlochteil Basic						
Ausführung	Messing-pol./Schwarz	€/STK	Ef-sat./Schwarz	€/STK	Ef-pol./Schwarz	€/STK
Drückerlochteil re./li.	**32.78.1170**	**25,40**	**32.78.0970**	**28,60**	**32.78.1070**	**29,70**

ACHTUNG UNTERSCHIEDLICHE NORMEN - SO BESTELLEN SIE RICHTIG:
D-Norm Bestellung: Artikelnummer ohne Zahl in Klammern.
Ö-Norm Bestellung: Die ersten beiden Stellen der Artikelnummer D-Norm gegen die Zahl in Klammern austauschen.

PLATON-LS (Serie 32781100)

Garnitur mit stabiler Metallkonstruktion, sichtbar verschraubt, mit Hochhaltefeder, für hohe Beanspruchung!
Das patentierte Beschlagsystem.
Geprüft nach EN 1906 Gebrauchskategorie 3

Ef-sat./Keramik Schwarz

Ef-pol./Keramik Schwarz

Das könnte Sie auch interessieren:

Passender Schutzbeschlag:
Seite 392

Passender Fenstergriff:
Seite 471

6 % Preisanpassung seit 01.08.2018 bereits eingerechnet
Bitte weitere 9% Preisanpassung ab 01.02.2022 einberechnen.

TEXAS-R (Serie 32854700)

Garnitur mit hochwertiger Nylon-Unterkonstruktion, Verbundrosetten, Hochhaltefeder, für hohe Beanspruchung!
Das patentierte Beschlagsystem.
Geprüft nach EN 1906 Gebrauchskategorie 3, EN 1634-2.

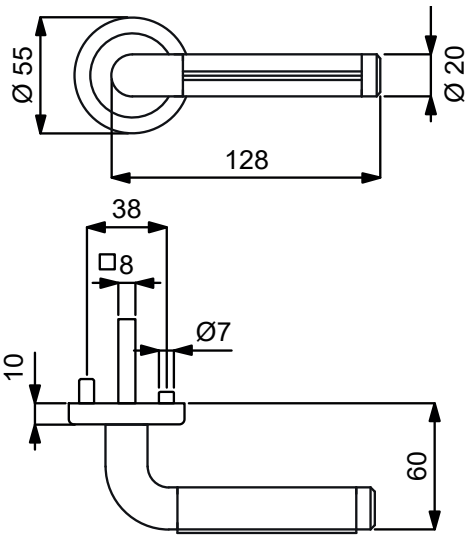

PZ

WC

Knopf

Modelle mit Stift ZT 8 (8,5/8) mm, WC-Riegel 8 (7) mm

Prüfqualität GK3

Zimmertürgarnituren

Ausführung	Ef-sat./Leder-Braun	€/GRT	Ef-sat./Leder-Schwarz	€/GRT
BB	**(82) / 32.85.4700**	**73,10**	**(82) / 32.85.4750**	**73,10**
PZ	**(82) / 32.85.4710**	**73,10**	**(82) / 32.85.4760**	**73,10**
WC	**(82) / 32.85.4740**	**89,00**	**(82) / 32.85.4790**	**89,00**

Wohnungseingangsgarnituren mit Knopf/Drücker

Ausführung	Ef-sat./Leder-Braun	€/GRT	Ef-sat./Leder-Schwarz	€/GRT
PZ DIN rechts	**(82) / 32.85.4720**	**94,30**	**(82) / 32.85.4770**	**94,30**
PZ DIN links	**(82) / 32.85.4730**	**94,30**	**(82) / 32.85.4780**	**94,30**

Feuerschutzgarnituren Ö-Norm mit 8,5/8 mm Stift TS 37-42 mm

Ausführung	Ef-sat./Leder-Braun	€/GRT	Ef-sat./Leder-Schwarz	€/GRT
Drücker/Drücker	**82.85.4710FS**	**94,30**	**82.85.4760FS**	**94,30**
Knopf/Dr. DIN re.	**82.85.4720FS**	**115,50**	**82.85.4770FS**	**115,50**
Knopf/Dr. DIN li.	**82.85.4730FS**	**115,50**	**82.85.4780FS**	**115,50**

Garnituren für Türen inkl. Drückerrosetten, ohne Schlüsselrosetten

Ausführung	Ef-sat./Leder-Braun	€/GRT	Ef-sat./Leder-Schwarz	€/GRT
Paar mit Rosette	**(82) / 32.85.4600**	**67,80**	**(82) / 32.85.4610**	**67,80**

Halbgarnituren für Zimmertüren (ohne Stift)

Ausführung	Ef-sat./Leder-Braun	€/GRT	Ef-sat./Leder-Schwarz	€/GRT
BB DIN rechts	**32.85.4660**	**37,10**	**32.85.4640**	**37,10**
BB DIN links	**32.85.4670**	**37,10**	**32.85.4650**	**37,10**

Halbgarnituren für Haustüren, mit Metallunterkonstruktion, ohne Hochhaltefeder und Stift

Ausführung	Ef-sat./Leder-Braun	€/GRT	Ef-sat./Leder-Schwarz	€/GRT
PZ DIN re./li.	**32.85.4620**	**68,90**	**32.85.4630**	**68,90**

Ganzglastür-Drückerpaar

Ausführung	Ef-sat./Leder-Braun	€/PR	Ef-sat./Leder-Schwarz	€/PR
Drückerpaar	**32.85.5490**	**72,10**	**32.85.5500**	**72,10**

Drückerlochteil Basic

Ausführung	Ef-sat./Leder-Braun	€/STK	Ef-sat./Leder-Schwarz	€/STK
Drückerlochteil re./li.	**32.85.4680**	**35,00**	**32.85.4690**	**35,00**

Das könnte Sie auch interessieren:

Passender Fenstergriff:
Seite 466

ZUBEHÖR
Rund um die Türe
ab Seite 620

ACHTUNG UNTERSCHIEDLICHE NORMEN - SO BESTELLEN SIE RICHTIG:
D-Norm Bestellung: Artikelnummer ohne Zahl in Klammern.
Ö-Norm Bestellung: Die ersten beiden Stellen der Artikelnummer D-Norm gegen die Zahl in Klammern austauschen.

LUCIA-LS (Serie 32760050)

Garnitur mit stabiler Metallkonstruktion, sichtbar verschraubt, mit Hochhaltefeder, für hohe Beanspruchung!
Das patentierte Beschlagsystem.
Geprüft nach EN 1906 Gebrauchskategorie 3, EN 1634-2.

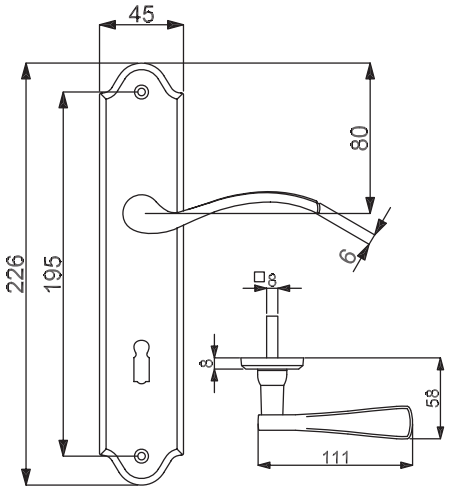

VARIOSTAR BASIC

Modelle mit Stift ZT 8 (8,5/8) mm, WC-Riegel 8 (7) mm

PZ

WC

Knopf

Prüfqualität	**GK3**	
Zimmertürgarnituren		
Ausführung	Messing-pol.	€/GRT
BB	**(82) / 32.76.0050**	**32,90**
PZ	**(82) / 32.76.0140**	**32,90**
WC	**(82) / 32.76.0080**	**48,80**
Wohnungseingangsgarnituren mit Knopf/Drücker		
Ausführung	Messing-pol.	€/GRT
PZ DIN rechts	**(82) / 32.76.0060**	**54,10**
PZ DIN links	**(82) / 32.76.0070**	**54,10**
Feuerschutzgarnituren Ö-Norm mit 8,5/8 mm Stift TS 37-42 mm		
Ausführung	Messing-pol.	€/GRT
Drücker/Drücker	**82.76.0140FS**	**54,10**
Knopf/Dr. DIN re.	**82.76.0060FS**	**75,30**
Knopf/Dr. DIN li.	**82.76.0070FS**	**75,30**
Halbgarnituren für Zimmertüren (ohne Stift)		
Ausführung	Messing-pol.	€/GRT
BB DIN rechts	**(82) / 32.76.2760**	**17,00**
BB DIN links	**(82) / 32.76.2770**	**17,00**
Ganzglastür-Drückerpaar		
Ausführung	Messing-pol.	€/PR
Drückerpaar	**32.76.2670**	**17,00**
Drückerlochteil Basic		
Ausführung	Messing-pol.	€/STK
Drückerlochteil re.	**32.76.2680**	**7,40**
Drückerlochteil li.	**32.76.2690**	**7,40**

Das könnte Sie auch interessieren:

ZUBEHÖR
Rund um die Türe
ab Seite 620

6 % Preisanpassung seit 01.08.2018 bereits eingerechnet
Bitte weitere 9% Preisanpassung ab 01.02.2022 einberechnen.

RICA-LS (Serie 32410010)

Garnitur mit stabiler Metallkonstruktion, sichtbar verschraubt, für dauerhafte Beanspruchung!

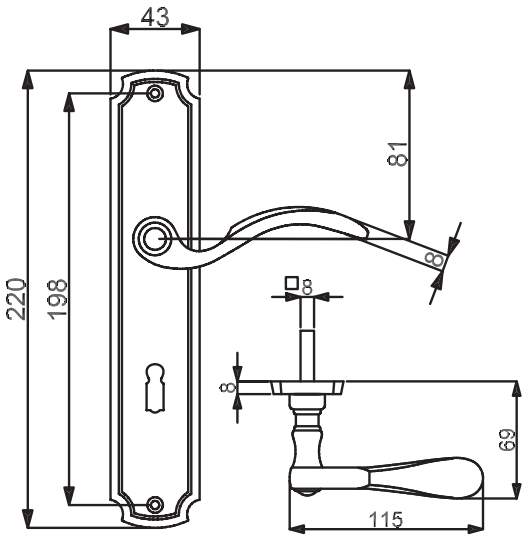

PZ

WC

Knopf

Modelle mit Stift ZT 8 (8,5/8) mm, WC-Riegel 8 (7) mm

Prüfqualität	**ohne GK**			
Zimmertürgarnituren				
Ausführung	Messing-pol.	€/GRT	Brüniert-sat.	€/GRT
BB	**(82) / 32.41.0010**	**39,20**	**32.41.0020**	**39,20**
PZ	**(82) / 32.41.0270**	**39,20**	**32.41.0400**	**39,20**
WC	**(82) / 32.41.0070**	**55,10**	**32.41.0080**	**55,10**
Wohnungseingangsgarnituren mit Knopf/Drücker				
Ausführung	Messing-pol.	€/GRT	Brüniert-sat.	€/GRT
PZ DIN rechts	**(82) / 32.41.0030**	**60,40**	**32.41.0040**	**60,40**
PZ DIN links	**(82) / 32.41.0050**	**60,40**	**32.41.0060**	**60,40**
Halbgarnituren für Zimmertüren (ohne Stift)				
Ausführung	Messing-pol.	€/GRT	Brüniert-sat.	€/GRT
BB DIN rechts	**(82) / 32.41.4430**	**20,10**	**32.41.4440**	**20,10**
BB DIN links	**(82) / 32.41.4450**	**20,10**	**32.41.4460**	**20,10**
Ganzglastür-Drückerpaar				
Ausführung	Messing-pol.	€/PR	Brüniert-sat.	€/PR
Drückerpaar	**32.41.0090**	**21,20**	**32.41.0100**	**21,20**
Drückerlochteil Basic				
Ausführung	Messing-pol.	€/STK	Brüniert-sat.	€/STK
Drückerlochteil re.	**32.41.0110**	**9,50**	**32.41.0120**	**9,50**
Drückerlochteil li.	**32.41.0130**	**9,50**	**32.41.0140**	**9,50**

ACHTUNG UNTERSCHIEDLICHE NORMEN - SO BESTELLEN SIE RICHTIG:
D-Norm Bestellung: Artikelnummer ohne Zahl in Klammern.
Ö-Norm Bestellung: Die ersten beiden Stellen der Artikelnummer D-Norm gegen die Zahl in Klammern austauschen.

CLIO-LS (Serie 32010010)

Garnitur mit stabiler Metallkonstruktion, sichtbar verschraubt, für dauerhafte Beanspruchung!

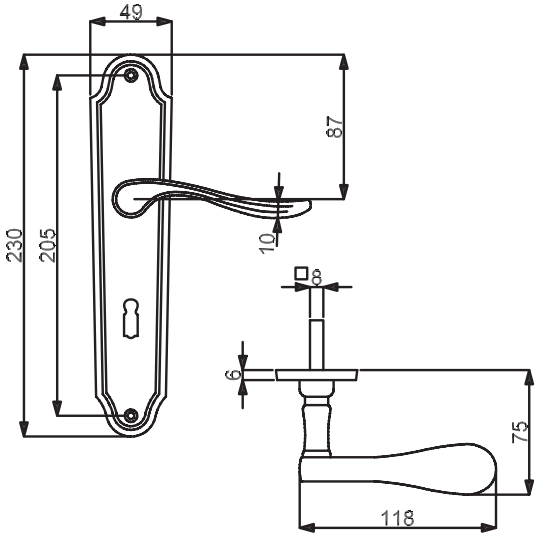

PZ

WC

Knopf

Modelle D-Norm mit Stift ZT 8 mm, WC-Riegel 8 mm

Prüfqualität **ohne GK**

Zimmertürgarnituren

Ausführung	Messing-pol.	€/GRT	Brüniert-sat.	€/GRT
BB 72 mm	**32.01.0010**	**49,80**	**32.01.0020**	**49,80**
PZ 72 mm	**32.01.0370**	**49,80**	**32.01.0380**	**49,80**
WC 78 mm/ WC-Riegel 8 mm	**32.01.0070**	**65,70**	**32.01.0080**	**65,70**

Wohnungseingangsgarnituren mit Knopf/Drücker

Ausführung	Messing-pol.	€/GRT	Brüniert-sat.	€/GRT
PZ DIN rechts	**32.01.0030**	**71,00**	**32.01.0040**	**71,00**
PZ DIN links	**32.01.0050**	**71,00**	**32.01.0060**	**71,00**

Halbgarnituren für Zimmertüren (ohne Stift)

Ausführung	Messing-pol.	€/GRT	Brüniert-sat.	€/GRT
BB DIN rechts	**32.01.1090**	**25,40**	**32.01.1100**	**25,40**
BB DIN links	**32.01.1140**	**25,40**	**32.01.1150**	**25,40**

Ganzglastür-Drückerpaar

Ausführung	Messing-pol.	€/PR	Brüniert-sat.	€/PR
Drückerpaar	**32.01.0090**	**31,80**	**32.01.0100**	**31,80**

Drückerlochteil Basic

Ausführung	Messing-pol.	€/STK	Brüniert-sat.	€/STK
Drückerlochteil re.	**32.01.0110**	**14,80**	**32.01.0120**	**14,80**
Drückerlochteil li.	**32.01.0130**	**14,80**	**32.01.0140**	**14,80**

Das könnte Sie auch interessieren:

ZUBEHÖR
Rund um die Türe
ab Seite 620

6 % Preisanpassung seit 01.08.2018 bereits eingerechnet
Bitte weitere 9% Preisanpassung ab 01.02.2022 einberechnen.

BEATRICE-LS (Serie 32340020)

Garnitur mit stabiler Metallkonstruktion, sichtbar verschraubt, für dauerhafte Beanspruchung!

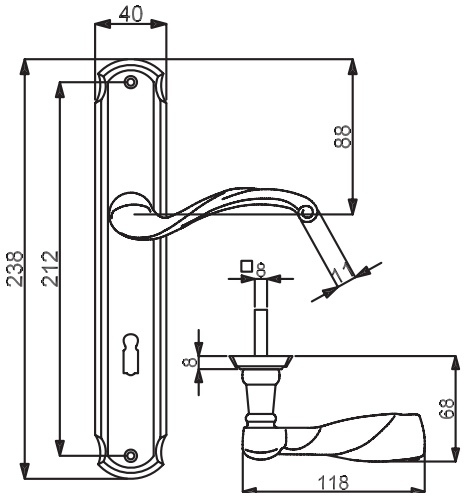

PZ

WC

Knopf

Modelle mit Stift ZT 8 (8,5/8) mm, WC-Riegel 8 (7) mm

Prüfqualität	**ohne GK**	
Zimmertürgarnituren		
Ausführung	Messing-pol./sat.	€/GRT
BB	**(82) / 32.34.0020**	**58,30**
PZ	**(82) / 32.34.4140**	**58,30**
WC	**(82) / 32.34.0110**	**74,20**
Wohnungseingangsgarnituren mit Knopf/Drücker		
Ausführung	Messing-pol./sat.	€/GRT
PZ DIN rechts	**(82) / 32.34.0050**	**79,50**
PZ DIN links	**(82) / 32.34.0080**	**79,50**
Halbgarnituren für Zimmertüren (ohne Stift)		
Ausführung	Messing-pol./sat.	€/GRT
BB DIN rechts	**(82) / 32.34.4190**	**29,70**
BB DIN links	**(82) / 32.34.4200**	**29,70**
Ganzglastür-Drückerpaar		
Ausführung	Messing-pol./sat.	€/PR
Drückerpaar	**32.34.0140**	**31,80**
Drückerlochteil Basic		
Ausführung	Messing-pol./sat.	€/STK
Drückerlochteil re.	**32.34.0170**	**14,80**
Drückerlochteil li.	**32.34.0200**	**14,80**

ACHTUNG UNTERSCHIEDLICHE NORMEN - SO BESTELLEN SIE RICHTIG:
D-Norm Bestellung: Artikelnummer ohne Zahl in Klammern.
Ö-Norm Bestellung: Die ersten beiden Stellen der Artikelnummer D-Norm gegen die Zahl in Klammern austauschen.

EVA-LS (Serie 32211030)

Garnitur mit stabiler Metallkonstruktion, sichtbar verschraubt, für dauerhafte Beanspruchung!

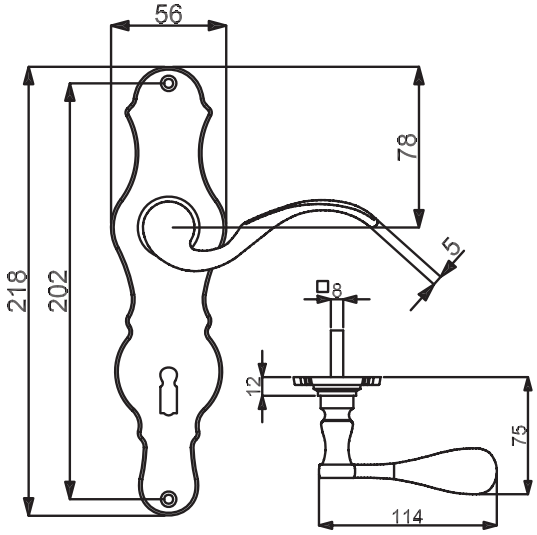

PZ

WC

Knopf

Modelle mit Stift ZT 8 (8,5/8) mm, WC-Riegel 8 (7) mm

Prüfqualität	**ohne GK**			
Zimmertürgarnituren				
Ausführung	Messing-pol.	€/GRT	Brüniert-sat.	€/GRT
BB	**(82) / 32.21.1030**	**31,80**	**(82) / 32.21.1040**	**31,80**
PZ	**(82) / 32.21.5160**	**31,80**	**(82) / 32.21.5170**	**31,80**
WC	**(82) / 32.21.1120**	**47,70**	**(82) / 32.21.1130**	**47,70**
Wohnungseingangsgarnituren mit Knopf/Drücker				
Ausführung	Messing-pol.	€/GRT	Brüniert-sat.	€/GRT
PZ DIN rechts	**(82) / 32.21.1060**	**53,00**	**(82) / 32.21.1070**	**53,00**
PZ DIN links	**(82) / 32.21.1090**	**53,00**	**(82) / 32.21.1100**	**53,00**
Halbgarnituren für Zimmertüren (ohne Stift)				
Ausführung	Messing-pol.	€/GRT	Brüniert-sat.	€/GRT
BB DIN rechts	**(82) / 32.21.8710**	**15,90**	**(82) / 32.21.8720**	**15,90**
BB DIN links	**(82) / 32.21.1290**	**15,90**	**(82) / 32.21.1300**	**15,90**
Ganzglastür-Drückerpaar				
Ausführung	Messing-pol.	€/PR	Brüniert-sat.	€/PR
Drückerpaar	**32.21.0310**	**21,20**	**32.21.0320**	**21,20**
Drückerlochteil Basic				
Ausführung	Messing-pol.	€/STK	Brüniert-sat.	€/STK
Drückerlochteil re.	**32.21.0330**	**9,50**	**32.21.0340**	**9,50**
Drückerlochteil li.	**32.21.0350**	**9,50**	**32.21.0360**	**9,50**

Das könnte Sie auch interessieren:

ZUBEHÖR
Rund um die Türe
ab Seite 620

6 % Preisanpassung seit 01.08.2018 bereits eingerechnet
Bitte weitere 9% Preisanpassung ab 01.02.2022 einberechnen.

PAMELA-LS (Serie 32212360)

Garnitur mit stabiler Metallkonstruktion, sichtbar verschraubt, für dauerhafte Beanspruchung!

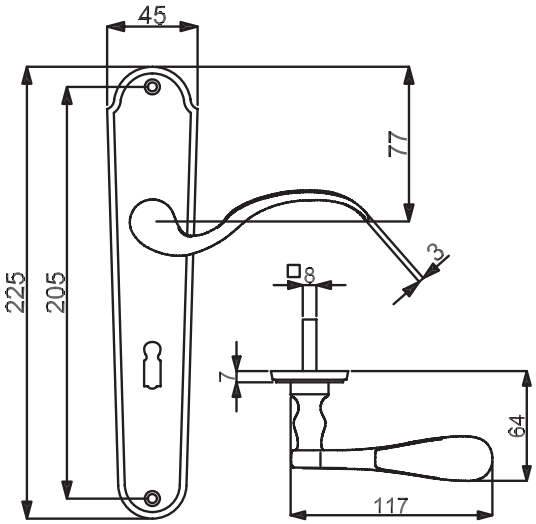

PZ

WC

Knopf

Modelle mit Stift ZT 8 (8,5/8) mm, WC-Riegel 8 (7) mm

Prüfqualität **ohne GK**

Zimmertürgarnituren

Ausführung	Messing-pol.	€/GRT	Brüniert-sat.	€/GRT
BB	**(82) / 32.21.2360**	**31,80**	**(82) / 32.21.2370**	**31,80**
PZ	**(82) / 32.21.7000**	**31,80**	**(82) / 32.21.7010**	**31,80**
WC	**(82) / 32.21.2420**	**47,70**	**(82) / 32.21.2430**	**47,70**

Wohnungseingangsgarnituren mit Knopf/Drücker

Ausführung	Messing-pol.	€/GRT	Brüniert-sat.	€/GRT
PZ DIN rechts	**(82) / 32.21.2380**	**53,00**	**(82) / 32.21.2390**	**53,00**
PZ DIN links	**(82) / 32.21.2400**	**53,00**	**(82) / 32.21.2410**	**53,00**

Halbgarnituren für Zimmertüren (ohne Stift)

Ausführung	Messing-pol.	€/GRT	Brüniert-sat.	€/GRT
BB DIN rechts	**(82) / 32.21.8730**	**15,90**	**(82) / 32.21.8740**	**15,90**
BB DIN links	**(82) / 32.21.2340**	**15,90**	**(82) / 32.21.2350**	**15,90**

Ganzglastür-Drückerpaar

Ausführung	Messing-pol.	€/PR	Brüniert-sat.	€/PR
Drückerpaar	**32.21.0310**	**21,20**	**32.21.0320**	**21,20**

Drückerlochteil Basic

Ausführung	Messing-pol.	€/STK	Brüniert-sat.	€/STK
Drückerlochteil re.	**32.21.0330**	**9,50**	**32.21.0340**	**9,50**
Drückerlochteil li.	**32.21.0350**	**9,50**	**32.21.0360**	**9,50**

Das könnte Sie auch interessieren:

ZUBEHÖR
Rund um die Türe
ab Seite 620

ACHTUNG UNTERSCHIEDLICHE NORMEN - SO BESTELLEN SIE RICHTIG:
D-Norm Bestellung: Artikelnummer ohne Zahl in Klammern.
Ö-Norm Bestellung: Die ersten beiden Stellen der Artikelnummer D-Norm gegen die Zahl in Klammern austauschen.

RAMONA-LS (Serie 32330010)

Garnitur mit stabiler Metallkonstruktion, sichtbar verschraubt, mit Hochhaltefeder. Modelle in Chrom sind zusätzlich fest/drehbar gelagert. Für hohe Beanspruchung! Das patentierte Beschlagsystem.
Geprüft nach EN 1906 Gebrauchskategorie 3, EN 1634-2.

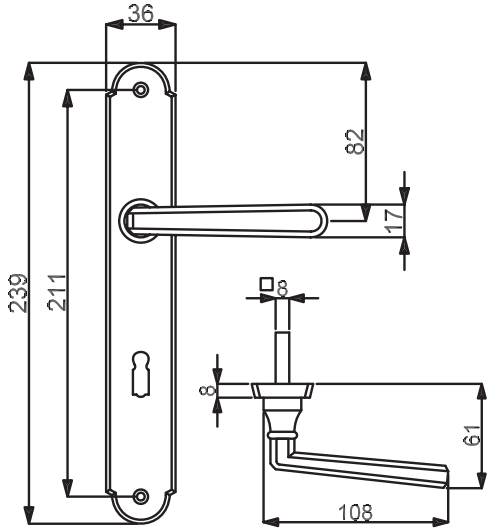

VARIOSTAR BASIC

PZ

WC

Knopf

Modelle mit Stift ZT 8 (8,5/8) mm, WC-Riegel 8 (7) mm

Prüfqualität GK3

Zimmertürgarnituren

Ausführung	Messing-pol.	€/GRT	Chrom-pol.	€/GRT
BB	**(82) / 32.33.0010**	**48,80**	**82.33.0440**	**56,20**
PZ	**(82) / 32.33.2220**	**48,80**	**82.33.0450**	**56,20**
WC	**(82) / 32.33.0050**	**64,70**	**82.33.0480**	**72,10**

Zimmertürgarnitur mit Hangerl

Ausführung	Messing-pol.	€/GRT	Chrom-pol.	€/GRT
BB	**82.33.0630**	**59,40**	**82.33.0640**	**66,80**

Wohnungseingangsgarnituren mit Knopf/Drücker

Ausführung	Messing-pol.	€/GRT	Chrom-pol.	€/GRT
PZ DIN rechts	**(82) / 32.33.0030**	**70,00**	**82.33.0460**	**77,40**
PZ DIN links	**(82) / 32.33.0040**	**70,00**	**82.33.0470**	**77,40**

Feuerschutzgarnituren Ö-Norm mit 8,5/8 mm Stift TS 37-42 mm

Ausführung	Messing-pol.	€/GRT	Chrom-pol.	€/GRT
Drücker/Drücker	**82.33.2220FS**	**70,00**	**82.33.0450FS**	**77,40**
Knopf/Dr. DIN re.	**82.33.0030FS**	**91,20**	**82.33.0460FS**	**98,60**
Knopf/Dr. DIN li.	**82.33.0040FS**	**91,20**	**82.33.0470FS**	**98,60**

Halbgarnituren für Zimmertüren (ohne Stift)

Ausführung	Messing-pol.	€/GRT	Chrom-pol.	€/GRT
BB DIN rechts	**(82) / 32.33.0510**	**24,40**	**82.33.0490**	**28,60**
BB DIN links	**(82) / 32.33.0520**	**24,40**	**82.33.0500**	**28,60**

Ganzglastür-Drückerpaar

Ausführung	Messing-pol.	€/PR	Chrom-pol.	€/PR
Drückerpaar	**32.33.0070**	**27,60**	**-**	**-**

Drückerlochteil Basic

Ausführung	Messing-pol.	€/STK	Chrom-pol.	€/STK
Drückerlochteil re./li.	**32.33.0090**	**12,70**	**32.33.0100**	**17,00**

Das könnte Sie auch interessieren:

Passender Fenstergriff:
Seite 472

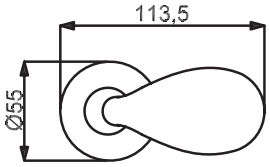

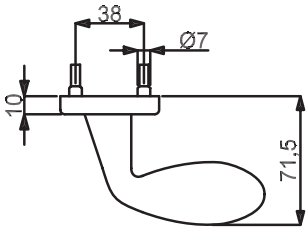

KNOPF GOCCIA TOP SPEED

(Serie 32517970)

Knopf auf Rosette versetzt, Gewinde M4

fest verbunden

Farbe	Artikelnummer	€/STK
Chrom-pol.	**32.51.7970**	**55,10**
Edelstahlfärbig-sat.	**32.51.7960**	**49,80**

fest/drehbar

Farbe	Artikelnummer	€/STK
Chrom-pol.	**32.51.7920**	**55,10**
Edelstahlfärbig-sat.	**32.51.7910**	**49,80**

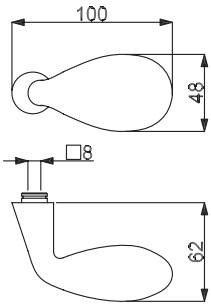

KNOPF GOCCIA BASIC

(Serie 32858280)

Knopf drehbar, versetzt

lose/drehbar

Farbe	Artikelnummer	€/STK
Chrom-pol.	**32.85.8280**	**47,70**
Edelstahlfärbig-sat.	**32.85.8290**	**42,40**

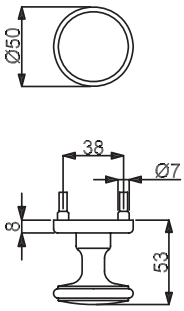

KNOPF BASIC

(Serie 32981880)

Knopf auf Rosette gerade, Gewinde M4

fest verbunden

Farbe	Artikelnummer	€/STK
Messing-pol.	**32.98.1880**	**28,60**
Chrom-pol.	**32.98.1820**	**37,10**
Edelstahlfärbig-sat.	**32.98.1830**	**33,90**
Messing-pol./Messing-sat.	**32.98.1860**	**30,70**
Chrom-pol./Chrom-sat.	**32.98.1840**	**39,20**
Edelstahlfärbig-pol./Edelstahlfärbig-sat.	**32.98.1850**	**36,00**

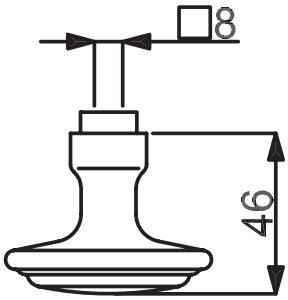

KNOPF BASIC

(Serie 32240130)

Knopf lose Ø 58 mm, ohne Drückerrosette

lose/drehbar

Farbe	Artikelnummer	€/STK
Messing-pol.	**32.24.0130**	**19,10**
Edelstahlfärbig-sat.	**32.24.0610**	**23,30**
Chrom-sat.	**32.24.0620**	**25,40**
Chrom-pol.	**32.24.0630**	**46,60**
Brüniert-sat.	**32.24.0140**	**27,60**

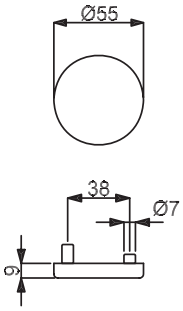

BLINDROSETTE BASIC

(Serie 32858360)

Blindrosette inklusive Nylon-Unterkonstruktion, zur gegenseitigen Verschraubung, ohne Montage Zubehör

Blindrosette

Farbe	Artikelnummer	€/STK
Edelstahlfärbig-sat.	**32.85.8360**	**6,40**

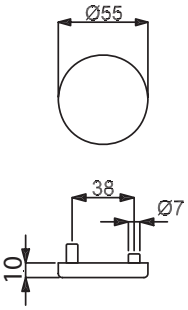

BLINDROSETTE TOP SPEED

(Serie 32516830)

Blindrosette inklusive Metall-Unterkonstruktion, zur gegenseitigen Verschraubung, ohne Montage Zubehör

Blindrosette

Farbe	Artikelnummer	€/STK
Robusta Gold	**32.51.9360**	**14,70**
Messing-pol.	**32.51.9350**	**8,40**
Edelstahlfärbig-sat.	**32.51.6830**	**9,50**

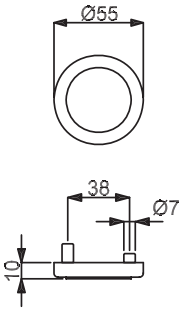

BLINDROSETTE TOP SPEED

(Serie 32516810)

Blindrosette inklusive Metall-Unterkonstruktion, zur gegenseitigen Verschraubung, ohne Montage Zubehör

Blindrosette

Farbe	Artikelnummer	€/STK
Chrom/Edelstahlfärbig-sat.	**32.51.6810**	**11,70**

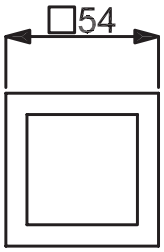

BLINDROSETTE SQUARE TOP SPEED

(Serie 32514780)

Blindrosette inklusive Metall-Unterkonstruktion, zur gegenseitigen Verschraubung, ohne Montage Zubehör

Blindrosette

Farbe	Artikelnummer	€/STK
Robusta Gold	**32.51.9370**	**22,20**
Edelstahlfärbig-sat.	**32.51.4780**	**12,70**

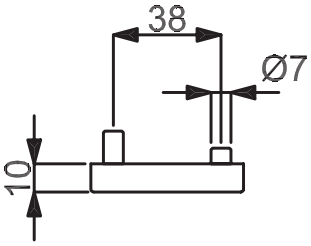

6 % Preisanpassung seit 01.08.2018 bereits eingerechnet
Bitte weitere 9% Preisanpassung ab 01.02.2022 einberechnen.

Madrid
Seite 272

Ronny
Seite 275

Paula
Seite 280

Patrik
Seite 285

Arena
Seite 288

Lisa
Seite 290

Cintre
Seite 292

Monic
Seite 294

Maria
Seite 296

Tatjana
Seite 297

Paula-Nylon
Seite 298

Einzelteile
Seite 302

6 % Preisanpassung seit 01.08.2018 bereits eingerechnet
Bitte weitere 9% Preisanpassung ab 01.02.2022 einberechnen.

MADRID-R (Serie 40510010)

Garnitur mit stabiler Metall-Unterkonstruktion, Dreh-Verbundrosetten, Hochhaltefeder, fest/drehbar gelagert-Schnellmontagesystem, *ohne Madenschraube, für höchste Beanspruchung! Das patentierte Beschlagsystem. Geprüft nach EN 1906 Gebrauchskategorie 3*/4, EN 1634-2.

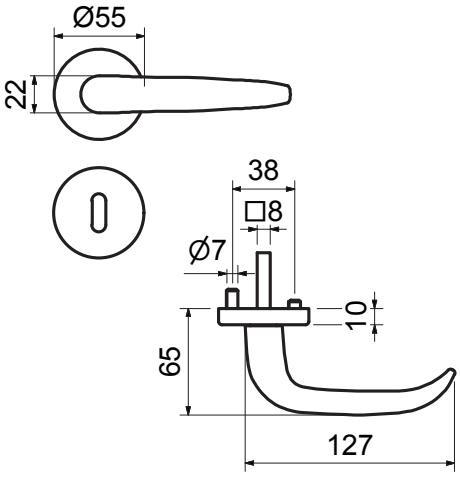

PZ WC Knopf

Modelle mit Stift ZT 8 (8,5/8) mm, WC-Riegel 8 (7) mm

Prüfqualität	GK3		GK4 Objektqualität	
Zimmertürgarnituren				
Ausführung	Alu F1 Perl-sat.	€/GRT	Alu F1 Perl-sat.	€/GRT
BB	**(90) / 40.51.0010**	**41,30**	**(90) / 40.54.0010**	**57,20**
PZ	**(90) / 40.51.0020**	**41,30**	**(90) / 40.54.0020**	**57,20**
WC	**(90) / 40.51.0050**	**57,20**	**(90) / 40.54.0050**	**73,10**
WC mit Sicht-fenster	**(90) / 40.51.0050S**	**73,10**	**(90) / 40.54.0050S**	**89,00**
Wohnungseingangsgarnituren mit Knopf/Drücker				
Ausführung	Alu F1 Perl-sat.	€/GRT	Alu F1 Perl-sat.	€/GRT
PZ DIN rechts	**(90) / 40.51.0030**	**62,50**	**(90) / 40.54.0030**	**78,40**
PZ DIN links	**(90) / 40.51.0040**	**62,50**	**(90) / 40.54.0040**	**78,40**
Feuerschutzgarnituren mit 9/8 (8,5/8) mm Stift TS 47-56 (37-42) mm				
Ausführung	Alu F1 Perl-sat.	€/GRT	Alu F1 Perl-sat.	€/GRT
Drücker/Drücker	-	-	**(90) / 40.54.0020FS**	**78,40**
Knopf/Dr. DIN re.	-	-	**(90) / 40.54.0030FS**	**99,60**
Knopf/Dr. DIN li.	-	-	**(90) / 40.54.0040FS**	**99,60**
Garnituren für Türen inkl. Drückerrosetten, ohne Schlüsselrosetten				
Ausführung	Alu F1 Perl-sat.	€/GRT	Alu F1 Perl-sat.	€/GRT
Paar mit Rosette	**(90) / 40.51.0060**	**36,00**	**(90) / 40.54.0060**	**48,80**
Halbgarnituren für Zimmertüren (ohne Stift)				
Ausführung	Alu F1 Perl-sat.	€/GRT	Alu F1 Perl-sat.	€/GRT
BB DIN rechts	**40.51.0070**	**21,20**	**40.54.0070**	**28,60**
BB DIN links	**40.51.0080**	**21,20**	**40.54.0080**	**28,60**
Halbgarnituren für Haustüren, mit Metallunterkonstruktion (ohne Stift)				
Ausführung	Alu F1 Perl-sat.	€/GRT	Alu F1 Perl-sat.	€/GRT
PZ DIN rechts	-	-	**40.54.0090**	**31,80**
PZ DIN links	-	-	**40.54.0100**	**31,80**
Ganzglastür-Drückerpaar				
Ausführung	Alu F1 Perl-sat.	€/PR	Alu F1 Perl-sat.	€/PR
Drückerpaar	**40.20.0110**	**21,20**	**40.20.0110**	**21,20**
Drückerlochteil Basic				
Ausführung	Alu F1 Perl-sat.	€/STK	Alu F1 Perl-sat.	€/STK
Drückerlochteil re./li.	**40.20.0120**	**9,50**	**40.20.0120**	**9,50**

Das könnte Sie auch interessieren:

Passender Schutzbeschlag:
ab Seite 404

Passender Fenstergriff:
Seite 474

Passender Glastürbeschlag:
ab Seite 590

Passender Stossgriff:
ab Seite 490

ACHTUNG UNTERSCHIEDLICHE NORMEN - SO BESTELLEN SIE RICHTIG:
D-Norm Bestellung: Artikelnummer ohne Zahl in Klammern.
Ö-Norm Bestellung: Die ersten beiden Stellen der Artikelnummer D-Norm gegen die Zahl in Klammern austauschen.

MADRID-R (Serie 40200010)

Garnitur mit hochwertiger Nylon-Unterkonstruktion, Verbundrosetten, Hochhaltefeder, für hohe Beanspruchung!
Das patentierte Beschlagssystem.
Geprüft nach EN 1906 Gebrauchskategorie 3, EN 1634-2.

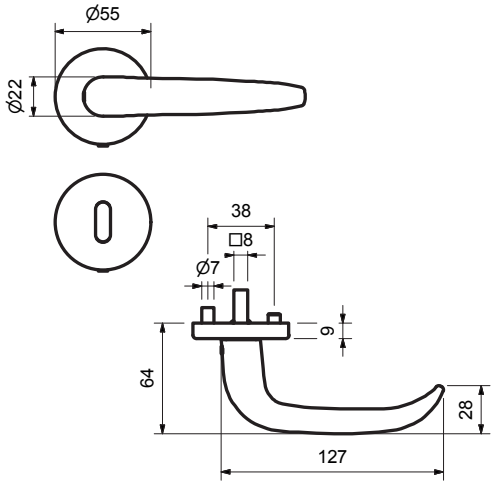

PZ WC Knopf

Modelle mit Stift ZT 8 (8,5/8) mm, WC-Riegel 8 (7) mm

Prüfqualität	**GK3**	
Zimmertürgarnituren		
Ausführung	Alu F1 Perl-sat.	€/GRT
BB	**(90) / 40.20.0010**	**26,50**
PZ	**(90) / 40.20.0020**	**26,50**
WC	**(90) / 40.20.0050**	**42,40**
Wohnungseingangsgarnituren mit Knopf/Drücker		
Ausführung	Alu F1 Perl-sat.	€/GRT
PZ DIN rechts	**(90) / 40.20.0030**	**47,70**
PZ DIN links	**(90) / 40.20.0040**	**47,70**
Feuerschutzgarnituren Ö-Norm mit 8,5/8 mm Stift TS 37-42 mm		
Ausführung	Alu F1 Perl-sat.	€/GRT
Drücker/Drücker	**90.20.0020FS**	**47,70**
Knopf/Dr. DIN re.	**90.20.0030FS**	**68,90**
Knopf/Dr. DIN li.	**90.20.0040FS**	**68,90**
Garnituren für Türen inkl. Drückerrosetten, ohne Schlüsselrosetten		
Ausführung	Alu F1 Perl-sat.	€/GRT
Paar mit Rosette	**(90) / 40.20.0060**	**21,20**
Halbgarnituren für Zimmertüren (ohne Stift)		
Ausführung	Alu F1 Perl-sat.	€/GRT
BB DIN rechts	**40.20.0070**	**13,80**
BB DIN links	**40.20.0080**	**13,80**
Ganzglastür-Drückerpaar		
Ausführung	Alu F1 Perl-sat.	€/PR
Drückerpaar	**40.20.0110**	**21,20**
Drückerlochteil Basic		
Ausführung	Alu F1 Perl-sat.	€/STK
Drückerlochteil re./li.	**40.20.0120**	**9,50**

Das könnte Sie auch interessieren:

ZUBEHÖR
Rund um die Türe
ab Seite 620

6 % Preisanpassung seit 01.08.2018 bereits eingerechnet
Bitte weitere 9% Preisanpassung ab 01.02.2022 einberechnen.

MADRID-LS (Serie 40220010)

Garnitur mit stabiler Metallkonstruktion, sichtbar verschraubt. Für dauerhafte Beanspruchung.

ALU MINIUM PERL SATINIERT

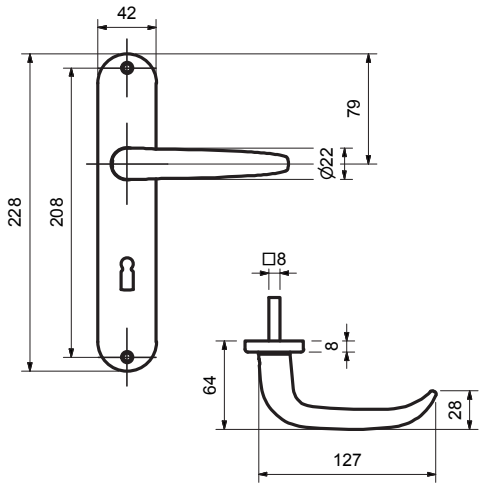

VARIOSTAR BASIC

BB

WC

Knopf

Modelle mit Stift ZT 8 (8,5/8) mm, WC-Riegel 8 (7) mm

Prüfqualität	**ohne GK**	
Zimmertürgarnituren		
Ausführung	Alu F1 Perl-sat.	€/GRT
BB	**(90) / 40.22.0010**	**24,40**
PZ	**(90) / 40.22.0020**	**24,40**
WC	**(90) / 40.22.0050**	**29,70**
Wohnungseingangsgarnituren mit Knopf/Drücker		
Ausführung	Alu F1 Perl-sat.	€/GRT
PZ DIN re./li.	**(90) / 40.22.0030**	**36,00**
Halbgarnituren für Zimmertüren (ohne Stift)		
Ausführung	Alu F1 Perl-sat.	€/GRT
BB DIN re./li.	**(90) / 40.22.0070**	**12,70**
Ganzglastür-Drückerpaar		
Ausführung	Alu F1 Perl-sat.	€/PR
Drückerpaar	**40.20.0110**	**21,20**
Drückerlochteil Basic		
Ausführung	Alu F1 Perl-sat.	€/STK
Drückerlochteil re./li.	**40.20.0120**	**9,50**

ACHTUNG UNTERSCHIEDLICHE NORMEN - SO BESTELLEN SIE RICHTIG:
D-Norm Bestellung: Artikelnummer ohne Zahl in Klammern.
Ö-Norm Bestellung: Die ersten beiden Stellen der Artikelnummer D-Norm gegen die Zahl in Klammern austauschen.

RONNY-R (Serie 40510300)

Garnitur mit stabiler Metall-Unterkonstruktion, Dreh-Verbundrosetten, Hochhaltefeder, fest/drehbar gelagert-Schnellmontagesystem, *ohne Madenschraube, für höchste Beanspruchung! Das patentierte Beschlagsystem. Geprüft nach EN 1906 Gebrauchskategorie 3*/4, EN 1634-2.

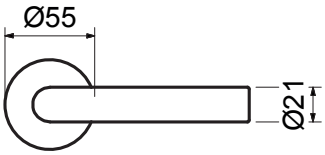

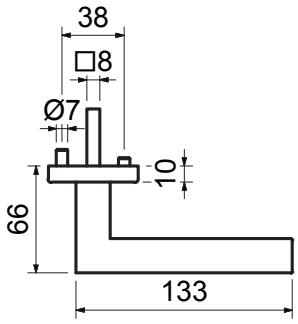

PZ WC Knopf

Modelle mit Stift ZT 8 (8,5/8) mm, WC-Riegel 8 (7) mm

Prüfqualität	GK3		GK4 Objektqualität	
Zimmertürgarnituren				
Ausführung	Alu F1 Perl-sat.	€/GRT	Alu F1 Perl-sat.	€/GRT
BB	**(90) / 40.51.0300**	**37,10**	**(90) / 40.54.0300**	**53,00**
PZ	**(90) / 40.51.0310**	**37,10**	**(90) / 40.54.0310**	**53,00**
WC	**(90) / 40.51.0340**	**53,00**	**(90) / 40.54.0340**	**68,90**
WC mit Sicht-fenster	**(90) / 40.51.0340S**	**68,90**	**(90) / 40.54.0340S**	**84,80**
Wohnungseingangsgarnituren mit Knopf/Drücker				
Ausführung	Alu F1 Perl-sat.	€/GRT	Alu F1 Perl-sat.	€/GRT
PZ DIN rechts	**(90) / 40.51.0320**	**58,30**	**(90) / 40.54.0320**	**74,20**
PZ DIN links	**(90) / 40.51.0330**	**58,30**	**(90) / 40.54.0330**	**74,20**
Feuerschutzgarnituren mit 9/8 (8,5/8) mm Stift TS 47-56 (37-42) mm				
Ausführung	Alu F1 Perl-sat.	€/GRT	Alu F1 Perl-sat.	€/GRT
Drücker/Drücker	-	-	**(90) / 40.54.0310FS**	**74,20**
Knopf/Dr. DIN re.	-	-	**(90) / 40.54.0320FS**	**95,40**
Knopf/Dr. DIN li.	-	-	**(90) / 40.54.0330FS**	**95,40**
Garnituren für Türen inkl. Drückerrosetten, ohne Schlüsselrosetten				
Ausführung	Alu F1 Perl-sat.	€/GRT	Alu F1 Perl-sat.	€/GRT
Paar mit Rosette	**(90) / 40.51.0350**	**31,80**	**(90) / 40.54.0350**	**44,50**
Halbgarnituren für Zimmertüren (ohne Stift)				
Ausführung	Alu F1 Perl-sat.	€/GRT	Alu F1 Perl-sat.	€/GRT
BB DIN rechts	**40.51.0360**	**19,10**	**40.54.0360**	**26,50**
BB DIN links	**40.51.0370**	**19,10**	**40.54.0370**	**26,50**
Halbgarnituren für Haustüren, mit Metallunterkonstruktion (ohne Stift)				
Ausführung	Alu F1 Perl-sat.	€/GRT	Alu F1 Perl-sat.	€/GRT
PZ DIN rechts	-	-	**40.54.0380**	**29,70**
PZ DIN links	-	-	**40.54.0390**	**29,70**
Ganzglastür-Drückerpaar				
Ausführung	Alu F1 Perl-sat.	€/PR	Alu F1 Perl-sat.	€/PR
Drückerpaar	**40.20.0400**	**17,00**	**40.20.0400**	**17,00**
Drückerlochteil Basic				
Ausführung	Alu F1 Perl-sat.	€/STK	Alu F1 Perl-sat.	€/STK
Drückerlochteil re./li.	**40.20.0410**	**7,40**	**40.20.0410**	**7,40**

Das könnte Sie auch interessieren:

Passender Schutzbeschlag:
ab Seite 398

Passender Fenstergriff:
Seite 474

Passender Glastürbeschlag:
ab Seite 590

Passender Stossgriff:
ab Seite 490

6 % Preisanpassung seit 01.08.2018 bereits eingerechnet
Bitte weitere 9% Preisanpassung ab 01.02.2022 einberechnen.

RONNY-R (Serie 40200300)

Garnitur mit hochwertiger Nylon-Unterkonstruktion, Verbundrosetten, Hochhaltefeder, für hohe Beanspruchung!
Das patentierte Beschlagssystem.
Geprüft nach EN 1906 Gebrauchskategorie 3, EN 1634-2.

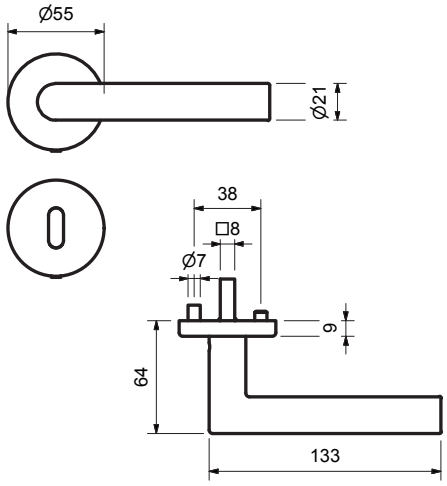

PZ WC Knopf

Modelle mit Stift ZT 8 (8,5/8) mm, WC-Riegel 8 (7) mm

Prüfqualität GK3

Zimmertürgarnituren

Ausführung	Alu F1 Perl-sat.	€/GRT	Alu F2 Perl-sat.	€/GRT	Alu F3 Perl-sat.	€/GRT	Alu F4 Perl-sat.	€/GRT
BB	**(90) / 40.20.0300**	**22,30**	**(90) / 40.20.0500**	**22,30**	**(90) / 40.20.0600**	**23,30**	**(90) / 40.20.0700**	**24,40**
PZ	**(90) / 40.20.0310**	**22,30**	**(90) / 40.20.0510**	**22,30**	**(90) / 40.20.0610**	**23,30**	**(90) / 40.20.0710**	**24,40**
WC	**(90) / 40.20.0340**	**38,20**	**(90) / 40.20.0540**	**38,20**	**(90) / 40.20.0640**	**39,20**	**(90) / 40.20.0740**	**40,30**

Wohnungseingangsgarnituren mit Knopf/Drücker

Ausführung	Alu F1 Perl-sat.	€/GRT	Alu F2 Perl-sat.	€/GRT	Alu F3 Perl-sat.	€/GRT	Alu F4 Perl-sat.	€/GRT
PZ DIN rechts	**(90) / 40.20.0320**	**43,50**	**(90) / 40.20.0520**	**43,50**	**(90) / 40.20.0620**	**44,50**	**(90) / 40.20.0720**	**45,60**
PZ DIN links	**(90) / 40.20.0330**	**43,50**	**(90) / 40.20.0530**	**43,50**	**(90) / 40.20.0630**	**44,50**	**(90) / 40.20.0730**	**45,60**

Feuerschutzgarnituren Ö-Norm mit 8,5/8 mm Stift TS 37-42 mm

Ausführung	Alu F1 Perl-sat.	€/GRT	Alu F2 Perl-sat.	€/GRT	Alu F3 Perl-sat.	€/GRT	Alu F4 Perl-sat.	€/GRT
Drücker/Drücker	**90.20.0310FS**	**43,50**	**90.20.0510FS**	**43,50**	**90.20.0610FS**	**44,50**	**90.20.0710FS**	**45,60**
Knopf/Dr. DIN re.	**90.20.0320FS**	**64,70**	**90.20.0520FS**	**64,70**	**90.20.0620FS**	**65,70**	**90.20.0720FS**	**66,80**
Knopf/Dr. DIN li.	**90.20.0330FS**	**64,70**	**90.20.0530FS**	**64,70**	**90.20.0630FS**	**65,70**	**90.20.0730FS**	**66,80**

Garnituren für Türen inkl. Drückerrosetten, ohne Schlüsselrosetten

Ausführung	Alu F1 Perl-sat.	€/GRT	Alu F2 Perl-sat.	€/GRT	Alu F3 Perl-sat.	€/GRT	Alu F4 Perl-sat.	€/GRT
Paar mit Rosette	**(90) / 40.20.0350**	**17,00**	**(90) / 40.20.0550**	**17,00**	**(90) / 40.20.0650**	**18,00**	**(90) / 40.20.0750**	**19,10**

Halbgarnituren für Zimmertüren (ohne Stift)

Ausführung	Alu F1 Perl-sat.	€/GRT	Alu F2 Perl-sat.	€/GRT	Alu F3 Perl-sat.	€/GRT	Alu F4 Perl-sat.	€/GRT
BB DIN rechts	**40.20.0360**	**11,70**	**40.20.0560**	**11,70**	**40.20.0660**	**11,70**	**40.20.0760**	**12,70**
BB DIN links	**40.20.0370**	**11,70**	**40.20.0570**	**11,70**	**40.20.0670**	**11,70**	**40.20.0770**	**12,70**

Halbgarnituren für Haustüren, mit Metallunterkonstruktion, ohne Hochhaltefeder und Stift

Ausführung	Alu F1 Perl-sat.	€/GRT	Alu F2 Perl-sat.	€/GRT	Alu F3 Perl-sat.	€/GRT	Alu F4 Perl-sat.	€/GRT
PZ DIN re./li.	**-**	**-**	**40.20.0580**	**22,30**	**40.20.0680**	**23,30**	**40.20.0780**	**24,40**

Ganzglastür-Drückerpaar

Ausführung	Alu F1 Perl-sat.	€/PR	Alu F2 Perl-sat.	€/PR	Alu F3 Perl-sat.	€/PR	Alu F4 Perl-sat.	€/PR
Drückerpaar	**40.20.0400**	**17,00**	**40.20.0810**	**17,00**	**40.20.0830**	**19,10**	**40.20.0850**	**19,10**

Drückerlochteil Basic

Ausführung	Alu F1 Perl-sat.	€/STK	Alu F2 Perl-sat.	€/STK	Alu F3 Perl-sat.	€/STK	Alu F4 Perl-sat.	€/STK
Drückerlochteil re./li.	**40.20.0410**	**7,40**	**40.20.0800**	**7,40**	**40.20.0820**	**8,50**	**40.20.0840**	**8,50**

ACHTUNG UNTERSCHIEDLICHE NORMEN - SO BESTELLEN SIE RICHTIG:
D-Norm Bestellung: Artikelnummer ohne Zahl in Klammern.
Ö-Norm Bestellung: Die ersten beiden Stellen der Artikelnummer D-Norm gegen die Zahl in Klammern austauschen.

RONNY-LS (Serie 40220200)

Garnitur mit stabiler Metallkonstruktion, sichtbar verschraubt. Für dauerhafte Beanspruchung.

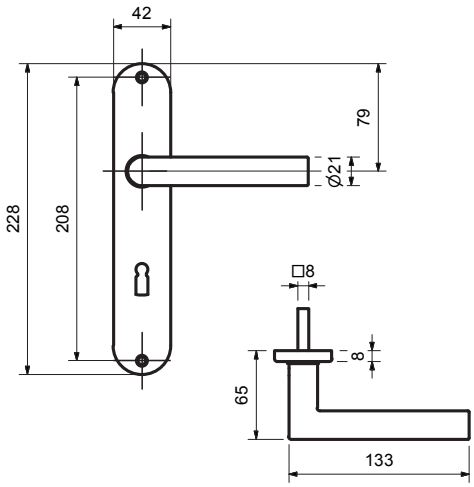

BB

WC

Knopf

Modelle mit Stift ZT 8 (8,5/8) mm, WC-Riegel 8 (7) mm

Prüfqualität	**ohne GK**							
Zimmertürgarnituren								
Ausführung	Alu F1 Perl-sat.	€/GRT	Alu F2 Perl-sat.	€/GRT	Alu F3 Perl-sat.	€/GRT	Alu F4 Perl-sat.	€/GRT
BB	**(90) / 40.22.0200**	**20,10**	**(90) / 40.22.0300**	**20,10**	**(90) / 40.22.0400**	**21,20**	**(90) / 40.22.0500**	**22,30**
PZ	**(90) / 40.22.0210**	**20,10**	**(90) / 40.22.0310**	**20,10**	**(90) / 40.22.0410**	**21,20**	**(90) / 40.22.0510**	**22,30**
WC	**(90) / 40.22.0240**	**25,40**	**(90) / 40.22.0340**	**25,40**	**(90) / 40.22.0440**	**26,50**	**(90) / 40.22.0540**	**27,60**
Wohnungseingangsgarnituren mit Knopf/Drücker								
Ausführung	Alu F1 Perl-sat.	€/GRT	Alu F2 Perl-sat.	€/GRT	Alu F3 Perl-sat.	€/GRT	Alu F4 Perl-sat.	€/GRT
PZ DIN re./li.	**(90) / 40.22.0220**	**31,80**	**(90) / 40.22.0320**	**31,80**	**(90) / 40.22.0420**	**32,90**	**(90) / 40.22.0520**	**33,90**
Halbgarnituren für Zimmertüren (ohne Stift)								
Ausführung	Alu F1 Perl-sat.	€/GRT	Alu F2 Perl-sat.	€/GRT	Alu F3 Perl-sat.	€/GRT	Alu F4 Perl-sat.	€/GRT
BB DIN re./li.	**(90) / 40.22.0250**	**10,60**	**(90) / 40.22.0350**	**10,60**	**(90) / 40.22.0450**	**10,60**	**(90) / 40.22.0550**	**11,70**
Ganzglastür-Drückerpaar								
Ausführung	Alu F1 Perl-sat.	€/PR	Alu F2 Perl-sat.	€/PR	Alu F3 Perl-sat.	€/PR	Alu F4 Perl-sat.	€/PR
Drückerpaar	**40.20.0400**	**17,00**	**40.20.0810**	**17,00**	**40.20.0830**	**19,10**	**40.20.0850**	**19,10**
Drückerlochteil Basic								
Ausführung	Alu F1 Perl-sat.	€/STK	Alu F2 Perl-sat.	€/STK	Alu F3 Perl-sat.	€/STK	Alu F4 Perl-sat.	€/STK
Drückerlochteil re./li.	**40.20.0410**	**7,40**	**40.20.0800**	**7,40**	**40.20.0820**	**8,50**	**40.20.0840**	**8,50**

6 % Preisanpassung seit 01.08.2018 bereits eingerechnet
Bitte weitere 9% Preisanpassung ab 01.02.2022 einberechnen.

RONNY-KS (Serie 40255100)

Kurzschildgarnitur mit stabiler Metall-Unterkonstruktion, fest/drehbar gelagert. Von innen verdeckt verschraubt, für höchste Beanspruchung.
Geprüft nach EN 1906, Gebrauchskategorie 4, DIN 18273.

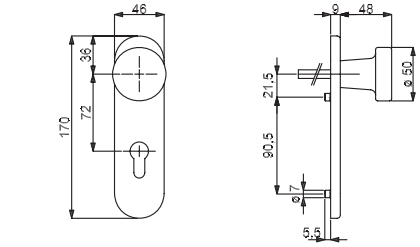

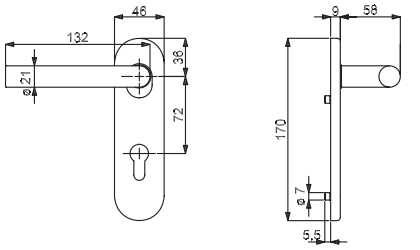

PZ

Knopf

Alle Modelle mit Stift ZT 8 mm, FS 9 mm, WC-Riegel 8 mm

Prüfqualität	**GK4 Objektqualität**	
Zimmertürgarnituren		
Ausführung	Aluminium F1	€/GRT
BB	**40.25.5100**	**57,20**
PZ	**40.25.5110**	**57,20**
WC	**40.25.5130**	**73,10**
Wohnungseingangsgarnituren mit Knopf/Drücker		
Ausführung	Aluminium F1	€/GRT
PZ DIN re./li.	**40.25.5120**	**78,40**
Feuerschutzgarnituren TS 40-45 mm		
Ausführung	Aluminium F1	€/GRT
Drücker/Drücker	**40.25.5110FS**	**78,40**
Knopf/Dr. DIN re./li.	**40.25.5120FS**	**99,60**

Das könnte Sie auch interessieren:

ZUBEHÖR
Rund um die Türe
ab Seite 620

ACHTUNG UNTERSCHIEDLICHE NORMEN - SO BESTELLEN SIE RICHTIG:
D-Norm Bestellung: Artikelnummer ohne Zahl in Klammern.
Ö-Norm Bestellung: Die ersten beiden Stellen der Artikelnummer D-Norm gegen die Zahl in Klammern austauschen.

RONNY-KS (Serie 40240800)

Garnitur mit stabiler Metallkonstruktion, sichtbar verschraubt. Für hohe Beanspruchung.

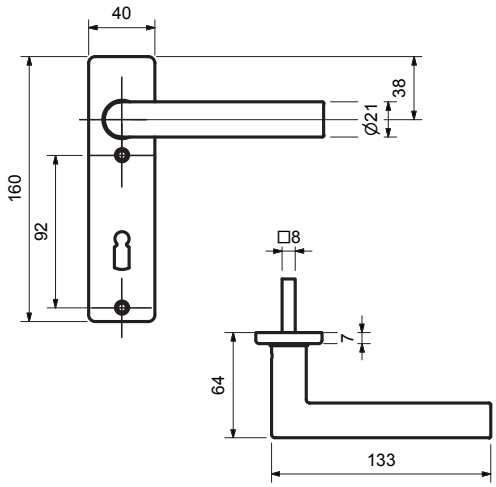

Alle Modelle mit Stift ZT 8 mm, WC-Riegel 8 mm

Prüfqualität	**ohne GK**	
Zimmertürgarnituren		
Ausführung	Alu F1 Perl-sat.	€/GRT
BB	**40.24.0800**	**20,10**
PZ	**40.24.0810**	**20,10**
WC	**40.24.0850**	**26,50**
Wohnungseingangsgarnituren mit Knopf/Drücker		
Ausführung	Alu F1 Perl-sat.	€/GRT
PZ DIN re./li.	**40.24.0830**	**31,80**
Halbgarnituren für Zimmertüren (ohne Stift)		
Ausführung	Alu F1 Perl-sat.	€/GRT
BB DIN re./li.	**40.24.0870**	**10,60**
Ganzglastür-Drückerpaar		
Ausführung	Alu F1 Perl-sat.	€/PR
Drückerpaar	**40.20.0400**	**17,00**
Drückerlochteil Basic		
Ausführung	Alu F1 Perl-sat.	€/STK
Drückerlochteil re./li.	**40.20.0410**	**7,40**

6 % Preisanpassung seit 01.08.2018 bereits eingerechnet
Bitte weitere 9% Preisanpassung ab 01.02.2022 einberechnen.

PAULA-R (Serie 40510500)

Garnitur mit stabiler Metall-Unterkonstruktion, Dreh-Verbundrosetten, Hochhaltefeder, fest/drehbar gelagert-Schnellmontagesystem, *ohne Madenschraube, für höchste Beanspruchung! Das patentierte Beschlagsystem. Geprüft nach EN 1906 Gebrauchskategorie 3*/4, EN 1634-2.

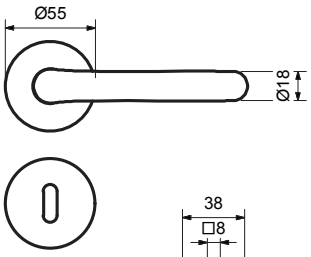

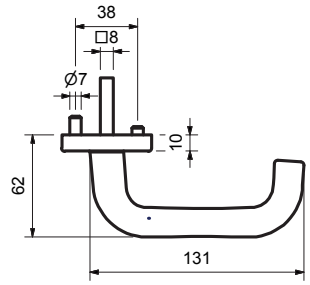

PZ WC Knopf

Modelle mit Stift ZT 8 (8,5/8) mm, WC-Riegel 8 (7) mm

Prüfqualität	GK3		GK4 Objektqualität	
Zimmertürgarnituren				
Ausführung	Alu F1 Perl-sat.	€/GRT	Alu F1 Perl-sat.	€/GRT
BB	**(90) / 40.51.0500**	**38,20**	**(90) / 40.54.0500**	**54,10**
PZ	**(90) / 40.51.0510**	**38,20**	**(90) / 40.54.0510**	**54,10**
WC	**(90) / 40.51.0540**	**54,10**	**(90) / 40.54.0540**	**70,00**
WC mit Sicht-fenster	**(90) / 40.51.0540S**	**70,00**	**(90) / 40.54.0540S**	**85,90**
Wohnungseingangsgarnituren mit Knopf/Drücker				
Ausführung	Alu F1 Perl-sat.	€/GRT	Alu F1 Perl-sat.	€/GRT
PZ DIN rechts	**(90) / 40.51.0520**	**59,40**	**(90) / 40.54.0520**	**75,30**
PZ DIN links	**(90) / 40.51.0530**	**59,40**	**(90) / 40.54.0530**	**75,30**
Feuerschutzgarnituren mit 9/8 (8,5/8) mm Stift TS 47-56 (37-42) mm				
Ausführung	Alu F1 Perl-sat.	€/GRT	Alu F1 Perl-sat.	€/GRT
Drücker/Drücker	-	-	**(90) / 40.54.0510FS**	**75,30**
Knopf/Dr. DIN re.	-	-	**(90) / 40.54.0520FS**	**96,50**
Knopf/Dr. DIN li.	-	-	**(90) / 40.54.0530FS**	**96,50**
Garnituren für Türen inkl. Drückerrosetten, ohne Schlüsselrosetten				
Ausführung	Alu F1 Perl-sat.	€/GRT	Alu F1 Perl-sat.	€/GRT
Paar mit Rosette	**(90) / 40.51.0550**	**32,90**	**(90) / 40.54.0550**	**45,60**
Halbgarnituren für Zimmertüren (ohne Stift)				
Ausführung	Alu F1 Perl-sat.	€/GRT	Alu F1 Perl-sat.	€/GRT
BB DIN rechts	**40.51.0560**	**19,10**	**40.54.0560**	**27,60**
BB DIN links	**40.51.0570**	**19,10**	**40.54.0570**	**27,60**
Halbgarnituren für Haustüren, mit Metallunterkonstruktion (ohne Stift)				
Ausführung	Alu F1 Perl-sat.	€/GRT	Alu F1 Perl-sat.	€/GRT
PZ DIN rechts	-	-	**40.54.0580**	**30,70**
PZ DIN links	-	-	**40.54.0590**	**30,70**
Ganzglastür-Drückerpaar				
Ausführung	Alu F1 Perl-sat.	€/PR	Alu F1 Perl-sat.	€/PR
Drückerpaar	**40.20.6090**	**19,10**	**40.20.6090**	**19,10**
Drückerlochteil Basic				
Ausführung	Alu F1 Perl-sat.	€/STK	Alu F1 Perl-sat.	€/STK
Drückerlochteil re./li.	**40.20.6100**	**8,50**	**40.20.6100**	**8,50**

Das könnte Sie auch interessieren:

Passender Schutzbeschlag:
Seite 404

Passender Fenstergriff:
ab Seite 474

Passender Glastürbeschlag:
ab Seite 590

ACHTUNG UNTERSCHIEDLICHE NORMEN - SO BESTELLEN SIE RICHTIG:
D-Norm Bestellung: Artikelnummer ohne Zahl in Klammern.
Ö-Norm Bestellung: Die ersten beiden Stellen der Artikelnummer D-Norm gegen die Zahl in Klammern austauschen.

PAULA-R (Serie 40206000)

Garnitur mit hochwertiger Nylon-Unterkonstruktion, Verbundrosetten, Hochhaltefeder, für hohe Beanspruchung!
Das patentierte Beschlagssystem.
Geprüft nach EN 1906 Gebrauchskategorie 3, EN 1634-2.

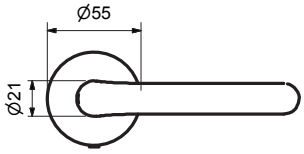

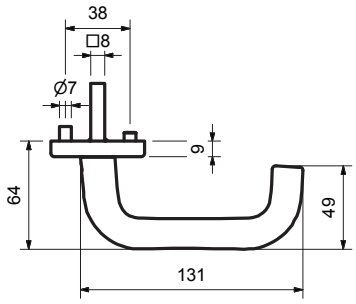

PZ

WC

Knopf

Modelle mit Stift ZT 8 (8,5/8) mm, WC-Riegel 8 (7) mm

Prüfqualität GK3

Zimmertürgarnituren

Ausführung	Alu F1 Perl-sat.	€/GRT	Alu F2 Perl-sat.	€/GRT	Alu F3 Perl-sat.	€/GRT	Alu F4 Perl-sat.	€/GRT
BB	**(90) / 40.20.6000**	**23,30**	**(90) / 40.20.1100**	**23,30**	**(90) / 40.20.1200**	**24,40**	**(90) / 40.20.1300**	**25,40**
PZ	**(90) / 40.20.6010**	**23,30**	**(90) / 40.20.1110**	**23,30**	**(90) / 40.20.1210**	**24,40**	**(90) / 40.20.1310**	**25,40**
WC	**(90) / 40.20.6040**	**39,20**	**(90) / 40.20.1140**	**39,20**	**(90) / 40.20.1240**	**40,30**	**(90) / 40.20.1340**	**41,30**

Wohnungseingangsgarnituren mit Knopf/Drücker

Ausführung	Alu F1 Perl-sat.	€/GRT	Alu F2 Perl-sat.	€/GRT	Alu F3 Perl-sat.	€/GRT	Alu F4 Perl-sat.	€/GRT
PZ DIN rechts	**(90) / 40.20.6020**	**44,50**	**(90) / 40.20.1120**	**44,50**	**(90) / 40.20.1220**	**45,60**	**(90) / 40.20.1320**	**46,60**
PZ DIN links	**(90) / 40.20.6030**	**44,50**	**(90) / 40.20.1130**	**44,50**	**(90) / 40.20.1230**	**45,60**	**(90) / 40.20.1330**	**46,60**

Feuerschutzgarnituren Ö-Norm mit 8,5/8 mm Stift TS 37-42 mm

Ausführung	Alu F1 Perl-sat.	€/GRT	Alu F2 Perl-sat.	€/GRT	Alu F3 Perl-sat.	€/GRT	Alu F4 Perl-sat.	€/GRT
Drücker/Drücker	**90.20.6010FS**	**44,50**	**90.20.1110FS**	**44,50**	**90.20.1210FS**	**45,60**	**90.20.1310FS**	**46,60**
Knopf/Dr. DIN re.	**90.20.6020FS**	**65,70**	**90.20.1120FS**	**65,70**	**90.20.1220FS**	**66,80**	**90.20.1320FS**	**67,80**
Knopf/Dr. DIN li.	**90.20.6030FS**	**65,70**	**90.20.1130FS**	**65,70**	**90.20.1230FS**	**66,80**	**90.20.1330FS**	**67,80**

Garnituren für Türen inkl. Drückerrosetten, ohne Schlüsselrosetten

Ausführung	Alu F1 Perl-sat.	€/GRT	Alu F2 Perl-sat.	€/GRT	Alu F3 Perl-sat.	€/GRT	Alu F4 Perl-sat.	€/GRT
Paar mit Rosette	**(90) / 40.20.6050**	**18,00**	**(90) / 40.20.1150**	**18,00**	**(90) / 40.20.1250**	**19,10**	**(90) / 40.20.1350**	**20,10**

Halbgarnituren für Zimmertüren (ohne Stift)

Ausführung	Alu F1 Perl-sat.	€/GRT	Alu F2 Perl-sat.	€/GRT	Alu F3 Perl-sat.	€/GRT	Alu F4 Perl-sat.	€/GRT
BB DIN rechts	**40.20.6060**	**11,70**	**40.20.1160**	**11,70**	**40.20.1260**	**12,70**	**40.20.1360**	**12,70**
BB DIN links	**40.20.6070**	**11,70**	**40.20.1170**	**11,70**	**40.20.1270**	**12,70**	**40.20.1370**	**12,70**

Halbgarnituren für Haustüren, mit Metallunterkonstruktion, ohne Hochhaltefeder und Stift

Ausführung	Alu F1 Perl-sat.	€/GRT	Alu F2 Perl-sat.	€/GRT	Alu F3 Perl-sat.	€/GRT	Alu F4 Perl-sat.	€/GRT
PZ DIN re./li.	**-**	**-**	**40.20.1180**	**23,30**	**40.20.1280**	**24,40**	**40.20.1380**	**25,40**

Ganzglastür-Drückerpaar

Ausführung	Alu F1 Perl-sat.	€/PR	Alu F2 Perl-sat.	€/PR	Alu F3 Perl-sat.	€/PR	Alu F4 Perl-sat.	€/PR
Drückerpaar	**40.20.6090**	**19,10**	**40.20.1190**	**19,10**	**40.20.1290**	**21,20**	**40.20.1390**	**21,20**

Drückerlochteil Basic

Ausführung	Alu F1 Perl-sat.	€/STK	Alu F2 Perl-sat.	€/STK	Alu F3 Perl-sat.	€/STK	Alu F4 Perl-sat.	€/STK
Drückerlochteil re./li.	**40.20.6100**	**8,50**	**40.20.6110**	**8,50**	**40.20.6120**	**9,50**	**40.20.6140**	**9,50**

6 % Preisanpassung seit 01.08.2018 bereits eingerechnet
Bitte weitere 9% Preisanpassung ab 01.02.2022 einberechnen.

PAULA-LS (Serie 40222700)

Garnitur mit stabiler Metallkonstruktion, sichtbar verschraubt. Für dauerhafte Beanspruchung.

ALU MINIUM PERL SATINIERT

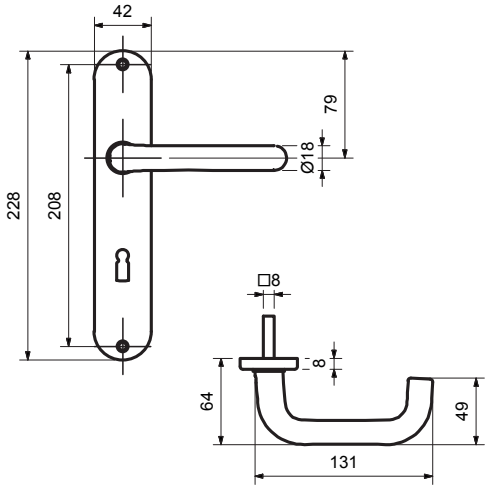

VARIOSTAR BASIC

BB

WC

Knopf

Modelle mit Stift ZT 8 (8,5/8) mm, WC-Riegel 8 (7) mm

Prüfqualität **ohne GK**

Zimmertürgarnituren

Ausführung	Alu F1 Perl-sat.	€/GRT	Alu F2 Perl-sat.	€/GRT	Alu F3 Perl-sat.	€/GRT	Alu F4 Perl-sat.	€/GRT
BB	**(90) / 40.22.2700**	**21,20**	**(90) / 40.22.2800**	**21,20**	**(90) / 40.22.2900**	**22,30**	**(90) / 40.22.3000**	**23,30**
PZ	**(90) / 40.22.2710**	**21,20**	**(90) / 40.22.2810**	**21,20**	**(90) / 40.22.2910**	**22,30**	**(90) / 40.22.3010**	**23,30**
WC	**(90) / 40.22.2740**	**26,50**	**(90) / 40.22.2840**	**26,50**	**(90) / 40.22.2940**	**27,60**	**(90) / 40.22.3040**	**28,60**

Wohnungseingangsgarnituren mit Knopf/Drücker

Ausführung	Alu F1 Perl-sat.	€/GRT	Alu F2 Perl-sat.	€/GRT	Alu F3 Perl-sat.	€/GRT	Alu F4 Perl-sat.	€/GRT
PZ DIN re./li.	**(90) / 40.22.2720**	**32,90**	**(90) / 40.22.2820**	**32,90**	**(90) / 40.22.2920**	**33,90**	**(90) / 40.22.3020**	**35,00**

Halbgarnituren für Zimmertüren (ohne Stift)

Ausführung	Alu F1 Perl-sat.	€/GRT	Alu F2 Perl-sat.	€/GRT	Alu F3 Perl-sat.	€/GRT	Alu F4 Perl-sat.	€/GRT
BB DIN re./li.	**(90) / 40.22.2750**	**10,60**	**(90) / 40.22.2850**	**10,60**	**(90) / 40.22.2950**	**11,70**	**(90) / 40.22.3050**	**11,70**

Ganzglastür-Drückerpaar

Ausführung	Alu F1 Perl-sat.	€/PR	Alu F2 Perl-sat.	€/PR	Alu F3 Perl-sat.	€/PR	Alu F4 Perl-sat.	€/PR
Drückerpaar	**40.20.6090**	**19,10**	**40.20.1190**	**19,10**	**40.20.1290**	**21,20**	**40.20.1390**	**21,20**

Drückerlochteil Basic

Ausführung	Alu F1 Perl-sat.	€/STK	Alu F2 Perl-sat.	€/STK	Alu F3 Perl-sat.	€/STK	Alu F4 Perl-sat.	€/STK
Drückerlochteil re./li.	**40.20.6100**	**8,50**	**40.20.6110**	**8,50**	**40.20.6120**	**9,50**	**40.20.6140**	**9,50**

ACHTUNG UNTERSCHIEDLICHE NORMEN - SO BESTELLEN SIE RICHTIG:
D-Norm Bestellung: Artikelnummer ohne Zahl in Klammern.
Ö-Norm Bestellung: Die ersten beiden Stellen der Artikelnummer D-Norm gegen die Zahl in Klammern austauschen.

PAULA-KS (Serie 40255000)

Kurzschildgarnitur mit stabiler Metall-Unterkonstruktion, fest/drehbar gelagert. Von innen verdeckt verschraubt, für höchste Beanspruchung.
Geprüft nach EN 1906, Gebrauchskategorie 4, DIN 18273, EN 179.

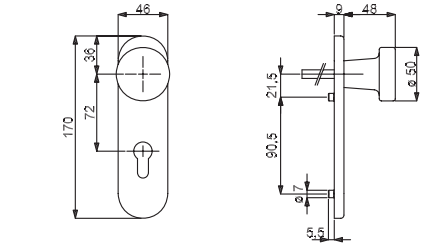

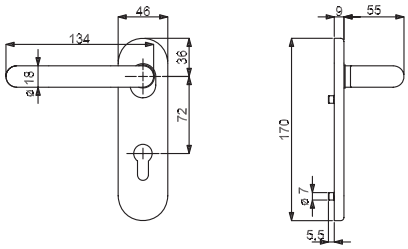

Knopf Blindschild PZ

Alle Modelle mit Stift ZT 8 mm, FS 9 mm, FT DR/DR 9x60/60 mm, WC-Riegel 8 mm

Prüfqualität	**GK4 Objektqualität**	
Zimmertürgarnituren		
Ausführung	Aluminium F1	€/GRT
BB	**40.25.5000**	**58,30**
PZ	**40.25.5010**	**58,30**
WC	**40.25.5040**	**74,20**
Wohnungseingangsgarnituren mit Knopf/Drücker		
Ausführung	Aluminium F1	€/GRT
PZ DIN re./li.	**40.25.5020**	**79,50**
Feuerschutzgarnituren TS 40-45 mm		
Ausführung	Aluminium F1	€/GRT
Drücker/Drücker	**40.25.5010FS**	**79,50**
Knopf/Dr. DIN re./li.	**40.25.5020FS**	**100,70**
Dr. innen mit PZ/ Blindschild DIN re./li.	**40.25.5030FS**	**77,40**
Notausgangsverschluss TS 40-45 mm		
Ausführung	Aluminium F1	€/GRT
Drücker/Drücker	**40.71.5110**	**90,10**
Knopf/Dr. DIN re./li.	**40.71.5120**	**111,30**
Dr. innen mit PZ/ Blindschild DIN re./li.	**40.71.5130**	**88,00**

Das könnte Sie auch interessieren:

ZUBEHÖR
Rund um die Türe
ab Seite 620

6 % Preisanpassung seit 01.08.2018 bereits eingerechnet
Bitte weitere 9% Preisanpassung ab 01.02.2022 einberechnen.

PAULA-KS (Serie 40240010)

Garnitur mit stabiler Metallkonstruktion, sichtbar verschraubt. Für hohe Beanspruchung.

ALU MINIUM PERL SATINIERT

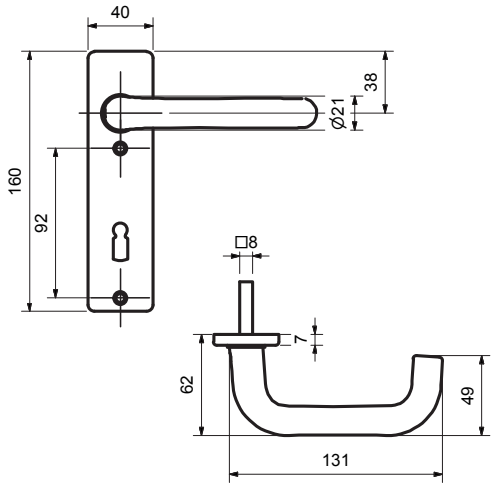

VARIOSTAR BASIC

Alle Modelle mit Stift ZT 8 mm, WC-Riegel 8 mm

Prüfqualität **ohne GK**

Zimmertürgarnituren

Ausführung	Alu F1 Perl-sat.	€/GRT	Alu F2 Perl-sat.	€/GRT	Alu F3 Perl-sat.	€/GRT	Alu F4 Perl-sat.	€/GRT
BB	**40.24.0010**	**21,20**	**40.24.0200**	**21,20**	**40.24.0400**	**22,30**	**40.24.0600**	**23,30**
PZ	**40.24.0020**	**21,20**	**40.24.0210**	**21,20**	**40.24.0410**	**22,30**	**40.24.0610**	**23,30**
WC	**40.24.0050**	**27,60**	**40.24.0240**	**27,60**	**40.24.0450**	**28,60**	**40.24.0650**	**29,70**

Wohnungseingangsgarnituren mit Knopf/Drücker

Ausführung	Alu F1 Perl-sat.	€/GRT	Alu F2 Perl-sat.	€/GRT	Alu F3 Perl-sat.	€/GRT	Alu F4 Perl-sat.	€/GRT
PZ DIN re./li.	**40.24.0030**	**32,90**	**40.24.0220**	**32,90**	**40.24.0430**	**33,90**	**40.24.0630**	**35,00**

Halbgarnituren für Zimmertüren (ohne Stift)

Ausführung	Alu F1 Perl-sat.	€/GRT	Alu F2 Perl-sat.	€/GRT	Alu F3 Perl-sat.	€/GRT	Alu F4 Perl-sat.	€/GRT
BB DIN re./li.	**40.24.0070**	**10,60**	**40.24.0260**	**10,60**	**40.24.0470**	**11,70**	**40.24.0670**	**11,70**

Ganzglastür-Drückerpaar

Ausführung	Alu F1 Perl-sat.	€/PR	Alu F2 Perl-sat.	€/PR	Alu F3 Perl-sat.	€/PR	Alu F4 Perl-sat.	€/PR
Drückerpaar	**40.20.6090**	**19,10**	**40.20.1190**	**19,10**	**40.20.1290**	**21,20**	**40.20.1390**	**21,20**

Drückerlochteil Basic

Ausführung	Alu F1 Perl-sat.	€/STK	Alu F2 Perl-sat.	€/STK	Alu F3 Perl-sat.	€/STK	Alu F4 Perl-sat.	€/STK
Drückerlochteil re./li.	**40.20.6100**	**8,50**	**40.20.6110**	**8,50**	**40.20.6120**	**9,50**	**40.20.6140**	**9,50**

ACHTUNG UNTERSCHIEDLICHE NORMEN - SO BESTELLEN SIE RICHTIG:
D-Norm Bestellung: Artikelnummer ohne Zahl in Klammern.
Ö-Norm Bestellung: Die ersten beiden Stellen der Artikelnummer D-Norm gegen die Zahl in Klammern austauschen.

PATRIK-R (Serie 40510800)

Garnitur mit stabiler Metall-Unterkonstruktion, Dreh-Verbundrosetten, Hochhaltefeder, fest/drehbar gelagert-Schnellmontagesystem, *ohne Madenschraube, für höchste Beanspruchung! Das patentierte Beschlagsystem. Geprüft nach EN 1906 Gebrauchskategorie 3*/4, EN 1634-2.

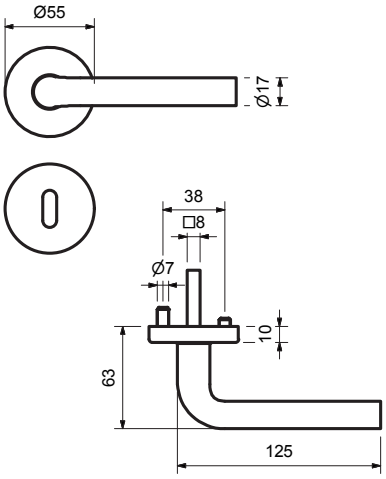

PZ WC Knopf

Modelle mit Stift ZT 8 (8,5/8) mm, WC-Riegel 8 (7) mm

Prüfqualität	GK3		GK4 Objektqualität	
Zimmertürgarnituren				
Ausführung	Alu F1 Perl-sat.	€/GRT	Alu F1 Perl-sat.	€/GRT
BB	**(90) / 40.51.0800**	**37,10**	**(90) / 40.54.0800**	**53,00**
PZ	**(90) / 40.51.0810**	**37,10**	**(90) / 40.54.0810**	**53,00**
WC	**(90) / 40.51.0840**	**53,00**	**(90) / 40.54.0840**	**68,90**
WC mit Sicht-fenster	**(90) / 40.51.0840S**	**68,90**	**(90) / 40.54.0840S**	**84,80**
Wohnungseingangsgarnituren mit Knopf/Drücker				
Ausführung	Alu F1 Perl-sat.	€/GRT	Alu F1 Perl-sat.	€/GRT
PZ DIN rechts	**(90) / 40.51.0820**	**58,30**	**(90) / 40.54.0820**	**74,20**
PZ DIN links	**(90) / 40.51.0830**	**58,30**	**(90) / 40.54.0830**	**74,20**
F Feuerschutzgarnituren mit 9/8 (8,5/8) mm Stift TS 47-56 (37-42) mm				
Ausführung	Alu F1 Perl-sat.	€/GRT	Alu F1 Perl-sat.	€/GRT
Drücker/Drücker	-	-	**(90) / 40.54.0810FS**	**74,20**
Knopf/Dr. DIN re.	-	-	**(90) / 40.54.0820FS**	**95,40**
Knopf/Dr. DIN li.	-	-	**(90) / 40.54.0830FS**	**95,40**
Garnituren für Türen inkl. Drückerrosetten, ohne Schlüsselrosetten				
Ausführung	Alu F1 Perl-sat.	€/GRT	Alu F1 Perl-sat.	€/GRT
Paar mit Rosette	**(90) / 40.51.0850**	**31,80**	**(90) / 40.54.0850**	**44,50**
Halbgarnituren für Zimmertüren (ohne Stift)				
Ausführung	Alu F1 Perl-sat.	€/GRT	Alu F1 Perl-sat.	€/GRT
BB DIN rechts	**40.51.0860**	**19,10**	**40.54.0860**	**26,50**
BB DIN links	**40.51.0870**	**19,10**	**40.54.0870**	**26,50**
Halbgarnituren für Haustüren, mit Metallunterkonstruktion (ohne Stift)				
Ausführung	Alu F1 Perl-sat.	€/GRT	Alu F1 Perl-sat.	€/GRT
PZ DIN rechts	-	-	**40.54.0880**	**29,70**
PZ DIN links	-	-	**40.54.0890**	**29,70**
Ganzglastür-Drückerpaar				
Ausführung	Alu F1 Perl-sat.	€/PR	Alu F1 Perl-sat.	€/PR
Drückerpaar	**40.20.2690**	**17,00**	**40.20.2690**	**17,00**
Drückerlochteil Basic				
Ausführung	Alu F1 Perl-sat.	€/STK	Alu F1 Perl-sat.	€/STK
Drückerlochteil re./li.	**40.20.2700**	**7,40**	**40.20.2700**	**7,40**

Das könnte Sie auch interessieren:

Passender Schutzbeschlag:
ab Seite 404

Passender Fenstergriff:
Seite 474

Passender Glastürbeschlag:
ab Seite 590

Passender Stossgriff:
ab Seite 490

6 % Preisanpassung seit 01.08.2018 bereits eingerechnet
Bitte weitere 9% Preisanpassung ab 01.02.2022 einberechnen.

PATRIK-R (Serie 40202600)

Garnitur mit hochwertiger Nylon-Unterkonstruktion, Verbundrosetten, Hochhaltefeder, für hohe Beanspruchung!
Das patentierte Beschlagssystem.
Geprüft nach EN 1906 Gebrauchskategorie 3, EN 1634-2.

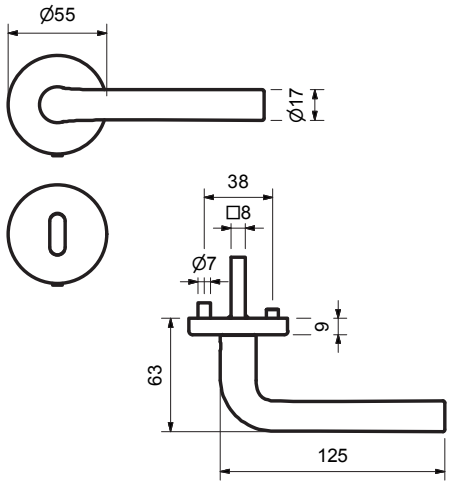

VARIOSTAR BASIC

Modelle mit Stift ZT 8 (8,5/8) mm, WC-Riegel 8 (7) mm

PZ

WC

Knopf

Prüfqualität GK3

Zimmertürgarnituren

Ausführung	Alu F1 Perl-sat.	€/GRT	Alu F2 Perl-sat.	€/GRT	Alu F3 Perl-sat.	€/GRT	Alu F4 Perl-sat.	€/GRT
BB	**(90) / 40.20.2600**	**22,30**	**(90) / 40.20.2800**	**22,30**	**(90) / 40.20.3000**	**23,30**	**(90) / 40.20.3200**	**24,40**
PZ	**(90) / 40.20.2610**	**22,30**	**(90) / 40.20.2810**	**22,30**	**(90) / 40.20.3010**	**23,30**	**(90) / 40.20.3210**	**24,40**
WC	**(90) / 40.20.2640**	**38,20**	**(90) / 40.20.2840**	**38,20**	**(90) / 40.20.3040**	**39,20**	**(90) / 40.20.3240**	**40,30**

Wohnungseingangsgarnituren mit Knopf/Drücker

Ausführung	Alu F1 Perl-sat.	€/GRT	Alu F2 Perl-sat.	€/GRT	Alu F3 Perl-sat.	€/GRT	Alu F4 Perl-sat.	€/GRT
PZ DIN rechts	**(90) / 40.20.2620**	**43,50**	**(90) / 40.20.2820**	**43,50**	**(90) / 40.20.3020**	**44,50**	**(90) / 40.20.3220**	**45,60**
PZ DIN links	**(90) / 40.20.2630**	**43,50**	**(90) / 40.20.2830**	**43,50**	**(90) / 40.20.3030**	**44,50**	**(90) / 40.20.3230**	**45,60**

Feuerschutzgarnituren Ö-Norm mit 8,5/8 mm Stift TS 37-42 mm

Ausführung	Alu F1 Perl-sat.	€/GRT	Alu F2 Perl-sat.	€/GRT	Alu F3 Perl-sat.	€/GRT	Alu F4 Perl-sat.	€/GRT
Drücker/Drücker	**90.20.2610FS**	**43,50**	**90.20.2810FS**	**43,50**	**90.20.3010FS**	**44,50**	**90.20.3210FS**	**45,60**
Knopf/Dr. DIN re.	**90.20.2620FS**	**64,70**	**90.20.2820FS**	**64,70**	**90.20.3020FS**	**65,70**	**90.20.3220FS**	**66,80**
Knopf/Dr. DIN li.	**90.20.2630FS**	**64,70**	**90.20.2830FS**	**64,70**	**90.20.3030FS**	**65,70**	**90.20.3230FS**	**66,80**

Garnituren für Türen inkl. Drückerrosetten, ohne Schlüsselrosetten

Ausführung	Alu F1 Perl-sat.	€/GRT	Alu F2 Perl-sat.	€/GRT	Alu F3 Perl-sat.	€/GRT	Alu F4 Perl-sat.	€/GRT
Paar mit Rosette	**(90) / 40.20.2650**	**17,00**	**(90) / 40.20.2850**	**17,00**	**(90) / 40.20.3050**	**18,00**	**(90) / 40.20.3250**	**19,10**

Halbgarnituren für Zimmertüren (ohne Stift)

Ausführung	Alu F1 Perl-sat.	€/GRT	Alu F2 Perl-sat.	€/GRT	Alu F3 Perl-sat.	€/GRT	Alu F4 Perl-sat.	€/GRT
BB DIN rechts	**40.20.2660**	**11,70**	**40.20.2860**	**11,70**	**40.20.3060**	**11,70**	**40.20.3260**	**12,70**
BB DIN links	**40.20.2670**	**11,70**	**40.20.2870**	**11,70**	**40.20.3070**	**11,70**	**40.20.3270**	**12,70**

Halbgarnituren für Haustüren, mit Metallunterkonstruktion, ohne Hochhaltefeder und Stift

Ausführung	Alu F1 Perl-sat.	€/GRT	Alu F2 Perl-sat.	€/GRT	Alu F3 Perl-sat.	€/GRT	Alu F4 Perl-sat.	€/GRT
PZ DIN re./li.	**-**	**-**	**40.20.2880**	**22,30**	**40.20.3080**	**23,30**	**40.20.3280**	**24,40**

Ganzglastür-Drückerpaar

Ausführung	Alu F1 Perl-sat.	€/PR	Alu F2 Perl-sat.	€/PR	Alu F3 Perl-sat.	€/PR	Alu F4 Perl-sat.	€/PR
Drückerpaar	**40.20.2690**	**17,00**	**40.20.2900**	**17,00**	**40.20.3100**	**19,10**	**40.20.3300**	**19,10**

Drückerlochteil Basic

Ausführung	Alu F1 Perl-sat.	€/STK	Alu F2 Perl-sat.	€/STK	Alu F3 Perl-sat.	€/STK	Alu F4 Perl-sat.	€/STK
Drückerlochteil re./li.	**40.20.2700**	**7,40**	**40.20.2890**	**7,40**	**40.20.3090**	**8,50**	**40.20.3290**	**8,50**

ACHTUNG UNTERSCHIEDLICHE NORMEN - SO BESTELLEN SIE RICHTIG:
D-Norm Bestellung: Artikelnummer ohne Zahl in Klammern.
Ö-Norm Bestellung: Die ersten beiden Stellen der Artikelnummer D-Norm gegen die Zahl in Klammern austauschen.

PATRIK-LS (Serie 40223100)

Garnitur mit stabiler Metallkonstruktion, sichtbar verschraubt. Für dauerhafte Beanspruchung.

ALU MINIUM PERL SATINIERT

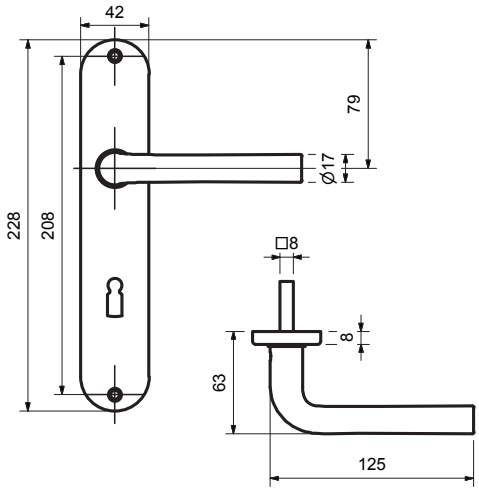

VARIOSTAR BASIC

BB

WC

Knopf

Modelle mit Stift ZT 8 (8,5/8) mm, WC-Riegel 8 (7) mm

Prüfqualität **ohne GK**

Zimmertürgarnituren

Ausführung	Alu F1 Perl-sat.	€/GRT	Alu F2 Perl-sat.	€/GRT	Alu F3 Perl-sat.	€/GRT	Alu F4 Perl-sat.	€/GRT
BB	**(90) / 40.22.3100**	**20,10**	**(90) / 40.22.3200**	**20,10**	**(90) / 40.22.3300**	**21,20**	**(90) / 40.22.3400**	**22,30**
PZ	**(90) / 40.22.3110**	**20,10**	**(90) / 40.22.3210**	**20,10**	**(90) / 40.22.3310**	**21,20**	**(90) / 40.22.3410**	**22,30**
WC	**(90) / 40.22.3140**	**25,40**	**(90) / 40.22.3240**	**25,40**	**(90) / 40.22.3340**	**26,50**	**(90) / 40.22.3440**	**27,60**

Wohnungseingangsgarnituren mit Knopf/Drücker

Ausführung	Alu F1 Perl-sat.	€/GRT	Alu F2 Perl-sat.	€/GRT	Alu F3 Perl-sat.	€/GRT	Alu F4 Perl-sat.	€/GRT
PZ DIN re./li.	**(90) / 40.22.3120**	**31,80**	**(90) / 40.22.3220**	**31,80**	**(90) / 40.22.3320**	**32,90**	**(90) / 40.22.3420**	**33,90**

Halbgarnituren für Zimmertüren (ohne Stift)

Ausführung	Alu F1 Perl-sat.	€/GRT	Alu F2 Perl-sat.	€/GRT	Alu F3 Perl-sat.	€/GRT	Alu F4 Perl-sat.	€/GRT
BB DIN re./li.	**(90) / 40.22.3150**	**10,60**	**(90) / 40.22.3250**	**10,60**	**(90) / 40.22.3350**	**10,60**	**(90) / 40.22.3450**	**11,70**

Ganzglastür-Drückerpaar

Ausführung	Alu F1 Perl-sat.	€/PR	Alu F2 Perl-sat.	€/PR	Alu F3 Perl-sat.	€/PR	Alu F4 Perl-sat.	€/PR
Drückerpaar	**40.20.2690**	**17,00**	**40.20.2900**	**17,00**	**40.20.3100**	**19,10**	**40.20.3300**	**19,10**

Drückerlochteil Basic

Ausführung	Alu F1 Perl-sat.	€/STK	Alu F2 Perl-sat.	€/STK	Alu F3 Perl-sat.	€/STK	Alu F4 Perl-sat.	€/STK
Drückerlochteil re./li.	**40.20.2700**	**7,40**	**40.20.2890**	**7,40**	**40.20.3090**	**8,50**	**40.20.3290**	**8,50**

6 % Preisanpassung seit 01.08.2018 bereits eingerechnet
Bitte weitere 9% Preisanpassung ab 01.02.2022 einberechnen.

ARENA-R (Serie 40202100)

Garnitur mit hochwertiger Nylon-Unterkonstruktion, Verbundrosetten, Hochhaltefeder, für hohe Beanspruchung!
Das patentierte Beschlagssystem.
Geprüft nach EN 1906 Gebrauchskategorie 3, EN 1634-2.

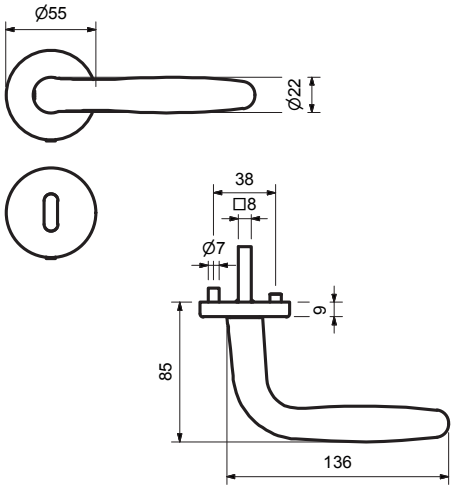

Modelle mit Stift ZT 8 (8,5/8) mm, WC-Riegel 8 (7) mm

Prüfqualität GK3

Zimmertürgarnituren

Ausführung	Alu F1 Perl-sat.	€/GRT	Alu F9 Perl-sat.	€/GRT
BB	**(90) / 40.20.2100**	**24,40**	**(90) / 40.20.2300**	**26,50**
PZ	**(90) / 40.20.2110**	**24,40**	**(90) / 40.20.2310**	**26,50**
WC	**(90) / 40.20.2140**	**40,30**	**(90) / 40.20.2340**	**42,40**

Wohnungseingangsgarnituren mit Knopf/Drücker

Ausführung	Alu F1 Perl-sat.	€/GRT	Alu F9 Perl-sat.	€/GRT
PZ DIN rechts	**(90) / 40.20.2120**	**45,60**	**(90) / 40.20.2320**	**47,70**
PZ DIN links	**(90) / 40.20.2130**	**45,60**	**(90) / 40.20.2330**	**47,70**

Feuerschutzgarnituren Ö-Norm mit 8,5/8 mm Stift TS 37-42 mm

Ausführung	Alu F1 Perl-sat.	€/GRT	Alu F9 Perl-sat.	€/GRT
Drücker/Drücker	**90.20.2110FS**	**45,60**	**90.20.2310FS**	**47,70**
Knopf/Dr. DIN re.	**90.20.2120FS**	**66,80**	**90.20.2320FS**	**68,90**
Knopf/Dr. DIN li.	**90.20.2130FS**	**66,80**	**90.20.2330FS**	**68,90**

Garnituren für Türen inkl. Drückerrosetten, ohne Schlüsselrosetten

Ausführung	Alu F1 Perl-sat.	€/GRT	Alu F9 Perl-sat.	€/GRT
Paar mit Rosette	**(90) / 40.20.2150**	**19,10**	**(90) / 40.20.2350**	**21,20**

Halbgarnituren für Zimmertüren (ohne Stift)

Ausführung	Alu F1 Perl-sat.	€/GRT	Alu F9 Perl-sat.	€/GRT
BB DIN rechts	**40.20.2160**	**12,70**	**40.20.2360**	**13,80**
BB DIN links	**40.20.2170**	**12,70**	**40.20.2370**	**13,80**

Halbgarnituren für Haustüren, mit Metallunterkonstruktion, ohne Hochhaltefeder und Stift

Ausführung	Alu F1 Perl-sat.	€/GRT	Alu F9 Perl-sat.	€/GRT
PZ DIN re./li.	**40.20.2180**	**24,40**	**40.20.2380**	**26,50**

Ganzglastür-Drückerpaar

Ausführung	Alu F1 Perl-sat.	€/PR	Alu F9 Perl-sat.	€/PR
Drückerpaar	**40.20.2200**	**19,10**	**40.20.2400**	**21,20**

Drückerlochteil Basic

Ausführung	Alu F1 Perl-sat.	€/STK	Alu F9 Perl-sat.	€/STK
Drückerlochteil re./li.	**40.20.2210**	**8,50**	**40.20.2410**	**9,50**

ACHTUNG UNTERSCHIEDLICHE NORMEN - SO BESTELLEN SIE RICHTIG:
D-Norm Bestellung: Artikelnummer ohne Zahl in Klammern.
Ö-Norm Bestellung: Die ersten beiden Stellen der Artikelnummer D-Norm gegen die Zahl in Klammern austauschen.

ARENA-LS (Serie 40221900)

Garnitur mit stabiler Metallkonstruktion, sichtbar verschraubt. Für dauerhafte Beanspruchung.

ALU MINIUM PERL SATINIERT

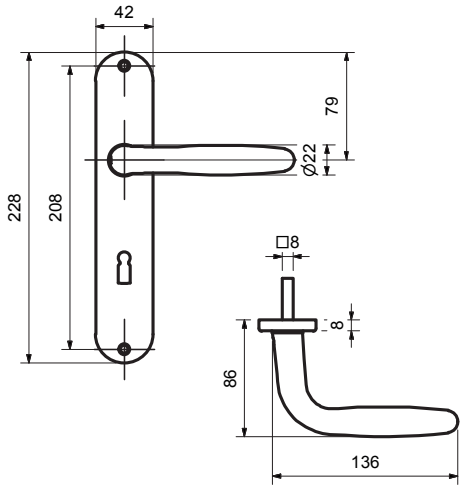

VARIOSTAR BASIC

BB

WC

Knopf

Modelle mit Stift ZT 8 (8,5/8) mm, WC-Riegel 8 (7) mm

Prüfqualität	**ohne GK**			
Zimmertürgarnituren				
Ausführung	Alu F1 Perl-sat.	€/GRT	Alu F9 Perl-sat.	€/GRT
BB	**(90) / 40.22.1900**	**22,30**	**(90) / 40.22.2000**	**24,40**
PZ	**(90) / 40.22.1910**	**22,30**	**(90) / 40.22.2010**	**24,40**
WC	**(90) / 40.22.1940**	**27,60**	**(90) / 40.22.2040**	**29,70**
Wohnungseingangsgarnituren mit Knopf/Drücker				
Ausführung	Alu F1 Perl-sat.	€/GRT	Alu F9 Perl-sat.	€/GRT
PZ DIN re./li.	**(90) / 40.22.1920**	**33,90**	**(90) / 40.22.2020**	**36,00**
Halbgarnituren für Zimmertüren (ohne Stift)				
Ausführung	Alu F1 Perl-sat.	€/GRT	Alu F9 Perl-sat.	€/GRT
BB DIN re./li.	**(90) / 40.22.1950**	**11,70**	**(90) / 40.22.2050**	**12,70**
Ganzglastür-Drückerpaar				
Ausführung	Alu F1 Perl-sat.	€/PR	Alu F9 Perl-sat.	€/PR
Drückerpaar	**40.20.2200**	**19,10**	**40.20.2400**	**21,20**
Drückerlochteil Basic				
Ausführung	Alu F1 Perl-sat.	€/STK	Alu F9 Perl-sat.	€/STK
Drückerlochteil re./li.	**40.20.2210**	**8,50**	**40.20.2410**	**9,50**

Das könnte Sie auch interessieren:

ZUBEHÖR
Rund um die Türe
ab Seite 620

6 % Preisanpassung seit 01.08.2018 bereits eingerechnet
Bitte weitere 9% Preisanpassung ab 01.02.2022 einberechnen.

LISA-R (Serie 40201600)

Garnitur mit hochwertiger Nylon-Unterkonstruktion, Verbundrosetten, Hochhaltefeder, für hohe Beanspruchung!
Das patentierte Beschlagssystem.
Geprüft nach EN 1906 Gebrauchskategorie 3, EN 1634-2.

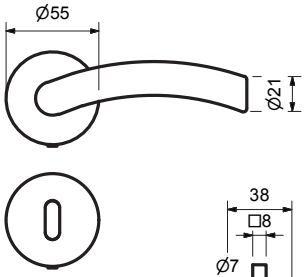

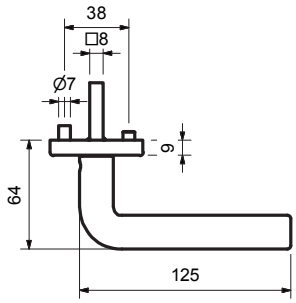

PZ WC Knopf

Modelle mit Stift ZT 8 (8,5/8) mm, WC-Riegel 8 (7) mm

Prüfqualität	**GK3**	
Zimmertürgarnituren		
Ausführung	Alu F1 Perl-sat.	€/GRT
BB	**(90) / 40.20.1600**	**23,30**
PZ	**(90) / 40.20.1610**	**23,30**
WC	**(90) / 40.20.1640**	**39,20**
Wohnungseingangsgarnituren mit Knopf/Drücker		
Ausführung	Alu F1 Perl-sat.	€/GRT
PZ DIN rechts	**(90) / 40.20.1620**	**44,50**
PZ DIN links	**(90) / 40.20.1630**	**44,50**
Feuerschutzgarnituren Ö-Norm mit 8,5/8 mm Stift TS 37-42 mm		
Ausführung	Alu F1 Perl-sat.	€/GRT
Drücker/Drücker	**90.20.1610FS**	**44,50**
Knopf/Dr. DIN re.	**90.20.1620FS**	**65,70**
Knopf/Dr. DIN li.	**90.20.1630FS**	**65,70**
Garnituren für Türen inkl. Drückerrosetten, ohne Schlüsselrosetten		
Ausführung	Alu F1 Perl-sat.	€/GRT
Paar mit Rosette	**(90) / 40.20.1650**	**18,00**
Halbgarnituren für Zimmertüren (ohne Stift)		
Ausführung	Alu F1 Perl-sat.	€/GRT
BB DIN rechts	**40.20.1660**	**11,70**
BB DIN links	**40.20.1670**	**11,70**
Halbgarnituren für Haustüren, mit Metallunterkonstruktion, ohne Hochhaltefeder und Stift		
Ausführung	Alu F1 Perl-sat.	€/GRT
PZ DIN rechts	**40.20.1680**	**23,30**
PZ DIN links	**40.20.1690**	**23,30**
Ganzglastür-Drückerpaar		
Ausführung	Alu F1 Perl-sat.	€/PR
Drückerpaar	**40.20.1700**	**19,10**
Drückerlochteil Basic		
Ausführung	Alu F1 Perl-sat.	€/STK
Drückerlochteil re.	**40.20.1710**	**8,50**
Drückerlochteil li.	**40.20.1720**	**8,50**

Das könnte Sie auch interessieren:

ZUBEHÖR
Rund um die Türe
ab Seite 620

ACHTUNG UNTERSCHIEDLICHE NORMEN - SO BESTELLEN SIE RICHTIG:
D-Norm Bestellung: Artikelnummer ohne Zahl in Klammern.
Ö-Norm Bestellung: Die ersten beiden Stellen der Artikelnummer D-Norm gegen die Zahl in Klammern austauschen.

LISA-LS (Serie 40220700)

Garnitur mit stabiler Metallkonstruktion, sichtbar verschraubt. Für dauerhafte Beanspruchung.

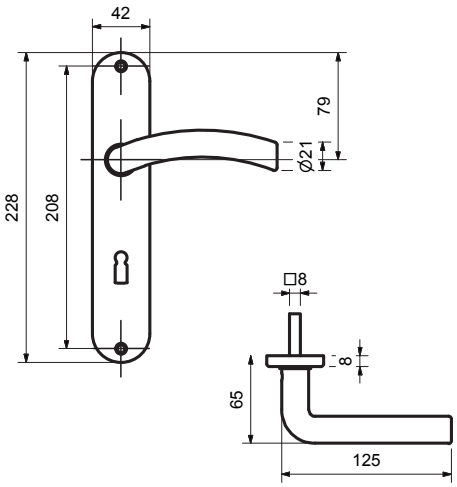

BB

WC

Knopf

Modelle mit Stift ZT 8 (8,5/8) mm, WC-Riegel 8 (7) mm

Prüfqualität	**ohne GK**	
Zimmertürgarnituren		
Ausführung	Alu F1 Perl-sat.	€/GRT
BB	**(90) / 40.22.0700**	**21,20**
PZ	**(90) / 40.22.0710**	**21,20**
WC	**(90) / 40.22.0740**	**26,50**
Wohnungseingangsgarnituren mit Knopf/Drücker		
Ausführung	Alu F1 Perl-sat.	€/GRT
PZ DIN rechts	**(90) / 40.22.0720**	**32,90**
PZ DIN links	**(90) / 40.22.0730**	**32,90**
Halbgarnituren für Zimmertüren (ohne Stift)		
Ausführung	Alu F1 Perl-sat.	€/GRT
BB DIN rechts	**(90) / 40.22.0750**	**10,60**
BB DIN links	**(90) / 40.22.0760**	**10,60**
Ganzglastür-Drückerpaar		
Ausführung	Alu F1 Perl-sat.	€/PR
Drückerpaar	**40.20.1700**	**19,10**
Drückerlochteil Basic		
Ausführung	Alu F1 Perl-sat.	€/STK
Drückerlochteil re.	**40.20.1710**	**8,50**
Drückerlochteil li.	**40.20.1720**	**8,50**

6 % Preisanpassung seit 01.08.2018 bereits eingerechnet
Bitte weitere 9% Preisanpassung ab 01.02.2022 einberechnen.

CINTRE-R (Serie 40200900)

Garnitur mit hochwertiger Nylon-Unterkonstruktion, Verbundrosetten, Hochhaltefeder, für hohe Beanspruchung!
Das patentierte Beschlagssystem.
Geprüft nach EN 1906 Gebrauchskategorie 3, EN 1634-2.

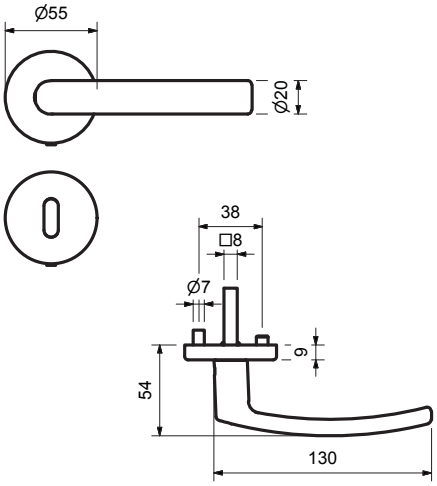

PZ WC Knopf

Modelle mit Stift ZT 8 (8,5/8) mm, WC-Riegel 8 (7) mm

Prüfqualität	**GK3**	
Zimmertürgarnituren		
Ausführung	Alu F1 Perl-sat.	€/GRT
BB	**(90) / 40.20.0900**	**24,40**
PZ	**(90) / 40.20.0910**	**24,40**
WC	**(90) / 40.20.0940**	**40,30**
Wohnungseingangsgarnituren mit Knopf/Drücker		
Ausführung	Alu F1 Perl-sat.	€/GRT
PZ DIN rechts	**(90) / 40.20.0920**	**45,60**
PZ DIN links	**(90) / 40.20.0930**	**45,60**
Feuerschutzgarnituren Ö-Norm mit 8,5/8 mm Stift TS 37-42 mm		
Ausführung	Alu F1 Perl-sat.	€/GRT
Drücker/Drücker	**90.20.0910FS**	**45,60**
Knopf/Dr. DIN re.	**90.20.0920FS**	**66,80**
Knopf/Dr. DIN li.	**90.20.0930FS**	**66,80**
Garnituren für Türen inkl. Drückerrosetten, ohne Schlüsselrosetten		
Ausführung	Alu F1 Perl-sat.	€/GRT
Paar mit Rosette	**(90) / 40.20.0950**	**19,10**
Halbgarnituren für Zimmertüren (ohne Stift)		
Ausführung	Alu F1 Perl-sat.	€/GRT
BB DIN rechts	**40.20.0960**	**12,70**
BB DIN links	**40.20.0970**	**12,70**
Halbgarnituren für Haustüren, mit Metallunterkonstruktion, ohne Hochhaltefeder und Stift		
Ausführung	Alu F1 Perl-sat.	€/GRT
PZ DIN re./li.	**40.20.0980**	**24,40**
Ganzglastür-Drückerpaar		
Ausführung	Alu F1 Perl-sat.	€/PR
Drückerpaar	**40.20.1000**	**21,20**
Drückerlochteil Basic		
Ausführung	Alu F1 Perl-sat.	€/STK
Drückerlochteil re./li.	**40.20.1010**	**9,50**

Das könnte Sie auch interessieren:

ZUBEHÖR
Rund um die Türe
ab Seite 620

ACHTUNG UNTERSCHIEDLICHE NORMEN - SO BESTELLEN SIE RICHTIG:
D-Norm Bestellung: Artikelnummer ohne Zahl in Klammern.
Ö-Norm Bestellung: Die ersten beiden Stellen der Artikelnummer D-Norm gegen die Zahl in Klammern austauschen.

CINTRE-LS (Serie 40220900)

Garnitur mit stabiler Metallkonstruktion, sichtbar verschraubt. Für dauerhafte Beanspruchung.

ALU MINIUM PERL SATINIERT

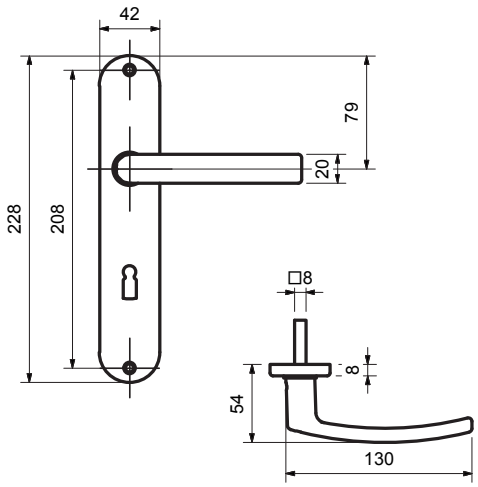

VARIOSTAR BASIC

BB

WC

Knopf

Modelle mit Stift ZT 8 (8,5/8) mm, WC-Riegel 8 (7) mm

Prüfqualität	**ohne GK**	
Zimmertürgarnituren		
Ausführung	Alu F1 Perl-sat.	€/GRT
BB	**(90) / 40.22.0900**	**22,30**
PZ	**(90) / 40.22.0910**	**22,30**
WC	**(90) / 40.22.0940**	**27,60**
Wohnungseingangsgarnituren mit Knopf/Drücker		
Ausführung	Alu F1 Perl-sat.	€/GRT
PZ DIN re./li.	**(90) / 40.22.0920**	**33,90**
Halbgarnituren für Zimmertüren (ohne Stift)		
Ausführung	Alu F1 Perl-sat.	€/GRT
BB DIN re./li.	**(90) / 40.22.0950**	**11,70**
Ganzglastür-Drückerpaar		
Ausführung	Alu F1 Perl-sat.	€/PR
Drückerpaar	**40.20.1000**	**21,20**
Drückerlochteil Basic		
Ausführung	Alu F1 Perl-sat.	€/STK
Drückerlochteil re./li.	**40.20.1010**	**9,50**

6 % Preisanpassung seit 01.08.2018 bereits eingerechnet
Bitte weitere 9% Preisanpassung ab 01.02.2022 einberechnen.

MONIC-R (Serie 40201800)

Garnitur mit hochwertiger Nylon-Unterkonstruktion, Verbundrosetten, Hochhaltefeder, für hohe Beanspruchung!
Das patentierte Beschlagssystem.
Geprüft nach EN 1906 Gebrauchskategorie 3, EN 1634-2.

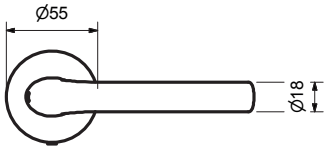

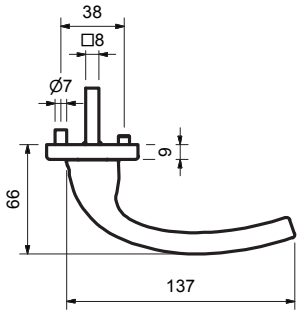

PZ WC Knopf

Modelle mit Stift ZT 8 (8,5/8) mm, WC-Riegel 8 (7) mm

Prüfqualität	**GK3**	
Zimmertürgarnituren		
Ausführung	Alu F1 Perl-sat.	€/GRT
BB	**(90) / 40.20.1800**	**24,40**
PZ	**(90) / 40.20.1810**	**24,40**
WC	**(90) / 40.20.1840**	**40,30**
Wohnungseingangsgarnituren mit Knopf/Drücker		
Ausführung	Alu F1 Perl-sat.	€/GRT
PZ DIN rechts	**(90) / 40.20.1820**	**45,60**
PZ DIN links	**(90) / 40.20.1830**	**45,60**
Feuerschutzgarnituren Ö-Norm mit 8,5/8 mm Stift TS 37-42 mm		
Ausführung	Alu F1 Perl-sat.	€/GRT
Drücker/Drücker	**90.20.1810FS**	**45,60**
Knopf/Dr. DIN re.	**90.20.1820FS**	**66,80**
Knopf/Dr. DIN li.	**90.20.1830FS**	**66,80**
Garnituren für Türen inkl. Drückerrosetten, ohne Schlüsselrosetten		
Ausführung	Alu F1 Perl-sat.	€/GRT
Paar mit Rosette	**(90) / 40.20.1850**	**19,10**
Halbgarnituren für Zimmertüren (ohne Stift)		
Ausführung	Alu F1 Perl-sat.	€/GRT
BB DIN rechts	**40.20.1860**	**12,70**
BB DIN links	**40.20.1870**	**12,70**
Halbgarnituren für Haustüren, mit Metallunterkonstruktion, ohne Hochhaltefeder und Stift		
Ausführung	Alu F1 Perl-sat.	€/GRT
PZ DIN re./li.	**40.20.1880**	**24,40**
Ganzglastür-Drückerpaar		
Ausführung	Alu F1 Perl-sat.	€/PR
Drückerpaar	**40.20.1900**	**21,20**
Drückerlochteil Basic		
Ausführung	Alu F1 Perl-sat.	€/STK
Drückerlochteil re./li.	**40.20.1910**	**9,50**

Das könnte Sie auch interessieren:

ZUBEHÖR
Rund um die Türe
ab Seite 620

ACHTUNG UNTERSCHIEDLICHE NORMEN - SO BESTELLEN SIE RICHTIG:
D-Norm Bestellung: Artikelnummer ohne Zahl in Klammern.
Ö-Norm Bestellung: Die ersten beiden Stellen der Artikelnummer D-Norm gegen die Zahl in Klammern austauschen.

MONIC-LS (Serie 40221100)

Garnitur mit stabiler Metallkonstruktion, sichtbar verschraubt. Für dauerhafte Beanspruchung.

ALU MINIUM PERL SATINIERT

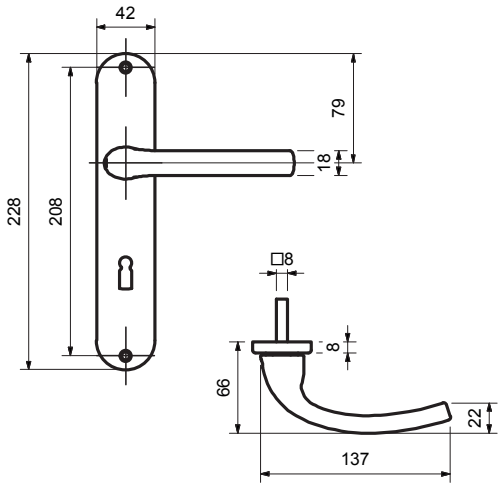

VARIOSTAR BASIC

BB

WC

Knopf

Modelle mit Stift ZT 8 (8,5/8) mm, WC-Riegel 8 (7) mm

Prüfqualität	**ohne GK**	
Zimmertürgarnituren		
Ausführung	Alu F1 Perl-sat.	€/GRT
BB	**(90) / 40.22.1100**	**22,30**
PZ	**(90) / 40.22.1110**	**22,30**
WC	**(90) / 40.22.1140**	**27,60**
Wohnungseingangsgarnituren mit Knopf/Drücker		
Ausführung	Alu F1 Perl-sat.	€/GRT
PZ DIN re./li.	**(90) / 40.22.1120**	**33,90**
Halbgarnituren für Zimmertüren (ohne Stift)		
Ausführung	Alu F1 Perl-sat.	€/GRT
BB DIN re./li.	**(90) / 40.22.1150**	**11,70**
Ganzglastür-Drückerpaar		
Ausführung	Alu F1 Perl-sat.	€/PR
Drückerpaar	**40.20.1900**	**21,20**
Drückerlochteil Basic		
Ausführung	Alu F1 Perl-sat.	€/STK
Drückerlochteil re./li.	**40.20.1910**	**9,50**

6 % Preisanpassung seit 01.08.2018 bereits eingerechnet
Bitte weitere 9% Preisanpassung ab 01.02.2022 einberechnen.

MARIA-LS (Serie 40221400)

Garnitur mit stabiler Metallkonstruktion, sichtbar verschraubt. Für dauerhafte Beanspruchung.

ALU MINIUM PERL SATINIERT

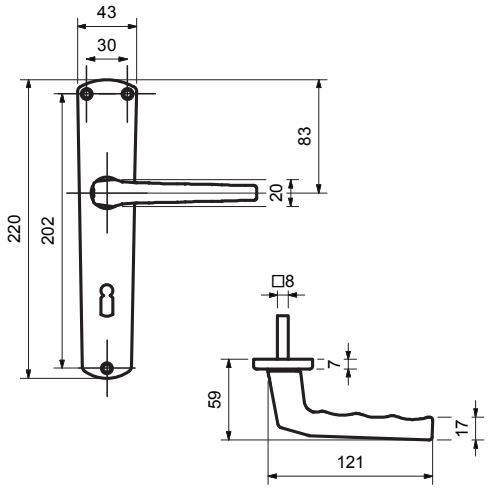

VARIOSTAR BASIC

Modelle mit Stift ZT 8 (8,5/8) mm, WC-Riegel 8 (7) mm

PZ

WC

Knopf

Prüfqualität **ohne GK**

Zimmertürgarnituren

Ausführung	Alu F1 Perl-sat.	€/GRT	Alu F2 Perl-sat.	€/GRT	Alu F3 Perl-sat.	€/GRT	Alu F4 Perl-sat.	€/GRT
BB	**(90) / 40.22.1400**	**18,00**	**(90) / 40.22.1500**	**18,00**	**(90) / 40.22.1600**	**19,10**	**(90) / 40.22.1700**	**20,10**
PZ	**(90) / 40.22.1410**	**18,00**	**(90) / 40.22.1510**	**18,00**	**(90) / 40.22.1610**	**19,10**	**(90) / 40.22.1710**	**20,10**
WC	**(90) / 40.22.1440**	**23,30**	**(90) / 40.22.1540**	**23,30**	**(90) / 40.22.1640**	**24,40**	**(90) / 40.22.1740**	**25,40**

Wohnungseingangsgarnituren mit Knopf/Drücker

Ausführung	Alu F1 Perl-sat.	€/GRT	Alu F2 Perl-sat.	€/GRT	Alu F3 Perl-sat.	€/GRT	Alu F4 Perl-sat.	€/GRT
PZ DIN re./li.	**(90) / 40.22.1420**	**29,70**	**(90) / 40.22.1520**	**29,70**	**(90) / 40.22.1620**	**30,70**	**(90) / 40.22.1720**	**31,80**

Halbgarnituren für Zimmertüren (ohne Stift)

Ausführung	Alu F1 Perl-sat.	€/GRT	Alu F2 Perl-sat.	€/GRT	Alu F3 Perl-sat.	€/GRT	Alu F4 Perl-sat.	€/GRT
BB DIN re./li.	**(90) / 40.22.1450**	**9,50**	**(90) / 40.22.1550**	**9,50**	**(90) / 40.22.1650**	**9,50**	**(90) / 40.22.1750**	**10,60**

Ganzglastür-Drückerpaar

Ausführung	Alu F1 Perl-sat.	€/PR	Alu F2 Perl-sat.	€/PR	Alu F3 Perl-sat.	€/PR	Alu F4 Perl-sat.	€/PR
Drückerpaar	**40.22.1460**	**14,80**	**40.22.1560**	**14,80**	**40.22.1660**	**17,00**	**40.22.1760**	**17,00**

Drückerlochteil Basic

Ausführung	Alu F1 Perl-sat.	€/STK	Alu F2 Perl-sat.	€/STK	Alu F3 Perl-sat.	€/STK	Alu F4 Perl-sat.	€/STK
Drückerlochteil re./li.	**40.22.1470**	**6,40**	**40.22.1570**	**6,40**	**40.22.1670**	**7,40**	**40.22.1770**	**7,40**

ACHTUNG UNTERSCHIEDLICHE NORMEN - SO BESTELLEN SIE RICHTIG:
D-Norm Bestellung: Artikelnummer ohne Zahl in Klammern.
Ö-Norm Bestellung: Die ersten beiden Stellen der Artikelnummer D-Norm gegen die Zahl in Klammern austauschen.

TATJANA-LS (Serie 40404000)

Garnitur mit stabiler Metallkonstruktion, sichtbar verschraubt. Für dauerhafte Beanspruchung.

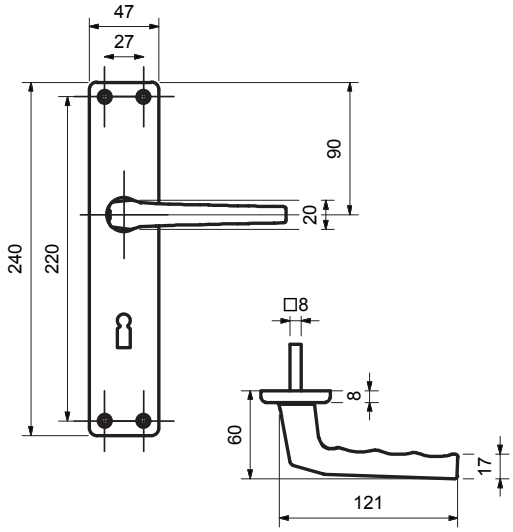

Modelle mit Stift ZT 8 (8,5/8) mm, WC-Riegel 8 (7) mm

Prüfqualität **ohne GK**

Zimmertürgarnituren

Ausführung	Aluminium F1	€/GRT	Aluminium F2	€/GRT
BB	**(90) / 40.40.4000**	**19,10**	**(90) / 40.40.4020**	**19,10**
PZ	**(90) / 40.40.4080**	**19,10**	**(90) / 40.40.4040**	**19,10**
WC	**(90) / 40.40.4110**	**24,40**	**(90) / 40.40.4050**	**24,40**

Wohnungseingangsgarnituren mit Knopf/Drücker

Ausführung	Aluminium F1	€/GRT	Aluminium F2	€/GRT
PZ DIN re./li.	**(90) / 40.40.4010**	**30,70**	**(90) / 40.40.4030**	**30,70**

Halbgarnituren für Zimmertüren (ohne Stift)

Ausführung	Aluminium F1	€/GRT	Aluminium F2	€/GRT
BB DIN re./li.	**(90) / 40.40.4200**	**9,50**	**(90) / 40.40.4060**	**9,50**

Drückerlochteil Basic

Ausführung	Aluminium F1	€/STK	Aluminium F2	€/STK
Drückerlochteil re./li.	**40.40.2150**	**14,80**	**40.40.2190**	**14,80**

6 % Preisanpassung seit 01.08.2018 bereits eingerechnet
Bitte weitere 9% Preisanpassung ab 01.02.2022 einberechnen.

PAULA NYLON-R (Serie 40130020)

Garnitur zum Durchschrauben, für dauerhafte Beanspruchung!

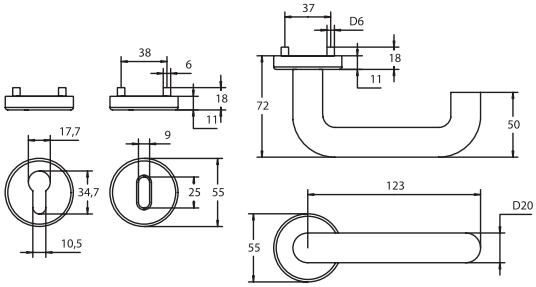

PZ WC Knopf

Modelle mit Stift ZT 8 (8,5/8) mm, WC-Riegel 8 (7) mm

Prüfqualität	**ohne GK**			
Zimmertürgarnituren				
Ausführung	Nylon Weiß	€/GRT	Nylon Blau	€/GRT
BB/PZ	**(90) / 40.13.0020**	**9,50**	**(90) / 40.13.3100**	**9,50**
WC	**(90) / 40.13.0220**	**25,40**	**(90) / 40.13.3220**	**25,40**
Wohnungseingangsgarnituren mit Knopf/Drücker				
Ausführung	Nylon Weiß	€/GRT	Nylon Blau	€/GRT
PZ DIN re./li.	**(90) / 40.13.0120**	**30,70**	**(90) / 40.13.3140**	**30,70**
Halbgarnituren für Zimmertüren (ohne Stift)				
Ausführung	Nylon Weiß	€/GRT	Nylon Blau	€/GRT
BB/PZ DIN re./li.	**40.13.0230**	**5,30**	**40.13.3230**	**5,30**

ACHTUNG UNTERSCHIEDLICHE NORMEN - SO BESTELLEN SIE RICHTIG:
D-Norm Bestellung: Artikelnummer ohne Zahl in Klammern.
Ö-Norm Bestellung: Die ersten beiden Stellen der Artikelnummer D-Norm gegen die Zahl in Klammern austauschen.

PAULA II NYLON-R (OHNE STAHLKERN) (Serie 40130270)

Garnitur ohne Stahlkern zum Durchschrauben, für dauerhafte Beanspruchung!

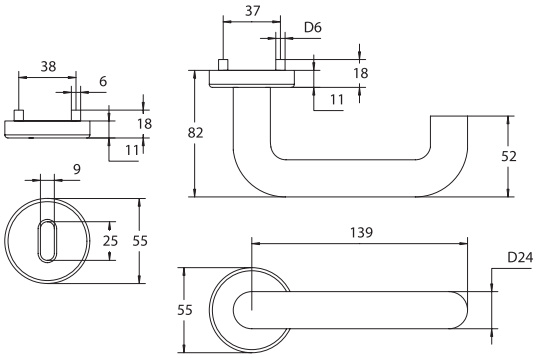

PZ WC Knopf

Modelle mit Stift ZT 8 (8,5/8) mm, WC-Riegel 8 (7) mm

Prüfqualität	**ohne GK**			
Zimmertürgarnituren				
Ausführung	Nylon Weiß	€/GRT	Nylon Blau	€/GRT
BB	**(90) / 40.13.0270**	**14,80**	**(90) / 40.13.3120**	**14,80**
PZ	**(90) / 40.13.0320**	**14,80**	**(90) / 40.13.3890**	**14,80**
WC	**(90) / 40.13.0470**	**30,70**	**(90) / 40.13.3240**	**30,70**
Wohnungseingangsgarnituren mit Knopf/Drücker				
Ausführung	Nylon Weiß	€/GRT	Nylon Blau	€/GRT
PZ DIN re./li.	**(90) / 40.13.0420**	**36,00**	**(90) / 40.13.3200**	**36,00**
Halbgarnituren für Zimmertüren (ohne Stift)				
Ausführung	Nylon Weiß	€/GRT	Nylon Blau	€/GRT
BB DIN re./li.	**40.13.0480**	**7,40**	**40.13.3250**	**7,40**

6 % Preisanpassung seit 01.08.2018 bereits eingerechnet
Bitte weitere 9% Preisanpassung ab 01.02.2022 einberechnen.

PAULA II NYLON-R (MIT STAHLKERN) (Serie 40130520)

Garnitur mit Stahlkern zum Durchschrauben, für dauerhafte Beanspruchung!

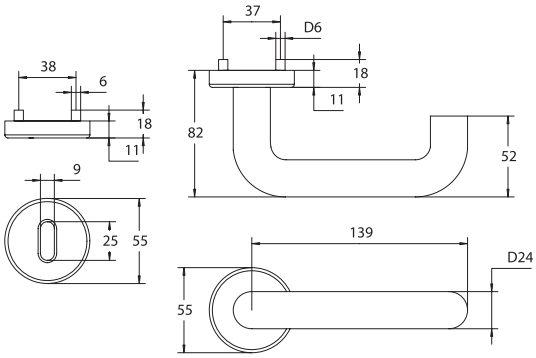

PZ WC Knopf

Modelle mit Stift ZT 8 (8,5/8) mm, WC-Riegel 8 (7) mm

Prüfqualität	**ohne GK**			
Zimmertürgarnituren				
Ausführung	Nylon Weiß	€/GRT	Nylon Blau	€/GRT
BB	**(90) / 40.13.0520**	**36,00**	**(90) / 40.13.3850**	**36,00**
PZ	**(90) / 40.13.1580**	**36,00**	**(90) / 40.13.3870**	**36,00**
WC	**(90) / 40.13.1640**	**51,90**	**(90) / 40.13.3810**	**51,90**
Wohnungseingangsgarnituren mit Knopf/Drücker				
Ausführung	Nylon Weiß	€/GRT	Nylon Blau	€/GRT
PZ DIN re./li.	**(90) / 40.13.0430**	**57,20**	**(90) / 40.13.3210**	**57,20**
Halbgarnituren für Zimmertüren (ohne Stift)				
Ausführung	Nylon Weiß	€/GRT	Nylon Blau	€/GRT
BB DIN re./li.	**40.13.1540**	**18,00**	**40.13.3840**	**18,00**

ACHTUNG UNTERSCHIEDLICHE NORMEN - SO BESTELLEN SIE RICHTIG:
D-Norm Bestellung: Artikelnummer ohne Zahl in Klammern.
Ö-Norm Bestellung: Die ersten beiden Stellen der Artikelnummer D-Norm gegen die Zahl in Klammern austauschen.

PAULA NYLON-KS (Serie 40150010)

Feuerschutzgarnitur aus Nylon Polypropylen, fest/drehbar gelagert, PZ 72 mm.
Geprüft nach DIN 18273.

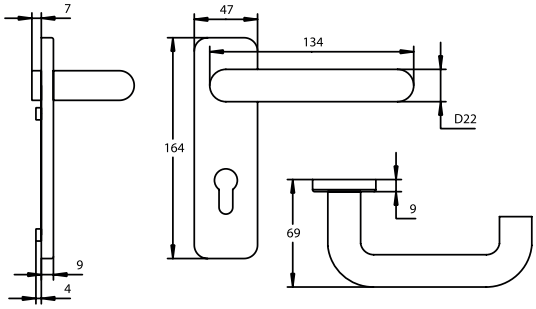

Modelle mit Stift FS 9 mm

Prüfqualität **ohne GK**

Feuerschutztür - Garnituren, KS eckig

Ausführung	Schwarz	€/GRT
Drücker/Drücker	**40.15.0020**	**13,80**
Knopf/Drücker	**40.15.0010**	**19,10**

6 % Preisanpassung seit 01.08.2018 bereits eingerechnet
Bitte weitere 9% Preisanpassung ab 01.02.2022 einberechnen.

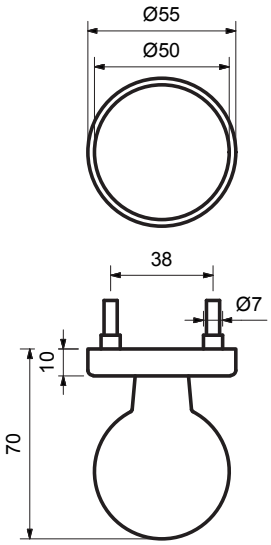

KUGELKNOPF TOP SPEED

(Serie 40511170)

Kugelknopf gerade auf Rosette, Gewinde M4

fest verbunden

Farbe	Artikelnummer	€/STK
Aluminium F1 Perl-sat.	**40.51.1170**	**19,10**

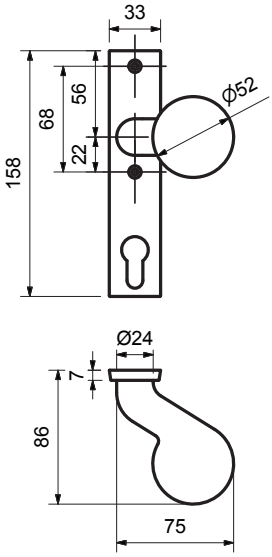

KUGELKNOPF AUF KURZSCHILD

(Serie 50021310)

Knopf auf Kurzschild, versetzt, PZ 72 mm, rechts/links umstellbar

fest verbunden

Farbe	Artikelnummer	€/STK
Aluminium F1	**50.02.1310**	**30,20**

fest/drehbar

Farbe	Artikelnummer	€/STK
Aluminium F1	**50.02.1300**	**30,70**

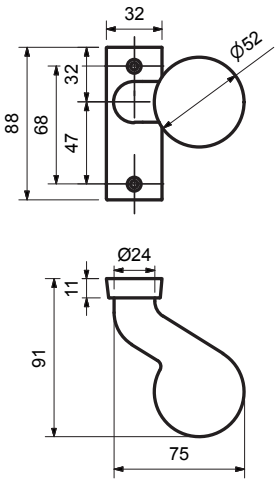

KUGELKNOPF AUF ROSETTE

(Serie 50021320)

Knopf auf Rosette, versetzt, rechts/links umstellbar

fest verbunden

Farbe	Artikelnummer	€/STK
Aluminium F1	**50.02.1320**	**25,40**

fest/drehbar

Farbe	Artikelnummer	€/STK
Aluminium F1	**50.02.1330**	**26,10**

ACHTUNG UNTERSCHIEDLICHE NORMEN - SO BESTELLEN SIE RICHTIG:
D-Norm Bestellung: Artikelnummer ohne Zahl in Klammern.
Ö-Norm Bestellung: Die ersten beiden Stellen der Artikelnummer D-Norm gegen die Zahl in Klammern austauschen.

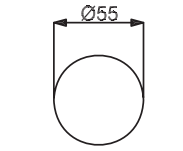

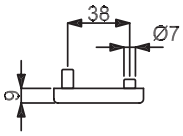

BLINDROSETTE BASIC

(Serie 40203800)

Blindrosette inklusive Nylon-Unterkonstruktion, zur gegenseitigen Verschraubung, ohne Montage Zubehör

Blindrosette

Farbe	Artikelnummer	€/STK
Aluminium F1 Perl-sat.	**40.20.3800**	**4,20**

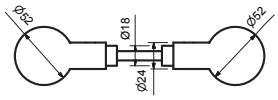

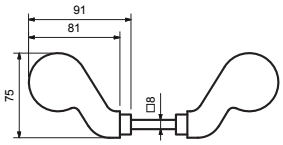

KUGELKNOPF DRÜCKERPAAR

(Serie 50021340)

Kugel-Drückerpaar, inklusive Stift 8 mm, Drückeransatz 18 mm

versetzt

Farbe	Artikelnummer	€/PR
Aluminium F1	**50.02.1340**	**46,10**

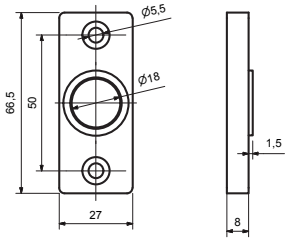

ROSETTEN

(Serie 40310780)

Rosetten, geeignet für Drückeransatz Ø 18 mm

für Schmalrahmentüren

Farbe	Artikelnummer	€/STK
Aluminium F1	**40.31.0780**	**2,50**

für Schmalrahmentüren

Farbe	Artikelnummer	€/PR
Aluminium F1	**40.31.0760**	**4,80**

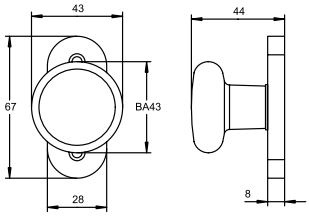

HEBETÜRKNOPF

(Serie 40213060)

Knopf sichtbar verschraubt

67 x 28 mm

Farbe	Artikelnummer	€/STK
Aluminium F1 Perl-sat.	**40.21.3060**	**7,40**
Aluminium F2 Perl-sat.	**40.21.3170**	**7,40**
Aluminium F3 Perl-sat.	**40.21.3180**	**8,50**
Aluminium F4 Perl-sat.	**40.21.3190**	**9,50**

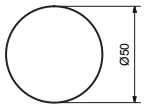

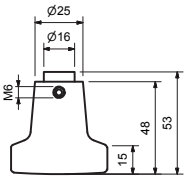

KNOPF LOSE

(Serie 40203900)

Knopflochteil flach, lose/drehbar, Aufnahme 8 mm

lose/drehbar

Farbe	Artikelnummer	€/STK
Aluminium F1 Perl-sat.	**40.20.3900**	**12,20**

6 % Preisanpassung seit 01.08.2018 bereits eingerechnet
Bitte weitere 9% Preisanpassung ab 01.02.2022 einberechnen.

Hallein II
Seite 306

Seekirchen II
Seite 308

Sinzheim II
Seite 310

Werfen
Seite 311

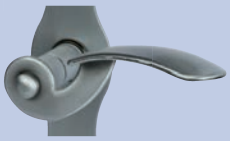

Kaprun II
Seite 312

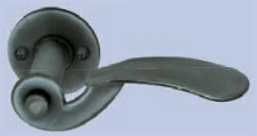

David II
Seite 314

Großarl
Seite 316

Ludwig II
Seite 317

Einzelteile
Seite 318

6 % Preisanpassung seit 01.08.2018 bereits eingerechnet
Bitte weitere 9% Preisanpassung ab 01.02.2022 einberechnen.

HALLEIN II-R (Serie 75083910)

Rosettengarnitur mit stabiler Stahlkonstruktion, sichtbar verschraubt, für dauerhafte Beanspruchung!

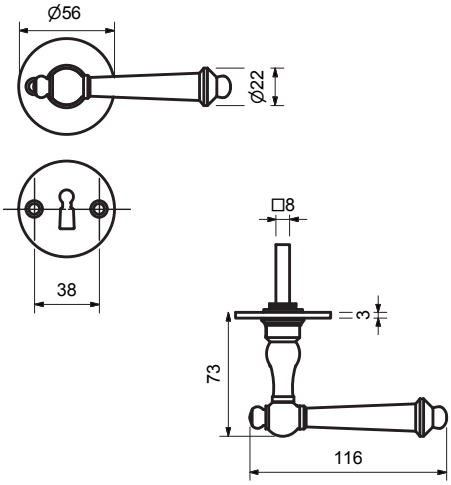

PZ

WC

Knopf

Modelle mit Stift ZT 8 (8,5/8) mm, HT 10/8 (8,5/8) mm, WC-Riegel 8 (7) mm

Prüfqualität	**ungeprüft**	
Zimmertürgarnituren		
Ausführung	Stahl geschwärzt-sat.	€/GRT
BB	**(85) / 75.08.3910**	**109,20**
PZ	**(85) / 75.08.3920**	**109,20**
WC	**(85) / 75.08.3970**	**130,40**
Wohnungseingangsgarnituren mit Knopf drehbar/Drücker		
Ausführung	Stahl geschwärzt-sat.	€/GRT
PZ DIN re./li.	**(85) / 75.08.3950**	**135,70**
Haustür-Garnituren, PZ 92 (88) mm		
Ausführung	Stahl geschwärzt-sat.	€/GRT
Drücker/Drücker	**(85) / 75.08.4000**	**112,40**
Knopf drehbar/ Drücker	**(85) / 75.08.4030**	**138,90**
Halbgarnituren für Zimmertüren (ohne Stift)		
Ausführung	Stahl geschwärzt-sat.	€/GRT
BB DIN re./li.	**75.08.3980**	**55,10**
Drückerlochteil-Zimmertür		
Ausführung	Stahl geschwärzt-sat.	€/STK
Drückerlochteil re./li.	**75.08.0750**	**38,20**

ACHTUNG UNTERSCHIEDLICHE NORMEN - SO BESTELLEN SIE RICHTIG:
D-Norm Bestellung: Artikelnummer ohne Zahl in Klammern.
Ö-Norm Bestellung: Die ersten beiden Stellen der Artikelnummer D-Norm gegen die Zahl in Klammern austauschen.

HALLEIN II-LS (Serie 75080610)

Langschildgarnitur mit stabiler Stahlkonstruktion, sichtbar verschraubt, für dauerhafte Beanspruchung!

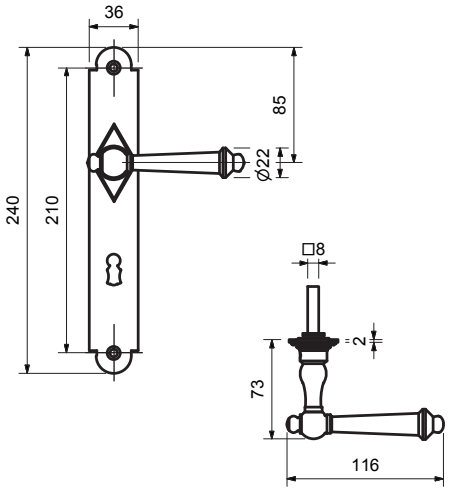

PZ

WC

Knopf

Modelle mit Stift ZT 8 (8,5/8) mm, HT 10/8 (8,5/8) mm, WC-Riegel 8 (7) mm

Prüfqualität	**ungeprüft**	
Zimmertürgarnituren		
Ausführung	Stahl geschwärzt-sat.	€/GRT
BB	**(85) / 75.08.0610**	**147,30**
PZ	**(85) / 75.08.0620**	**147,30**
WC	**(85) / 75.08.0670**	**168,50**
Wohnungseingangsgarnituren mit Knopf fest/Drücker		
Ausführung	Stahl geschwärzt-sat.	€/GRT
PZ DIN re./li.	**(85) / 75.08.0630**	**173,80**
Haustür-Garnituren, PZ 92 (88) mm		
Ausführung	Stahl geschwärzt-sat.	€/GRT
Drücker/Drücker	**(85) / 75.08.0700**	**157,90**
Knopf fest/ Drücker	**(85) / 75.08.0710**	**184,40**
Halbgarnituren für Zimmertüren (ohne Stift)		
Ausführung	Stahl geschwärzt-sat.	€/GRT
BB DIN re./li.	**(85) / 75.08.0680**	**74,20**
Drückerlochteil-Zimmertür		
Ausführung	Stahl geschwärzt-sat.	€/STK
Drückerlochteil re./li.	**75.08.0750**	**38,20**

Das könnte Sie auch interessieren:

Passender Schutzbeschlag:
ab Seite 408

Passender Fenstergriff:
Seite 479

ZUBEHÖR
Rund um die Türe
ab Seite 620

6 % Preisanpassung seit 01.08.2018 bereits eingerechnet
Bitte weitere 9% Preisanpassung ab 01.02.2022 einberechnen.

SEEKIRCHEN II-R (Serie 75088000)

Rosettengarnitur mit stabiler Stahlkonstruktion, sichtbar verschraubt, für dauerhafte Beanspruchung!

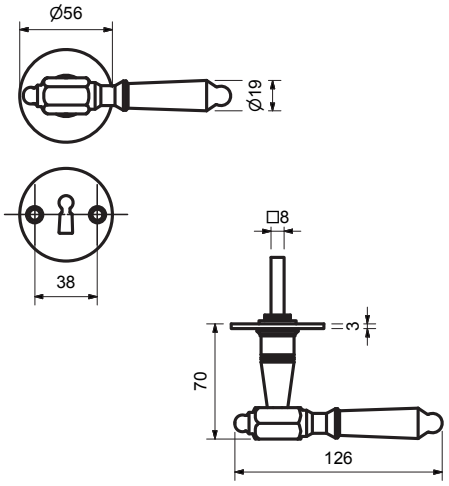

PZ

WC

Knopf

Modelle mit Stift ZT 8 (8,5/8) mm, WC-Riegel 8 (7) mm

Prüfqualität	**ungeprüft**	
Zimmertürgarnituren		
Ausführung	Stahl geschwärzt-sat.	€/GRT
BB	**(85) / 75.08.8000**	**117,70**
PZ	**(85) / 75.08.8010**	**117,70**
WC	**(85) / 75.08.8030**	**138,90**
Wohnungseingangsgarnituren mit Knopf drehbar/Drücker		
Ausführung	Stahl geschwärzt-sat.	€/GRT
PZ DIN re./li.	**(85) / 75.08.8020**	**144,20**
Halbgarnituren für Zimmertüren (ohne Stift)		
Ausführung	Stahl geschwärzt-sat.	€/GRT
BB DIN re./li.	**75.08.8040**	**59,40**
Drückerlochteil-Zimmertür		
Ausführung	Stahl geschwärzt-sat.	€/STK
Drückerlochteil re./li.	**75.08.1650**	**41,30**

ACHTUNG UNTERSCHIEDLICHE NORMEN - SO BESTELLEN SIE RICHTIG:
D-Norm Bestellung: Artikelnummer ohne Zahl in Klammern.
Ö-Norm Bestellung: Die ersten beiden Stellen der Artikelnummer D-Norm gegen die Zahl in Klammern austauschen.

SEEKIRCHEN II-LS (Serie 75083310)

Langschildgarnitur mit stabiler Stahlkonstruktion, sichtbar verschraubt, für dauerhafte Beanspruchung!

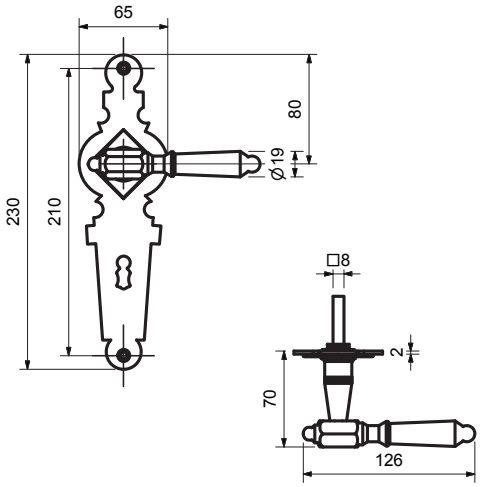

PZ

WC

Knopf

Modelle mit Stift ZT 8 (8,5/8) mm, WC-Riegel 8 (7) mm

Prüfqualität	**ungeprüft**	
Zimmertürgarnituren		
Ausführung	Stahl geschwärzt-sat.	€/GRT
BB	**(85) / 75.08.3310**	**154,80**
PZ	**(85) / 75.08.3320**	**154,80**
WC	**(85) / 75.08.3370**	**176,00**
Wohnungseingangsgarnituren mit Knopf fest/Drücker		
Ausführung	Stahl geschwärzt-sat.	€/GRT
PZ DIN re./li.	**(85) / 75.08.3330**	**181,30**
Halbgarnituren für Zimmertüren (ohne Stift)		
Ausführung	Stahl geschwärzt-sat.	€/GRT
BB DIN re./li.	**(85) / 75.08.3380**	**77,40**
Drückerlochteil-Zimmertür		
Ausführung	Stahl geschwärzt-sat.	€/STK
Drückerlochteil re./li.	**75.08.1650**	**41,30**

Das könnte Sie auch interessieren:

Passender Schutzbeschlag:
ab Seite 408

Passender Fenstergriff:
Seite 479

ZUBEHÖR
Rund um die Türe
ab Seite 620

6 % Preisanpassung seit 01.08.2018 bereits eingerechnet
Bitte weitere 9% Preisanpassung ab 01.02.2022 einberechnen.

SINZHEIM II-LS (Serie 75081510)

Langschildgarnitur mit stabiler Stahlkonstruktion, sichtbar verschraubt, für dauerhafte Beanspruchung!

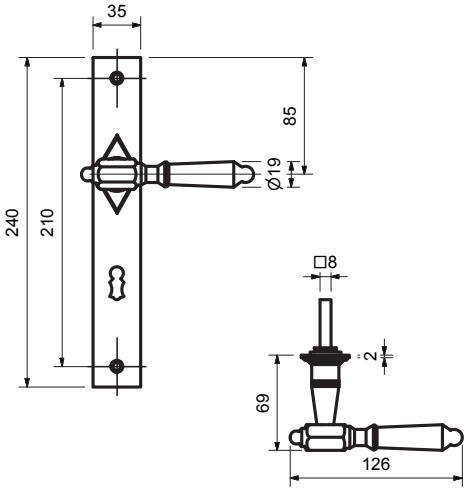

PZ

WC

Knopf

Modelle mit Stift ZT 8 (8,5/8) mm, WC-Riegel 8 (7) mm

Prüfqualität	**ungeprüft**	
Zimmertürgarnituren		
Ausführung	Stahl geschwärzt-sat.	€/GRT
BB	**(85) / 75.08.1510**	**156,90**
PZ	**(85) / 75.08.1520**	**156,90**
WC	**(85) / 75.08.1570**	**178,10**
Wohnungseingangsgarnituren mit Knopf fest/Drücker		
Ausführung	Stahl geschwärzt-sat.	€/GRT
PZ DIN re./li.	**(85) / 75.08.1530**	**183,40**
Halbgarnituren für Zimmertüren (ohne Stift)		
Ausführung	Stahl geschwärzt-sat.	€/GRT
BB DIN re./li.	**(85) / 75.08.1580**	**78,40**
Drückerlochteil-Zimmertür		
Ausführung	Stahl geschwärzt-sat.	€/STK
Drückerlochteil re./li.	**75.08.1650**	**41,30**

ACHTUNG UNTERSCHIEDLICHE NORMEN - SO BESTELLEN SIE RICHTIG:
D-Norm Bestellung: Artikelnummer ohne Zahl in Klammern.
Ö-Norm Bestellung: Die ersten beiden Stellen der Artikelnummer D-Norm gegen die Zahl in Klammern austauschen.

WERFEN-LS (Serie 31052010)

Langschildgarnitur mit stabiler Stahlkonstruktion, sichtbar verschraubt, für dauerhafte Beanspruchung!

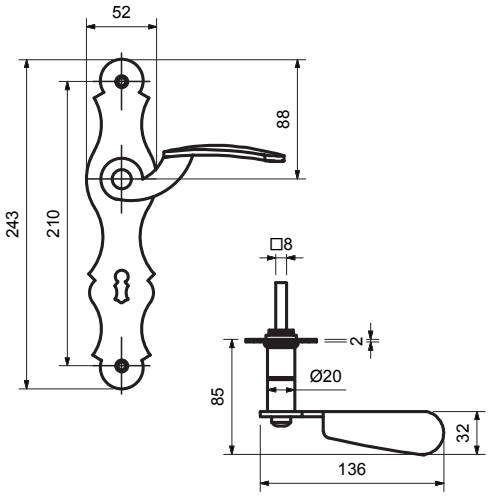

PZ

WC

Knopf

Modelle mit Stift ZT 8 (8,5/8) mm, WC-Riegel 8 (7) mm

Prüfqualität	**ungeprüft**	
Zimmertürgarnituren		
Ausführung	Stahl geschwärzt-sat.	€/GRT
BB	**(81) / 31.05.2010**	**53,00**
PZ	**(81) / 31.05.2020**	**53,00**
WC	**(81) / 31.05.2050**	**74,20**
Wohnungseingangsgarnituren mit Knopf fest/Drücker		
Ausführung	Stahl geschwärzt-sat.	€/GRT
PZ DIN rechts	**(81) / 31.05.2030**	**79,50**
PZ DIN links	**(81) / 31.05.2040**	**79,50**
Halbgarnituren für Zimmertüren (ohne Stift)		
Ausführung	Stahl geschwärzt-sat.	€/GRT
BB DIN rechts	**(81) / 31.05.2060**	**26,50**
BB DIN links	**(81) / 31.05.2070**	**26,50**
Drückerlochteil-Zimmertür		
Ausführung	Stahl geschwärzt-sat.	€/STK
Drückerlochteil re.	**31.05.2310**	**14,80**
Drückerlochteil li.	**31.05.2320**	**14,80**

Das könnte Sie auch interessieren:

Passender Schutzbeschlag:
ab Seite 408

ZUBEHÖR
Rund um die Türe
ab Seite 620

6 % Preisanpassung seit 01.08.2018 bereits eingerechnet
Bitte weitere 9% Preisanpassung ab 01.02.2022 einberechnen.

KAPRUN II-R (Serie 31052410)

Rosettengarnitur mit stabiler Stahlkonstruktion, sichtbar verschraubt, für dauerhafte Beanspruchung!

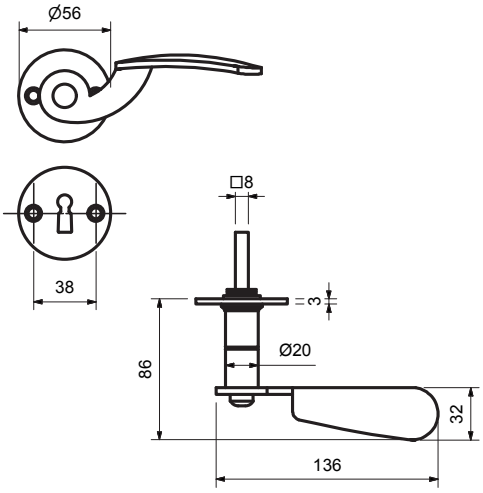

PZ

WC

Knopf

Modelle mit Stift ZT 8 (8,5/8) mm, WC-Riegel 8 (7) mm

Prüfqualität	**ungeprüft**	
Zimmertürgarnituren		
Ausführung	Stahl geschwärzt-sat.	€/GRT
BB	**(81) / 31.05.2410**	**51,90**
PZ	**(81) / 31.05.2420**	**51,90**
WC	**(81) / 31.05.2470**	**73,10**
Wohnungseingangsgarnituren mit Knopf drehbar/Drücker		
Ausführung	Stahl geschwärzt-sat.	€/GRT
PZ DIN rechts	**(81) / 31.05.2450**	**79,50**
PZ DIN links	**(81) / 31.05.2460**	**79,50**
Halbgarnituren für Zimmertüren (ohne Stift)		
Ausführung	Stahl geschwärzt-sat.	€/GRT
BB DIN rechts	**31.05.2480**	**26,50**
BB DIN links	**31.05.2490**	**26,50**
Drückerlochteil-Zimmertür		
Ausführung	Stahl geschwärzt-sat.	€/STK
Drückerlochteil re.	**31.05.2310**	**14,80**
Drückerlochteil li.	**31.05.2320**	**14,80**

ACHTUNG UNTERSCHIEDLICHE NORMEN - SO BESTELLEN SIE RICHTIG:
D-Norm Bestellung: Artikelnummer ohne Zahl in Klammern.
Ö-Norm Bestellung: Die ersten beiden Stellen der Artikelnummer D-Norm gegen die Zahl in Klammern austauschen.

KAPRUN II-LS (Serie 31052210)

Langschildgarnitur mit stabiler Stahlkonstruktion, sichtbar verschraubt, für dauerhafte Beanspruchung!

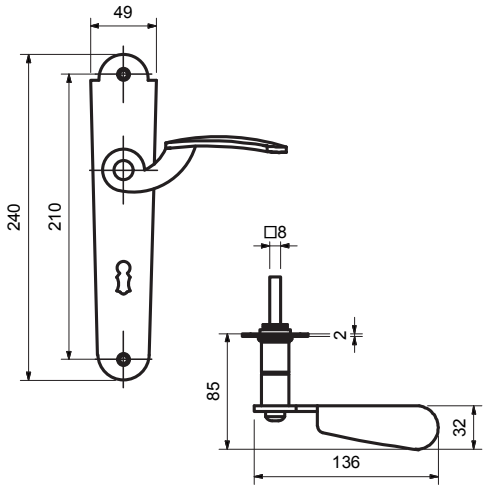

PZ

WC

Knopf

Modelle mit Stift ZT 8 (8,5/8) mm, WC-Riegel 8 (7) mm

Prüfqualität	**ungeprüft**	
Zimmertürgarnituren		
Ausführung	Stahl geschwärzt-sat.	€/GRT
BB	**(81) / 31.05.2210**	**53,00**
PZ	**(81) / 31.05.2220**	**53,00**
WC	**(81) / 31.05.2250**	**74,20**
Wohnungseingangsgarnituren mit Knopf fest/Drücker		
Ausführung	Stahl geschwärzt-sat.	€/GRT
PZ DIN rechts	**(81) / 31.05.2230**	**79,50**
PZ DIN links	**(81) / 31.05.2240**	**79,50**
Halbgarnituren für Zimmertüren (ohne Stift)		
Ausführung	Stahl geschwärzt-sat.	€/GRT
BB DIN rechts	**(81) / 31.05.2260**	**26,50**
BB DIN links	**(81) / 31.05.2270**	**26,50**
Drückerlochteil-Zimmertür		
Ausführung	Stahl geschwärzt-sat.	€/STK
Drückerlochteil re.	**31.05.2310**	**14,80**
Drückerlochteil li.	**31.05.2320**	**14,80**

Das könnte Sie auch interessieren:

Passender Schutzbeschlag:
ab Seite 408

ZUBEHÖR
Rund um die Türe
ab Seite 620

6 % Preisanpassung seit 01.08.2018 bereits eingerechnet
Bitte weitere 9% Preisanpassung ab 01.02.2022 einberechnen.

DAVID II-R (Serie 75083610)

Rosettengarnitur mit stabiler Stahlkonstruktion, sichtbar verschraubt, für dauerhafte Beanspruchung!

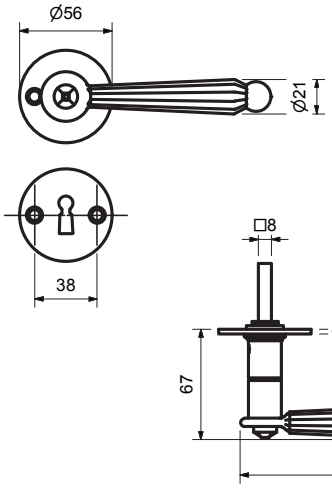

PZ

WC

Knopf

Modelle mit Stift ZT 8 (8,5/8) mm, HT 10/8 (8,5/8) mm, WC-Riegel 8 (7) mm

Prüfqualität	**ungeprüft**	
Zimmertürgarnituren		
Ausführung	Stahl geschwärzt-sat.	€/GRT
BB	**(85) / 75.08.3610**	**76,30**
PZ	**(85) / 75.08.3620**	**76,30**
WC	**(85) / 75.08.3670**	**97,50**
Wohnungseingangsgarnituren mit Knopf drehbar/Drücker		
Ausführung	Stahl geschwärzt-sat.	€/GRT
PZ DIN re./li.	**(85) / 75.08.3650**	**102,80**
Haustür-Garnituren, PZ 92 (88) mm		
Ausführung	Stahl geschwärzt-sat.	€/GRT
Drücker/Drücker	**(85) / 75.08.3700**	**79,50**
Knopf drehbar/ Drücker	**(85) / 75.08.3730**	**106,00**
Halbgarnituren für Zimmertüren (ohne Stift)		
Ausführung	Stahl geschwärzt-sat.	€/GRT
BB DIN re./li.	**75.08.3680**	**38,20**
Drückerlochteil-Zimmertür		
Ausführung	Stahl geschwärzt-sat.	€/STK
Drückerlochteil re./li.	**75.08.3750**	**22,30**

Das könnte Sie auch interessieren:

ZUBEHÖR
Rund um die Türe
ab Seite 620

ACHTUNG UNTERSCHIEDLICHE NORMEN - SO BESTELLEN SIE RICHTIG:
D-Norm Bestellung: Artikelnummer ohne Zahl in Klammern.
Ö-Norm Bestellung: Die ersten beiden Stellen der Artikelnummer D-Norm gegen die Zahl in Klammern austauschen.

DAVID II-LS (Serie 31055000)

Langschildgarnitur mit stabiler Stahlkonstruktion, sichtbar verschraubt, für dauerhafte Beanspruchung!

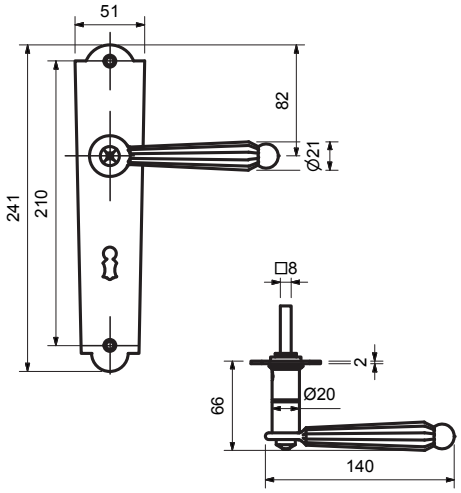

PZ

WC

Knopf

Modelle mit Stift ZT 8 (8,5/8) mm, HT 10/8 (8,5/8) mm, WC-Riegel 8 (7) mm

Prüfqualität	**ungeprüft**	
Zimmertürgarnituren		
Ausführung	Stahl geschwärzt-sat.	€/GRT
BB	**(81) / 31.05.5000**	**77,40**
PZ	**(81) / 31.05.5010**	**77,40**
WC	**(81) / 31.05.5030**	**98,60**
Wohnungseingangsgarnituren mit Knopf fest/Drücker		
Ausführung	Stahl geschwärzt-sat.	€/GRT
PZ DIN re./li.	**(81) / 31.05.5020**	**103,90**
Haustür-Garnituren, PZ 92 (88) mm		
Ausführung	Stahl geschwärzt-sat.	€/GRT
Drücker/Drücker	**(81) / 31.05.5050**	**88,00**
Knopf fest/ Drücker	**(81) / 31.05.5060**	**114,50**
Halbgarnituren für Zimmertüren (ohne Stift)		
Ausführung	Stahl geschwärzt-sat.	€/GRT
BB DIN re./li.	**(81) / 31.05.5040**	**38,20**
Drückerlochteil-Zimmertür		
Ausführung	Stahl geschwärzt-sat.	€/STK
Drückerlochteil re./li.	**75.08.3750**	**22,30**

Das könnte Sie auch interessieren:

ZUBEHÖR
Rund um die Türe
ab Seite 620

6 % Preisanpassung seit 01.08.2018 bereits eingerechnet
Bitte weitere 9% Preisanpassung ab 01.02.2022 einberechnen.

GROSSARL-LS (Serie 75080500)

Langschildgarnitur mit stabiler Stahlkonstruktion, sichtbar verschraubt, für dauerhafte Beanspruchung!

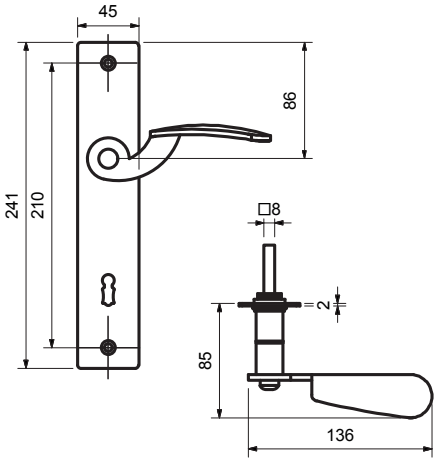

PZ

WC

Knopf

Modelle mit Stift ZT 8 (8,5/8) mm, WC-Riegel 8 (7) mm

Prüfqualität	**ungeprüft**	
Zimmertürgarnituren		
Ausführung	Stahl geschwärzt-sat.	€/GRT
BB	**(85) / 75.08.0500**	**64,70**
PZ	**(85) / 75.08.0510**	**64,70**
WC	**(85) / 75.08.0540**	**85,90**
Wohnungseingangsgarnituren mit Knopf fest/Drücker		
Ausführung	Stahl geschwärzt-sat.	€/GRT
PZ DIN rechts	**(85) / 75.08.0520**	**91,20**
PZ DIN links	**(85) / 75.08.0530**	**91,20**
Halbgarnituren für Zimmertüren (ohne Stift)		
Ausführung	Stahl geschwärzt-sat.	€/GRT
BB DIN rechts	**(85) / 75.08.0550**	**32,90**
BB DIN links	**(85) / 75.08.0560**	**32,90**
Drückerlochteil-Zimmertür		
Ausführung	Stahl geschwärzt-sat.	€/STK
Drückerlochteil re.	**31.05.2310**	**14,80**
Drückerlochteil li.	**31.05.2320**	**14,80**

Das könnte Sie auch interessieren:

ZUBEHÖR
Rund um die Türe
ab Seite 620

ACHTUNG UNTERSCHIEDLICHE NORMEN - SO BESTELLEN SIE RICHTIG:
D-Norm Bestellung: Artikelnummer ohne Zahl in Klammern.
Ö-Norm Bestellung: Die ersten beiden Stellen der Artikelnummer D-Norm gegen die Zahl in Klammern austauschen.

LUDWIG II-LS (Serie 31056010)

Langschildgarnitur mit stabiler Stahlkonstruktion, sichtbar verschraubt, für dauerhafte Beanspruchung!

S-EISEN

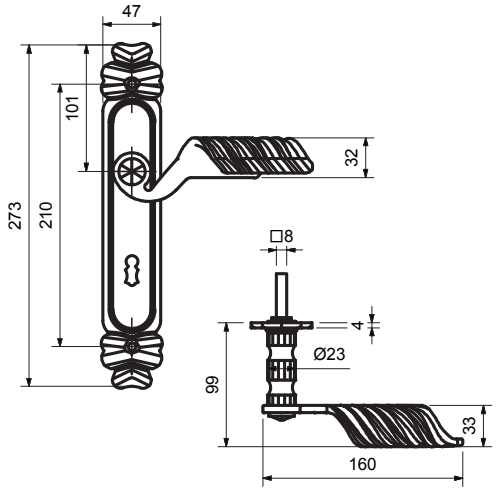

PZ

WC

Knopf

Modelle mit Stift ZT 8 (8,5/8) mm, HT 10/8 (8,5/8) mm, WC-Riegel 8 (7) mm

Prüfqualität	**ungeprüft**	
Zimmertürgarnituren		
Ausführung	Stahl geschwärzt-sat.	€/GRT
BB	**(81) / 31.05.6010**	**127,20**
PZ	**(81) / 31.05.6020**	**127,20**
WC	**(81) / 31.05.6050**	**148,40**
Wohnungseingangsgarnituren mit Knopf fest/Drücker		
Ausführung	Stahl geschwärzt-sat.	€/GRT
PZ DIN rechts	**(81) / 31.05.6030**	**153,70**
PZ DIN links	**(81) / 31.05.6040**	**153,70**
Haustür-Garnituren, PZ 92 (88) mm		
Ausführung	Stahl geschwärzt-sat.	€/GRT
Drücker/Drücker	**(81) / 31.05.6100**	**148,40**
Knopf fest/ Dr. DIN re.	**(81) / 31.05.6080**	**164,30**
Knopf fest/ Dr. DIN li.	**(81) / 31.05.6090**	**164,30**
Halbgarnituren für Zimmertüren (ohne Stift)		
Ausführung	Stahl geschwärzt-sat.	€/GRT
BB DIN rechts	**(81) / 31.05.6060**	**63,60**
BB DIN links	**(81) / 31.05.6070**	**63,60**
Drückerlochteil-Zimmertür		
Ausführung	Stahl geschwärzt-sat.	€/STK
Drückerlochteil re.	**31.05.6110**	**32,90**
Drückerlochteil li.	**31.05.6120**	**32,90**

Das könnte Sie auch interessieren:

Passender Schutzbeschlag:
Seite 411

ZUBEHÖR
Rund um die Türe
ab Seite 620

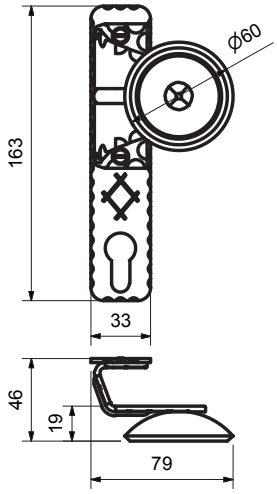

KURZSCHILD MIT GRIFFPLATTE

(Serie 50021530)

Kurzschild mit Griffplatte, PZ 72 mm, inklusive Befestigungsmaterial, rechts/links umstellbar

Kurzschild

Farbe	Artikelnummer	€/STK
Schmiedeeisen verzinkt	**50.02.1530**	**21,48**

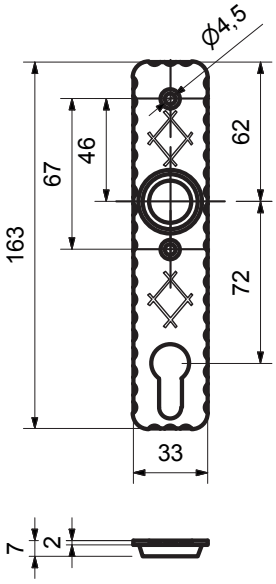

KURZSCHILDPAAR

(Serie 50021080)

Kurzschildpaar, PZ 72 mm, inklusive Befestigungsmaterial, Drückerführung Ø 18 mm, Oberfläche Silber patiniert

Kurzschildpaar

Farbe	Artikelnummer	€/PR
Schmiedeeisen verzinkt	**50.02.1080**	**10,74**

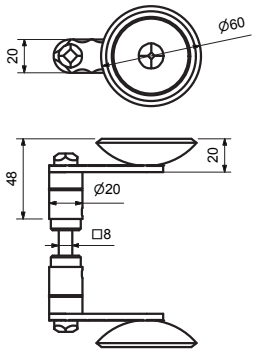

KNOPFDRÜCKERPAAR

(Serie 50021510)

Knopfdrückerpaar gekröpft, Knopfansatz Ø 18 mm mit Stift 105x8 mm

Knopfdrückerpaar versetzt

Farbe	Artikelnummer	€/PR
Schmiedeeisen verzinkt	**50.02.1510**	**32,96**

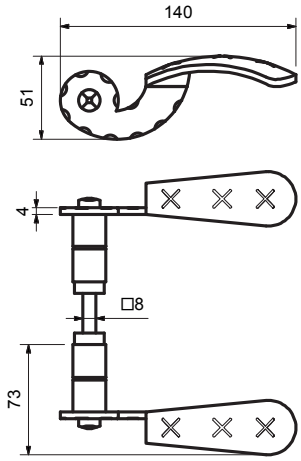

DRÜCKERPAAR

(Serie 50021090)

Drückerpaar inklusive Stift Vierkant 8 mm, Drückeransatz Ø 18 mm, Oberfläche Silber patiniert

Drückerpaar

Farbe	Artikelnummer	€/PR
Schmiedeeisen verzinkt	**50.02.1090**	**21,85**

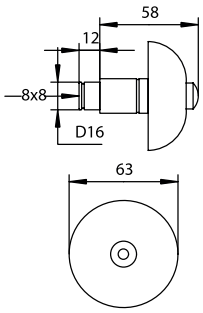

KNOPF VILLACH

(Serie 75086010)

Knopf lose gerade, Knopfansatz Ø 16 mm

Knopf drehbar

Farbe	Artikelnummer	€/STK
Stahl geschwärzt-sat.	**75.08.6010**	**18,00**

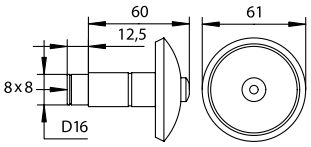

KNOPF VIGAUN GERADE

(Serie 75086110)

Knopf lose gerade, Knopfansatz Ø 16 mm

Knopf drehbar

Farbe	Artikelnummer	€/STK
Stahl geschwärzt-sat.	**75.08.6110**	**24,40**

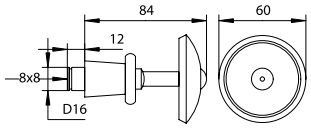

KNOPF VIGAUN VERSETZT

(Serie 75086070)

Knopf lose versetzt, Knopfansatz Ø 16 mm

Knopf drehbar

Farbe	Artikelnummer	€/STK
Stahl geschwärzt-sat.	**75.08.6070**	**54,10**

6 % Preisanpassung seit 01.08.2018 bereits eingerechnet
Bitte weitere 9% Preisanpassung ab 01.02.2022 einberechnen.

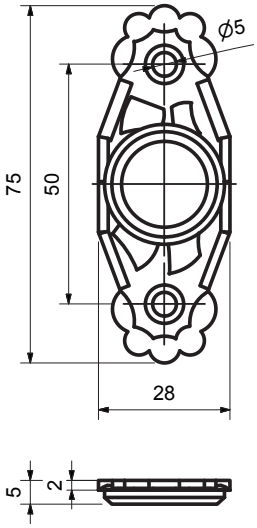

DRÜCKERROSETTE
(Serie 50021560)

Drückerrosette inklusive Befestigungsmaterial , Drückerführung 18 mm

Drückerrosette

Farbe	Artikelnummer	€/STK
Schmiedeeisen verzinkt	**50.02.1560**	**5,00**

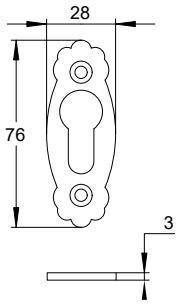

PZ ROSETTE
(Serie 50021570)

PZ Rosette inklusive Befestigungsmaterial

PZ-Rosette

Farbe	LA	Artikelnummer	€/STK
Schmiedeeisen verzinkt	50 mm	**50.02.1570**	**3,89**

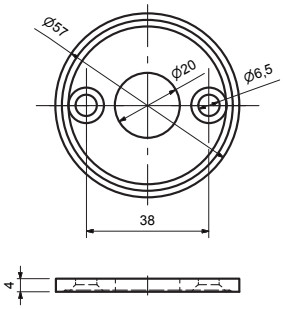

DRÜCKERROSETTE
(Serie 31080280)

Drückerrosette inklusive Befestigungsmaterial, Drückerführung 18 mm, Oberfläche Silber patiniert

Drückerrosette

Farbe	Artikelnummer	€/STK
Schmiedeeisen verzinkt	**31.08.0280**	**4,07**

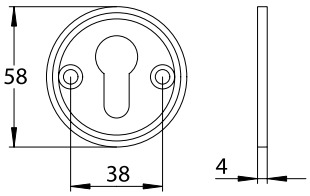

PZ ROSETTE
(Serie 31080260)

PZ Rosette inklusive Befestigungsmaterial, Oberfläche Silber patiniert

PZ-Rosette

Farbe	Artikelnummer	€/STK
Schmiedeeisen verzinkt	**31.08.0260**	**4,07**

6 % Preisanpassung seit 01.08.2018 bereits eingerechnet
Bitte weitere 9% Preisanpassung ab 01.02.2022 einberechnen.

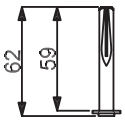

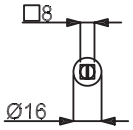

WECHSELSTIFT

(Serie 32230080)

Wechselstift mit Platte, Durchsteckmontage 8x59 mm, Platte 16 mm verzinkt

Wechselstift

Maße	Artikelnummer	€/STK
8 x 59 mm	**32.23.0080**	**1,40**

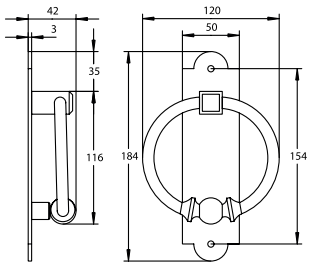

S-EISEN

TÜRKLOPFER ST. PÖLTEN II

(Serie 75086100)

Türklopfer inklusive Befestigungsmaterial

Türklopfer

Farbe	Artikelnummer	€/STK
Stahl geschwärzt-sat.	**75.08.6100**	**57,20**

Unser rustikales Sortiment finden Sie im Prospekt „Zeitlos 01“

Bestellnummer 36.06.0019

6 % Preisanpassung seit 01.08.2018 bereits eingerechnet
Bitte weitere 9% Preisanpassung ab 01.02.2022 einberechnen.

Edelstahl Schutzbeschläge
Seite 324

Edelstahl Kombi Schutzbeschläge
Seite 340

Messing Schutzbeschläge
Seite 376

Messing Kombi Schutzbeschläge
Seite 380

Messing Stil Schutzbeschläge
Seite 390

Aluminium Schutzbeschläge
Seite 398

Aluminium Kombi Schutzbeschläge
Seite 404

Schmiedeeisen Schutzbeschläge
Seite 408

SICURA RONNY-LS/LS (Serie 28820010)

Edelstahl Langschild Garnitur, mit Stahlunterkonstruktion. Wahlweise Griffplatte fest, rechts und links verwendbar oder Drücker.
Von innen verdeckt verschraubt, Schrauben M6. Bei Kernziehschutz (ZA) Ausführung Zylinderüberstand 11-18mm.
Geprüft nach DIN 18257 ES1/WB2, DIN 18257 ES2/WB3, EN 1634-2.

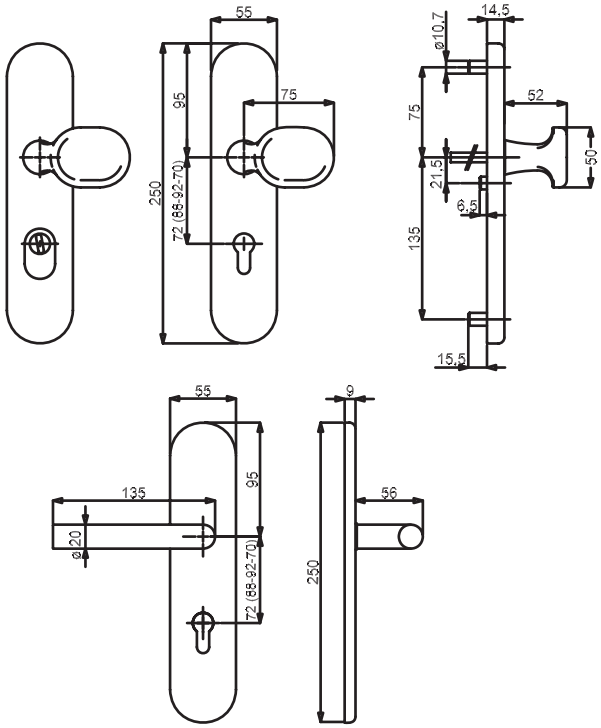

Modelle mit Stift WE 8 (8,5/8) mm, HT 10/8 (8,5/8) mm, FS (8,5/8) mm

Prüfqualität	ES1		ES1+FS		ES2		ES2+FS	
Schutzbeschlag für Wohnungseingangstüren PZ 72 (88) mm, Grp. / Dr., TS 37-42 mm, FS-Grt. TS 42-47 (TS 37-42) mm								
Ausführung	Edelstahl-sat.	€/GRT	Edelstahl-sat.	€/GRT	Edelstahl-sat.	€/GRT	Edelstahl-sat.	€/GRT
PZ DIN re./li.	**(88) / 28.82.0010**	**104,90**	**(88) / 28.82.0010FS**	**126,10**	**(82) / 32.83.1500**	**129,30**	**(82) / 32.83.1500FS**	**150,50**
PZ-ZA DIN re./li.	**(88) / 28.82.0020**	**123,00**	**(88) / 28.82.0020FS**	**144,20**	**(82) / 32.83.1560**	**147,30**	**(82) / 32.83.1560FS**	**168,50**
Schutzbeschlag für Wohnungseingangstüren PZ 72 (88) mm, Dr. / Dr., TS 37-42 mm, FS-Grt. TS 42-47 (TS 37-42) mm								
Ausführung	Edelstahl-sat.	€/GRT	Edelstahl-sat.	€/GRT	Edelstahl-sat.	€/GRT	Edelstahl-sat.	€/GRT
PZ DIN re./li.	**(88) / 28.82.1000**	**99,60**	**(88) / 28.82.1000FS**	**120,80**	**(82) / 32.83.1510**	**124,00**	**(82) / 32.83.1510FS**	**145,20**
PZ-ZA DIN re./li.	**(88) / 28.82.1020**	**117,70**	**(88) / 28.82.1020FS**	**138,90**	**(82) / 32.83.1570**	**142,00**	**(82) / 32.83.1570FS**	**163,20**
Schutzbeschlag für Haustüren PZ 92 (88) mm, Grp. / Dr., TS 67-72 mm, FS-Grt. TS 67-72 mm								
Ausführung	Edelstahl-sat.	€/GRT	Edelstahl-sat.	€/GRT	Edelstahl-sat.	€/GRT	Edelstahl-sat.	€/GRT
PZ DIN re./li.	**(88) / 28.82.0030**	**109,20**	**(88) / 28.82.0030FS**	**130,40**	**(82) / 32.83.1520**	**133,60**	**(82) / 32.83.1520FS**	**154,80**
PZ-ZA DIN re./li.	**(88) / 28.82.0040**	**127,20**	**(88) / 28.82.0040FS**	**148,40**	**(82) / 32.83.1580**	**151,60**	**(82) / 32.83.1580FS**	**172,80**
Schutzbeschlag für Haustüren PZ 92 (88) mm, Dr. / Dr., TS 67-72 mm, FS-Grt. TS 67-72 mm								
Ausführung	Edelstahl-sat.	€/GRT	Edelstahl-sat.	€/GRT	Edelstahl-sat.	€/GRT	Edelstahl-sat.	€/GRT
PZ DIN re./li.	**(88) / 28.82.1010**	**103,90**	**(88) / 28.82.1010FS**	**125,10**	**(82) / 32.83.1530**	**128,30**	**(82) / 32.83.1530FS**	**149,50**
PZ-ZA DIN re./li.	**(88) / 28.82.1030**	**121,90**	**(88) / 28.82.1030FS**	**143,10**	**(82) / 32.83.1590**	**146,30**	**(82) / 32.83.1590FS**	**167,50**

ACHTUNG UNTERSCHIEDLICHE NORMEN - SO BESTELLEN SIE RICHTIG:
D-Norm Bestellung: Artikelnummer ohne Zahl in Klammern.
Ö-Norm Bestellung: Die ersten beiden Stellen der Artikelnummer D-Norm gegen die Zahl in Klammern austauschen.

SICURA RONNY-LS/LS (Serie 28822500)

Edelstahl Langschild Garnitur, mit Stahlunterkonstruktion. Wahlweise Griffplatte fest, rechts und links verwendbar oder Drücker.
Drücker am Innenschild fest/drehbar gelagert, inklusive Hochhaltefeder. Von innen verdeckt verschraubt, Schrauben M6.
Bei Kernziehschutz (ZA) Ausführung Zylinderüberstand 11-18mm.
Geprüft nach DIN 18257 ES1/WB2.

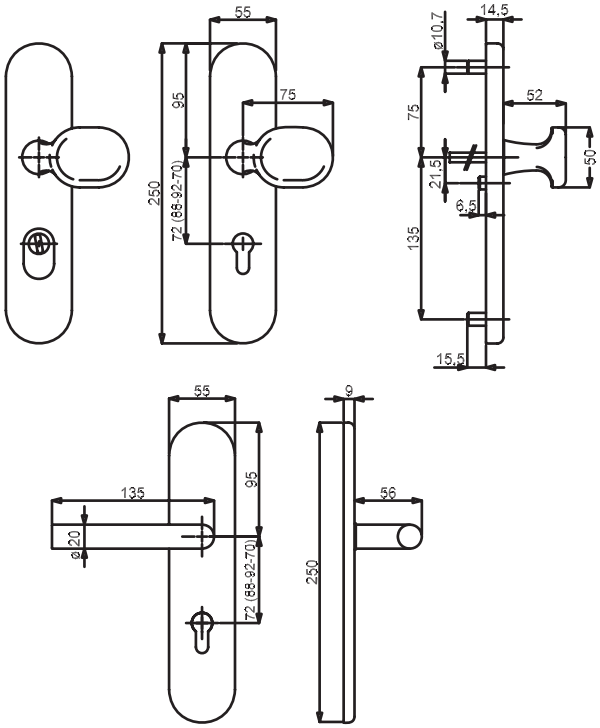

Modelle mit Stift WE 8 mm, HT 10/8 mm

Prüfqualität	ES1		ES1+ZA		ES1+FS		ES1+ZA+FS	
Schutzbeschlag für Wohnungseingangstüren PZ 72 mm, Grp. / Dr., TS 37-42 mm, FS-Grt. D TS 42-47 mm								
Ausführung	Edelstahl-sat.	€/GRT	Edelstahl-sat.	€/GRT	Edelstahl-sat.	€/GRT	Edelstahl-sat.	€/GRT
PZ DIN rechts	**28.82.2500**	**115,50**	**28.82.2510**	**133,60**	**28.82.2500FS**	**136,70**	**28.82.2510FS**	**154,80**
PZ DIN links	**28.82.2540**	**115,50**	**28.82.2550**	**133,60**	**28.82.2540FS**	**136,70**	**28.82.2550FS**	**154,80**
Schutzbeschlag für Wohnungseingangstüren PZ 72 mm, Dr. / Dr., TS 37-42 mm, FS-Grt. D 42-47 mm								
Ausführung	Edelstahl-sat.	€/GRT	Edelstahl-sat.	€/GRT	Edelstahl-sat.	€/GRT	Edelstahl-sat.	€/GRT
PZ DIN rechts	**28.82.2520**	**110,20**	**28.82.2530**	**128,30**	**28.82.2520FS**	**131,40**	**28.82.2530FS**	**149,50**
PZ DIN links	**28.82.2560**	**110,20**	**28.82.2570**	**128,30**	**28.82.2560FS**	**131,40**	**28.82.2570FS**	**149,50**
Schutzbeschlag für Haustüren PZ 92 mm, Grp. / Dr., TS 67-72 mm, FS-Grt. D TS 67-72 mm								
Ausführung	Edelstahl-sat.	€/GRT	Edelstahl-sat.	€/GRT	Edelstahl-sat.	€/GRT	Edelstahl-sat.	€/GRT
PZ DIN rechts	**28.82.2580**	**119,80**	**28.82.2590**	**137,80**	**28.82.2580FS**	**141,00**	**28.82.2590FS**	**159,00**
PZ DIN links	**28.82.2620**	**119,80**	**28.82.2630**	**137,80**	**28.82.2620FS**	**141,00**	**28.82.2630FS**	**159,00**
Schutzbeschlag für Haustüren PZ 92 mm, Dr. / Dr., TS 67-72 mm, FS-Grt. D TS 67-72 mm								
Ausführung	Edelstahl-sat.	€/GRT	Edelstahl-sat.	€/GRT	Edelstahl-sat.	€/GRT	Edelstahl-sat.	€/GRT
PZ DIN rechts	**28.82.2600**	**114,50**	**28.82.2610**	**132,50**	**28.82.2600FS**	**135,70**	**28.82.2610FS**	**153,70**
PZ DIN links	**28.82.2640**	**114,50**	**28.82.2650**	**132,50**	**28.82.2640FS**	**135,70**	**28.82.2650FS**	**153,70**

SICURA RONNY-LS/LS (Serie 32835500)

Edelstahl Langschild Garnitur, mit Stahlunterkonstruktion. Wahlweise Griffplatte fest, rechts und links verwendbar oder Drücker.
Drücker am Innenschild fest/drehbar gelagert, inklusive Hochhaltefeder. Von innen verdeckt verschraubt, Schrauben M6.
Bei Kernziehschutz (ZA) Ausführung Zylinderüberstand 11-18mm.
Geprüft nach DIN 18257 ES2/WB3.

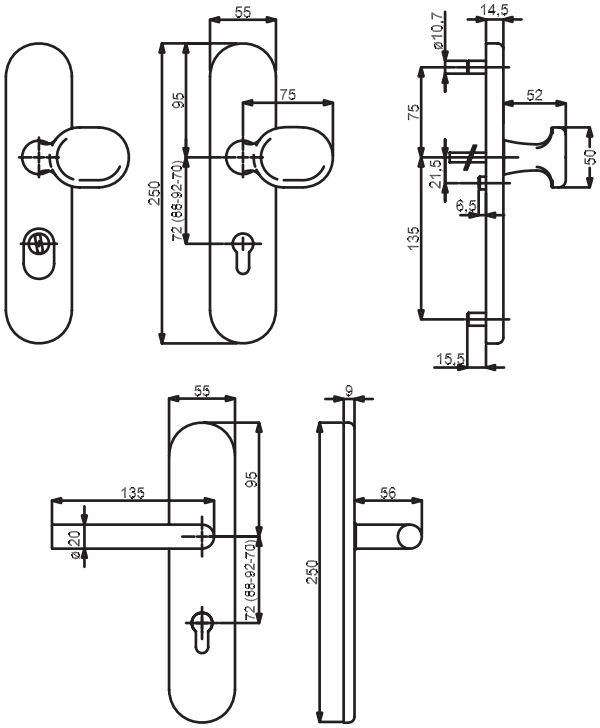

Modelle mit Stift WE 8 mm, HT 10/8 mm

Prüfqualität	ES2		ES2+ZA		ES2+FS		ES2+ZA+FS	
Schutzbeschlag für Wohnungseingangstüren PZ 72 mm, Grp. / Dr., TS 37-42 mm, FS-Grt. D TS 42-47 mm								
Ausführung	Edelstahl-sat.	€/GRT	Edelstahl-sat.	€/GRT	Edelstahl-sat.	€/GRT	Edelstahl-sat.	€/GRT
PZ DIN rechts	**32.83.5500**	**139,90**	**32.83.5510**	**157,90**	**32.83.5500FS**	**161,10**	**32.83.5510FS**	**179,10**
PZ DIN links	**32.83.5540**	**139,90**	**32.83.5550**	**157,90**	**32.83.5540FS**	**161,10**	**32.83.5550FS**	**179,10**
Schutzbeschlag für Wohnungseingangstüren PZ 72 mm, Dr. / Dr., TS 37-42 mm, FS-Grt. D 42-47 mm								
Ausführung	Edelstahl-sat.	€/GRT	Edelstahl-sat.	€/GRT	Edelstahl-sat.	€/GRT	Edelstahl-sat.	€/GRT
PZ DIN rechts	**32.83.5520**	**134,60**	**32.83.5530**	**152,60**	**32.83.5520FS**	**155,80**	**32.83.5530FS**	**173,80**
PZ DIN links	**32.83.5560**	**134,60**	**32.83.5570**	**152,60**	**32.83.5560FS**	**155,80**	**32.83.5570FS**	**173,80**
Schutzbeschlag für Haustüren PZ 92 mm, Grp. / Dr., TS 67-72 mm, FS-Grt. D TS 67-72 mm								
Ausführung	Edelstahl-sat.	€/GRT	Edelstahl-sat.	€/GRT	Edelstahl-sat.	€/GRT	Edelstahl-sat.	€/GRT
PZ DIN rechts	**32.83.5580**	**144,20**	**32.83.5590**	**162,20**	**32.83.5580FS**	**165,40**	**32.83.5590FS**	**183,40**
PZ DIN links	**32.83.5620**	**144,20**	**32.83.5630**	**162,20**	**32.83.5620FS**	**165,40**	**32.83.5630FS**	**183,40**
Schutzbeschlag für Haustüren PZ 92 mm, Dr. / Dr., TS 67-72 mm, FS-Grt. D TS 67-72 mm								
Ausführung	Edelstahl-sat.	€/GRT	Edelstahl-sat.	€/GRT	Edelstahl-sat.	€/GRT	Edelstahl-sat.	€/GRT
PZ DIN rechts	**32.83.5600**	**138,90**	**32.83.5610**	**156,90**	**32.83.5600FS**	**160,10**	**32.83.5610FS**	**178,10**
PZ DIN links	**32.83.5640**	**138,90**	**32.83.5650**	**156,90**	**32.83.5640FS**	**160,10**	**32.83.5650FS**	**178,10**

ACHTUNG UNTERSCHIEDLICHE NORMEN - SO BESTELLEN SIE RICHTIG:
D-Norm Bestellung: Artikelnummer ohne Zahl in Klammern.
Ö-Norm Bestellung: Die ersten beiden Stellen der Artikelnummer D-Norm gegen die Zahl in Klammern austauschen.

SICURA RONNY-LS/LS (Serie 32824100)

Edelstahl Langschild Garnitur, mit Stahlunterkonstruktion. Wahlweise Griffplatte fest, rechts und links verwendbar oder Drücker.
Von innen verdeckt verschraubt, Schrauben M6. Bei Kernziehschutz (ZA) Ausführung Zylinderüberstand 11-16mm.
Geprüft nach DIN 18257 ES3/WB4, EN 1634-2.

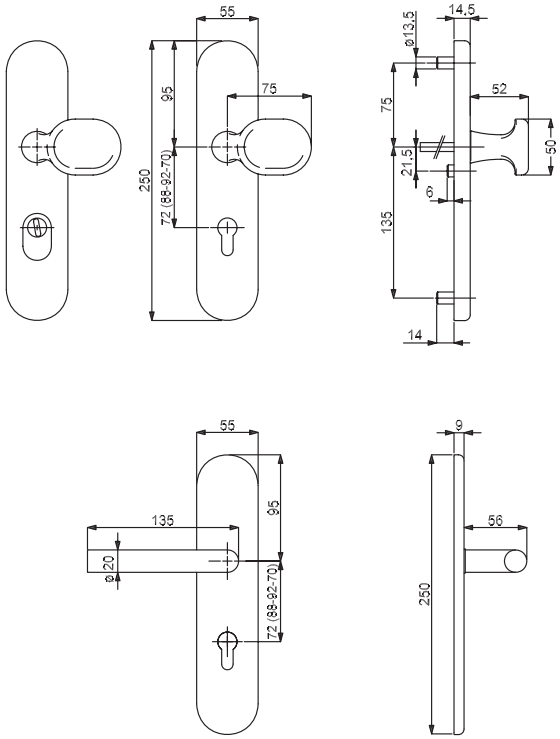

Modelle mit Stift WE 8 (8,5/8) mm, HT 10/8 (8,5/8), FS (8,5/8) mm

Prüfqualität	**ES3**		**ES3+FS**	
Schutzbeschlag für Wohnungseingangstüren PZ 72 (88) mm, Grp. / Dr., TS 37-42 mm, FS-Grt. TS 42-47 (TS 37-42) mm				
Ausführung	Edelstahl-sat.	€/GRT	Edelstahl-sat.	€/GRT
PZ DIN re./li.	**(82) / 32.82.4100**	**187,60**	**(82) / 32.82.4100FS**	**208,80**
PZ-ZA DIN re./li.	**(82) / 32.82.4110**	**205,60**	**(82) / 32.82.4110FS**	**226,80**
Schutzbeschlag für Wohnungseingangstüren PZ 72 (88) mm, Dr. / Dr., TS 37-42 mm, FS-Grt. TS 42-47 (TS 37-42) mm				
Ausführung	Edelstahl-sat.	€/GRT	Edelstahl-sat.	€/GRT
PZ DIN re./li.	**(82) / 32.82.4120**	**182,30**	**(82) / 32.82.4120FS**	**203,50**
PZ-ZA DIN re./li.	**(82) / 32.82.4130**	**200,30**	**(82) / 32.82.4130FS**	**221,50**
Schutzbeschlag für Haustüren PZ 92 (88) mm, Grp. / Dr., TS 67-72 mm, FS-Grt. TS 67-72 mm				
Ausführung	Edelstahl-sat.	€/GRT	Edelstahl-sat.	€/GRT
PZ DIN re./li.	**(82) / 32.82.4140**	**191,90**	**(82) / 32.82.4140FS**	**213,10**
PZ-ZA DIN re./li.	**(82) / 32.82.4150**	**209,90**	**(82) / 32.82.4150FS**	**231,10**
Schutzbeschlag für Haustüren PZ 92 (88) mm, Dr. / Dr., TS 67-72 mm, FS-Grt. TS 67-72 mm				
Ausführung	Edelstahl-sat.	€/GRT	Edelstahl-sat.	€/GRT
PZ DIN re./li.	**(82) / 32.82.4160**	**186,60**	**(82) / 32.82.4160FS**	**207,80**
PZ-ZA DIN re./li.	**(82) / 32.82.4170**	**204,60**	**(82) / 32.82.4170FS**	**225,80**

6 % Preisanpassung seit 01.08.2018 bereits eingerechnet
Bitte weitere 9% Preisanpassung ab 01.02.2022 einberechnen.

SICURA RONNY-LS/LS (Serie 28823200)

Edelstahl Langschild Garnitur, mit Stahlunterkonstruktion. Wahlweise Griffplatte fest, rechts und links verwendbar oder Drücker.
Drücker am Innenschild fest/drehbar gelagert, inklusive Hochhaltefeder. Von innen verdeckt verschraubt, Schrauben M6.
Bei Kernziehschutz (ZA) Ausführung Zylinderüberstand 11-18mm.
Geprüft nach DIN 18257 ES1/WB2.

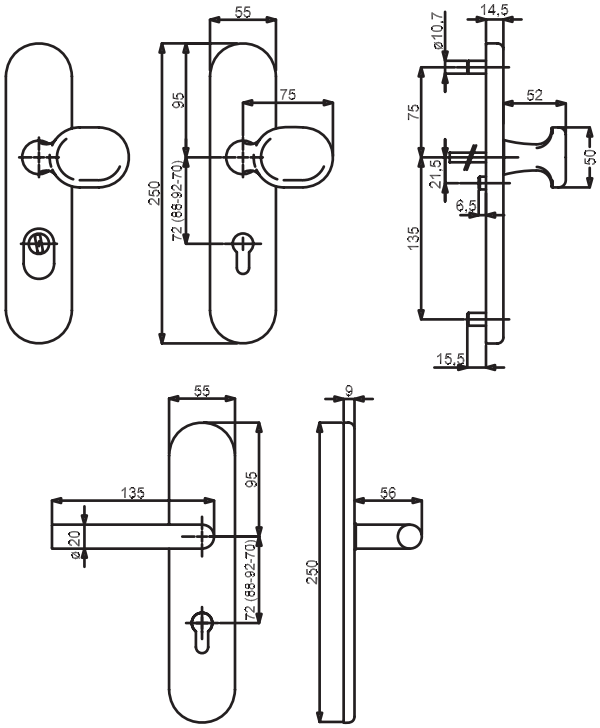

ABACO
ANTIBACTERIAL COATINGS
antibakteriell
antimikrobiell

Modelle mit Stift WE 8 mm, HT 10/8 mm

Prüfqualität	**ES1**		**ES1+ZA**		**ES1+FS**		**ES1+ZA+FS**	
Schutzbeschlag für Wohnungseingangstüren PZ 72 mm, Grp. / Dr., TS 37-42 mm, FS-Grt. D TS 42-47 mm								
Ausführung	Edelstahl-sat. Abaco	€/GRT	Edelstahl-sat. Abaco	€/GRT	Edelstahl-sat. Abaco	€/GRT	Edelstahl-sat. Abaco	€/GRT
PZ DIN rechts	**28.82.3200**	**244,90**	**28.82.3210**	**262,90**	**28.82.3200FS**	**266,10**	**28.82.3210FS**	**284,10**
PZ DIN links	**28.82.3240**	**244,90**	**28.82.3250**	**262,90**	**28.82.3240FS**	**266,10**	**28.82.3250FS**	**284,10**
Schutzbeschlag für Wohnungseingangstüren PZ 72 mm, Dr. / Dr., TS 37-42 mm, FS-Grt. D 42-47 mm								
Ausführung	Edelstahl-sat. Abaco	€/GRT	Edelstahl-sat. Abaco	€/GRT	Edelstahl-sat. Abaco	€/GRT	Edelstahl-sat. Abaco	€/GRT
PZ DIN rechts	**28.82.3220**	**239,60**	**28.82.3230**	**257,60**	**28.82.3220FS**	**260,80**	**28.82.3230FS**	**278,80**
PZ DIN links	**28.82.3260**	**239,60**	**28.82.3270**	**257,60**	**28.82.3260FS**	**260,80**	**28.82.3270FS**	**278,80**
Schutzbeschlag für Haustüren PZ 92 mm, Grp. / Dr., TS 67-72 mm, FS-Grt. D TS 67-72 mm								
Ausführung	Edelstahl-sat. Abaco	€/GRT	Edelstahl-sat. Abaco	€/GRT	Edelstahl-sat. Abaco	€/GRT	Edelstahl-sat. Abaco	€/GRT
PZ DIN rechts	**28.82.3280**	**249,10**	**28.82.3290**	**267,10**	**28.82.3280FS**	**270,30**	**28.82.3290FS**	**288,30**
PZ DIN links	**28.82.3320**	**249,10**	**28.82.3330**	**267,10**	**28.82.3320FS**	**270,30**	**28.82.3330FS**	**288,30**
Schutzbeschlag für Haustüren PZ 92 mm, Dr. / Dr., TS 67-72 mm, FS-Grt. D TS 67-72 mm								
Ausführung	Edelstahl-sat. Abaco	€/GRT	Edelstahl-sat. Abaco	€/GRT	Edelstahl-sat. Abaco	€/GRT	Edelstahl-sat. Abaco	€/GRT
PZ DIN rechts	**28.82.3300**	**243,80**	**28.82.3310**	**261,80**	**28.82.3300FS**	**265,00**	**28.82.3310FS**	**283,00**
PZ DIN links	**28.82.3340**	**243,80**	**28.82.3350**	**261,80**	**28.82.3340FS**	**265,00**	**28.82.3350FS**	**283,00**

SICURA RONNY-LS/LS (Serie 32836200)

Edelstahl Langschild Garnitur, mit Stahlunterkonstruktion. Wahlweise Griffplatte fest, rechts und links verwendbar oder Drücker.
Drücker am Innenschild fest/drehbar gelagert, inklusive Hochhaltefeder. Von innen verdeckt verschraubt, Schrauben M6.
Bei Kernziehschutz (ZA) Ausführung Zylinderüberstand 11-18mm.
Geprüft nach DIN 18257 ES2/WB3.

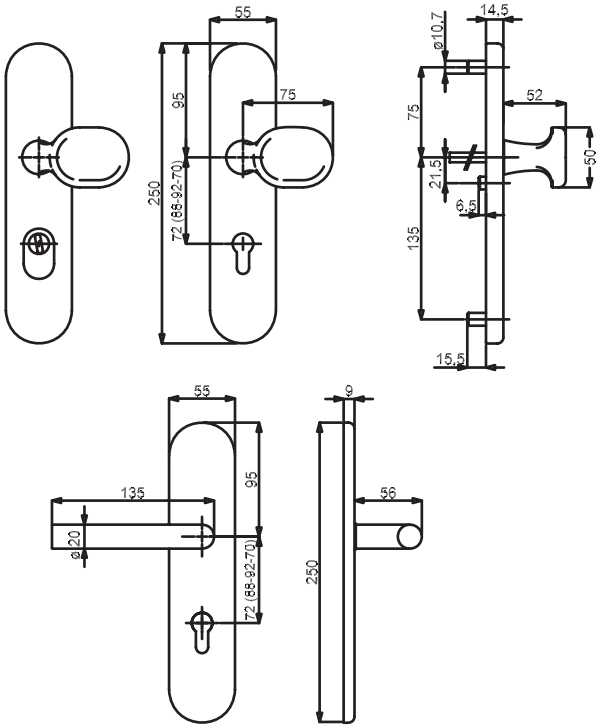

LIEFERZEIT AUF ANFRAGE!
Bestellartikel

ABACO
antibakteriell
antimikrobiell

Modelle mit Stift WE 8 mm, HT 10/8 mm

Prüfqualität	ES2		ES2+ZA		ES2+FS		ES2+ZA+FS	
Schutzbeschlag für Wohnungseingangstüren PZ 72 mm, Grp. / Dr., TS 37-42 mm, FS-Grt. D TS 42-47 mm								
Ausführung	Edelstahl-sat. Abaco	€/GRT	Edelstahl-sat. Abaco	€/GRT	Edelstahl-sat. Abaco	€/GRT	Edelstahl-sat. Abaco	€/GRT
PZ DIN rechts	**32.83.6200**	**269,20**	**32.83.6210**	**287,30**	**32.83.6200FS**	**290,40**	**32.83.6210FS**	**308,50**
PZ DIN links	**32.83.6240**	**269,20**	**32.83.6250**	**287,30**	**32.83.6240FS**	**290,40**	**32.83.6250FS**	**308,50**
Schutzbeschlag für Wohnungseingangstüren PZ 72 mm, Dr. / Dr., TS 37-42 mm, FS-Grt. D 42-47 mm								
Ausführung	Edelstahl-sat. Abaco	€/GRT	Edelstahl-sat. Abaco	€/GRT	Edelstahl-sat. Abaco	€/GRT	Edelstahl-sat. Abaco	€/GRT
PZ DIN rechts	**32.83.6220**	**263,90**	**32.83.6230**	**282,00**	**32.83.6220FS**	**285,10**	**32.83.6230FS**	**303,20**
PZ DIN links	**32.83.6260**	**263,90**	**32.83.6270**	**282,00**	**32.83.6260FS**	**285,10**	**32.83.6270FS**	**303,20**
Schutzbeschlag für Haustüren PZ 92 mm, Grp. / Dr., TS 67-72 mm, FS-Grt. D TS 67-72 mm								
Ausführung	Edelstahl-sat. Abaco	€/GRT	Edelstahl-sat. Abaco	€/GRT	Edelstahl-sat. Abaco	€/GRT	Edelstahl-sat. Abaco	€/GRT
PZ DIN rechts	**32.83.6280**	**273,50**	**32.83.6290**	**291,50**	**32.83.6280FS**	**294,70**	**32.83.6290FS**	**312,70**
PZ DIN links	**32.83.6320**	**273,50**	**32.83.6330**	**291,50**	**32.83.6320FS**	**294,70**	**32.83.6330FS**	**312,70**
Schutzbeschlag für Haustüren PZ 92 mm, Dr. / Dr., TS 67-72 mm, FS-Grt. D TS 67-72 mm								
Ausführung	Edelstahl-sat. Abaco	€/GRT	Edelstahl-sat. Abaco	€/GRT	Edelstahl-sat. Abaco	€/GRT	Edelstahl-sat. Abaco	€/GRT
PZ DIN rechts	**32.83.6300**	**268,20**	**32.83.6310**	**286,20**	**32.83.6300FS**	**289,40**	**32.83.6310FS**	**307,40**
PZ DIN links	**32.83.6340**	**268,20**	**32.83.6350**	**286,20**	**32.83.6340FS**	**289,40**	**32.83.6350FS**	**307,40**

SICURA RONNY-KS (Serie 28800010)

Edelstahl Kurzschild Garnitur, mit Stahlunterkonstruktion. Wahlweise Knopf fest, rechts und links verwendbar oder Drücker.
Feuerschutzgarnitur fest/drehbar gelagert. Von innen verdeckt verschraubt, Schrauben M6.
Bei Kernziehschutz (ZA) Ausführung Zylinderüberstand 10-17mm.
Geprüft nach DIN 18257 ES1, DIN 18273.

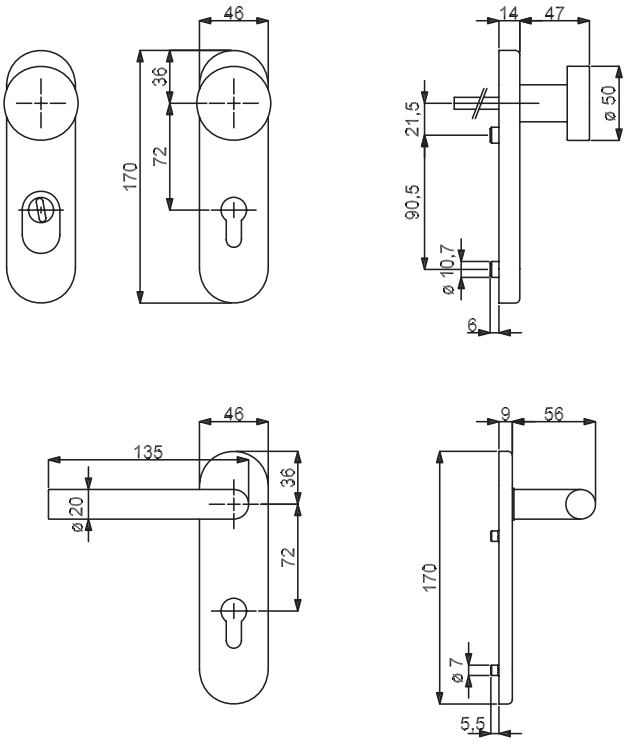

Modelle mit Stift WE 8 mm, FS 9 mm

Prüfqualität	ES1		ES1+FS	
Schutzbeschlag für Wohnungseingangstüren PZ 72 mm, Knopf / Dr., TS 37-42 mm, FS-Grt. TS 49-57 mm				
Ausführung	Edelstahl-sat.	€/GRT	Edelstahl-sat.	€/GRT
PZ DIN re./li.	**28.80.0010**	**93,30**	**28.80.0010FS**	**102,80**
PZ-ZA DIN re./li.	**28.80.0020**	**118,70**	**28.80.0020FS**	**126,10**
Schutzbeschlag für Wohnungseingangstüren PZ 72 mm, Dr. / Dr., TS 37-42 mm, FS-Grt. TS 49-57 mm				
Ausführung	Edelstahl-sat.	€/GRT	Edelstahl-sat.	€/GRT
PZ DIN re./li.	**28.80.0030**	**78,40**	**28.80.0030FS**	**91,20**
PZ-ZA DIN re./li.	**28.80.0040**	**101,80**	**28.80.0040FS**	**114,50**

ACHTUNG UNTERSCHIEDLICHE NORMEN - SO BESTELLEN SIE RICHTIG:
D-Norm Bestellung: Artikelnummer ohne Zahl in Klammern.
Ö-Norm Bestellung: Die ersten beiden Stellen der Artikelnummer D-Norm gegen die Zahl in Klammern austauschen.

SICURA PAULA-LS/LS (Serie 28820500)

Edelstahl Langschild Garnitur, mit Stahlunterkonstruktion. Wahlweise Griffplatte fest, rechts und links verwendbar oder Drücker.
Von innen verdeckt verschraubt, Schrauben M6. Bei Kernziehschutz (ZA) Ausführung Zylinderüberstand 11-18mm.
Geprüft nach DIN 18257 ES1/WB2, DIN 18257 ES2/WB3, EN 1634-2.

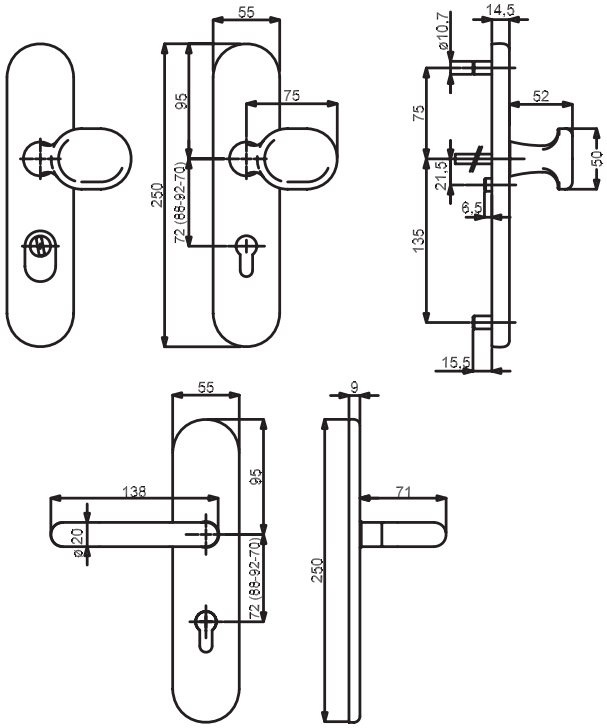

Modelle mit Stift WE 8 (8,5/8) mm, HT 10/8 (8,5/8) mm, FS (8,5/8) mm

Prüfqualität	ES1		ES1+FS		ES2		ES2+FS	
Schutzbeschlag für Wohnungseingangstüren PZ 72 (88) mm, Grp. / Dr., TS 37-42 mm, FS-Grt. TS 42-47 (TS 37-42) mm								
Ausführung	Edelstahl-sat.	€/GRT	Edelstahl-sat.	€/GRT	Edelstahl-sat.	€/GRT	Edelstahl-sat.	€/GRT
PZ DIN re./li.	**(88) / 28.82.0500**	**107,10**	**(88) / 28.82.0500FS**	**128,30**	**(82) / 32.83.1700**	**131,40**	**(82) / 32.83.1700FS**	**152,60**
PZ-ZA DIN re./li.	**(88) / 28.82.0510**	**125,10**	**(88) / 28.82.0510FS**	**146,30**	**(82) / 32.83.1760**	**149,50**	**(82) / 32.83.1760FS**	**170,70**
Schutzbeschlag für Wohnungseingangstüren PZ 72 (88) mm, Dr. / Dr., TS 37-42 mm, FS-Grt. TS 42-47 (TS 37-42) mm								
Ausführung	Edelstahl-sat.	€/GRT	Edelstahl-sat.	€/GRT	Edelstahl-sat.	€/GRT	Edelstahl-sat.	€/GRT
PZ DIN re./li.	**(88) / 28.82.2000**	**101,80**	**(88) / 28.82.2000FS**	**123,00**	**(82) / 32.83.1710**	**126,10**	**(82) / 32.83.1710FS**	**147,30**
PZ-ZA DIN re./li.	**(88) / 28.82.2020**	**119,80**	**(88) / 28.82.2020FS**	**141,00**	**(82) / 32.83.1770**	**144,20**	**(82) / 32.83.1770FS**	**165,40**
Schutzbeschlag für Haustüren PZ 92 (88) mm, Grp. / Dr., TS 67-72 mm, FS-Grt. TS 67-72 mm								
Ausführung	Edelstahl-sat.	€/GRT	Edelstahl-sat.	€/GRT	Edelstahl-sat.	€/GRT	Edelstahl-sat.	€/GRT
PZ DIN re./li.	**(88) / 28.82.0520**	**111,30**	**(88) / 28.82.0520FS**	**132,50**	**(82) / 32.83.1720**	**135,70**	**(82) / 32.83.1720FS**	**156,90**
PZ-ZA DIN re./li.	**(88) / 28.82.0530**	**129,30**	**(88) / 28.82.0530FS**	**150,50**	**(82) / 32.83.1780**	**153,70**	**(82) / 32.83.1780FS**	**174,90**
Schutzbeschlag für Haustüren PZ 92 (88) mm, Dr. / Dr., TS 67-72 mm, FS-Grt. TS 67-72 mm								
Ausführung	Edelstahl-sat.	€/GRT	Edelstahl-sat.	€/GRT	Edelstahl-sat.	€/GRT	Edelstahl-sat.	€/GRT
PZ DIN re./li.	**(88) / 28.82.2010**	**106,00**	**(88) / 28.82.2010FS**	**127,20**	**(82) / 32.83.1730**	**130,40**	**(82) / 32.83.1730FS**	**151,60**
PZ-ZA DIN re./li.	**(88) / 28.82.2030**	**124,00**	**(88) / 28.82.2030FS**	**145,20**	**(82) / 32.83.1790**	**148,40**	**(82) / 32.83.1790FS**	**169,60**

6 % Preisanpassung seit 01.08.2018 bereits eingerechnet
Bitte weitere 9% Preisanpassung ab 01.02.2022 einberechnen.

SICURA PAULA-LS/LS (Serie 28822200)

Edelstahl Langschild Garnitur, mit Stahlunterkonstruktion. Wahlweise Griffplatte fest, rechts und links verwendbar oder Drücker.
Drücker am Innenschild fest/drehbar gelagert, inklusive Hochhaltefeder. Von innen verdeckt verschraubt, Schrauben M6.
Bei Kernziehschutz (ZA) Ausführung Zylinderüberstand 11-18mm.
Geprüft nach DIN 18257 ES1/WB2, ES2/WB3

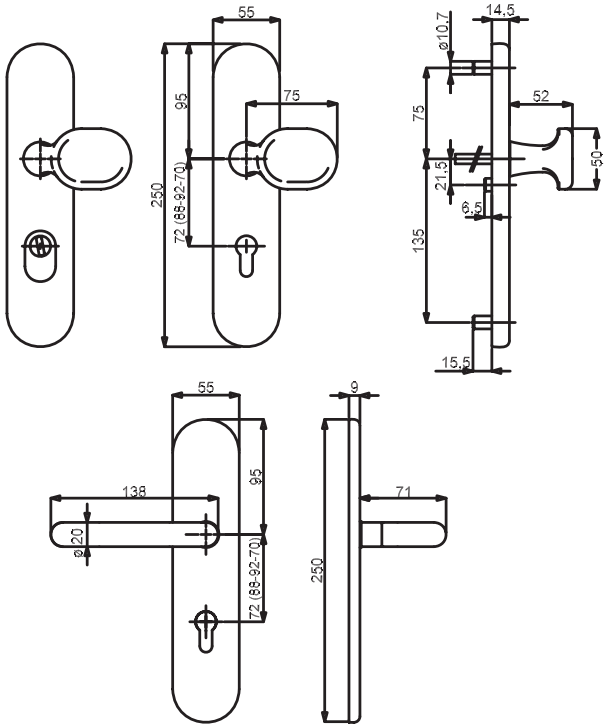

Modelle mit Stift WE 8 mm, HT 10/8 mm

Prüfqualität	ES1		ES1+ZA		ES2		ES2+ZA	
Schutzbeschlag für Wohnungseingangstüren PZ 72 mm, Grp. / Dr., TS 37-42 mm								
Ausführung	Edelstahl-sat.	€/GRT	Edelstahl-sat.	€/GRT	Edelstahl-sat.	€/GRT	Edelstahl-sat.	€/GRT
PZ DIN rechts	**28.82.2200**	**117,70**	**28.82.2210**	**135,70**	**32.83.5200**	**142,00**	**32.83.5210**	**160,10**
PZ DIN links	**28.82.2240**	**117,70**	**28.82.2250**	**135,70**	**32.83.5240**	**142,00**	**32.83.5250**	**160,10**
Schutzbeschlag für Wohnungseingangstüren PZ 72 mm, Dr. / Dr., TS 37-42 mm								
Ausführung	Edelstahl-sat.	€/GRT	Edelstahl-sat.	€/GRT	Edelstahl-sat.	€/GRT	Edelstahl-sat.	€/GRT
PZ DIN rechts	**28.82.2220**	**112,40**	**28.82.2230**	**130,40**	**32.83.5220**	**136,70**	**32.83.5230**	**154,80**
PZ DIN links	**28.82.2260**	**112,40**	**28.82.2270**	**130,40**	**32.83.5260**	**136,70**	**32.83.5270**	**154,80**
Schutzbeschlag für Hauseingangstüren PZ 92 mm, Grp. / Dr., TS 67-72 mm								
Ausführung	Edelstahl-sat.	€/GRT	Edelstahl-sat.	€/GRT	Edelstahl-sat.	€/GRT	Edelstahl-sat.	€/GRT
PZ DIN rechts	**28.82.2280**	**121,90**	**28.82.2290**	**139,90**	**32.83.5280**	**146,30**	**32.83.5290**	**164,30**
PZ DIN links	**28.82.2320**	**121,90**	**28.82.2330**	**139,90**	**32.83.5320**	**146,30**	**32.83.5330**	**164,30**
Schutzbeschlag für Hauseingangstüren PZ 92 mm, Dr. / Dr., TS 67-72 mm								
Ausführung	Edelstahl-sat.	€/GRT	Edelstahl-sat.	€/GRT	Edelstahl-sat.	€/GRT	Edelstahl-sat.	€/GRT
PZ DIN rechts	**28.82.2300**	**116,60**	**28.82.2310**	**134,60**	**32.83.5300**	**141,00**	**32.83.5310**	**159,00**
PZ DIN links	**28.82.2340**	**116,60**	**28.82.2350**	**134,60**	**32.83.5340**	**141,00**	**32.83.5350**	**159,00**

SICURA PAULA-LS/LS (Serie 28822200FS)

Edelstahl Langschild Garnitur, mit Stahlunterkonstruktion. Wahlweise Griffplatte fest, rechts und links verwendbar oder Drücker.
Garnitur fest/drehbar gelagert. Von innen verdeckt verschraubt, Schrauben M6.
Bei Kernziehschutz (ZA) Ausführung Zylinderüberstand 11-18mm.
Geprüft nach DIN 18257 ES1/WB2, ES2/WB3, DIN 18273, EN 179

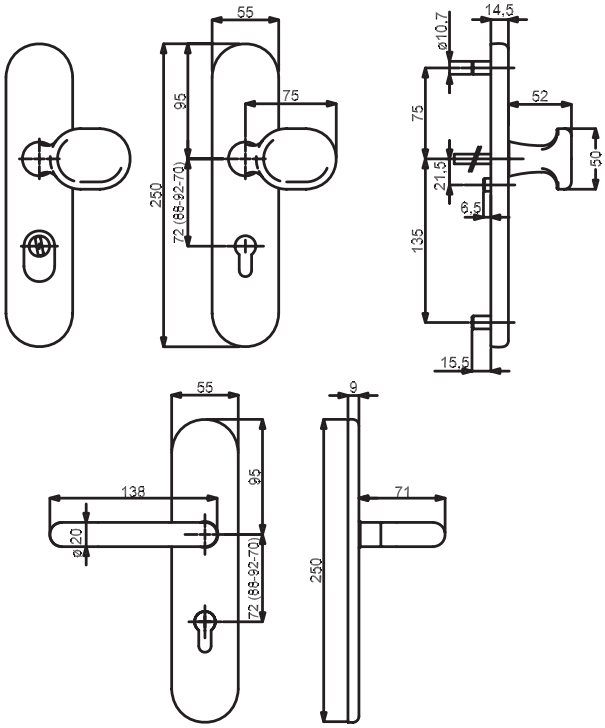

Modelle mit Stift FS 9 mm, FT DR/DR TS 42-47 mm 9x60/60 mm, FT TS 67-72 mm 9x70/70 mm

Prüfqualität	ES1+FS		ES1+EN179		ES2+FS		ES2+EN179	
Schutzbeschlag für Wohnungseingangstüren PZ 72 mm, Grp. / Dr., FS-Grt. D TS 42-47 mm, Fluchttür TS 42-47 mm								
Ausführung	Edelstahl-sat.	€/GRT	Edelstahl-sat.	€/GRT	Edelstahl-sat.	€/GRT	Edelstahl-sat.	€/GRT
PZ DIN re./li.	**28.82.2200FS**	**138,90**	**28.71.2200**	**154,80**	**32.83.5200FS**	**163,20**	**28.71.5200**	**179,10**
PZ-ZA DIN re./li.	**28.82.2210FS**	**160,10**	**28.71.2210**	**176,00**	**32.83.5210FS**	**184,40**	**28.71.5210**	**200,30**
Schutzbeschlag für Wohnungseingangstüren PZ 72 mm, Dr. / Dr., FS-Grt. D TS 42-47 mm, Fluchttür TS 42-47 mm								
Ausführung	Edelstahl-sat.	€/GRT	Edelstahl-sat.	€/GRT	Edelstahl-sat.	€/GRT	Edelstahl-sat.	€/GRT
PZ DIN re./li.	**28.82.2220FS**	**133,60**	**28.71.2220**	**149,50**	**32.83.5220FS**	**157,90**	**28.71.5220**	**173,80**
PZ-ZA DIN re./li.	**28.82.2230FS**	**154,80**	**28.71.2230**	**170,70**	**32.83.5230FS**	**179,10**	**28.71.5230**	**195,00**
Schutzbeschlag für Haustüren PZ 92 mm, Grp. / Dr., FS und FT Grt. TS 67-72 mm								
Ausführung	Edelstahl-sat.	€/GRT	Edelstahl-sat.	€/GRT	Edelstahl-sat.	€/GRT	Edelstahl-sat.	€/GRT
PZ DIN re./li.	**28.82.2280FS**	**143,10**	**28.71.2280**	**159,00**	**32.83.5280FS**	**167,50**	**28.71.5280**	**183,40**
PZ-ZA DIN re./li.	**28.82.2290FS**	**164,30**	**28.71.2290**	**180,20**	**32.83.5290FS**	**188,70**	**28.71.5290**	**204,60**
Schutzbeschlag für Haustüren PZ 92 mm, Dr. / Dr., FS und FT Grt. TS 67-72 mm								
Ausführung	Edelstahl-sat.	€/GRT	Edelstahl-sat.	€/GRT	Edelstahl-sat.	€/GRT	Edelstahl-sat.	€/GRT
PZ DIN re./li.	**28.82.2300FS**	**137,80**	**28.71.2300**	**153,70**	**32.83.5300FS**	**162,20**	**28.71.5300**	**178,10**
PZ-ZA DIN re./li.	**28.82.2310FS**	**159,00**	**28.71.2310**	**174,90**	**32.83.5310FS**	**183,40**	**28.71.5310**	**199,30**

SICURA PAULA-LS/LS (Serie 28822800)

Edelstahl Langschild Garnitur, mit Stahlunterkonstruktion. Wahlweise Griffplatte fest, rechts und links verwendbar oder Drücker.
Drücker am Innenschild fest/drehbar gelagert, inklusive Hochhaltefeder. Von innen verdeckt verschraubt, Schrauben M6.
Bei Kernziehschutz (ZA) Ausführung Zylinderüberstand 11-18mm.
Geprüft nach DIN 18257 ES1/WB2, ES2/WB3

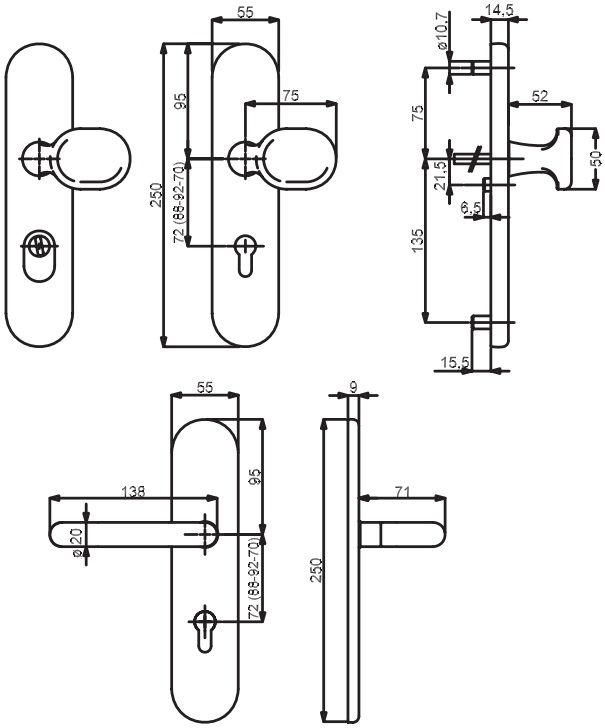

ES2 AUSFÜHRUNG AUF ANFRAGE!
Bestellartikel

ABACO
antibakteriell
antimikrobiell

Modelle mit Stift WE 8 mm, HT 10/8 mm

Prüfqualität	ES1		ES1+ZA		ES2		ES2+ZA	
Schutzbeschlag für Wohnungseingangstüren PZ 72 mm, Grp. / Dr., TS 37-42 mm								
Ausführung	Edelstahl-sat. Abaco	€/GRT	Edelstahl-sat. Abaco	€/GRT	Edelstahl-sat. Abaco	€/GRT	Edelstahl-sat. Abaco	€/GRT
PZ DIN rechts	**28.82.2800**	**247,00**	**28.82.2810**	**265,00**	**32.83.5700**	**271,40**	**32.83.5710**	**289,40**
PZ DIN links	**28.82.2840**	**247,00**	**28.82.2850**	**265,00**	**32.83.5740**	**271,40**	**32.83.5750**	**289,40**
Schutzbeschlag für Wohnungseingangstüren PZ 72 mm, Dr. / Dr., TS 37-42 mm								
Ausführung	Edelstahl-sat. Abaco	€/GRT	Edelstahl-sat. Abaco	€/GRT	Edelstahl-sat. Abaco	€/GRT	Edelstahl-sat. Abaco	€/GRT
PZ DIN rechts	**28.82.2820**	**241,70**	**28.82.2830**	**259,70**	**32.83.5720**	**266,10**	**32.83.5730**	**284,10**
PZ DIN links	**28.82.2860**	**241,70**	**28.82.2870**	**259,70**	**32.83.5760**	**266,10**	**32.83.5770**	**284,10**
Schutzbeschlag für Hauseingangstüren PZ 92 mm, Grp. / Dr., TS 67-72 mm								
Ausführung	Edelstahl-sat. Abaco	€/GRT	Edelstahl-sat. Abaco	€/GRT	Edelstahl-sat. Abaco	€/GRT	Edelstahl-sat. Abaco	€/GRT
PZ DIN rechts	**28.82.2880**	**251,20**	**28.82.2890**	**269,20**	**32.83.5780**	**275,60**	**32.83.5790**	**293,60**
PZ DIN links	**28.82.2920**	**251,20**	**28.82.2930**	**269,20**	**32.83.5820**	**275,60**	**32.83.5830**	**293,60**
Schutzbeschlag für Hauseingangstüren PZ 92 mm, Dr. / Dr., TS 67-72 mm								
Ausführung	Edelstahl-sat. Abaco	€/GRT	Edelstahl-sat. Abaco	€/GRT	Edelstahl-sat. Abaco	€/GRT	Edelstahl-sat. Abaco	€/GRT
PZ DIN rechts	**28.82.2900**	**245,90**	**28.82.2910**	**263,90**	**32.83.5800**	**270,30**	**32.83.5810**	**288,30**
PZ DIN links	**28.82.2940**	**245,90**	**28.82.2950**	**263,90**	**32.83.5840**	**270,30**	**32.83.5850**	**288,30**

SICURA PAULA-LS/LS (Serie 28822800FS)

Edelstahl Langschild Garnitur, mit Stahlunterkonstruktion. Wahlweise Griffplatte fest, rechts und links verwendbar oder Drücker.
Garnitur fest/drehbar gelagert. Von innen verdeckt verschraubt, Schrauben M6.
Bei Kernziehschutz (ZA) Ausführung Zylinderüberstand 11-18mm.
Geprüft nach DIN 18257 ES1/WB2, ES2/WB3, DIN 18273, EN 179

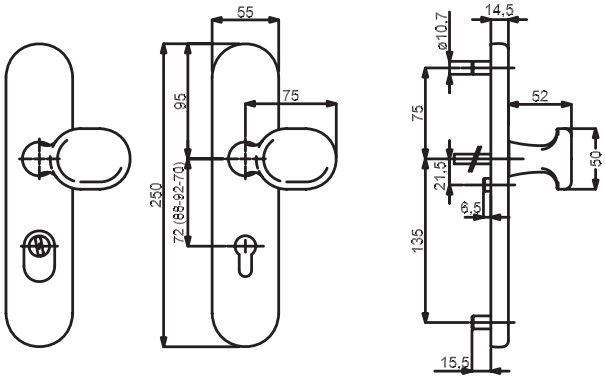

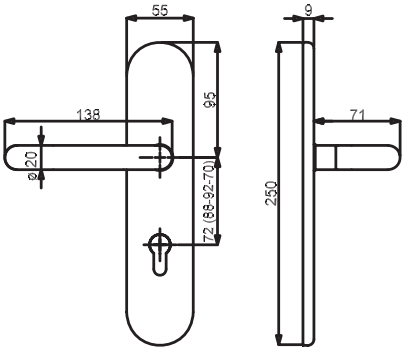

ES2 AUSFÜHRUNG AUF ANFRAGE!
Bestellartikel

ABACO
antibakteriell
antimikrobiell

Modelle mit Stift FS 9 mm, FT DR/DR TS 42-47 mm 9x60/60 mm, FT TS 67-72 mm 9x70/70 mm

Prüfqualität	ES1+FS		ES1+EN179		ES2+FS		ES2+EN179	
Schutzbeschlag für Wohnungseingangstüren PZ 72 mm, Grp. / Dr., FS-Grt. D TS 42-47 mm, Fluchttür TS 42-47 mm								
Ausführung	Edelstahl-sat. Abaco	€/GRT	Edelstahl-sat. Abaco	€/GRT	Edelstahl-sat. Abaco	€/GRT	Edelstahl-sat. Abaco	€/GRT
PZ DIN re./li.	**28.82.2800FS**	**268,20**	**28.71.2800**	**284,10**	**32.83.5700FS**	**292,60**	**28.71.5700**	**308,50**
PZ-ZA DIN re./li.	**28.82.2810FS**	**286,20**	**28.71.2810**	**302,10**	**32.83.5710FS**	**310,60**	**28.71.5710**	**326,50**
Schutzbeschlag für Wohnungseingangstüren PZ 72 mm, Dr. / Dr., FS-Grt. D TS 42-47 mm, Fluchttür TS 42-47 mm								
Ausführung	Edelstahl-sat. Abaco	€/GRT	Edelstahl-sat. Abaco	€/GRT	Edelstahl-sat. Abaco	€/GRT	Edelstahl-sat. Abaco	€/GRT
PZ DIN re./li.	**28.82.2820FS**	**262,90**	**28.71.2820**	**278,80**	**32.83.5720FS**	**287,30**	**28.71.5720**	**303,20**
PZ-ZA DIN re./li.	**28.82.2830FS**	**280,90**	**28.71.2830**	**296,80**	**32.83.5730FS**	**305,30**	**28.71.5730**	**321,20**
Schutzbeschlag für Haustüren PZ 92 mm, Grp. / Dr., FS und FT Grt. TS 67-72 mm								
Ausführung	Edelstahl-sat. Abaco	€/GRT	Edelstahl-sat. Abaco	€/GRT	Edelstahl-sat. Abaco	€/GRT	Edelstahl-sat. Abaco	€/GRT
PZ DIN re./li.	**28.82.2880FS**	**272,40**	**28.71.2840**	**288,30**	**32.83.5780FS**	**296,80**	**28.71.5780**	**312,70**
PZ-ZA DIN re./li.	**28.82.2890FS**	**290,40**	**28.71.2850**	**306,30**	**32.83.5790FS**	**314,80**	**28.71.5790**	**330,70**
Schutzbeschlag für Haustüren PZ 92 mm, Dr. / Dr., FS und FT Grt. TS 67-72 mm								
Ausführung	Edelstahl-sat. Abaco	€/GRT	Edelstahl-sat. Abaco	€/GRT	Edelstahl-sat. Abaco	€/GRT	Edelstahl-sat. Abaco	€/GRT
PZ DIN re./li.	**28.82.2900FS**	**267,10**	**28.71.2860**	**283,00**	**32.83.5800FS**	**291,50**	**28.71.5800**	**307,40**
PZ-ZA DIN re./li.	**28.82.2910FS**	**285,10**	**28.71.2870**	**301,00**	**32.83.5810FS**	**309,50**	**28.71.5810**	**325,40**

SICURA PAULA-KS (Serie 28800110)

Edelstahl Kurzschild Garnitur, mit Stahlunterkonstruktion. Wahlweise Knopf fest, rechts und links verwendbar oder Drücker.
Feuerschutz und Fluchttür Garnitur fest/drehbar gelagert. Von innen verdeckt verschraubt, Schrauben M6.
Bei Kernziehschutz (ZA) Ausführung Zylinderüberstand 10-17mm.
Geprüft nach DIN 18257 ES1, DIN 18273, EN 179.

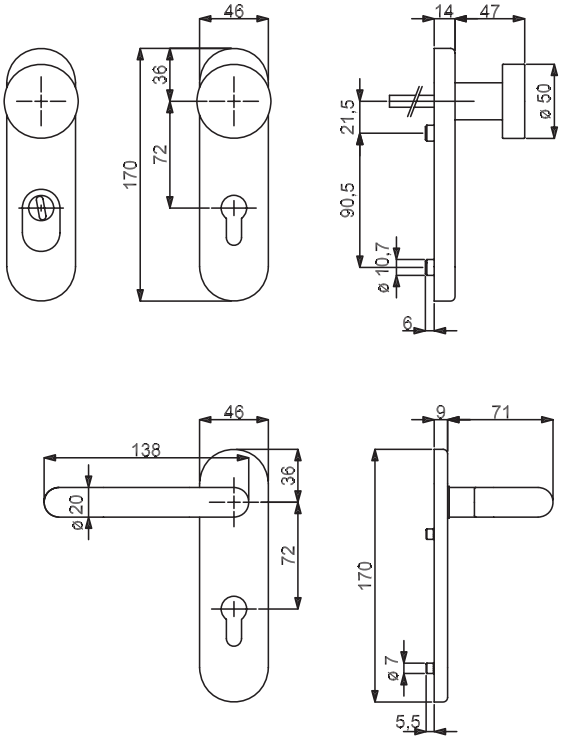

Modelle mit Stift WE 8 mm, FS 9 mm / FT 9x60/60 mm

Prüfqualität	ES1		ES1+FS		ES1+FS+EN179	
Schutzbeschlag für Wohnungseingangstüren PZ 72 mm, Knopf / Dr., TS 37-42 mm, FS und FT Grt. TS 49-57 mm						
Ausführung	Edelstahl-sat.	€/GRT	Edelstahl-sat.	€/GRT	Edelstahl-sat.	€/GRT
PZ DIN re./li.	**28.80.0110**	**95,40**	**28.80.0110FS**	**104,90**	**28.71.0410**	**120,80**
PZ-ZA DIN re./li.	**28.80.0120**	**120,80**	**28.80.0120FS**	**128,30**	**28.71.0420**	**143,10**
Schutzbeschlag für Wohnungseingangstüren PZ 72 mm, Dr. / Dr., TS 37-42 mm, FS und FT Grt. TS 49-57 mm						
Ausführung	Edelstahl-sat.	€/GRT	Edelstahl-sat.	€/GRT	Edelstahl-sat.	€/GRT
PZ DIN re./li.	**28.80.0130**	**82,70**	**28.80.0130FS**	**93,30**	**28.71.0430**	**108,10**
PZ-ZA DIN re./li.	**28.80.0140**	**106,00**	**28.80.0140FS**	**116,60**	**28.71.0440**	**131,40**
Schutzbeschlag für Wohnungseingangstüren PZ 72 mm, Dr. innen mit PZ / Blindschild, TS 37-42 mm, FS und FT Grt. TS 49-57 mm						
Ausführung	Edelstahl-sat.	€/GRT	Edelstahl-sat.	€/GRT	Edelstahl-sat.	€/GRT
PZ DIN re./li.	**-**	**-**	**-**	**-**	**28.71.0450**	**118,70**

ACHTUNG UNTERSCHIEDLICHE NORMEN - SO BESTELLEN SIE RICHTIG:
D-Norm Bestellung: Artikelnummer ohne Zahl in Klammern.
Ö-Norm Bestellung: Die ersten beiden Stellen der Artikelnummer D-Norm gegen die Zahl in Klammern austauschen.

SICURA MARCO/RONNY-R TOP SPEED (Serie 32844600)

Edelstahl Rosetten Garnitur, Kugelknopf auf Sicherheitsrosette wahlweise gerade fest oder gerade drehbar. Von innen verdeckt verschraubt, Schrauben M5. Bei Kernziehschutz (ZA) Ausführung Zylinderüberstand 9-15 mm.
Geprüft nach DIN 18257 ES1/WB2, EN 1634-2.

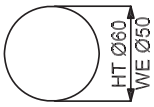

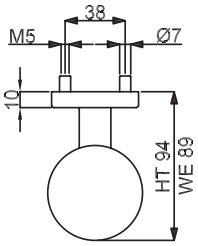

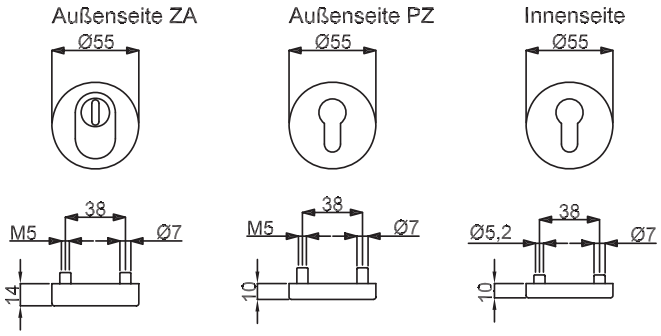

Modelle mit Stift WE 8 (8,5/8) mm, HT 10/8 (8,5/8) mm, FS (8,5/8) mm

Prüfqualität	PZ/ES1		PZ/ES1/FS		PZ-ZA/ES1		PZ-ZA/ES1/FS	
Schutzbeschlag für Wohnungseingangstüren PZ 72 (88) mm, mit Knopf auf Rosette fest, mittig, TS 37-42 mm, FS-Grt. TS 40-45 (TS 37-42) mm								
Ausführung	Edelstahl-sat.	€/GRT	Edelstahl-sat.	€/GRT	Edelstahl-sat.	€/GRT	Edelstahl-sat.	€/GRT
DIN rechts	**(82) / 32.84.4600**	**81,60**	**(82) / 32.84.4600FS**	**102,80**	**(82) / 32.84.4640**	**107,10**	**(82) / 32.84.4640FS**	**128,30**
DIN links	**(82) / 32.84.4700**	**81,60**	**(82) / 32.84.4700FS**	**102,80**	**(82) / 32.84.4740**	**107,10**	**(82) / 32.84.4740FS**	**128,30**
Schutzbeschlag für Wohnungseingangstüren PZ 72 (88) mm, mit Knopf auf Rosette drehbar, mittig, TS 37-42 mm, FS-Grt. TS 40-45 (TS 37-42) mm								
Ausführung	Edelstahl-sat.	€/GRT	Edelstahl-sat.	€/GRT	Edelstahl-sat.	€/GRT	Edelstahl-sat.	€/GRT
DIN rechts	**(82) / 32.84.4610**	**82,70**	**(82) / 32.84.4610FS**	**103,90**	**(82) / 32.84.4650**	**108,10**	**(82) / 32.84.4650FS**	**129,30**
DIN links	**(82) / 32.84.4710**	**82,70**	**(82) / 32.84.4710FS**	**103,90**	**(82) / 32.84.4750**	**108,10**	**(82) / 32.84.4750FS**	**129,30**
Schutzbeschlag für Haustüren PZ 92 (88) mm, mit Knopf auf Rosette fest, mittig, TS 67-72 mm, FS-Grt. TS 67-72 (67-72) mm								
Ausführung	Edelstahl-sat.	€/GRT	Edelstahl-sat.	€/GRT	Edelstahl-sat.	€/GRT	Edelstahl-sat.	€/GRT
DIN rechts	**(82) / 32.84.4620**	**85,90**	**(82) / 32.84.4620FS**	**107,10**	**(82) / 32.84.4660**	**111,30**	**(82) / 32.84.4660FS**	**132,50**
DIN links	**(82) / 32.84.4720**	**85,90**	**(82) / 32.84.4720FS**	**107,10**	**(82) / 32.84.4760**	**111,30**	**(82) / 32.84.4760FS**	**132,50**
Schutzbeschlag für Haustüren PZ 92 (88) mm, mit Knopf auf Rosette drehbar, mittig, TS 67-72 mm, FS-Grt. TS 67-72 (TS 67-72) mm								
Ausführung	Edelstahl-sat.	€/GRT	Edelstahl-sat.	€/GRT	Edelstahl-sat.	€/GRT	Edelstahl-sat.	€/GRT
DIN rechts	**(82) / 32.84.4630**	**86,90**	**(82) / 32.84.4630FS**	**108,10**	**(82) / 32.84.4670**	**112,40**	**(82) / 32.84.4670FS**	**133,60**
DIN links	**(82) / 32.84.4730**	**86,90**	**(82) / 32.84.4730FS**	**108,10**	**(82) / 32.84.4770**	**112,40**	**(82) / 32.84.4770FS**	**133,60**

SICURA MANUEL/RONNY-R TOP SPEED (Serie 32844800)

Edelstahl Rosetten Garnitur, Kugelknopf auf Sicherheitsrosette wahlweise versetzt fest oder versetzt drehbar. Von innen verdeckt verschraubt, Schrauben M5. Bei Kernziehschutz (ZA) Ausführung Zylinderüberstand 9-15 mm.
Geprüft nach DIN 18257 ES1/WB2, EN 1634-2.

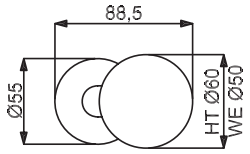

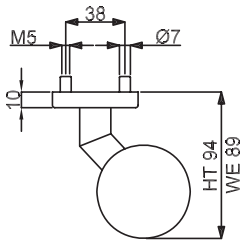

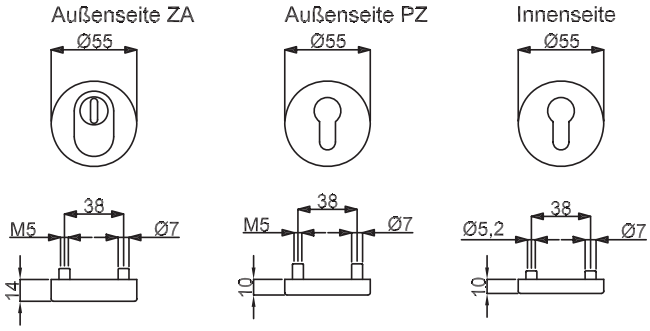

Modelle mit Stift WE 8 (8,5/8) mm, HT 10/8 (8,5/8) mm, FS (8,5/8) mm

Prüfqualität	PZ/ES1		PZ/ES1/FS		PZ-ZA/ES1		PZ-ZA/ES1/FS	
Schutzbeschlag für Wohnungseingangstüren PZ 72 (88) mm, mit Knopf auf Rosette fest, versetzt, TS 37-42 mm, FS-Grt. TS 40-45 (TS 37-42) mm								
Ausführung	Edelstahl-sat.	€/GRT	Edelstahl-sat.	€/GRT	Edelstahl-sat.	€/GRT	Edelstahl-sat.	€/GRT
DIN rechts	**(82) / 32.84.4800**	**70,00**	**(82) / 32.84.4800FS**	**91,20**	**(82) / 32.84.4840**	**95,40**	**(82) / 32.84.4840FS**	**116,60**
DIN links	**(82) / 32.84.4900**	**70,00**	**(82) / 32.84.4900FS**	**91,20**	**(82) / 32.84.4940**	**95,40**	**(82) / 32.84.4940FS**	**116,60**
Schutzbeschlag für Wohnungseingangstüren PZ 72 (88) mm, mit Knopf auf Rosette drehbar, versetzt, TS 37-42 mm, FS-Grt. TS 40-45 (TS 37-42) mm								
Ausführung	Edelstahl-sat.	€/GRT	Edelstahl-sat.	€/GRT	Edelstahl-sat.	€/GRT	Edelstahl-sat.	€/GRT
DIN rechts	**(82) / 32.84.4810**	**71,00**	**(82) / 32.84.4810FS**	**92,20**	**(82) / 32.84.4850**	**96,50**	**(82) / 32.84.4850FS**	**117,70**
DIN links	**(82) / 32.84.4910**	**71,00**	**(82) / 32.84.4910FS**	**92,20**	**(82) / 32.84.4950**	**96,50**	**(82) / 32.84.4950FS**	**117,70**
Schutzbeschlag für Haustüren PZ 92 (88) mm, mit Knopf auf Rosette fest, versetzt, TS 67-72 mm, FS-Grt. TS 67-72 (TS 67-72) mm								
Ausführung	Edelstahl-sat.	€/GRT	Edelstahl-sat.	€/GRT	Edelstahl-sat.	€/GRT	Edelstahl-sat.	€/GRT
DIN rechts	**(82) / 32.84.4820**	**74,20**	**(82) / 32.84.4820FS**	**95,40**	**(82) / 32.84.4860**	**99,60**	**(82) / 32.84.4860FS**	**120,80**
DIN links	**(82) / 32.84.4920**	**74,20**	**(82) / 32.84.4920FS**	**95,40**	**(82) / 32.84.4960**	**99,60**	**(82) / 32.84.4960FS**	**120,80**
Schutzbeschlag für Haustüren PZ 92 (88) mm, mit Knopf auf Rosette drehbar, versetzt, TS 67-72 mm, FS-Grt. TS 67-72 (TS 67-72) mm								
Ausführung	Edelstahl-sat.	€/GRT	Edelstahl-sat.	€/GRT	Edelstahl-sat.	€/GRT	Edelstahl-sat.	€/GRT
DIN rechts	**(82) / 32.84.4830**	**75,30**	**(82) / 32.84.4830FS**	**96,50**	**(82) / 32.84.4870**	**100,70**	**(82) / 32.84.4870FS**	**121,90**
DIN links	**(82) / 32.84.4930**	**75,30**	**(82) / 32.84.4930FS**	**96,50**	**(82) / 32.84.4970**	**100,70**	**(82) / 32.84.4970FS**	**121,90**

ACHTUNG UNTERSCHIEDLICHE NORMEN - SO BESTELLEN SIE RICHTIG:
D-Norm Bestellung: Artikelnummer ohne Zahl in Klammern.
Ö-Norm Bestellung: Die ersten beiden Stellen der Artikelnummer D-Norm gegen die Zahl in Klammern austauschen.
Südmetall

SICURA OLIVER/RONNY-R TOP SPEED (Serie 32841600)

Edelstahl Rosetten Garnitur, Griffplatte auf Sicherheitsrosette wahlweise gerade fest oder gerade drehbar. Von innen verdeckt verschraubt, Schrauben M5. Bei Kernziehschutz (ZA) Ausführung Zylinderüberstand 9-15 mm.
Geprüft nach DIN 18257 ES1/WB2, EN 1634-2.

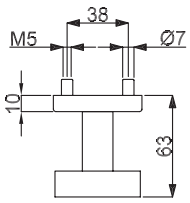

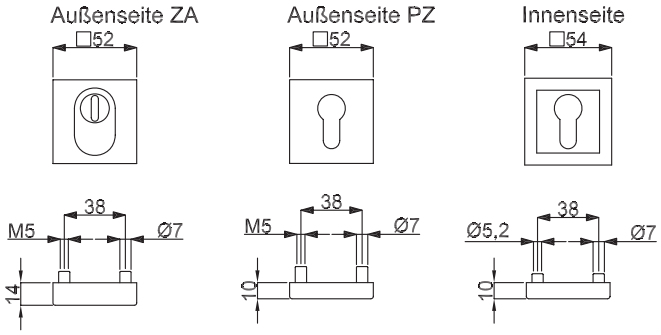

Modelle mit Stift WE 8 (8,5/8) mm, HT 10/8 (8,5/8) mm, FS (8,5/8) mm

Prüfqualität	PZ/ES1		PZ/ES1/FS		PZ-ZA/ES1		PZ-ZA/ES1/FS	
Schutzbeschlag für Wohnungseingangstüren PZ 72 (88) mm, mit Griffplatte auf Rosette fest, mittig, TS 37-42 mm, FS-Grt. TS 40-45 (TS 37-42) mm								
Ausführung	Edelstahl-sat.	€/GRT	Edelstahl-sat.	€/GRT	Edelstahl-sat.	€/GRT	Edelstahl-sat.	€/GRT
DIN rechts	**(82) / 32.84.1600**	**103,90**	**(82) / 32.84.1600FS**	**125,10**	**(82) / 32.84.1640**	**129,30**	**(82) / 32.84.1640FS**	**150,50**
DIN links	**(82) / 32.84.1700**	**103,90**	**(82) / 32.84.1700FS**	**125,10**	**(82) / 32.84.1740**	**129,30**	**(82) / 32.84.1740FS**	**150,50**
Schutzbeschlag für Wohnungseingangstüren PZ 72 (88) mm, mit Griffplatte auf Rosette drehbar, mittig, TS 37-42 mm, FS-Grt. TS 40-45 (TS 37-42) mm								
Ausführung	Edelstahl-sat.	€/GRT	Edelstahl-sat.	€/GRT	Edelstahl-sat.	€/GRT	Edelstahl-sat.	€/GRT
DIN rechts	**(82) / 32.84.1610**	**104,90**	**(82) / 32.84.1610FS**	**126,10**	**(82) / 32.84.1650**	**130,40**	**(82) / 32.84.1650FS**	**151,60**
DIN links	**(82) / 32.84.1710**	**104,90**	**(82) / 32.84.1710FS**	**126,10**	**(82) / 32.84.1750**	**130,40**	**(82) / 32.84.1750FS**	**151,60**
Schutzbeschlag für Haustüren PZ 92 (88) mm, mit Griffplatte auf Rosette fest, mittig, TS 67-72 mm, FS-Grt. TS 67-72 (TS 67-72) mm								
Ausführung	Edelstahl-sat.	€/GRT	Edelstahl-sat.	€/GRT	Edelstahl-sat.	€/GRT	Edelstahl-sat.	€/GRT
DIN rechts	**(82) / 32.84.1620**	**108,10**	**(82) / 32.84.1620FS**	**129,30**	**(82) / 32.84.1660**	**133,60**	**(82) / 32.84.1660FS**	**154,80**
DIN links	**(82) / 32.84.1720**	**108,10**	**(82) / 32.84.1720FS**	**129,30**	**(82) / 32.84.1760**	**133,60**	**(82) / 32.84.1760FS**	**154,80**
Schutzbeschlag für Haustüren PZ 92 (88) mm, mit Griffplatte auf Rosette drehbar, mittig, TS 67-72 mm, FS-Grt. TS 67-72 (TS 67-72) mm								
Ausführung	Edelstahl-sat.	€/GRT	Edelstahl-sat.	€/GRT	Edelstahl-sat.	€/GRT	Edelstahl-sat.	€/GRT
DIN rechts	**(82) / 32.84.1630**	**109,20**	**(82) / 32.84.1630FS**	**130,40**	**(82) / 32.84.1670**	**134,60**	**(82) / 32.84.1670FS**	**155,80**
DIN links	**(82) / 32.84.1730**	**109,20**	**(82) / 32.84.1730FS**	**130,40**	**(82) / 32.84.1770**	**134,60**	**(82) / 32.84.1770FS**	**155,80**

6 % Preisanpassung seit 01.08.2018 bereits eingerechnet
Bitte weitere 9% Preisanpassung ab 01.02.2022 einberechnen.

SICURA KOMBI-LS/R SPEED COMFORT (Serie 32820010)

Edelstahl Langschild - Außengarnitur, mit Stahlunterkonstruktion. Griffplatte fest, rechts und links verwendbar. Von innen verdeckt verschraubt, Schrauben M5. Bei Kernziehschutz (ZA) Ausführung Zylinderüberstand 11-16mm.

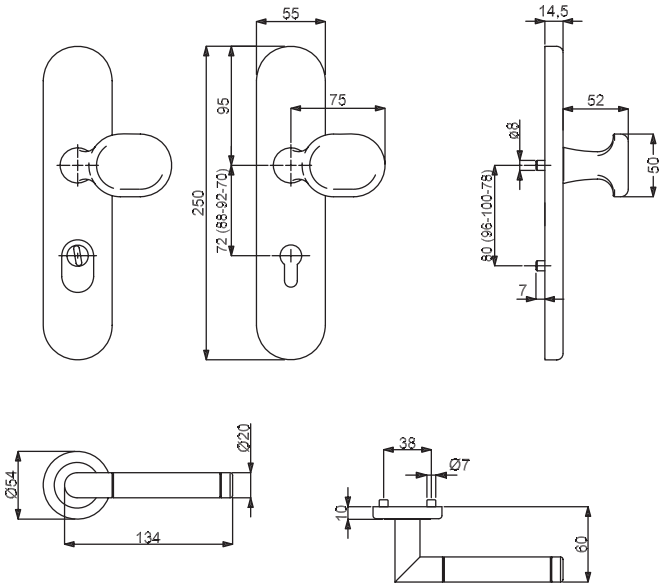

Symbolabbildung
Kombinieren Sie den Schutzbeschlag mit einer Innen-PZ-Halbgarnitur!

Modelle mit Stift WE 8 (8,5/8) mm, HT 10/8 (8,5/8) mm

Prüfqualität	**ES-**	
Schutzbeschlag für Wohnungseingangstüren PZ 72 (88) mm, Grp. / Dr., TS 37-42 mm		
Ausführung	Edelstahl-sat.	€/GRT
PZ, Außen	**(93) / 32.82.0010**	**180,20**
PZ, mit ZA	**(93) / 32.82.0030**	**205,60**
Schutzbeschlag für Haustüren PZ 92 (88) mm, Grp. / Dr., TS 67 - 72 mm		
Ausführung	Edelstahl-sat.	€/GRT
PZ, Außen	**(93) / 32.82.0020**	**184,40**
PZ, mit ZA	**(93) / 32.82.0040**	**209,90**

ACHTUNG UNTERSCHIEDLICHE NORMEN - SO BESTELLEN SIE RICHTIG:
D-Norm Bestellung: Artikelnummer ohne Zahl in Klammern.
Ö-Norm Bestellung: Die ersten beiden Stellen der Artikelnummer D-Norm gegen die Zahl in Klammern austauschen.

ROYAL-R SPEED COMFORT (32933080)
Innen-PZ-Halbgarnitur

Prüfqualität **ES-**

Halbgarnituren für Haustüren, mit Metallunterkonstruktion (ohne Stift)

Ausführung	Chrom/Edelstahl-sat.	€/GRT
PZ DIN rechts	**32.93.3080**	**46,60**
PZ DIN links	**32.93.3070**	**46,60**

RONNY II-R SPEED COMFORT (32934670)
Innen-PZ-Halbgarnitur

Prüfqualität **ES-**

Halbgarnituren für Haustüren, mit Metallunterkonstruktion (ohne Stift)

Ausführung	Edelstahl-sat.	€/GRT
PZ DIN rechts	**32.93.4670**	**48,80**
PZ DIN links	**32.93.4700**	**48,80**

ANJA-R SPEED COMFORT (32934360)
Innen-PZ-Halbgarnitur

Prüfqualität **ES-**

Halbgarnituren für Haustüren, mit Metallunterkonstruktion (ohne Stift)

Ausführung	Edelstahl-sat.	€/GRT
PZ DIN rechts	**32.93.4360**	**48,80**
PZ DIN links	**32.93.4290**	**48,80**

ALASKA-R SPEED COMFORT (32934460)
Innen-PZ-Halbgarnitur

Prüfqualität **ES-**

Halbgarnituren für Haustüren, mit Metallunterkonstruktion (ohne Stift)

Ausführung	Edelstahl-sat.	€/GRT
PZ DIN rechts	**32.93.4460**	**57,20**
PZ DIN links	**32.93.4490**	**57,20**

BETTA-R SPEED COMFORT (32933460)
Innen-PZ-Halbgarnitur

Prüfqualität **ES-**

Halbgarnituren für Haustüren, mit Metallunterkonstruktion (ohne Stift)

Ausführung	Edelstahl-sat.	€/GRT
PZ DIN rechts	**32.93.3460**	**50,90**
PZ DIN links	**32.93.3520**	**50,90**

6 % Preisanpassung seit 01.08.2018 bereits eingerechnet
Bitte weitere 9% Preisanpassung ab 01.02.2022 einberechnen.

SICURA KOMBI-LS/R TOP SPEED (Serie 32820050-1)

Edelstahl Langschild - Außengarnitur, mit Stahlunterkonstruktion. Griffplatte fest, rechts und links verwendbar. Von innen verdeckt verschraubt, Schrauben M5. Bei Kernziehschutz (ZA) Ausführung Zylinderüberstand 11-16mm.
Kombinationsmöglichkeit: Geprüft nach DIN 18257 ES1/WB2, EN 1634-2.

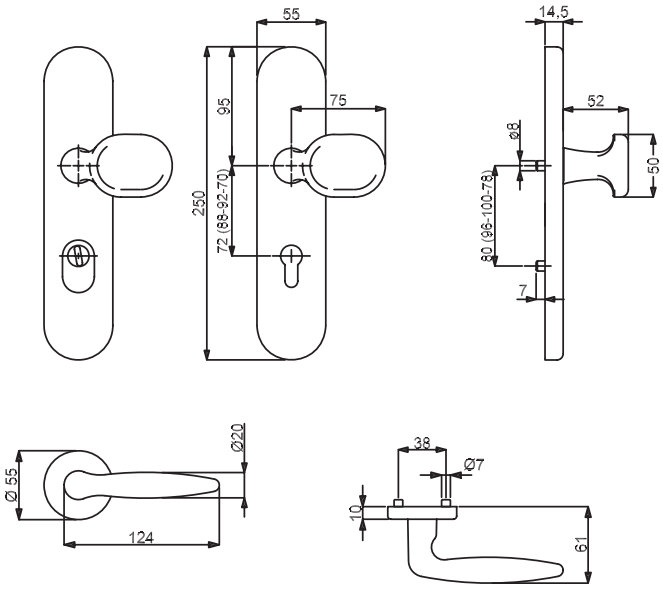

Symbolabbildung
Kombinieren Sie den Schutzbeschlag mit einer Innen-PZ-Halbgarnitur!

Modelle mit Stift WE 8 (8,5/8) mm, HT 10/8 (8,5/8) mm, FS (8,5/8) mm

Prüfqualität	ES-		ES-/FS		ES1		ES1+FS	
Schutzbeschlag für Wohnungseingangstüren PZ 72 (88) mm, Grp. / Dr., TS 37-42 mm, FS-Grt. TS 43-48 (TS 37-42) mm								
Ausführung	Edelstahl-sat.	€/GRT	Edelstahl-sat.	€/GRT	Edelstahl-sat.	€/GRT	Edelstahl-sat.	€/GRT
PZ, Außen	**(93) / 32.82.0050**	**180,20**	**(93) / 32.82.0050FS**	**201,40**	**(93) / 32.77.0050**	**191,90**	**(93) / 32.77.0050FS**	**213,10**
PZ, mit ZA	**(93) / 32.82.0070**	**205,60**	**(93) / 32.82.0070FS**	**226,80**	**(93) / 32.77.0070**	**217,30**	**(93) / 32.77.0070FS**	**238,50**
Schutzbeschlag für Haustüren PZ 92 (88) mm, Grp. / Dr., TS 67-72 mm, FS-Grt. TS 67-72 (TS 67-72) mm								
Ausführung	Edelstahl-sat.	€/GRT	Edelstahl-sat.	€/GRT	Edelstahl-sat.	€/GRT	Edelstahl-sat.	€/GRT
PZ, Außen	**(93) / 32.82.0060**	**184,40**	**93.82.0060FS**	**205,60**	**(93) / 32.77.0060**	**196,10**	**(93) / 32.77.0060FS**	**217,30**
PZ, mit ZA	**(93) / 32.82.0080**	**209,90**	**93.82.0080FS**	**231,10**	**(93) / 32.77.0080**	**221,50**	**(93) / 32.77.0080FS**	**242,70**

ACHTUNG UNTERSCHIEDLICHE NORMEN - SO BESTELLEN SIE RICHTIG:
D-Norm Bestellung: Artikelnummer ohne Zahl in Klammern.
Ö-Norm Bestellung: Die ersten beiden Stellen der Artikelnummer D-Norm gegen die Zahl in Klammern austauschen.

SYBILLE-R TOP SPEED (32540080)
Innen-PZ-Halbgarnitur

Prüfqualität	ES-/ES1	
Halbgarnituren für Haustüren, mit Metallunterkonstruktion (ohne Stift)		
Ausführung	Chrom/Edelstahl-sat.	€/GRT
PZ DIN rechts	**32.54.0080**	**35,00**
PZ DIN links	**32.54.0090**	**35,00**
Halbgarnituren für Haustüren, ES1, mit Metallunterkonstruktion (ohne Stift)		
Ausführung	Chrom/Edelstahl-sat.	€/GRT
PZ DIN rechts	**32.54.0130**	**39,20**
PZ DIN links	**32.54.0140**	**39,20**
Halbgarnituren für Haustüren, Kugellager, mit Metallunterkonstruktion (ohne Stift)		
Ausführung	Chrom/Edelstahl-sat.	€/GRT
PZ DIN rechts	**32.57.0080**	**40,30**
PZ DIN links	**32.57.0090**	**40,30**
Halbgarnituren für Haustüren, ES1, Kugellager, mit Metallunterkonstruktion (ohne Stift)		
Ausführung	Chrom/Edelstahl-sat.	€/GRT
PZ DIN rechts	**32.57.0130**	**44,50**
PZ DIN links	**32.57.0140**	**44,50**

RONNY II-R TOP SPEED (32546670)
Innen-PZ-Halbgarnitur

Prüfqualität	ES-/ES1	
Halbgarnituren für Haustüren, mit Metallunterkonstruktion (ohne Stift)		
Ausführung	Edelstahl-sat.	€/GRT
PZ DIN rechts	**32.54.6670**	**30,70**
PZ DIN links	**32.54.6680**	**30,70**
Halbgarnituren für Haustüren, ES1, mit Metallunterkonstruktion (ohne Stift)		
Ausführung	Edelstahl-sat.	€/GRT
PZ DIN rechts	**32.54.6920**	**35,00**
PZ DIN links	**32.54.6930**	**35,00**
Halbgarnituren für Haustüren, Kugellager, mit Metallunterkonstruktion (ohne Stift)		
Ausführung	Edelstahl-sat.	€/GRT
PZ DIN rechts	**32.57.6670**	**36,00**
PZ DIN links	**32.57.6680**	**36,00**
Halbgarnituren für Haustüren, ES1, Kugellager, mit Metallunterkonstruktion (ohne Stift)		
Ausführung	Edelstahl-sat.	€/GRT
PZ DIN rechts	**32.57.6920**	**40,30**
PZ DIN links	**32.57.6930**	**40,30**

PATRIK II-R TOP SPEED (32547670)
Innen-PZ-Halbgarnitur

Prüfqualität	ES-/ES1	
Halbgarnituren für Haustüren, mit Metallunterkonstruktion (ohne Stift)		
Ausführung	Edelstahl-sat.	€/GRT
PZ DIN rechts	**32.54.7670**	**30,70**
PZ DIN links	**32.54.7680**	**30,70**
Halbgarnituren für Haustüren, ES1, mit Metallunterkonstruktion (ohne Stift)		
Ausführung	Edelstahl-sat.	€/GRT
PZ DIN rechts	**32.54.6940**	**35,00**
PZ DIN links	**32.54.6950**	**35,00**
Halbgarnituren für Haustüren, Kugellager, mit Metallunterkonstruktion (ohne Stift)		
Ausführung	Edelstahl-sat.	€/GRT
PZ DIN rechts	**32.57.7670**	**36,00**
PZ DIN links	**32.57.7680**	**36,00**
Halbgarnituren für Haustüren, ES1, Kugellager, mit Metallunterkonstruktion (ohne Stift)		
Ausführung	Edelstahl-sat.	€/GRT
PZ DIN rechts	**32.57.7720**	**40,30**
PZ DIN links	**32.57.7730**	**40,30**

GALINA II-R TOP SPEED (32540670)
Innen-PZ-Halbgarnitur

Prüfqualität	ES-/ES1	
Halbgarnituren für Haustüren, mit Metallunterkonstruktion (ohne Stift)		
Ausführung	Edelstahl-sat.	€/GRT
PZ DIN rechts	**32.54.0670**	**35,00**
PZ DIN links	**32.54.0680**	**35,00**
Halbgarnituren für Haustüren, ES1, mit Metallunterkonstruktion (ohne Stift)		
Ausführung	Edelstahl-sat.	€/GRT
PZ DIN rechts	**32.54.0750**	**39,20**
PZ DIN links	**32.54.0760**	**39,20**
Halbgarnituren für Haustüren, Kugellager, mit Metallunterkonstruktion (ohne Stift)		
Ausführung	Edelstahl-sat.	€/GRT
PZ DIN rechts	**32.57.0670**	**40,30**
PZ DIN links	**32.57.0680**	**40,30**
Halbgarnituren für Haustüren, ES1, Kugellager, mit Metallunterkonstruktion (ohne Stift)		
Ausführung	Edelstahl-sat.	€/GRT
PZ DIN rechts	**32.57.0740**	**44,50**
PZ DIN links	**32.57.0730**	**44,50**

PAULA II-R TOP SPEED (32543570)
Innen-PZ-Halbgarnitur

Prüfqualität	ES-/ES1	
Halbgarnituren für Haustüren, mit Metallunterkonstruktion (ohne Stift)		
Ausführung	Edelstahl-sat.	€/GRT
PZ DIN rechts	**32.54.3570**	**31,80**
PZ DIN links	**32.54.3580**	**31,80**
Halbgarnituren für Haustüren, ES1, mit Metallunterkonstruktion (ohne Stift)		
Ausführung	Edelstahl-sat.	€/GRT
PZ DIN rechts	**32.54.3620**	**36,00**
PZ DIN links	**32.54.3630**	**36,00**
Halbgarnituren für Haustüren, Kugellager, mit Metallunterkonstruktion (ohne Stift)		
Ausführung	Edelstahl-sat.	€/GRT
PZ DIN rechts	**32.57.3570**	**37,10**
PZ DIN links	**32.57.3580**	**37,10**
Halbgarnituren für Haustüren, ES1, Kugellager, mit Metallunterkonstruktion (ohne Stift)		
Ausführung	Edelstahl-sat.	€/GRT
PZ DIN rechts	**32.57.3620**	**41,30**
PZ DIN links	**32.57.3630**	**41,30**

MADRID-R TOP SPEED (32548310)
Innen-PZ-Halbgarnitur

Prüfqualität	ES-/ES1	
Halbgarnituren für Haustüren, mit Metallunterkonstruktion (ohne Stift)		
Ausführung	Edelstahl-sat.	€/GRT
PZ DIN rechts	**32.54.8310**	**37,10**
PZ DIN links	**32.54.8320**	**37,10**
Halbgarnituren für Haustüren, ES1, mit Metallunterkonstruktion (ohne Stift)		
Ausführung	Edelstahl-sat.	€/GRT
PZ DIN rechts	**32.54.8330**	**41,30**
PZ DIN links	**32.54.8340**	**41,30**
Halbgarnituren für Haustüren, Kugellager, mit Metallunterkonstruktion (ohne Stift)		
Ausführung	Edelstahl-sat.	€/GRT
PZ DIN rechts	**32.57.8270**	**42,40**
PZ DIN links	**32.57.8280**	**42,40**
Halbgarnituren für Haustüren, ES1, Kugellager, mit Metallunterkonstruktion (ohne Stift)		
Ausführung	Edelstahl-sat.	€/GRT
PZ DIN rechts	**32.57.8320**	**46,60**
PZ DIN links	**32.57.8330**	**46,60**

6 % Preisanpassung seit 01.08.2018 bereits eingerechnet
Bitte weitere 9% Preisanpassung ab 01.02.2022 einberechnen.

SICURA KOMBI-LS/R TOP SPEED (Serie 32823100)

Edelstahl Langschild - Außengarnitur, mit Stahlunterkonstruktion. Griffplatte fest, rechts und links verwendbar. Von innen verdeckt verschraubt, Schrauben M5. Bei Kernziehschutz (ZA) Ausführung Zylinderüberstand 11-16mm.
Kombinationsmöglichkeit: Geprüft nach DIN 18257 ES1/WB2, EN 1634-2.

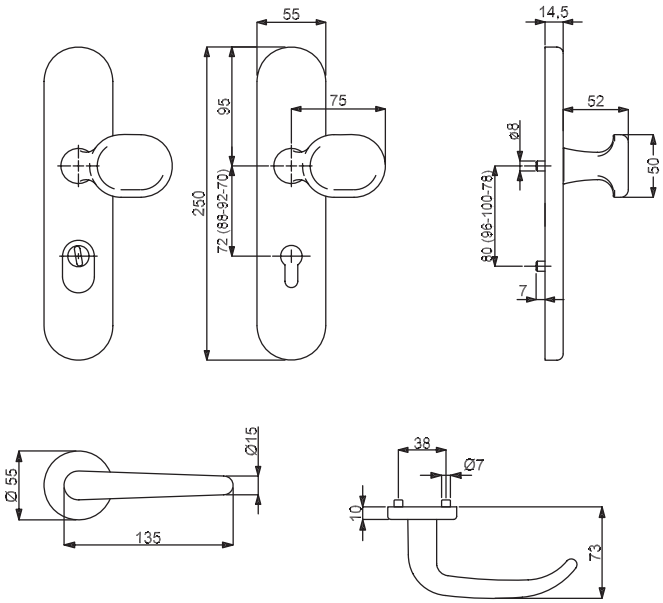

Symbolabbildung
Kombinieren Sie den Schutzbeschlag mit einer Innen-PZ-Halbgarnitur!

Modelle mit Stift WE 8 (8,5/8) mm, HT 10/8 (8,5/8) mm, FS (8,5/8) mm

Prüfqualität	ES-		ES-/FS		ES1		ES1+FS	
Schutzbeschlag für Wohnungseingangstüren PZ 72 (88) mm, Grp. / Dr., TS 37-42 mm, FS-Grt. TS 43-48 (TS 37-42) mm								
Ausführung	Edelstahl-pol.	€/GRT	Edelstahl-pol.	€/GRT	Edelstahl-pol.	€/GRT	Edelstahl-pol.	€/GRT
PZ, Außen	**(93) / 32.82.3100**	**198,20**	**(93) / 32.82.3100FS**	**219,40**	**(93) / 32.77.3100**	**209,90**	**(93) / 32.77.3100FS**	**231,10**
PZ, mit ZA	**(93) / 32.82.3110**	**223,70**	**(93) / 32.82.3110FS**	**244,90**	**(93) / 32.77.3110**	**235,30**	**(93) / 32.77.3110FS**	**256,50**
Schutzbeschlag für Haustüren PZ 92 (88) mm, Grp. / Dr., TS 67-72 mm, FS-Grt. TS 67-72 (TS 67-72) mm								
Ausführung	Edelstahl-pol.	€/GRT	Edelstahl-pol.	€/GRT	Edelstahl-pol.	€/GRT	Edelstahl-pol.	€/GRT
PZ, Außen	**(93) / 32.82.3200**	**202,50**	**(93) / 32.82.3200FS**	**223,70**	**(93) / 32.77.3200**	**214,10**	**(93) / 32.77.3200FS**	**235,30**
PZ, mit ZA	**(93) / 32.82.3210**	**227,90**	**(93) / 32.82.3210FS**	**249,10**	**(93) / 32.77.3210**	**239,60**	**(93) / 32.77.3210FS**	**260,80**

ACHTUNG UNTERSCHIEDLICHE NORMEN - SO BESTELLEN SIE RICHTIG:
D-Norm Bestellung: Artikelnummer ohne Zahl in Klammern.
Ö-Norm Bestellung: Die ersten beiden Stellen der Artikelnummer D-Norm gegen die Zahl in Klammern austauschen.

MADRID II-R TOP SPEED (32567280)
Innen-PZ-Halbgarnitur

Prüfqualität	**ES-/ES1**	
Halbgarnituren für Haustüren, mit Metallunterkonstruktion (ohne Stift)		
Ausführung	Edelstahl-pol.	€/GRT
PZ DIN rechts	**32.56.7280**	**44,50**
PZ DIN links	**32.56.7290**	**44,50**
Halbgarnituren für Haustüren, ES1, mit Metallunterkonstruktion (ohne Stift)		
Ausführung	Edelstahl-pol.	€/GRT
PZ DIN rechts	**32.56.7320**	**48,80**
PZ DIN links	**32.56.7330**	**48,80**
Halbgarnituren für Haustüren, Kugellager, mit Metallunterkonstruktion (ohne Stift)		
Ausführung	Edelstahl-pol.	€/GRT
PZ DIN rechts	**32.57.7280**	**49,80**
PZ DIN links	**32.57.7290**	**49,80**
Halbgarnituren für Haustüren, ES1, Kugellager, mit Metallunterkonstruktion (ohne Stift)		
Ausführung	Edelstahl-pol.	€/GRT
PZ DIN rechts	**32.57.7320**	**54,10**
PZ DIN links	**32.57.7330**	**54,10**

RONNY II-R TOP SPEED (32567030)
Innen-PZ-Halbgarnitur

Prüfqualität	**ES-/ES1**	
Halbgarnituren für Haustüren, mit Metallunterkonstruktion (ohne Stift)		
Ausführung	Edelstahl-pol.	€/GRT
PZ DIN rechts	**32.56.7030**	**36,00**
PZ DIN links	**32.56.7040**	**36,00**
Halbgarnituren für Haustüren, ES1, mit Metallunterkonstruktion (ohne Stift)		
Ausführung	Edelstahl-pol.	€/GRT
PZ DIN rechts	**32.56.7070**	**40,30**
PZ DIN links	**32.56.7080**	**40,30**
Halbgarnituren für Haustüren, Kugellager, mit Metallunterkonstruktion (ohne Stift)		
Ausführung	Edelstahl-pol.	€/GRT
PZ DIN rechts	**32.57.7030**	**41,30**
PZ DIN links	**32.57.7040**	**41,30**
Halbgarnituren für Haustüren, ES1, Kugellager, mit Metallunterkonstruktion (ohne Stift)		
Ausführung	Edelstahl-pol.	€/GRT
PZ DIN rechts	**32.57.7070**	**45,60**
PZ DIN links	**32.57.7080**	**45,60**

6 % Preisanpassung seit 01.08.2018 bereits eingerechnet
Bitte weitere 9% Preisanpassung ab 01.02.2022 einberechnen.

SICURA KOMBI-LS/R TOP SPEED (Serie 32823120)

Edelstahl Langschild - Außengarnitur, mit Stahlunterkonstruktion. Knopf versetzt fest, rechts und links verwendbar. Von innen verdeckt verschraubt, Schrauben M5. Bei Kernziehschutz (ZA) Ausführung Zylinderüberstand 11-16mm.
Kombinationsmöglichkeit: Geprüft nach DIN 18257 ES1/WB2, EN 1634-2.

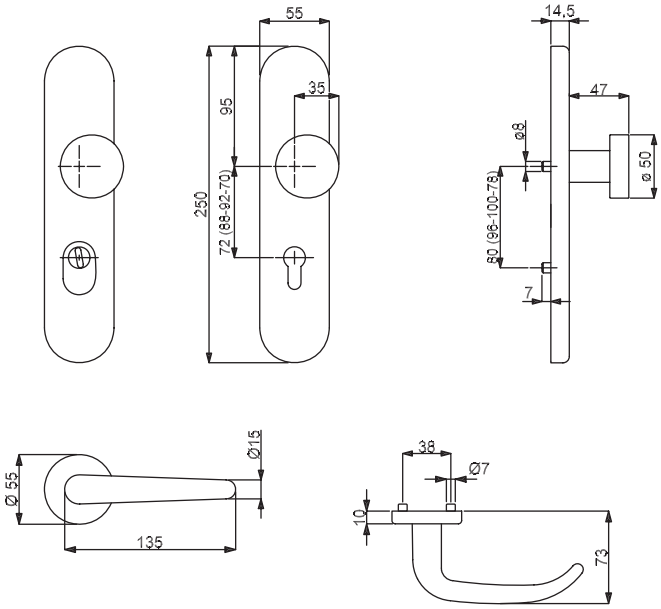

Symbolabbildung
Kombinieren Sie den Schutzbeschlag mit einer Innen-PZ-Halbgarnitur!

Modelle mit Stift WE 8 (8,5/8) mm, HT 10/8 (8,5/8) mm, FS (8,5/8) mm

Prüfqualität	ES-		ES-/FS		ES1		ES1+FS	
Schutzbeschlag für Wohnungseingangstüren PZ 72 (88) mm, Grp. / Dr., TS 37-42 mm, FS-Grt. TS 43-48 (TS 37-42) mm								
Ausführung	Edelstahl-pol.	€/GRT	Edelstahl-pol.	€/GRT	Edelstahl-pol.	€/GRT	Edelstahl-pol.	€/GRT
PZ, Außen	**(93) / 32.82.3120**	**185,50**	**(93) / 32.82.3120FS**	**206,70**	**(93) / 32.77.3120**	**197,20**	**(93) / 32.77.3120FS**	**218,40**
PZ, mit ZA	**(93) / 32.82.3130**	**210,90**	**(93) / 32.82.3130FS**	**232,10**	**(93) / 32.77.3130**	**222,60**	**(93) / 32.77.3130FS**	**243,80**
Schutzbeschlag für Haustüren PZ 92 (88) mm, Grp. / Dr., TS 67-72 mm, FS-Grt. TS 67-72 (TS 67-72) mm								
Ausführung	Edelstahl-pol.	€/GRT	Edelstahl-pol.	€/GRT	Edelstahl-pol.	€/GRT	Edelstahl-pol.	€/GRT
PZ, Außen	**(93) / 32.82.3220**	**189,70**	**(93) / 32.82.3220FS**	**210,90**	**(93) / 32.77.3220**	**201,40**	**(93) / 32.77.3220FS**	**222,60**
PZ, mit ZA	**(93) / 32.82.3230**	**215,20**	**(93) / 32.82.3230FS**	**236,40**	**(93) / 32.77.3230**	**226,80**	**(93) / 32.77.3230FS**	**248,00**

ACHTUNG UNTERSCHIEDLICHE NORMEN - SO BESTELLEN SIE RICHTIG:
D-Norm Bestellung: Artikelnummer ohne Zahl in Klammern.
Ö-Norm Bestellung: Die ersten beiden Stellen der Artikelnummer D-Norm gegen die Zahl in Klammern austauschen.

MADRID II-R TOP SPEED (32567280)
Innen-PZ-Halbgarnitur

Prüfqualität	**ES-/ES1**	
Halbgarnituren für Haustüren, mit Metallunterkonstruktion (ohne Stift)		
Ausführung	Edelstahl-pol.	€/GRT
PZ DIN rechts	**32.56.7280**	**44,50**
PZ DIN links	**32.56.7290**	**44,50**
Halbgarnituren für Haustüren, ES1, mit Metallunterkonstruktion (ohne Stift)		
Ausführung	Edelstahl-pol.	€/GRT
PZ DIN rechts	**32.56.7320**	**48,80**
PZ DIN links	**32.56.7330**	**48,80**
Halbgarnituren für Haustüren, Kugellager, mit Metallunterkonstruktion (ohne Stift)		
Ausführung	Edelstahl-pol.	€/GRT
PZ DIN rechts	**32.57.7280**	**49,80**
PZ DIN links	**32.57.7290**	**49,80**
Halbgarnituren für Haustüren, ES1, Kugellager, mit Metallunterkonstruktion (ohne Stift)		
Ausführung	Edelstahl-pol.	€/GRT
PZ DIN rechts	**32.57.7320**	**54,10**
PZ DIN links	**32.57.7330**	**54,10**

RONNY II-R TOP SPEED (32567030)
Innen-PZ-Halbgarnitur

Prüfqualität	**ES-/ES1**	
Halbgarnituren für Haustüren, mit Metallunterkonstruktion (ohne Stift)		
Ausführung	Edelstahl-pol.	€/GRT
PZ DIN rechts	**32.56.7030**	**36,00**
PZ DIN links	**32.56.7040**	**36,00**
Halbgarnituren für Haustüren, ES1, mit Metallunterkonstruktion (ohne Stift)		
Ausführung	Edelstahl-pol.	€/GRT
PZ DIN rechts	**32.56.7070**	**40,30**
PZ DIN links	**32.56.7080**	**40,30**
Halbgarnituren für Haustüren, Kugellager, mit Metallunterkonstruktion (ohne Stift)		
Ausführung	Edelstahl-pol.	€/GRT
PZ DIN rechts	**32.57.7030**	**41,30**
PZ DIN links	**32.57.7040**	**41,30**
Halbgarnituren für Haustüren, ES1, Kugellager, mit Metallunterkonstruktion (ohne Stift)		
Ausführung	Edelstahl-pol.	€/GRT
PZ DIN rechts	**32.57.7070**	**45,60**
PZ DIN links	**32.57.7080**	**45,60**

6 % Preisanpassung seit 01.08.2018 bereits eingerechnet
Bitte weitere 9% Preisanpassung ab 01.02.2022 einberechnen.

SICURA KOMBI-LS/R FLAT (Serie 32820050)

Edelstahl Langschild - Außengarnitur, mit Stahlunterkonstruktion. Griffplatte fest, rechts und links verwendbar. Von innen verdeckt verschraubt, Schrauben M5. Bei Kernziehschutz (ZA) Ausführung Zylinderüberstand 11-16mm.

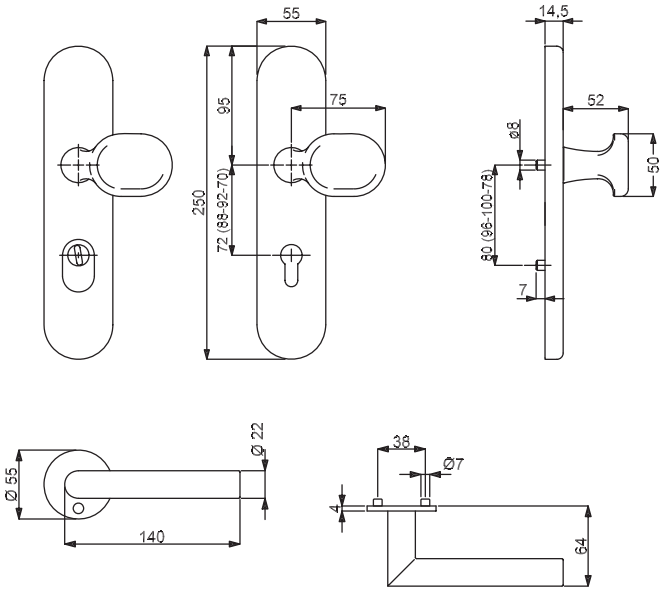

Symbolabbildung
Kombinieren Sie den Schutzbeschlag mit einer Innen-PZ-Halbgarnitur!

Modelle mit Stift WE 8 (8,5/8) mm, HT 10/8 (8,5/8) mm

Prüfqualität	**ES-**	
Schutzbeschlag für Wohnungseingangstüren PZ 72 (88) mm, Grp. / Dr., TS 37-42 mm		
Ausführung	Edelstahl-sat.	€/GRT
PZ, Außen	**(93) / 32.82.0050**	**180,20**
PZ, mit ZA	**(93) / 32.82.0070**	**205,60**
Schutzbeschlag für Haustüren PZ 92 (88) mm, Grp. / Dr., TS 67 - 72 mm		
Ausführung	Edelstahl-sat.	€/GRT
PZ, Außen	**(93) / 32.82.0060**	**184,40**
PZ, mit ZA	**(93) / 32.82.0080**	**209,90**

ACHTUNG UNTERSCHIEDLICHE NORMEN - SO BESTELLEN SIE RICHTIG:
D-Norm Bestellung: Artikelnummer ohne Zahl in Klammern.
Ö-Norm Bestellung: Die ersten beiden Stellen der Artikelnummer D-Norm gegen die Zahl in Klammern austauschen.

ROYAL-R FLAT (32641470)
Innen-PZ-Halbgarnitur

Prüfqualität ES-

Halbgarnituren für Haustüren, mit Metallunterkonstruktion (ohne Stift)

Ausführung	Chrom/Edelstahl-sat.	€/GRT
PZ DIN rechts	**32.64.1470**	**43,50**
PZ DIN links	**32.64.1490**	**43,50**

Halbgarnituren für Haustüren, mit Metallunterkonstruktion und Hochhaltefeder (ohne Stift)

Ausführung	Chrom/Edelstahl-sat.	€/GRT
PZ DIN rechts	**32.64.5780**	**51,90**
PZ DIN links	**32.64.5790**	**51,90**

RONNY II-R FLAT (32640150)
Innen-PZ-Halbgarnitur

Prüfqualität ES-

Halbgarnituren für Haustüren, mit Metallunterkonstruktion (ohne Stift)

Ausführung	Edelstahl-sat.	€/GRT
PZ DIN rechts	**32.64.0150**	**36,00**
PZ DIN links	**32.64.0170**	**36,00**

Halbgarnituren für Haustüren, mit Metallunterkonstruktion und Hochhaltefeder (ohne Stift)

Ausführung	Edelstahl-sat.	€/GRT
PZ DIN rechts	**32.64.4780**	**44,50**
PZ DIN links	**32.64.4790**	**44,50**

PATRIK II-R FLAT (32642460)
Innen-PZ-Halbgarnitur

Prüfqualität ES-

Halbgarnituren für Haustüren, mit Metallunterkonstruktion (ohne Stift)

Ausführung	Edelstahl-sat.	€/GRT
PZ DIN rechts	**32.64.2460**	**36,00**
PZ DIN links	**32.64.2490**	**36,00**

Halbgarnituren für Haustüren, mit Metallunterkonstruktion und Hochhaltefeder (ohne Stift)

Ausführung	Edelstahl-sat.	€/GRT
PZ DIN rechts	**32.64.5580**	**44,50**
PZ DIN links	**32.64.5590**	**44,50**

GALINA II-R FLAT (32640060)
Innen-PZ-Halbgarnitur

Prüfqualität ES-

Halbgarnituren für Haustüren, mit Metallunterkonstruktion (ohne Stift)

Ausführung	Edelstahl-sat.	€/GRT
PZ DIN rechts	**32.64.0060**	**40,30**
PZ DIN links	**32.64.0000**	**40,30**

Halbgarnituren für Haustüren, mit Metallunterkonstruktion und Hochhaltefeder (ohne Stift)

Ausführung	Edelstahl-sat.	€/GRT
PZ DIN rechts	**32.64.4580**	**48,80**
PZ DIN links	**32.64.4590**	**48,80**

PAULA II-R FLAT (32641670)
Innen-PZ-Halbgarnitur

Prüfqualität ES-

Halbgarnituren für Haustüren, mit Metallunterkonstruktion (ohne Stift)

Ausführung	Edelstahl-sat.	€/GRT
PZ DIN rechts	**32.64.1670**	**37,10**
PZ DIN links	**32.64.1690**	**37,10**

Halbgarnituren für Haustüren, mit Metallunterkonstruktion und Hochhaltefeder (ohne Stift)

Ausführung	Edelstahl-sat.	€/GRT
PZ DIN rechts	**32.64.5380**	**45,60**
PZ DIN links	**32.64.5390**	**45,60**

MADRID-R FLAT (32640690)
Innen-PZ-Halbgarnitur

Prüfqualität ES-

Halbgarnituren für Haustüren, mit Metallunterkonstruktion (ohne Stift)

Ausführung	Edelstahl-sat.	€/GRT
PZ DIN rechts	**32.64.0690**	**48,80**
PZ DIN links	**32.64.0790**	**48,80**

Halbgarnituren für Haustüren, mit Metallunterkonstruktion und Hochhaltefeder (ohne Stift)

Ausführung	Edelstahl-sat.	€/GRT
PZ DIN rechts	**32.64.2780**	**57,20**
PZ DIN links	**32.64.2790**	**57,20**

SYBILLE-R FLAT (32641870)
Innen-PZ-Halbgarnitur

Prüfqualität ES-

Halbgarnituren für Haustüren, mit Metallunterkonstruktion (ohne Stift)

Ausführung	Chrom/Edelstahl-sat.	€/GRT
PZ DIN rechts	**32.64.1870**	**42,40**
PZ DIN links	**32.64.1880**	**42,40**

ARENA-R FLAT (32640250)
Innen-PZ-Halbgarnitur

Prüfqualität ES-

Halbgarnituren für Haustüren, mit Metallunterkonstruktion (ohne Stift)

Ausführung	Edelstahl-sat.	€/GRT
PZ DIN rechts	**32.64.0250**	**42,40**
PZ DIN links	**32.64.0290**	**42,40**

CINTRE-R FLAT (32641070)
Innen-PZ-Halbgarnitur

Prüfqualität ES-

Halbgarnituren für Haustüren, mit Metallunterkonstruktion (ohne Stift)

Ausführung	Edelstahl-sat.	€/GRT
PZ DIN rechts	**32.64.1070**	**45,60**
PZ DIN links	**32.64.1090**	**45,60**

6 % Preisanpassung seit 01.08.2018 bereits eingerechnet
Bitte weitere 9% Preisanpassung ab 01.02.2022 einberechnen.

SICURA KOMBI-LS/R TOP SPEED (Serie 32826100)

Edelstahl Langschild - Außengarnitur, mit Stahlunterkonstruktion. Ohne Außendrücker. Von innen verdeckt verschraubt, Schrauben M5. Bei Kernziehschutz (ZA) Ausführung Zylinderüberstand 11-16mm.
Kombinationsmöglichkeit: Geprüft nach DIN 18257 ES1/WB2, EN 1634-2.

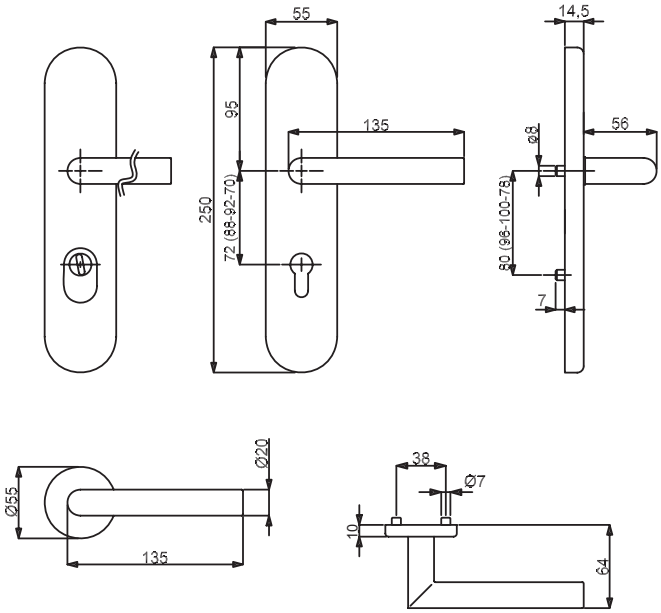

Symbolabbildung
Kombinieren Sie den Schutzbeschlag mit einer Innen-PZ-Halbgarnitur inklusive Außendrücker!

Modelle mit Stift WE 8 (8,5/8) mm, HT 10/8 (8,5/8) mm, FS (8,5/8) mm

Prüfqualität	ES-		ES-/FS		ES1		ES1+FS	
Schutzbeschlag für Wohnungseingangstüren PZ 72 (88) mm, Dr. / Dr., TS 37-42 mm, FS-Grt. TS 42-47 (TS 37-42) mm								
Ausführung	Edelstahl-sat.	€/GRT	Edelstahl-sat.	€/GRT	Edelstahl-sat.	€/GRT	Edelstahl-sat.	€/GRT
PZ, Außen	**(82) / 32.82.6100**	**88,00**	**(82) / 32.82.6100FS**	**109,20**	**(82) / 32.77.6100**	**99,60**	**(82) / 32.77.6100FS**	**120,80**
PZ, mit ZA	**(82) / 32.82.6110**	**113,40**	**(82) / 32.82.6110FS**	**134,60**	**(82) / 32.77.6110**	**125,10**	**(82) / 32.77.6110FS**	**146,30**
Schutzbeschlag für Haustüren PZ 92 (88) mm, Dr. / Dr., TS 67 - 72 mm, FS-Grt. TS 67-72 (TS 67-72) mm								
Ausführung	Edelstahl-sat.	€/GRT	Edelstahl-sat.	€/GRT	Edelstahl-sat.	€/GRT	Edelstahl-sat.	€/GRT
PZ, Außen	**(82) / 32.82.6120**	**92,20**	**(82) / 32.82.6120FS**	**113,40**	**(82) / 32.77.6120**	**103,90**	**(82) / 32.77.6120FS**	**125,10**
PZ, mit ZA	**(82) / 32.82.6130**	**117,70**	**(82) / 32.82.6130FS**	**138,90**	**(82) / 32.77.6130**	**129,30**	**(82) / 32.77.6130FS**	**150,50**

ACHTUNG UNTERSCHIEDLICHE NORMEN - SO BESTELLEN SIE RICHTIG:
D-Norm Bestellung: Artikelnummer ohne Zahl in Klammern.
Ö-Norm Bestellung: Die ersten beiden Stellen der Artikelnummer D-Norm gegen die Zahl in Klammern austauschen.

SYBILLE-R TOP SPEED (32540150)

Innen-PZ-Halbgarnitur inkl. Außendrücker

Prüfqualität	ES-/ES1	
Halbgarnituren für Haustüren, mit Metallunterkonstruktion (ohne Stift)		
Ausführung	Chrom/Edelstahl-sat.	€/GRT
PZ DIN rechts	**32.54.0150**	**55,10**
PZ DIN links	**32.54.0170**	**55,10**
Halbgarnituren für Haustüren, ES1, mit Metallunterkonstruktion (ohne Stift)		
Ausführung	Chrom/Edelstahl-sat.	€/GRT
PZ DIN rechts	**32.54.0160**	**59,40**
PZ DIN links	**32.54.0180**	**59,40**
Halbgarnituren für Haustüren, Kugellager, mit Metallunterkonstruktion (ohne Stift)		
Ausführung	Chrom/Edelstahl-sat.	€/GRT
PZ DIN rechts	**32.57.0150**	**60,40**
PZ DIN links	**32.57.0170**	**60,40**
Halbgarnituren für Haustüren, ES1, Kugellager, mit Metallunterkonstruktion (ohne Stift)		
Ausführung	Chrom/Edelstahl-sat.	€/GRT
PZ DIN rechts	**32.57.0160**	**64,70**
PZ DIN links	**32.57.0180**	**64,70**

PAULA II-R TOP SPEED (32543660)

Innen-PZ-Halbgarnitur inkl. Außendrücker

Prüfqualität	ES-/ES1	
Halbgarnituren für Haustüren, mit Metallunterkonstruktion (ohne Stift)		
Ausführung	Edelstahl-sat.	€/GRT
PZ DIN rechts	**32.54.3660**	**45,60**
PZ DIN links	**32.54.3680**	**45,60**
Halbgarnituren für Haustüren, ES1, mit Metallunterkonstruktion (ohne Stift)		
Ausführung	Edelstahl-sat.	€/GRT
PZ DIN rechts	**32.54.3670**	**49,80**
PZ DIN links	**32.54.3690**	**49,80**
Halbgarnituren für Haustüren, Kugellager, mit Metallunterkonstruktion (ohne Stift)		
Ausführung	Edelstahl-sat.	€/GRT
PZ DIN rechts	**32.57.3660**	**50,90**
PZ DIN links	**32.57.3680**	**50,90**
Halbgarnituren für Haustüren, ES1, Kugellager, mit Metallunterkonstruktion (ohne Stift)		
Ausführung	Edelstahl-sat.	€/GRT
PZ DIN rechts	**32.57.3670**	**55,10**
PZ DIN links	**32.57.3690**	**55,10**

MADRID-R TOP SPEED (32548370)

Innen-PZ-Halbgarnitur inkl. Außendrücker

Prüfqualität	ES-/ES1	
Halbgarnituren für Haustüren, mit Metallunterkonstruktion (ohne Stift)		
Ausführung	Edelstahl-sat.	€/GRT
PZ DIN rechts	**32.54.8370**	**53,00**
PZ DIN links	**32.54.8390**	**53,00**
Halbgarnituren für Haustüren, ES1, mit Metallunterkonstruktion (ohne Stift)		
Ausführung	Edelstahl-sat.	€/GRT
PZ DIN rechts	**32.54.8380**	**57,20**
PZ DIN links	**32.54.8400**	**57,20**
Halbgarnituren für Haustüren, Kugellager, mit Metallunterkonstruktion (ohne Stift)		
Ausführung	Edelstahl-sat.	€/GRT
PZ DIN rechts	**32.57.8370**	**58,30**
PZ DIN links	**32.57.8390**	**58,30**
Halbgarnituren für Haustüren, ES1, Kugellager, mit Metallunterkonstruktion (ohne Stift)		
Ausführung	Edelstahl-sat.	€/GRT
PZ DIN rechts	**32.57.8380**	**62,50**
PZ DIN links	**32.57.8400**	**62,50**

GALINA II-R TOP SPEED (32540560)

Innen-PZ-Halbgarnitur inkl. Außendrücker

Prüfqualität	ES-/ES1	
Halbgarnituren für Haustüren, mit Metallunterkonstruktion (ohne Stift)		
Ausführung	Edelstahl-sat.	€/GRT
PZ DIN rechts	**32.54.0560**	**49,80**
PZ DIN links	**32.54.0580**	**49,80**
Halbgarnituren für Haustüren, ES1, mit Metallunterkonstruktion (ohne Stift)		
Ausführung	Edelstahl-sat.	€/GRT
PZ DIN rechts	**32.54.0570**	**54,10**
PZ DIN links	**32.54.0590**	**54,10**
Halbgarnituren für Haustüren, Kugellager, mit Metallunterkonstruktion (ohne Stift)		
Ausführung	Edelstahl-sat.	€/GRT
PZ DIN rechts	**32.57.0560**	**55,10**
PZ DIN links	**32.57.0580**	**55,10**
Halbgarnituren für Haustüren, ES1, Kugellager, mit Metallunterkonstruktion (ohne Stift)		
Ausführung	Edelstahl-sat.	€/GRT
PZ DIN rechts	**32.57.0570**	**59,40**
PZ DIN links	**32.57.0590**	**59,40**

PATRIK II-R TOP SPEED (32547760)

Innen-PZ-Halbgarnitur inkl. Außendrücker

Prüfqualität	ES-/ES1	
Halbgarnituren für Haustüren, mit Metallunterkonstruktion (ohne Stift)		
Ausführung	Edelstahl-sat.	€/GRT
PZ DIN rechts	**32.54.7760**	**42,40**
PZ DIN links	**32.54.7780**	**42,40**
Halbgarnituren für Haustüren, ES1, mit Metallunterkonstruktion (ohne Stift)		
Ausführung	Edelstahl-sat.	€/GRT
PZ DIN rechts	**32.54.7770**	**46,60**
PZ DIN links	**32.54.7790**	**46,60**
Halbgarnituren für Haustüren, Kugellager, mit Metallunterkonstruktion (ohne Stift)		
Ausführung	Edelstahl-sat.	€/GRT
PZ DIN rechts	**32.57.7760**	**47,70**
PZ DIN links	**32.57.7780**	**47,70**
Halbgarnituren für Haustüren, ES1, Kugellager, mit Metallunterkonstruktion (ohne Stift)		
Ausführung	Edelstahl-sat.	€/GRT
PZ DIN rechts	**32.57.7770**	**51,90**
PZ DIN links	**32.57.7790**	**51,90**

6 % Preisanpassung seit 01.08.2018 bereits eingerechnet
Bitte weitere 9% Preisanpassung ab 01.02.2022 einberechnen.

SICURA KOMBI SQUARE-LS/R TOP SPEED (Serie 32822310)

Edelstahl Langschild - Außengarnitur, mit Stahlunterkonstruktion. Griffplatte fest, rechts und links verwendbar. Von innen verdeckt verschraubt, Schrauben M5. Bei Kernziehschutz (ZA) Ausführung Zylinderüberstand 11-16mm.
Kombinationsmöglichkeit: Geprüft nach DIN 18257 ES1/WB2, EN 1634-2.

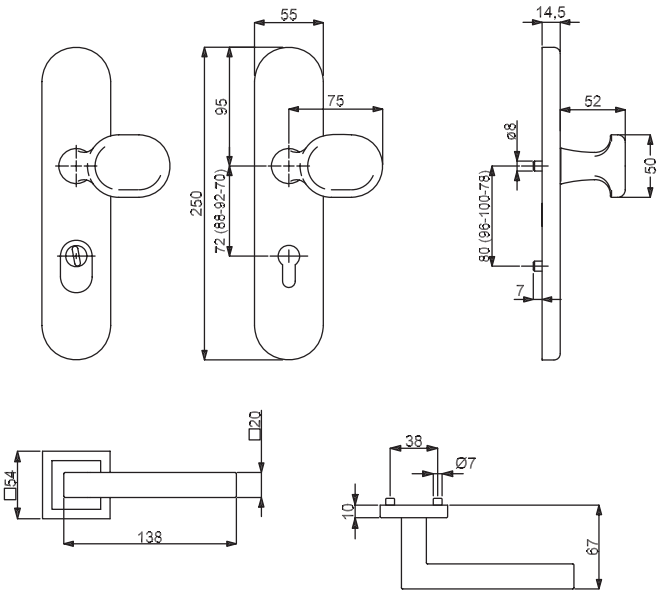

Symbolabbildung
Kombinieren Sie den Schutzbeschlag mit einer Innen-PZ-Halbgarnitur!

Modelle mit Stift WE 8 (8,5/8) mm, HT 10/8 (8,5/8) mm, FS (8,5/8) mm

Prüfqualität	ES-		ES-/FS		ES1		ES1+FS	
Schutzbeschlag für Wohnungseingangstüren PZ 72 (88) mm, Grp. / Dr., TS 37-42 mm, FS-Grt. TS 43-48 (TS 37-42) mm								
Ausführung	Edelstahl-sat.	€/GRT	Edelstahl-sat.	€/GRT	Edelstahl-sat.	€/GRT	Edelstahl-sat.	€/GRT
PZ, Außen	**(93) / 32.82.2310**	**180,20**	**(93) / 32.82.2310FS**	**201,40**	**(93) / 32.77.2310**	**191,90**	**(93) / 32.77.2310FS**	**213,10**
PZ, mit ZA	**(93) / 32.82.2330**	**205,60**	**(93) / 32.82.2330FS**	**226,80**	**(93) / 32.77.2330**	**217,30**	**(93) / 32.77.2330FS**	**238,50**
Schutzbeschlag für Haustüren PZ 92 (88) mm, Grp. / Dr., TS 67-72 mm, FS-Grt. TS 67-72 (TS 67-72) mm								
Ausführung	Edelstahl-sat.	€/GRT	Edelstahl-sat.	€/GRT	Edelstahl-sat.	€/GRT	Edelstahl-sat.	€/GRT
PZ, Außen	**(93) / 32.82.2320**	**184,40**	**(93) / 32.82.2320FS**	**205,60**	**(93) / 32.77.2320**	**196,10**	**(93) / 32.77.2320FS**	**217,30**
PZ, mit ZA	**(93) / 32.82.2340**	**209,90**	**(93) / 32.82.2340FS**	**231,10**	**(93) / 32.77.2340**	**221,50**	**(93) / 32.77.2340FS**	**242,70**

ACHTUNG UNTERSCHIEDLICHE NORMEN - SO BESTELLEN SIE RICHTIG:
D-Norm Bestellung: Artikelnummer ohne Zahl in Klammern.
Ö-Norm Bestellung: Die ersten beiden Stellen der Artikelnummer D-Norm gegen die Zahl in Klammern austauschen.

ROYAL SQUARE-R TOP SPEED (32560580)
Innen-PZ-Halbgarnitur

Prüfqualität	ES-/ES1	
Halbgarnituren für Haustüren, mit Metallunterkonstruktion (ohne Stift)		
Ausführung	Chrom/Edelstahl-sat.	€/GRT
PZ DIN rechts	**32.56.0580**	**42,40**
PZ DIN links	**32.56.0590**	**42,40**
Halbgarnituren für Haustüren, ES1, mit Metallunterkonstruktion (ohne Stift)		
Ausführung	Chrom/Edelstahl-sat.	€/GRT
PZ DIN rechts	**32.56.0620**	**46,60**
PZ DIN links	**32.56.0630**	**46,60**
Halbgarnituren für Haustüren, Kugellager, mit Metallunterkonstruktion (ohne Stift)		
Ausführung	Chrom/Edelstahl-sat.	€/GRT
PZ DIN rechts	**32.58.0580**	**47,70**
PZ DIN links	**32.58.0590**	**47,70**
Halbgarnituren für Haustüren, ES1, Kugellager, mit Metallunterkonstruktion (ohne Stift)		
Ausführung	Chrom/Edelstahl-sat.	€/GRT
PZ DIN rechts	**32.58.0620**	**51,90**
PZ DIN links	**32.58.0630**	**51,90**

MALIBU SQUARE-R TOP SPEED (32561080)
Innen-PZ-Halbgarnitur

Prüfqualität	ES-/ES1	
Halbgarnituren für Haustüren, mit Metallunterkonstruktion (ohne Stift)		
Ausführung	Edelstahl-sat.	€/GRT
PZ DIN rechts	**32.56.1080**	**49,80**
PZ DIN links	**32.56.1090**	**49,80**
Halbgarnituren für Haustüren, ES1, mit Metallunterkonstruktion (ohne Stift)		
Ausführung	Edelstahl-sat.	€/GRT
PZ DIN rechts	**32.56.1120**	**54,10**
PZ DIN links	**32.56.1130**	**54,10**
Halbgarnituren für Haustüren, Kugellager, mit Metallunterkonstruktion (ohne Stift)		
Ausführung	Edelstahl-sat.	€/GRT
PZ DIN rechts	**32.58.1080**	**55,10**
PZ DIN links	**32.58.1090**	**55,10**
Halbgarnituren für Haustüren, ES1, Kugellager, mit Metallunterkonstruktion (ohne Stift)		
Ausführung	Edelstahl-sat.	€/GRT
PZ DIN rechts	**32.58.1120**	**59,40**
PZ DIN links	**32.58.1130**	**59,40**

GALINA II SQUARE-R TOP SPEED (32561480)
Innen-PZ-Halbgarnitur

Prüfqualität	ES-/ES1	
Halbgarnituren für Haustüren, mit Metallunterkonstruktion (ohne Stift)		
Ausführung	Edelstahl-sat.	€/GRT
PZ DIN rechts	**32.56.1480**	**45,60**
PZ DIN links	**32.56.1490**	**45,60**
Halbgarnituren für Haustüren, ES1, mit Metallunterkonstruktion (ohne Stift)		
Ausführung	Edelstahl-sat.	€/GRT
PZ DIN rechts	**32.56.1520**	**49,80**
PZ DIN links	**32.56.1530**	**49,80**
Halbgarnituren für Haustüren, Kugellager, mit Metallunterkonstruktion (ohne Stift)		
Ausführung	Edelstahl-sat.	€/GRT
PZ DIN rechts	**32.58.1480**	**50,90**
PZ DIN links	**32.58.1490**	**50,90**
Halbgarnituren für Haustüren, ES1, Kugellager, mit Metallunterkonstruktion (ohne Stift)		
Ausführung	Edelstahl-sat.	€/GRT
PZ DIN rechts	**32.58.1520**	**55,10**
PZ DIN links	**32.58.1530**	**55,10**

ALASKA SQUARE-R TOP SPEED (32560980)
Innen-PZ-Halbgarnitur

Prüfqualität	ES-/ES1	
Halbgarnituren für Haustüren, mit Metallunterkonstruktion (ohne Stift)		
Ausführung	Edelstahl-sat.	€/GRT
PZ DIN rechts	**32.56.0980**	**53,00**
PZ DIN links	**32.56.0990**	**53,00**
Halbgarnituren für Haustüren, ES1, mit Metallunterkonstruktion (ohne Stift)		
Ausführung	Edelstahl-sat.	€/GRT
PZ DIN rechts	**32.56.0860**	**57,20**
PZ DIN links	**32.56.0870**	**57,20**
Halbgarnituren für Haustüren, Kugellager, mit Metallunterkonstruktion (ohne Stift)		
Ausführung	Edelstahl-sat.	€/GRT
PZ DIN rechts	**32.58.0980**	**58,30**
PZ DIN links	**32.58.0990**	**58,30**
Halbgarnituren für Haustüren, ES1, Kugellager, mit Metallunterkonstruktion (ohne Stift)		
Ausführung	Edelstahl-sat.	€/GRT
PZ DIN rechts	**32.58.0860**	**62,50**
PZ DIN links	**32.58.0870**	**62,50**

CINTRE SQUARE-R TOP SPEED (32561280)
Innen-PZ-Halbgarnitur

Prüfqualität	ES-/ES1	
Halbgarnituren für Haustüren, mit Metallunterkonstruktion (ohne Stift)		
Ausführung	Edelstahl-sat.	€/GRT
PZ DIN rechts	**32.56.1280**	**47,70**
PZ DIN links	**32.56.1290**	**47,70**
Halbgarnituren für Haustüren, ES1, mit Metallunterkonstruktion (ohne Stift)		
Ausführung	Edelstahl-sat.	€/GRT
PZ DIN rechts	**32.56.1320**	**51,90**
PZ DIN links	**32.56.1330**	**51,90**
Halbgarnituren für Haustüren, Kugellager, mit Metallunterkonstruktion (ohne Stift)		
Ausführung	Edelstahl-sat.	€/GRT
PZ DIN rechts	**32.58.1280**	**53,00**
PZ DIN links	**32.58.1290**	**53,00**
Halbgarnituren für Haustüren, ES1, Kugellager, mit Metallunterkonstruktion (ohne Stift)		
Ausführung	Edelstahl-sat.	€/GRT
PZ DIN rechts	**32.58.1320**	**57,20**
PZ DIN links	**32.58.1330**	**57,20**

RONNY SQUARE-R TOP SPEED (32560780)
Innen-PZ-Halbgarnitur

Prüfqualität	ES-/ES1	
Halbgarnituren für Haustüren, mit Metallunterkonstruktion (ohne Stift)		
Ausführung	Edelstahl-sat.	€/GRT
PZ DIN rechts	**32.56.0780**	**39,20**
PZ DIN links	**32.56.0790**	**39,20**
Halbgarnituren für Haustüren, ES1, mit Metallunterkonstruktion (ohne Stift)		
Ausführung	Edelstahl-sat.	€/GRT
PZ DIN rechts	**32.56.0820**	**43,50**
PZ DIN links	**32.56.0830**	**43,50**
Halbgarnituren für Haustüren, Kugellager, mit Metallunterkonstruktion (ohne Stift)		
Ausführung	Edelstahl-sat.	€/GRT
PZ DIN rechts	**32.58.0780**	**44,50**
PZ DIN links	**32.58.0790**	**44,50**
Halbgarnituren für Haustüren, ES1, Kugellager, mit Metallunterkonstruktion (ohne Stift)		
Ausführung	Edelstahl-sat.	€/GRT
PZ DIN rechts	**32.58.0820**	**48,80**
PZ DIN links	**32.58.0830**	**48,80**

6 % Preisanpassung seit 01.08.2018 bereits eingerechnet
Bitte weitere 9% Preisanpassung ab 01.02.2022 einberechnen.

SICURA KOMBI SQUARE-LS/R TOP SPEED (Serie 32826200)

Edelstahl Langschild - Außengarnitur, mit Stahlunterkonstruktion. Ohne Außendrücker. Von innen verdeckt verschraubt, Schrauben M5. Bei Kernziehschutz (ZA) Ausführung Zylinderüberstand 11-16mm.
Kombinationsmöglichkeit: Geprüft nach DIN 18257 ES1/WB2, EN 1634-2.

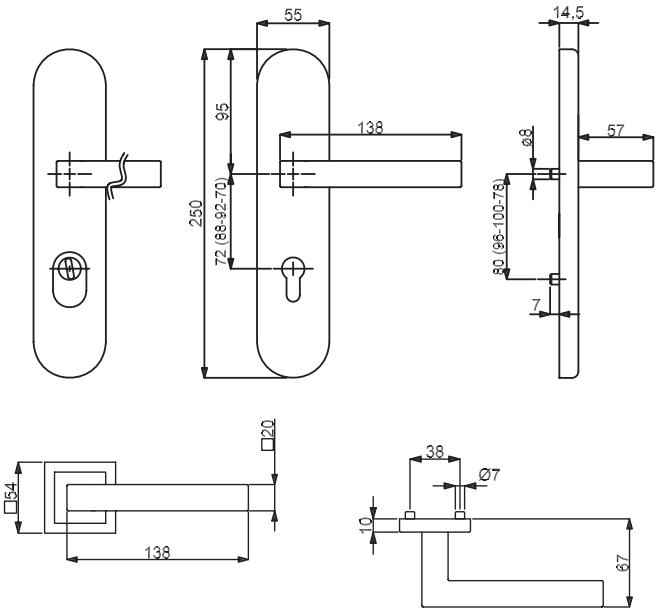

Symbolabbildung
Kombinieren Sie den Schutzbeschlag mit einer Innen-PZ-Halbgarnitur inklusive Außendrücker!

Modelle mit Stift WE 8 (8,5/8) mm, HT 10/8 (8,5/8) mm, FS (8,5/8) mm

Prüfqualität	ES-		ES-/FS		ES1		ES1+FS	
Schutzbeschlag für Wohnungseingangstüren PZ 72 (88) mm, Dr. / Dr., TS 37-42 mm, FS-Grt. TS 42-47 (TS 37-42) mm								
Ausführung	Edelstahl-sat.	€/GRT	Edelstahl-sat.	€/GRT	Edelstahl-sat.	€/GRT	Edelstahl-sat.	€/GRT
PZ, Außen	**(82) / 32.82.6200**	**88,00**	**(82) / 32.82.6200FS**	**109,20**	**(82) / 32.77.6200**	**99,60**	**(82) / 32.77.6200FS**	**120,80**
PZ, mit ZA	**(82) / 32.82.6210**	**113,40**	**(82) / 32.82.6210FS**	**134,60**	**(82) / 32.77.6210**	**125,10**	**(82) / 32.77.6210FS**	**146,30**
Schutzbeschlag für Haustüren PZ 92 (88) mm, Dr. / Dr., TS 67 - 72 mm, FS-Grt. TS 67-72 (TS 67-72) mm								
Ausführung	Edelstahl-sat.	€/GRT	Edelstahl-sat.	€/GRT	Edelstahl-sat.	€/GRT	Edelstahl-sat.	€/GRT
PZ, Außen	**(82) / 32.82.6220**	**92,20**	**(82) / 32.82.6220FS**	**113,40**	**(82) / 32.77.6220**	**103,90**	**(82) / 32.77.6220FS**	**125,10**
PZ, mit ZA	**(82) / 32.82.6230**	**117,70**	**(82) / 32.82.6230FS**	**138,90**	**(82) / 32.77.6230**	**129,30**	**(82) / 32.77.6230FS**	**150,50**

ACHTUNG UNTERSCHIEDLICHE NORMEN - SO BESTELLEN SIE RICHTIG:
D-Norm Bestellung: Artikelnummer ohne Zahl in Klammern.
Ö-Norm Bestellung: Die ersten beiden Stellen der Artikelnummer D-Norm gegen die Zahl in Klammern austauschen.

ROYAL SQUARE-R TOP SPEED (32560640)

Innen-PZ-Halbgarnitur inkl. Außendrücker

Prüfqualität	ES-/ES1	
Halbgarnituren für Haustüren, mit Metallunterkonstruktion (ohne Stift)		
Ausführung	Chrom/Edelstahl-sat.	€/GRT
PZ DIN rechts	**32.56.0640**	**55,10**
PZ DIN links	**32.56.0660**	**55,10**
Halbgarnituren für Haustüren, ES1, mit Metallunterkonstruktion (ohne Stift)		
Ausführung	Chrom/Edelstahl-sat.	€/GRT
PZ DIN rechts	**32.56.0650**	**59,40**
PZ DIN links	**32.56.0670**	**59,40**
Halbgarnituren für Haustüren, Kugellager, mit Metallunterkonstruktion (ohne Stift)		
Ausführung	Chrom/Edelstahl-sat.	€/GRT
PZ DIN rechts	**32.58.0640**	**60,40**
PZ DIN links	**32.58.0660**	**60,40**
Halbgarnituren für Haustüren, ES1, Kugellager, mit Metallunterkonstruktion (ohne Stift)		
Ausführung	Chrom/Edelstahl-sat.	€/GRT
PZ DIN rechts	**32.58.0650**	**64,70**
PZ DIN links	**32.58.0670**	**64,70**

MALIBU SQUARE-R TOP SPEED (32561140)

Innen-PZ-Halbgarnitur inkl. Außendrücker

Prüfqualität	ES-/ES1	
Halbgarnituren für Haustüren, mit Metallunterkonstruktion (ohne Stift)		
Ausführung	Edelstahl-sat.	€/GRT
PZ DIN rechts	**32.56.1140**	**64,70**
PZ DIN links	**32.56.1160**	**64,70**
Halbgarnituren für Haustüren, ES1, mit Metallunterkonstruktion (ohne Stift)		
Ausführung	Edelstahl-sat.	€/GRT
PZ DIN rechts	**32.56.1150**	**68,90**
PZ DIN links	**32.56.1170**	**68,90**
Halbgarnituren für Haustüren, Kugellager, mit Metallunterkonstruktion (ohne Stift)		
Ausführung	Edelstahl-sat.	€/GRT
PZ DIN rechts	**32.58.1140**	**70,00**
PZ DIN links	**32.58.1160**	**70,00**
Halbgarnituren für Haustüren, ES1, Kugellager, mit Metallunterkonstruktion (ohne Stift)		
Ausführung	Edelstahl-sat.	€/GRT
PZ DIN rechts	**32.58.1150**	**74,20**
PZ DIN links	**32.58.1170**	**74,20**

GALINA II SQUARE-R TOP SPEED (32561540)

Innen-PZ-Halbgarnitur inkl. Außendrücker

Prüfqualität	ES-/ES1	
Halbgarnituren für Haustüren, mit Metallunterkonstruktion (ohne Stift)		
Ausführung	Edelstahl-sat.	€/GRT
PZ DIN rechts	**32.56.1540**	**61,50**
PZ DIN links	**32.56.1560**	**61,50**
Halbgarnituren für Haustüren, ES1, mit Metallunterkonstruktion (ohne Stift)		
Ausführung	Edelstahl-sat.	€/GRT
PZ DIN rechts	**32.56.1550**	**65,70**
PZ DIN links	**32.56.1570**	**65,70**
Halbgarnituren für Haustüren, Kugellager, mit Metallunterkonstruktion (ohne Stift)		
Ausführung	Edelstahl-sat.	€/GRT
PZ DIN rechts	**32.58.1540**	**66,80**
PZ DIN links	**32.58.1560**	**66,80**
Halbgarnituren für Haustüren, ES1, Kugellager, mit Metallunterkonstruktion (ohne Stift)		
Ausführung	Edelstahl-sat.	€/GRT
PZ DIN rechts	**32.58.1550**	**71,00**
PZ DIN links	**32.58.1570**	**71,00**

ALASKA SQUARE-R TOP SPEED (32560160)

Innen-PZ-Halbgarnitur inkl. Außendrücker

Prüfqualität	ES-/ES1	
Halbgarnituren für Haustüren, mit Metallunterkonstruktion (ohne Stift)		
Ausführung	Edelstahl-sat.	€/GRT
PZ DIN rechts	**32.56.0160**	**72,10**
PZ DIN links	**32.56.0180**	**72,10**
Halbgarnituren für Haustüren, ES1, mit Metallunterkonstruktion (ohne Stift)		
Ausführung	Edelstahl-sat.	€/GRT
PZ DIN rechts	**32.56.0170**	**76,30**
PZ DIN links	**32.56.0190**	**76,30**
Halbgarnituren für Haustüren, Kugellager, mit Metallunterkonstruktion (ohne Stift)		
Ausführung	Edelstahl-sat.	€/GRT
PZ DIN rechts	**32.58.0160**	**77,40**
PZ DIN links	**32.58.0180**	**77,40**
Halbgarnituren für Haustüren, ES1, Kugellager, mit Metallunterkonstruktion (ohne Stift)		
Ausführung	Edelstahl-sat.	€/GRT
PZ DIN rechts	**32.58.0170**	**81,60**
PZ DIN links	**32.58.0190**	**81,60**

CINTRE SQUARE-R TOP SPEED (32561940)

Innen-PZ-Halbgarnitur inkl. Außendrücker

Prüfqualität	ES-/ES1	
Halbgarnituren für Haustüren, mit Metallunterkonstruktion (ohne Stift)		
Ausführung	Edelstahl-sat.	€/GRT
PZ DIN rechts	**32.56.1940**	**61,50**
PZ DIN links	**32.56.1960**	**61,50**
Halbgarnituren für Haustüren, ES1, mit Metallunterkonstruktion (ohne Stift)		
Ausführung	Edelstahl-sat.	€/GRT
PZ DIN rechts	**32.56.1950**	**65,70**
PZ DIN links	**32.56.1970**	**65,70**
Halbgarnituren für Haustüren, Kugellager, mit Metallunterkonstruktion (ohne Stift)		
Ausführung	Edelstahl-sat.	€/GRT
PZ DIN rechts	**32.58.1940**	**66,80**
PZ DIN links	**32.58.1960**	**66,80**
Halbgarnituren für Haustüren, ES1, Kugellager, mit Metallunterkonstruktion (ohne Stift)		
Ausführung	Edelstahl-sat.	€/GRT
PZ DIN rechts	**32.58.1950**	**71,00**
PZ DIN links	**32.58.1970**	**71,00**

RONNY SQUARE-R TOP SPEED (32561750)

Innen-PZ-Halbgarnitur inkl. Außendrücker

Prüfqualität	ES-/ES1	
Halbgarnituren für Haustüren, mit Metallunterkonstruktion (ohne Stift)		
Ausführung	Edelstahl-sat.	€/GRT
PZ DIN rechts	**32.56.1750**	**49,80**
PZ DIN links	**32.56.1770**	**49,80**
Halbgarnituren für Haustüren, ES1, mit Metallunterkonstruktion (ohne Stift)		
Ausführung	Edelstahl-sat.	€/GRT
PZ DIN rechts	**32.56.1760**	**54,10**
PZ DIN links	**32.56.1780**	**54,10**
Halbgarnituren für Haustüren, Kugellager, mit Metallunterkonstruktion (ohne Stift)		
Ausführung	Edelstahl-sat.	€/GRT
PZ DIN rechts	**32.58.1750**	**55,10**
PZ DIN links	**32.58.1770**	**55,10**
Halbgarnituren für Haustüren, ES1, Kugellager, mit Metallunterkonstruktion (ohne Stift)		
Ausführung	Edelstahl-sat.	€/GRT
PZ DIN rechts	**32.58.1760**	**59,40**
PZ DIN links	**32.58.1780**	**59,40**

6 % Preisanpassung seit 01.08.2018 bereits eingerechnet
Bitte weitere 9% Preisanpassung ab 01.02.2022 einberechnen.

MARCO-R KOMBI/TOP SPEED (Serie 32857700-1)

Edelstahl-Außengarnitur. Kugelknopf auf Sicherheitsrosette gerade, fest. DIN rechts und links verwendbar, Schrauben M5, von innen fest verschraubt. Bei Kernziehschutz (ZA) Ausführung Zylinderüberstand 9-15mm. Kombinationsmöglichkeit: Geprüft nach DIN 18257 ES1/WB2, EN 1634-2.

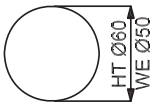

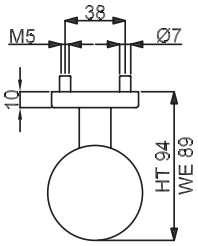

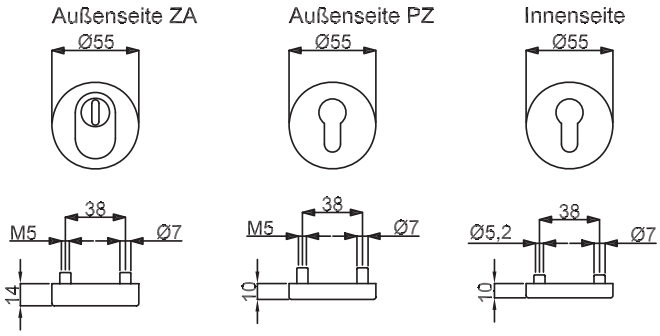

Symbolabbildung
Kombinieren Sie den Schutzbeschlag mit einer Innen-PZ-Halbgarnitur!

Modelle mit Stift WE 8 (8,5/8) mm, HT 10/8 (8,5/8) mm, FS (8,5/8) mm

Prüfqualität	ES-		ES-/FS		ES1		ES1+FS	
Schutzbeschlag für Wohnungseingangstüren PZ 72 (88) mm, mit Knopf auf Rosette fest, mittig, TS 37-42 mm, FS-Grt. TS 40-45 (TS 37-42) mm								
Ausführung	Edelstahl-sat.	€/GRT	Edelstahl-sat.	€/GRT	Edelstahl-sat.	€/GRT	Edelstahl-sat.	€/GRT
PZ, Außen	**(82) / 32.85.7700**	**50,90**	**(82) / 32.85.7700FS**	**72,10**	**(82) / 32.77.7700**	**62,50**	**(82) / 32.77.7700FS**	**83,70**
PZ, mit ZA	**(82) / 32.85.7820**	**76,30**	**(82) / 32.85.7820FS**	**97,50**	**(82) / 32.77.7820**	**88,00**	**(82) / 32.77.7820FS**	**109,20**
Schutzbeschlag für Wohnungseingangstüren PZ 72 (88) mm, mit Knopf auf Rosette drehbar, mittig, TS 37-42 mm, FS-Grt. TS 40-45 (TS 37-42) mm								
Ausführung	Edelstahl-sat.	€/GRT	Edelstahl-sat.	€/GRT	Edelstahl-sat.	€/GRT	Edelstahl-sat.	€/GRT
PZ, Außen	**(82) / 32.85.7710**	**51,90**	**(82) / 32.85.7710FS**	**73,10**	**(82) / 32.77.7710**	**63,60**	**(82) / 32.77.7710FS**	**84,80**
PZ, mit ZA	**(82) / 32.85.7850**	**77,40**	**(82) / 32.85.7850FS**	**98,60**	**(82) / 32.77.7850**	**89,00**	**(82) / 32.77.7850FS**	**110,20**
Schutzbeschlag für Haustüren PZ 92 (88) mm, mit Knopf auf Rosette fest, mittig, TS 67-72 mm, FS-Grt. TS 67-72 (67-72) mm								
Ausführung	Edelstahl-sat.	€/GRT	Edelstahl-sat.	€/GRT	Edelstahl-sat.	€/GRT	Edelstahl-sat.	€/GRT
PZ, Außen	**(82) / 32.85.7720**	**55,10**	**(82) / 32.85.7720FS**	**76,30**	**(82) / 32.77.7720**	**66,80**	**(82) / 32.77.7720FS**	**88,00**
PZ, mit ZA	**(82) / 32.85.7830**	**80,60**	**(82) / 32.85.7830FS**	**101,80**	**(82) / 32.77.7830**	**92,20**	**(82) / 32.77.7830FS**	**113,40**
Schutzbeschlag für Haustüren PZ 92 (88) mm, mit Knopf auf Rosette drehbar, mittig, TS 67-72 mm, FS-Grt. TS 67-72 (TS 67-72) mm								
Ausführung	Edelstahl-sat.	€/GRT	Edelstahl-sat.	€/GRT	Edelstahl-sat.	€/GRT	Edelstahl-sat.	€/GRT
PZ, Außen	**(82) / 32.85.7730**	**56,20**	**(82) / 32.85.7730FS**	**77,40**	**(82) / 32.77.7730**	**67,80**	**(82) / 32.77.7730FS**	**89,00**
PZ, mit ZA	**(82) / 32.85.7860**	**81,60**	**(82) / 32.85.7860FS**	**102,80**	**(82) / 32.77.7860**	**93,30**	**(82) / 32.77.7860FS**	**114,50**

ACHTUNG UNTERSCHIEDLICHE NORMEN - SO BESTELLEN SIE RICHTIG:
D-Norm Bestellung: Artikelnummer ohne Zahl in Klammern.
Ö-Norm Bestellung: Die ersten beiden Stellen der Artikelnummer D-Norm gegen die Zahl in Klammern austauschen.

SYBILLE-R TOP SPEED (32540080)
Innen-PZ-Halbgarnitur

Prüfqualität	ES-/ES1	
Halbgarnituren für Haustüren, mit Metallunterkonstruktion (ohne Stift)		
Ausführung	Chrom/Edelstahl-sat.	€/GRT
PZ DIN rechts	**32.54.0080**	**35,00**
PZ DIN links	**32.54.0090**	**35,00**
Halbgarnituren für Haustüren, ES1, mit Metallunterkonstruktion (ohne Stift)		
Ausführung	Chrom/Edelstahl-sat.	€/GRT
PZ DIN rechts	**32.54.0130**	**39,20**
PZ DIN links	**32.54.0140**	**39,20**
Halbgarnituren für Haustüren, Kugellager, mit Metallunterkonstruktion (ohne Stift)		
Ausführung	Chrom/Edelstahl-sat.	€/GRT
PZ DIN rechts	**32.57.0080**	**40,30**
PZ DIN links	**32.57.0090**	**40,30**
Halbgarnituren für Haustüren, ES1, Kugellager, mit Metallunterkonstruktion (ohne Stift)		
Ausführung	Chrom/Edelstahl-sat.	€/GRT
PZ DIN rechts	**32.57.0130**	**44,50**
PZ DIN links	**32.57.0140**	**44,50**

RONNY II-R TOP SPEED (32546670)
Innen-PZ-Halbgarnitur

Prüfqualität	ES-/ES1	
Halbgarnituren für Haustüren, mit Metallunterkonstruktion (ohne Stift)		
Ausführung	Edelstahl-sat.	€/GRT
PZ DIN rechts	**32.54.6670**	**30,70**
PZ DIN links	**32.54.6680**	**30,70**
Halbgarnituren für Haustüren, ES1, mit Metallunterkonstruktion (ohne Stift)		
Ausführung	Edelstahl-sat.	€/GRT
PZ DIN rechts	**32.54.6920**	**35,00**
PZ DIN links	**32.54.6930**	**35,00**
Halbgarnituren für Haustüren, Kugellager, mit Metallunterkonstruktion (ohne Stift)		
Ausführung	Edelstahl-sat.	€/GRT
PZ DIN rechts	**32.57.6670**	**36,00**
PZ DIN links	**32.57.6680**	**36,00**
Halbgarnituren für Haustüren, ES1, Kugellager, mit Metallunterkonstruktion (ohne Stift)		
Ausführung	Edelstahl-sat.	€/GRT
PZ DIN rechts	**32.57.6920**	**40,30**
PZ DIN links	**32.57.6930**	**40,30**

PATRIK II-R TOP SPEED (32547670)
Innen-PZ-Halbgarnitur

Prüfqualität	ES-/ES1	
Halbgarnituren für Haustüren, mit Metallunterkonstruktion (ohne Stift)		
Ausführung	Edelstahl-sat.	€/GRT
PZ DIN rechts	**32.54.7670**	**30,70**
PZ DIN links	**32.54.7680**	**30,70**
Halbgarnituren für Haustüren, ES1, mit Metallunterkonstruktion (ohne Stift)		
Ausführung	Edelstahl-sat.	€/GRT
PZ DIN rechts	**32.54.6940**	**35,00**
PZ DIN links	**32.54.6950**	**35,00**
Halbgarnituren für Haustüren, Kugellager, mit Metallunterkonstruktion (ohne Stift)		
Ausführung	Edelstahl-sat.	€/GRT
PZ DIN rechts	**32.57.7670**	**36,00**
PZ DIN links	**32.57.7680**	**36,00**
Halbgarnituren für Haustüren, ES1, Kugellager, mit Metallunterkonstruktion (ohne Stift)		
Ausführung	Edelstahl-sat.	€/GRT
PZ DIN rechts	**32.57.7720**	**40,30**
PZ DIN links	**32.57.7730**	**40,30**

GALINA II-R TOP SPEED (32540670)
Innen-PZ-Halbgarnitur

Prüfqualität	ES-/ES1	
Halbgarnituren für Haustüren, mit Metallunterkonstruktion (ohne Stift)		
Ausführung	Edelstahl-sat.	€/GRT
PZ DIN rechts	**32.54.0670**	**35,00**
PZ DIN links	**32.54.0680**	**35,00**
Halbgarnituren für Haustüren, ES1, mit Metallunterkonstruktion (ohne Stift)		
Ausführung	Edelstahl-sat.	€/GRT
PZ DIN rechts	**32.54.0750**	**39,20**
PZ DIN links	**32.54.0760**	**39,20**
Halbgarnituren für Haustüren, Kugellager, mit Metallunterkonstruktion (ohne Stift)		
Ausführung	Edelstahl-sat.	€/GRT
PZ DIN rechts	**32.57.0670**	**40,30**
PZ DIN links	**32.57.0680**	**40,30**
Halbgarnituren für Haustüren, ES1, Kugellager, mit Metallunterkonstruktion (ohne Stift)		
Ausführung	Edelstahl-sat.	€/GRT
PZ DIN rechts	**32.57.0740**	**44,50**
PZ DIN links	**32.57.0730**	**44,50**

PAULA II-R TOP SPEED (32543570)
Innen-PZ-Halbgarnitur

Prüfqualität	ES-/ES1	
Halbgarnituren für Haustüren, mit Metallunterkonstruktion (ohne Stift)		
Ausführung	Edelstahl-sat.	€/GRT
PZ DIN rechts	**32.54.3570**	**31,80**
PZ DIN links	**32.54.3580**	**31,80**
Halbgarnituren für Haustüren, ES1, mit Metallunterkonstruktion (ohne Stift)		
Ausführung	Edelstahl-sat.	€/GRT
PZ DIN rechts	**32.54.3620**	**36,00**
PZ DIN links	**32.54.3630**	**36,00**
Halbgarnituren für Haustüren, Kugellager, mit Metallunterkonstruktion (ohne Stift)		
Ausführung	Edelstahl-sat.	€/GRT
PZ DIN rechts	**32.57.3570**	**37,10**
PZ DIN links	**32.57.3580**	**37,10**
Halbgarnituren für Haustüren, ES1, Kugellager, mit Metallunterkonstruktion (ohne Stift)		
Ausführung	Edelstahl-sat.	€/GRT
PZ DIN rechts	**32.57.3620**	**41,30**
PZ DIN links	**32.57.3630**	**41,30**

MADRID-R TOP SPEED (32548310)
Innen-PZ-Halbgarnitur

Prüfqualität	ES-/ES1	
Halbgarnituren für Haustüren, mit Metallunterkonstruktion (ohne Stift)		
Ausführung	Edelstahl-sat.	€/GRT
PZ DIN rechts	**32.54.8310**	**37,10**
PZ DIN links	**32.54.8320**	**37,10**
Halbgarnituren für Haustüren, ES1, mit Metallunterkonstruktion (ohne Stift)		
Ausführung	Edelstahl-sat.	€/GRT
PZ DIN rechts	**32.54.8330**	**41,30**
PZ DIN links	**32.54.8340**	**41,30**
Halbgarnituren für Haustüren, Kugellager, mit Metallunterkonstruktion (ohne Stift)		
Ausführung	Edelstahl-sat.	€/GRT
PZ DIN rechts	**32.57.8270**	**42,40**
PZ DIN links	**32.57.8280**	**42,40**
Halbgarnituren für Haustüren, ES1, Kugellager, mit Metallunterkonstruktion (ohne Stift)		
Ausführung	Edelstahl-sat.	€/GRT
PZ DIN rechts	**32.57.8320**	**46,60**
PZ DIN links	**32.57.8330**	**46,60**

6 % Preisanpassung seit 01.08.2018 bereits eingerechnet
Bitte weitere 9% Preisanpassung ab 01.02.2022 einberechnen.

MANUEL-R KOMBI/TOP SPEED (Serie 32857740-1)

Edelstahl-Außengarnitur. Kugelknopf auf Sicherheitsrosette versetzt, fest. DIN rechts und links verwendbar, Schrauben M5, von innen fest verschraubt. Bei Kernziehschutz (ZA) Ausführung Zylinderüberstand 9-15mm. Kombinationsmöglichkeit: Geprüft nach DIN 18257 ES1/WB2, EN 1634-2.

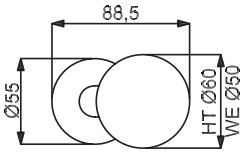

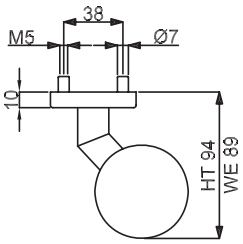

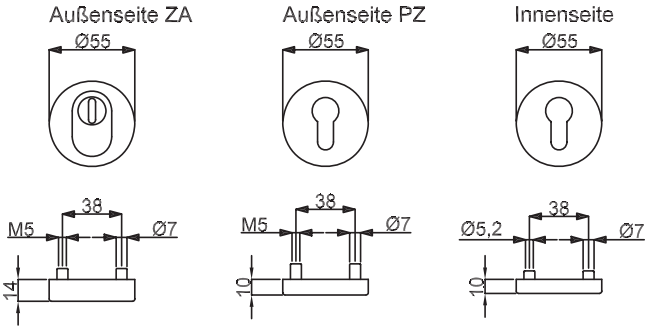

Symbolabbildung
Kombinieren Sie den Schutzbeschlag mit einer Innen-PZ-Halbgarnitur!

Modelle mit Stift WE 8 (8,5/8) mm, HT 10/8 (8,5/8) mm, FS (8,5/8) mm

Prüfqualität	ES-		ES-/FS		ES1		ES1+FS	
Schutzbeschlag für Wohnungseingangstüren PZ 72 (88) mm, mit Knopf auf Rosette fest, versetzt, TS 37-42 mm, FS-Grt. TS 40-45 (TS 37-42) mm								
Ausführung	Edelstahl-sat.	€/GRT	Edelstahl-sat.	€/GRT	Edelstahl-sat.	€/GRT	Edelstahl-sat.	€/GRT
PZ, Außen	**(82) / 32.85.7740**	**51,90**	**(82) / 32.85.7740FS**	**73,10**	**(82) / 32.77.7740**	**63,60**	**(82) / 32.77.7740FS**	**84,80**
PZ, mit ZA	**(82) / 32.85.7870**	**77,40**	**(82) / 32.85.7870FS**	**98,60**	**(82) / 32.77.7870**	**89,00**	**(82) / 32.77.7870FS**	**110,20**
Schutzbeschlag für Wohnungseingangstüren PZ 72 (88) mm, mit Knopf auf Rosette drehbar, versetzt, TS 37-42 mm, FS-Grt. TS 40-45 (TS 37-42) mm								
Ausführung	Edelstahl-sat.	€/GRT	Edelstahl-sat.	€/GRT	Edelstahl-sat.	€/GRT	Edelstahl-sat.	€/GRT
PZ, Außen	**(82) / 32.85.7750**	**53,00**	**(82) / 32.85.7750FS**	**74,20**	**(82) / 32.77.7750**	**64,70**	**(82) / 32.77.7750FS**	**85,90**
PZ, mit ZA	**(82) / 32.85.7890**	**78,40**	**(82) / 32.85.7890FS**	**99,60**	**(82) / 32.77.7890**	**90,10**	**(82) / 32.77.7890FS**	**111,30**
Schutzbeschlag für Haustüren PZ 92 (88) mm, mit Knopf auf Rosette fest, versetzt, TS 67-72 mm, FS-Grt. TS 67-72 (TS 67-72) mm								
Ausführung	Edelstahl-sat.	€/GRT	Edelstahl-sat.	€/GRT	Edelstahl-sat.	€/GRT	Edelstahl-sat.	€/GRT
PZ, Außen	**(82) / 32.85.7760**	**56,20**	**(82) / 32.85.7760FS**	**77,40**	**(82) / 32.77.7760**	**67,80**	**(82) / 32.77.7760FS**	**89,00**
PZ, mit ZA	**(82) / 32.85.7880**	**81,60**	**(82) / 32.85.7880FS**	**102,80**	**(82) / 32.77.7880**	**93,30**	**(82) / 32.77.7880FS**	**114,50**
Schutzbeschlag für Haustüren PZ 92 (88) mm, mit Knopf auf Rosette drehbar, versetzt, TS 67-72 mm, FS-Grt. TS 67-72 (TS 67-72) mm								
Ausführung	Edelstahl-sat.	€/GRT	Edelstahl-sat.	€/GRT	Edelstahl-sat.	€/GRT	Edelstahl-sat.	€/GRT
PZ, Außen	**(82) / 32.85.7770**	**57,20**	**(82) / 32.85.7770FS**	**78,40**	**(82) / 32.77.7770**	**68,90**	**(82) / 32.77.7770FS**	**90,10**
PZ, mit ZA	**(82) / 32.85.7590**	**82,70**	**(82) / 32.85.7590FS**	**103,90**	**(82) / 32.77.7590**	**94,30**	**(82) / 32.77.7590FS**	**115,50**

ACHTUNG UNTERSCHIEDLICHE NORMEN - SO BESTELLEN SIE RICHTIG:
D-Norm Bestellung: Artikelnummer ohne Zahl in Klammern.
Ö-Norm Bestellung: Die ersten beiden Stellen der Artikelnummer D-Norm gegen die Zahl in Klammern austauschen.

SYBILLE-R TOP SPEED (32540080)
Innen-PZ-Halbgarnitur

Prüfqualität	ES-/ES1	
Halbgarnituren für Haustüren, mit Metallunterkonstruktion (ohne Stift)		
Ausführung	Chrom/Edelstahl-sat.	€/GRT
PZ DIN rechts	**32.54.0080**	**35,00**
PZ DIN links	**32.54.0090**	**35,00**
Halbgarnituren für Haustüren, ES1, mit Metallunterkonstruktion (ohne Stift)		
Ausführung	Chrom/Edelstahl-sat.	€/GRT
PZ DIN rechts	**32.54.0130**	**39,20**
PZ DIN links	**32.54.0140**	**39,20**
Halbgarnituren für Haustüren, Kugellager, mit Metallunterkonstruktion (ohne Stift)		
Ausführung	Chrom/Edelstahl-sat.	€/GRT
PZ DIN rechts	**32.57.0080**	**40,30**
PZ DIN links	**32.57.0090**	**40,30**
Halbgarnituren für Haustüren, ES1, Kugellager, mit Metallunterkonstruktion (ohne Stift)		
Ausführung	Chrom/Edelstahl-sat.	€/GRT
PZ DIN rechts	**32.57.0130**	**44,50**
PZ DIN links	**32.57.0140**	**44,50**

RONNY II-R TOP SPEED (32546670)
Innen-PZ-Halbgarnitur

Prüfqualität	ES-/ES1	
Halbgarnituren für Haustüren, mit Metallunterkonstruktion (ohne Stift)		
Ausführung	Edelstahl-sat.	€/GRT
PZ DIN rechts	**32.54.6670**	**30,70**
PZ DIN links	**32.54.6680**	**30,70**
Halbgarnituren für Haustüren, ES1, mit Metallunterkonstruktion (ohne Stift)		
Ausführung	Edelstahl-sat.	€/GRT
PZ DIN rechts	**32.54.6920**	**35,00**
PZ DIN links	**32.54.6930**	**35,00**
Halbgarnituren für Haustüren, Kugellager, mit Metallunterkonstruktion (ohne Stift)		
Ausführung	Edelstahl-sat.	€/GRT
PZ DIN rechts	**32.57.6670**	**36,00**
PZ DIN links	**32.57.6680**	**36,00**
Halbgarnituren für Haustüren, ES1, Kugellager, mit Metallunterkonstruktion (ohne Stift)		
Ausführung	Edelstahl-sat.	€/GRT
PZ DIN rechts	**32.57.6920**	**40,30**
PZ DIN links	**32.57.6930**	**40,30**

PATRIK II-R TOP SPEED (32547670)
Innen-PZ-Halbgarnitur

Prüfqualität	ES-/ES1	
Halbgarnituren für Haustüren, mit Metallunterkonstruktion (ohne Stift)		
Ausführung	Edelstahl-sat.	€/GRT
PZ DIN rechts	**32.54.7670**	**30,70**
PZ DIN links	**32.54.7680**	**30,70**
Halbgarnituren für Haustüren, ES1, mit Metallunterkonstruktion (ohne Stift)		
Ausführung	Edelstahl-sat.	€/GRT
PZ DIN rechts	**32.54.6940**	**35,00**
PZ DIN links	**32.54.6950**	**35,00**
Halbgarnituren für Haustüren, Kugellager, mit Metallunterkonstruktion (ohne Stift)		
Ausführung	Edelstahl-sat.	€/GRT
PZ DIN rechts	**32.57.7670**	**36,00**
PZ DIN links	**32.57.7680**	**36,00**
Halbgarnituren für Haustüren, ES1, Kugellager, mit Metallunterkonstruktion (ohne Stift)		
Ausführung	Edelstahl-sat.	€/GRT
PZ DIN rechts	**32.57.7720**	**40,30**
PZ DIN links	**32.57.7730**	**40,30**

GALINA II-R TOP SPEED (32540670)
Innen-PZ-Halbgarnitur

Prüfqualität	ES-/ES1	
Halbgarnituren für Haustüren, mit Metallunterkonstruktion (ohne Stift)		
Ausführung	Edelstahl-sat.	€/GRT
PZ DIN rechts	**32.54.0670**	**35,00**
PZ DIN links	**32.54.0680**	**35,00**
Halbgarnituren für Haustüren, ES1, mit Metallunterkonstruktion (ohne Stift)		
Ausführung	Edelstahl-sat.	€/GRT
PZ DIN rechts	**32.54.0750**	**39,20**
PZ DIN links	**32.54.0760**	**39,20**
Halbgarnituren für Haustüren, Kugellager, mit Metallunterkonstruktion (ohne Stift)		
Ausführung	Edelstahl-sat.	€/GRT
PZ DIN rechts	**32.57.0670**	**40,30**
PZ DIN links	**32.57.0680**	**40,30**
Halbgarnituren für Haustüren, ES1, Kugellager, mit Metallunterkonstruktion (ohne Stift)		
Ausführung	Edelstahl-sat.	€/GRT
PZ DIN rechts	**32.57.0740**	**44,50**
PZ DIN links	**32.57.0730**	**44,50**

PAULA II-R TOP SPEED (32543570)
Innen-PZ-Halbgarnitur

Prüfqualität	ES-/ES1	
Halbgarnituren für Haustüren, mit Metallunterkonstruktion (ohne Stift)		
Ausführung	Edelstahl-sat.	€/GRT
PZ DIN rechts	**32.54.3570**	**31,80**
PZ DIN links	**32.54.3580**	**31,80**
Halbgarnituren für Haustüren, ES1, mit Metallunterkonstruktion (ohne Stift)		
Ausführung	Edelstahl-sat.	€/GRT
PZ DIN rechts	**32.54.3620**	**36,00**
PZ DIN links	**32.54.3630**	**36,00**
Halbgarnituren für Haustüren, Kugellager, mit Metallunterkonstruktion (ohne Stift)		
Ausführung	Edelstahl-sat.	€/GRT
PZ DIN rechts	**32.57.3570**	**37,10**
PZ DIN links	**32.57.3580**	**37,10**
Halbgarnituren für Haustüren, ES1, Kugellager, mit Metallunterkonstruktion (ohne Stift)		
Ausführung	Edelstahl-sat.	€/GRT
PZ DIN rechts	**32.57.3620**	**41,30**
PZ DIN links	**32.57.3630**	**41,30**

MADRID-R TOP SPEED (32548310)
Innen-PZ-Halbgarnitur

Prüfqualität	ES-/ES1	
Halbgarnituren für Haustüren, mit Metallunterkonstruktion (ohne Stift)		
Ausführung	Edelstahl-sat.	€/GRT
PZ DIN rechts	**32.54.8310**	**37,10**
PZ DIN links	**32.54.8320**	**37,10**
Halbgarnituren für Haustüren, ES1, mit Metallunterkonstruktion (ohne Stift)		
Ausführung	Edelstahl-sat.	€/GRT
PZ DIN rechts	**32.54.8330**	**41,30**
PZ DIN links	**32.54.8340**	**41,30**
Halbgarnituren für Haustüren, Kugellager, mit Metallunterkonstruktion (ohne Stift)		
Ausführung	Edelstahl-sat.	€/GRT
PZ DIN rechts	**32.57.8270**	**42,40**
PZ DIN links	**32.57.8280**	**42,40**
Halbgarnituren für Haustüren, ES1, Kugellager, mit Metallunterkonstruktion (ohne Stift)		
Ausführung	Edelstahl-sat.	€/GRT
PZ DIN rechts	**32.57.8320**	**46,60**
PZ DIN links	**32.57.8330**	**46,60**

6 % Preisanpassung seit 01.08.2018 bereits eingerechnet
Bitte weitere 9% Preisanpassung ab 01.02.2022 einberechnen.

MARCO-R KOMBI/FLAT (Serie 32857700-2)

Edelstahl-Außengarnitur. Kugelknopf auf Sicherheitsrosette gerade, fest. DIN rechts und links verwendbar, Schrauben M5, von innen fest verschraubt. Bei Kernziehschutz (ZA) Ausführung Zylinderüberstand 9-15mm.

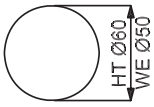

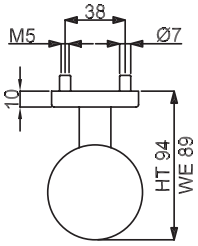

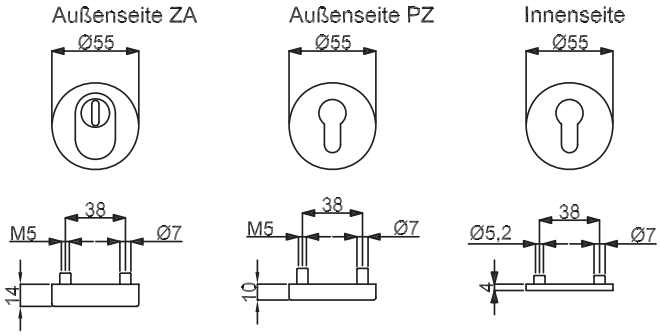

Symbolabbildung
Kombinieren Sie den Schutzbeschlag mit einer Innen-PZ-Halbgarnitur!

Modelle mit Stift WE 8 (8,5/8) mm, HT 10/8 (8,5/8) mm

Prüfqualität	**ES-**	
Schutzbeschlag für Wohnungseingangstüren PZ 72 (88) mm, mit Knopf auf Rosette fest, mittig, TS 37-42 mm		
Ausführung	Edelstahl-sat.	€/GRT
PZ, Außen	**(82) / 32.85.7700**	**50,90**
PZ, mit ZA	**(82) / 32.85.7820**	**76,30**
Schutzbeschlag für Wohnungseingangstüren PZ 72 (88) mm, mit Knopf auf Rosette drehbar, mittig, TS 37-42 mm		
Ausführung	Edelstahl-sat.	€/GRT
PZ, Außen	**(82) / 32.85.7710**	**51,90**
PZ, mit ZA	**(82) / 32.85.7850**	**77,40**
Schutzbeschlag für Haustüren PZ 92 (88) mm, mit Knopf auf Rosette fest, mittig, TS 67 - 72 mm		
Ausführung	Edelstahl-sat.	€/GRT
PZ, Außen	**(82) / 32.85.7720**	**55,10**
PZ, mit ZA	**(82) / 32.85.7830**	**80,60**
Schutzbeschlag für Haustüren PZ 92 (88) mm, mit Knopf auf Rosette drehbar, mittig, TS 67-72 mm		
Ausführung	Edelstahl-sat.	€/GRT
PZ, Außen	**(82) / 32.85.7730**	**56,20**
PZ, mit ZA	**(82) / 32.85.7860**	**81,60**

ACHTUNG UNTERSCHIEDLICHE NORMEN - SO BESTELLEN SIE RICHTIG:
D-Norm Bestellung: Artikelnummer ohne Zahl in Klammern.
Ö-Norm Bestellung: Die ersten beiden Stellen der Artikelnummer D-Norm gegen die Zahl in Klammern austauschen.

ROYAL-R FLAT (32641470)
Innen-PZ-Halbgarnitur

Prüfqualität	**ES-**	
Halbgarnituren für Haustüren, mit Metallunterkonstruktion (ohne Stift)		
Ausführung	Chrom/Edelstahl-sat.	€/GRT
PZ DIN rechts	**32.64.1470**	**43,50**
PZ DIN links	**32.64.1490**	**43,50**
Halbgarnituren für Haustüren, mit Metallunterkonstruktion und Hochhaltefeder (ohne Stift)		
Ausführung	Chrom/Edelstahl-sat.	€/GRT
PZ DIN rechts	**32.64.5780**	**51,90**
PZ DIN links	**32.64.5790**	**51,90**

RONNY II-R FLAT (32640150)
Innen-PZ-Halbgarnitur

Prüfqualität	**ES-**	
Halbgarnituren für Haustüren, mit Metallunterkonstruktion (ohne Stift)		
Ausführung	Edelstahl-sat.	€/GRT
PZ DIN rechts	**32.64.0150**	**36,00**
PZ DIN links	**32.64.0170**	**36,00**
Halbgarnituren für Haustüren, mit Metallunterkonstruktion und Hochhaltefeder (ohne Stift)		
Ausführung	Edelstahl-sat.	€/GRT
PZ DIN rechts	**32.64.4780**	**44,50**
PZ DIN links	**32.64.4790**	**44,50**

PATRIK II-R FLAT (32642460)
Innen-PZ-Halbgarnitur

Prüfqualität	**ES-**	
Halbgarnituren für Haustüren, mit Metallunterkonstruktion (ohne Stift)		
Ausführung	Edelstahl-sat.	€/GRT
PZ DIN rechts	**32.64.2460**	**36,00**
PZ DIN links	**32.64.2490**	**36,00**
Halbgarnituren für Haustüren, mit Metallunterkonstruktion und Hochhaltefeder (ohne Stift)		
Ausführung	Edelstahl-sat.	€/GRT
PZ DIN rechts	**32.64.5580**	**44,50**
PZ DIN links	**32.64.5590**	**44,50**

GALINA II-R FLAT (32640060)
Innen-PZ-Halbgarnitur

Prüfqualität	**ES-**	
Halbgarnituren für Haustüren, mit Metallunterkonstruktion (ohne Stift)		
Ausführung	Edelstahl-sat.	€/GRT
PZ DIN rechts	**32.64.0060**	**40,30**
PZ DIN links	**32.64.0000**	**40,30**
Halbgarnituren für Haustüren, mit Metallunterkonstruktion und Hochhaltefeder (ohne Stift)		
Ausführung	Edelstahl-sat.	€/GRT
PZ DIN rechts	**32.64.4580**	**48,80**
PZ DIN links	**32.64.4590**	**48,80**

PAULA II-R FLAT (32641670)
Innen-PZ-Halbgarnitur

Prüfqualität	**ES-**	
Halbgarnituren für Haustüren, mit Metallunterkonstruktion (ohne Stift)		
Ausführung	Edelstahl-sat.	€/GRT
PZ DIN rechts	**32.64.1670**	**37,10**
PZ DIN links	**32.64.1690**	**37,10**
Halbgarnituren für Haustüren, mit Metallunterkonstruktion und Hochhaltefeder (ohne Stift)		
Ausführung	Edelstahl-sat.	€/GRT
PZ DIN rechts	**32.64.5380**	**45,60**
PZ DIN links	**32.64.5390**	**45,60**

MADRID-R FLAT (32640690)
Innen-PZ-Halbgarnitur

Prüfqualität	**ES-**	
Halbgarnituren für Haustüren, mit Metallunterkonstruktion (ohne Stift)		
Ausführung	Edelstahl-sat.	€/GRT
PZ DIN rechts	**32.64.0690**	**48,80**
PZ DIN links	**32.64.0790**	**48,80**
Halbgarnituren für Haustüren, mit Metallunterkonstruktion und Hochhaltefeder (ohne Stift)		
Ausführung	Edelstahl-sat.	€/GRT
PZ DIN rechts	**32.64.2780**	**57,20**
PZ DIN links	**32.64.2790**	**57,20**

SYBILLE-R FLAT (32641870)
Innen-PZ-Halbgarnitur

Prüfqualität	**ES-**	
Halbgarnituren für Haustüren, mit Metallunterkonstruktion (ohne Stift)		
Ausführung	Chrom/Edelstahl-sat.	€/GRT
PZ DIN rechts	**32.64.1870**	**42,40**
PZ DIN links	**32.64.1880**	**42,40**

ARENA-R FLAT (32640250)
Innen-PZ-Halbgarnitur

Prüfqualität	**ES-**	
Halbgarnituren für Haustüren, mit Metallunterkonstruktion (ohne Stift)		
Ausführung	Edelstahl-sat.	€/GRT
PZ DIN rechts	**32.64.0250**	**42,40**
PZ DIN links	**32.64.0290**	**42,40**

CINTRE-R FLAT (32641070)
Innen-PZ-Halbgarnitur

Prüfqualität	**ES-**	
Halbgarnituren für Haustüren, mit Metallunterkonstruktion (ohne Stift)		
Ausführung	Edelstahl-sat.	€/GRT
PZ DIN rechts	**32.64.1070**	**45,60**
PZ DIN links	**32.64.1090**	**45,60**

6 % Preisanpassung seit 01.08.2018 bereits eingerechnet
Bitte weitere 9% Preisanpassung ab 01.02.2022 einberechnen.

MANUEL-R KOMBI/FLAT (Serie 32857740-2)

Edelstahl-Außengarnitur. Kugelknopf auf Sicherheitsrosette versetzt, fest. DIN rechts und links verwendbar, Schrauben M5, von innen fest verschraubt. Bei Kernziehschutz (ZA) Ausführung Zylinderüberstand 9-15mm.

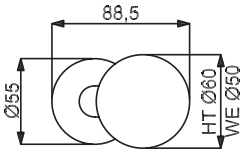

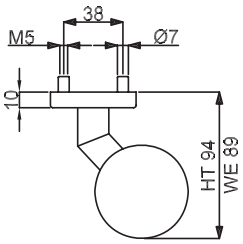

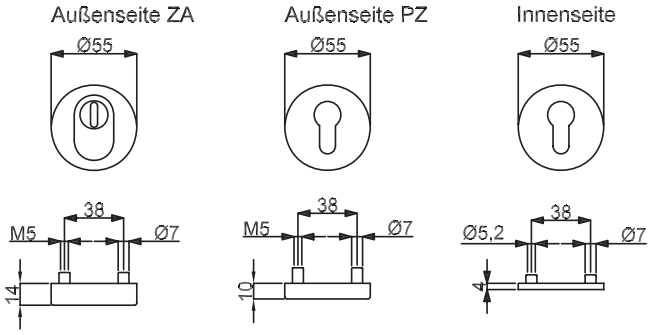

Symbolabbildung
Kombinieren Sie den Schutzbeschlag mit einer Innen-PZ-Halbgarnitur!

Modelle mit Stift WE 8 (8,5/8) mm, HT 10/8 (8,5/8) mm

Prüfqualität	**ES-**	
Schutzbeschlag für Wohnungseingangstüren, PZ 72 (88) mm, mit Knopf auf Rosette fest, versetzt, TS 37-42 mm		
Ausführung	Edelstahl-sat.	€/GRT
PZ, Außen	**(82) / 32.85.7740**	**51,90**
PZ, mit ZA	**(82) / 32.85.7870**	**77,40**
Schutzbeschlag für Wohnungseingangstüren PZ 72 (88) mm, mit Knopf auf Rosette drehbar, versetzt, TS 37-42 mm		
Ausführung	Edelstahl-sat.	€/GRT
PZ, Außen	**(82) / 32.85.7750**	**53,00**
PZ, mit ZA	**(82) / 32.85.7890**	**78,40**
Schutzbeschlag für Haustüren PZ 92 (88) mm, mit Knopf auf Rosette fest, versetzt, TS 67-72 mm		
Ausführung	Edelstahl-sat.	€/GRT
PZ, Außen	**(82) / 32.85.7760**	**56,20**
PZ, mit ZA	**(82) / 32.85.7880**	**81,60**
Schutzbeschlag für Haustüren PZ 92 (88) mm, mit Knopf auf Rosette drehbar, versetzt, TS 67-72 mm		
Ausführung	Edelstahl-sat.	€/GRT
PZ, Außen	**(82) / 32.85.7770**	**57,20**
PZ, mit ZA	**(82) / 32.85.7590**	**82,70**

ACHTUNG UNTERSCHIEDLICHE NORMEN - SO BESTELLEN SIE RICHTIG:
D-Norm Bestellung: Artikelnummer ohne Zahl in Klammern.
Ö-Norm Bestellung: Die ersten beiden Stellen der Artikelnummer D-Norm gegen die Zahl in Klammern austauschen.
Südmetall

ROYAL-R FLAT (32641470)
Innen-PZ-Halbgarnitur

Prüfqualität **ES-**

Halbgarnituren für Haustüren, mit Metallunterkonstruktion (ohne Stift)

Ausführung	Chrom/Edelstahl-sat.	€/GRT
PZ DIN rechts	**32.64.1470**	**43,50**
PZ DIN links	**32.64.1490**	**43,50**

Halbgarnituren für Haustüren, mit Metallunterkonstruktion und Hochhaltefeder (ohne Stift)

Ausführung	Chrom/Edelstahl-sat.	€/GRT
PZ DIN rechts	**32.64.5780**	**51,90**
PZ DIN links	**32.64.5790**	**51,90**

RONNY II-R FLAT (32640150)
Innen-PZ-Halbgarnitur

Prüfqualität **ES-**

Halbgarnituren für Haustüren, mit Metallunterkonstruktion (ohne Stift)

Ausführung	Edelstahl-sat.	€/GRT
PZ DIN rechts	**32.64.0150**	**36,00**
PZ DIN links	**32.64.0170**	**36,00**

Halbgarnituren für Haustüren, mit Metallunterkonstruktion und Hochhaltefeder (ohne Stift)

Ausführung	Edelstahl-sat.	€/GRT
PZ DIN rechts	**32.64.4780**	**44,50**
PZ DIN links	**32.64.4790**	**44,50**

PATRIK II-R FLAT (32642460)
Innen-PZ-Halbgarnitur

Prüfqualität **ES-**

Halbgarnituren für Haustüren, mit Metallunterkonstruktion (ohne Stift)

Ausführung	Edelstahl-sat.	€/GRT
PZ DIN rechts	**32.64.2460**	**36,00**
PZ DIN links	**32.64.2490**	**36,00**

Halbgarnituren für Haustüren, mit Metallunterkonstruktion und Hochhaltefeder (ohne Stift)

Ausführung	Edelstahl-sat.	€/GRT
PZ DIN rechts	**32.64.5580**	**44,50**
PZ DIN links	**32.64.5590**	**44,50**

GALINA II-R FLAT (32640060)
Innen-PZ-Halbgarnitur

Prüfqualität **ES-**

Halbgarnituren für Haustüren, mit Metallunterkonstruktion (ohne Stift)

Ausführung	Edelstahl-sat.	€/GRT
PZ DIN rechts	**32.64.0060**	**40,30**
PZ DIN links	**32.64.0000**	**40,30**

Halbgarnituren für Haustüren, mit Metallunterkonstruktion und Hochhaltefeder (ohne Stift)

Ausführung	Edelstahl-sat.	€/GRT
PZ DIN rechts	**32.64.4580**	**48,80**
PZ DIN links	**32.64.4590**	**48,80**

PAULA II-R FLAT (32641670)
Innen-PZ-Halbgarnitur

Prüfqualität **ES-**

Halbgarnituren für Haustüren, mit Metallunterkonstruktion (ohne Stift)

Ausführung	Edelstahl-sat.	€/GRT
PZ DIN rechts	**32.64.1670**	**37,10**
PZ DIN links	**32.64.1690**	**37,10**

Halbgarnituren für Haustüren, mit Metallunterkonstruktion und Hochhaltefeder (ohne Stift)

Ausführung	Edelstahl-sat.	€/GRT
PZ DIN rechts	**32.64.5380**	**45,60**
PZ DIN links	**32.64.5390**	**45,60**

MADRID-R FLAT (32640690)
Innen-PZ-Halbgarnitur

Prüfqualität **ES-**

Halbgarnituren für Haustüren, mit Metallunterkonstruktion (ohne Stift)

Ausführung	Edelstahl-sat.	€/GRT
PZ DIN rechts	**32.64.0690**	**48,80**
PZ DIN links	**32.64.0790**	**48,80**

Halbgarnituren für Haustüren, mit Metallunterkonstruktion und Hochhaltefeder (ohne Stift)

Ausführung	Edelstahl-sat.	€/GRT
PZ DIN rechts	**32.64.2780**	**57,20**
PZ DIN links	**32.64.2790**	**57,20**

SYBILLE-R FLAT (32641870)
Innen-PZ-Halbgarnitur

Prüfqualität **ES-**

Halbgarnituren für Haustüren, mit Metallunterkonstruktion (ohne Stift)

Ausführung	Chrom/Edelstahl-sat.	€/GRT
PZ DIN rechts	**32.64.1870**	**42,40**
PZ DIN links	**32.64.1880**	**42,40**

ARENA-R FLAT (32640250)
Innen-PZ-Halbgarnitur

Prüfqualität **ES-**

Halbgarnituren für Haustüren, mit Metallunterkonstruktion (ohne Stift)

Ausführung	Edelstahl-sat.	€/GRT
PZ DIN rechts	**32.64.0250**	**42,40**
PZ DIN links	**32.64.0290**	**42,40**

CINTRE-R FLAT (32641070)
Innen-PZ-Halbgarnitur

Prüfqualität **ES-**

Halbgarnituren für Haustüren, mit Metallunterkonstruktion (ohne Stift)

Ausführung	Edelstahl-sat.	€/GRT
PZ DIN rechts	**32.64.1070**	**45,60**
PZ DIN links	**32.64.1090**	**45,60**

6 % Preisanpassung seit 01.08.2018 bereits eingerechnet
Bitte weitere 9% Preisanpassung ab 01.02.2022 einberechnen.

MARCEL-R KOMBI/TOP SPEED (Serie 32844400)

Edelstahl-Außengarnitur. Ohne Drücker. DIN rechts und links verwendbar, Schrauben M5, von innen fest verschraubt.
Bei Kernziehschutz (ZA) Ausführung Zylinderüberstand 9-15mm.
Kombinationsmöglichkeit: Geprüft nach DIN 18257 ES1/WB2, EN 1634-2.

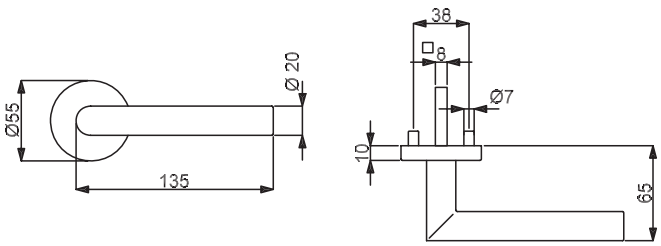

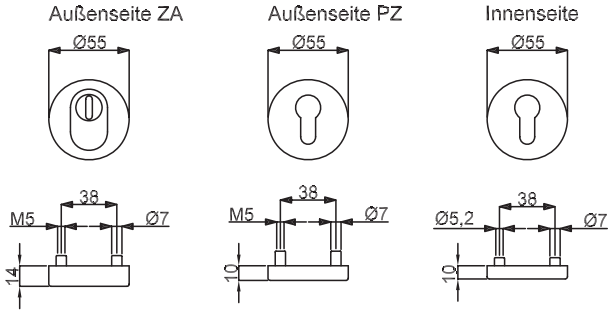

Symbolabbildung
Kombinieren Sie den Schutzbeschlag mit einer Innen-PZ-Halbgarnitur inklusive Außendrücker!

Modelle mit Stift WE 8 (8,5/8) mm, HT 10/8 (8,5/8) mm, FS (8,5/8) mm

Prüfqualität	ES-		ES-/FS		ES1		ES1+FS	
Schutzbeschlag für Wohnungseingangstüren PZ 72 (88) mm, Dr. / Dr., TS 37-42 mm, FS-Grt. TS 40-45 (TS 37-42) mm								
Ausführung	Edelstahl-sat.	€/GRT	Edelstahl-sat.	€/GRT	Edelstahl-sat.	€/GRT	Edelstahl-sat.	€/GRT
PZ DIN re./li.	**(82) / 32.84.4400**	**60,40**	**(82) / 32.84.4400FS**	**81,60**	**(82) / 32.77.4400**	**72,10**	**(82) / 32.77.4400FS**	**93,30**
PZ-ZA DIN re./li.	**(82) / 32.84.4410**	**85,90**	**(82) / 32.84.4410FS**	**107,10**	**(82) / 32.77.4410**	**97,50**	**(82) / 32.77.4410FS**	**118,70**
Schutzbeschlag für Haustüren PZ 92 (88) mm, Dr. / Dr., TS 67 - 72 mm, FS-Grt. TS 67-72 (TS 67-72) mm								
Ausführung	Edelstahl-sat.	€/GRT	Edelstahl-sat.	€/GRT	Edelstahl-sat.	€/GRT	Edelstahl-sat.	€/GRT
PZ DIN re./li.	**(82) / 32.84.4420**	**64,70**	**(82) / 32.84.4420FS**	**85,90**	**(82) / 32.77.4420**	**76,30**	**(82) / 32.77.4420FS**	**97,50**
PZ-ZA DIN re./li.	**(82) / 32.84.4430**	**90,10**	**(82) / 32.84.4430FS**	**111,30**	**(82) / 32.77.4430**	**101,80**	**(82) / 32.77.4430FS**	**123,00**

ACHTUNG UNTERSCHIEDLICHE NORMEN - SO BESTELLEN SIE RICHTIG:
D-Norm Bestellung: Artikelnummer ohne Zahl in Klammern.
Ö-Norm Bestellung: Die ersten beiden Stellen der Artikelnummer D-Norm gegen die Zahl in Klammern austauschen.

SYBILLE-R TOP SPEED (32540150)

Innen-PZ-Halbgarnitur inkl. Außendrücker

Prüfqualität	ES-/ES1	
Halbgarnituren für Haustüren, mit Metallunterkonstruktion (ohne Stift)		
Ausführung	Chrom/Edelstahl-sat.	€/GRT
PZ DIN rechts	**32.54.0150**	**55,10**
PZ DIN links	**32.54.0170**	**55,10**
Halbgarnituren für Haustüren, ES1, mit Metallunterkonstruktion (ohne Stift)		
Ausführung	Chrom/Edelstahl-sat.	€/GRT
PZ DIN rechts	**32.54.0160**	**59,40**
PZ DIN links	**32.54.0180**	**59,40**
Halbgarnituren für Haustüren, Kugellager, mit Metallunterkonstruktion (ohne Stift)		
Ausführung	Chrom/Edelstahl-sat.	€/GRT
PZ DIN rechts	**32.57.0150**	**60,40**
PZ DIN links	**32.57.0170**	**60,40**
Halbgarnituren für Haustüren, ES1, Kugellager, mit Metallunterkonstruktion (ohne Stift)		
Ausführung	Chrom/Edelstahl-sat.	€/GRT
PZ DIN rechts	**32.57.0160**	**64,70**
PZ DIN links	**32.57.0180**	**64,70**

RONNY II-R TOP SPEED (32546710)

Innen-PZ-Halbgarnitur inkl. Außendrücker

Prüfqualität	ES-/ES1	
Halbgarnituren für Haustüren, mit Metallunterkonstruktion (ohne Stift)		
Ausführung	Edelstahl-sat.	€/GRT
PZ DIN rechts	**32.54.6710**	**42,40**
PZ DIN links	**32.54.6730**	**42,40**
Halbgarnituren für Haustüren, ES1, mit Metallunterkonstruktion (ohne Stift)		
Ausführung	Edelstahl-sat.	€/GRT
PZ DIN rechts	**32.54.6720**	**46,60**
PZ DIN links	**32.54.6740**	**46,60**
Halbgarnituren für Haustüren, Kugellager, mit Metallunterkonstruktion (ohne Stift)		
Ausführung	Edelstahl-sat.	€/GRT
PZ DIN rechts	**32.57.6710**	**47,70**
PZ DIN links	**32.57.6730**	**47,70**
Halbgarnituren für Haustüren, ES1, Kugellager, mit Metallunterkonstruktion (ohne Stift)		
Ausführung	Edelstahl-sat.	€/GRT
PZ DIN rechts	**32.57.6720**	**51,90**
PZ DIN links	**32.57.6740**	**51,90**

PATRIK II-R TOP SPEED (32547760)

Innen-PZ-Halbgarnitur inkl. Außendrücker

Prüfqualität	ES-/ES1	
Halbgarnituren für Haustüren, mit Metallunterkonstruktion (ohne Stift)		
Ausführung	Edelstahl-sat.	€/GRT
PZ DIN rechts	**32.54.7760**	**42,40**
PZ DIN links	**32.54.7780**	**42,40**
Halbgarnituren für Haustüren, ES1, mit Metallunterkonstruktion (ohne Stift)		
Ausführung	Edelstahl-sat.	€/GRT
PZ DIN rechts	**32.54.7770**	**46,60**
PZ DIN links	**32.54.7790**	**46,60**
Halbgarnituren für Haustüren, Kugellager, mit Metallunterkonstruktion (ohne Stift)		
Ausführung	Edelstahl-sat.	€/GRT
PZ DIN rechts	**32.57.7760**	**47,70**
PZ DIN links	**32.57.7780**	**47,70**
Halbgarnituren für Haustüren, ES1, Kugellager, mit Metallunterkonstruktion (ohne Stift)		
Ausführung	Edelstahl-sat.	€/GRT
PZ DIN rechts	**32.57.7770**	**51,90**
PZ DIN links	**32.57.7790**	**51,90**

GALINA II-R TOP SPEED (32540560)

Innen-PZ-Halbgarnitur inkl. Außendrücker

Prüfqualität	ES-/ES1	
Halbgarnituren für Haustüren, mit Metallunterkonstruktion (ohne Stift)		
Ausführung	Edelstahl-sat.	€/GRT
PZ DIN rechts	**32.54.0560**	**49,80**
PZ DIN links	**32.54.0580**	**49,80**
Halbgarnituren für Haustüren, ES1, mit Metallunterkonstruktion (ohne Stift)		
Ausführung	Edelstahl-sat.	€/GRT
PZ DIN rechts	**32.54.0570**	**54,10**
PZ DIN links	**32.54.0590**	**54,10**
Halbgarnituren für Haustüren, Kugellager, mit Metallunterkonstruktion (ohne Stift)		
Ausführung	Edelstahl-sat.	€/GRT
PZ DIN rechts	**32.57.0560**	**55,10**
PZ DIN links	**32.57.0580**	**55,10**
Halbgarnituren für Haustüren, ES1, Kugellager, mit Metallunterkonstruktion (ohne Stift)		
Ausführung	Edelstahl-sat.	€/GRT
PZ DIN rechts	**32.57.0570**	**59,40**
PZ DIN links	**32.57.0590**	**59,40**

PAULA II-R TOP SPEED (32543660)

Innen-PZ-Halbgarnitur inkl. Außendrücker

Prüfqualität	ES-/ES1	
Halbgarnituren für Haustüren, mit Metallunterkonstruktion (ohne Stift)		
Ausführung	Edelstahl-sat.	€/GRT
PZ DIN rechts	**32.54.3660**	**45,60**
PZ DIN links	**32.54.3680**	**45,60**
Halbgarnituren für Haustüren, ES1, mit Metallunterkonstruktion (ohne Stift)		
Ausführung	Edelstahl-sat.	€/GRT
PZ DIN rechts	**32.54.3670**	**49,80**
PZ DIN links	**32.54.3690**	**49,80**
Halbgarnituren für Haustüren, Kugellager, mit Metallunterkonstruktion (ohne Stift)		
Ausführung	Edelstahl-sat.	€/GRT
PZ DIN rechts	**32.57.3660**	**50,90**
PZ DIN links	**32.57.3680**	**50,90**
Halbgarnituren für Haustüren, ES1, Kugellager, mit Metallunterkonstruktion (ohne Stift)		
Ausführung	Edelstahl-sat.	€/GRT
PZ DIN rechts	**32.57.3670**	**55,10**
PZ DIN links	**32.57.3690**	**55,10**

MADRID-R TOP SPEED (32548370)

Innen-PZ-Halbgarnitur inkl. Außendrücker

Prüfqualität	ES-/ES1	
Halbgarnituren für Haustüren, mit Metallunterkonstruktion (ohne Stift)		
Ausführung	Edelstahl-sat.	€/GRT
PZ DIN rechts	**32.54.8370**	**53,00**
PZ DIN links	**32.54.8390**	**53,00**
Halbgarnituren für Haustüren, ES1, mit Metallunterkonstruktion (ohne Stift)		
Ausführung	Edelstahl-sat.	€/GRT
PZ DIN rechts	**32.54.8380**	**57,20**
PZ DIN links	**32.54.8400**	**57,20**
Halbgarnituren für Haustüren, Kugellager, mit Metallunterkonstruktion (ohne Stift)		
Ausführung	Edelstahl-sat.	€/GRT
PZ DIN rechts	**32.57.8370**	**58,30**
PZ DIN links	**32.57.8390**	**58,30**
Halbgarnituren für Haustüren, ES1, Kugellager, mit Metallunterkonstruktion (ohne Stift)		
Ausführung	Edelstahl-sat.	€/GRT
PZ DIN rechts	**32.57.8380**	**62,50**
PZ DIN links	**32.57.8400**	**62,50**

6 % Preisanpassung seit 01.08.2018 bereits eingerechnet
Bitte weitere 9% Preisanpassung ab 01.02.2022 einberechnen.

OLIVER SQUARE-R KOMBI/TOP SPEED (Serie 32859650)

Edelstahl-Außengarnitur. Griffplatte auf Sicherheitsrosette gerade, fest. DIN rechts und links verwendbar, Schrauben M5, von innen fest verschraubt. Bei Kernziehschutz (ZA) Ausführung Zylinderüberstand 9-15mm.
Kombinationsmöglichkeit: Geprüft nach DIN 18257 ES1/WB2, EN 1634-2.

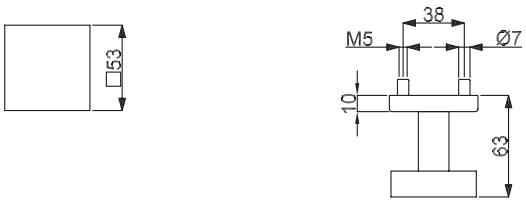

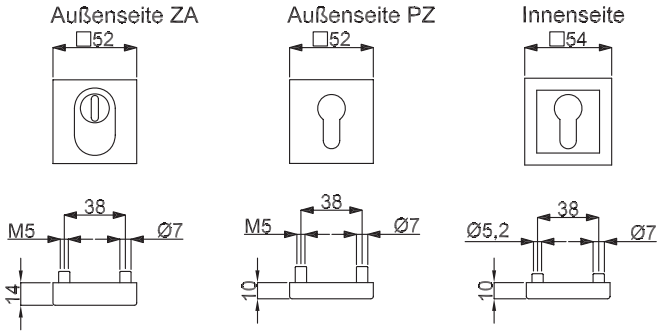

Symbolabbildung
Kombinieren Sie den Schutzbeschlag mit einer Innen-PZ-Halbgarnitur!

Modelle mit Stift WE 8 (8,5/8) mm, HT 10/8 (8,5/8) mm, FS (8,5/8) mm

Prüfqualität	ES-		ES-/FS		ES1		ES1+FS	
Schutzbeschlag für WE PZ 72 (88) mm, Griffplatte auf Rosette fest, mittig, TS 37-42 mm, FS-Grt. TS 40-45 (TS 37-42) mm								
Ausführung	Edelstahl-sat.	€/GRT	Edelstahl-sat.	€/GRT	Edelstahl-sat.	€/GRT	Edelstahl-sat.	€/GRT
PZ, Außen	**(82) / 32.85.9650**	**61,50**	**(82) / 32.85.9650FS**	**82,70**	**(82) / 32.77.9650**	**73,10**	**(82) / 32.77.9650FS**	**94,30**
PZ, mit ZA	**(82) / 32.84.4440**	**86,90**	**(82) / 32.84.4440FS**	**108,10**	**(82) / 32.77.4440**	**98,60**	**(82) / 32.77.4440FS**	**119,80**
Schutzbeschlag für WE PZ 72 (88) mm, Griffplatte auf Rosette drehbar, mittig, TS 37-42 mm, FS-Grt. TS 40-45 (TS 37-42) mm								
Ausführung	Edelstahl-sat.	€/GRT	Edelstahl-sat.	€/GRT	Edelstahl-sat.	€/GRT	Edelstahl-sat.	€/GRT
PZ, Außen	**(82) / 32.85.9660**	**62,50**	**(82) / 32.85.9660FS**	**83,70**	**(82) / 32.77.9660**	**74,20**	**(82) / 32.77.9660FS**	**95,40**
PZ, mit ZA	**(82) / 32.84.4480**	**88,00**	**(82) / 32.84.4480FS**	**109,20**	**(82) / 32.77.4480**	**99,60**	**(82) / 32.77.4480FS**	**120,80**
Schutzbeschlag für HT PZ 92 (88) mm, Griffplatte auf Rosette fest, mittig, TS 67-72 mm, FS-Grt. TS 67-72 (TS 67-72) mm								
Ausführung	Edelstahl-sat.	€/GRT	Edelstahl-sat.	€/GRT	Edelstahl-sat.	€/GRT	Edelstahl-sat.	€/GRT
PZ, Außen	**(82) / 32.85.9670**	**65,70**	**(82) / 32.85.9670FS**	**86,90**	**(82) / 32.77.9670**	**77,40**	**(82) / 32.77.9670FS**	**98,60**
PZ, mit ZA	**(82) / 32.84.4450**	**91,20**	**(82) / 32.84.4450FS**	**112,40**	**(82) / 32.77.4450**	**102,80**	**(82) / 32.77.4450FS**	**124,00**
Schutzbeschlag für HT PZ 92 (88) mm, Griffplatte auf Rosette drehbar, mittig, TS 67-72 mm, FS-Grt. TS 67-72 (TS 67-72) mm								
Ausführung	Edelstahl-sat.	€/GRT	Edelstahl-sat.	€/GRT	Edelstahl-sat.	€/GRT	Edelstahl-sat.	€/GRT
PZ, Außen	**(82) / 32.85.9680**	**66,80**	**(82) / 32.85.9680FS**	**88,00**	**(82) / 32.77.9680**	**78,40**	**(82) / 32.77.9680FS**	**99,60**
PZ, mit ZA	**(82) / 32.84.4490**	**92,20**	**(82) / 32.84.4490FS**	**113,40**	**(82) / 32.77.4490**	**103,90**	**(82) / 32.77.4490FS**	**125,10**

ACHTUNG UNTERSCHIEDLICHE NORMEN - SO BESTELLEN SIE RICHTIG:
D-Norm Bestellung: Artikelnummer ohne Zahl in Klammern.
Ö-Norm Bestellung: Die ersten beiden Stellen der Artikelnummer D-Norm gegen die Zahl in Klammern austauschen.

ROYAL SQUARE-R TOP SPEED (32560580)
Innen-PZ-Halbgarnitur

Prüfqualität	ES-/ES1	
Halbgarnituren für Haustüren, mit Metallunterkonstruktion (ohne Stift)		
Ausführung	Chrom/Edelstahl-sat.	€/GRT
PZ DIN rechts	**32.56.0580**	**42,40**
PZ DIN links	**32.56.0590**	**42,40**
Halbgarnituren für Haustüren, ES1, mit Metallunterkonstruktion (ohne Stift)		
Ausführung	Chrom/Edelstahl-sat.	€/GRT
PZ DIN rechts	**32.56.0620**	**46,60**
PZ DIN links	**32.56.0630**	**46,60**
Halbgarnituren für Haustüren, Kugellager, mit Metallunterkonstruktion (ohne Stift)		
Ausführung	Chrom/Edelstahl-sat.	€/GRT
PZ DIN rechts	**32.58.0580**	**47,70**
PZ DIN links	**32.58.0590**	**47,70**
Halbgarnituren für Haustüren, ES1, Kugellager, mit Metallunterkonstruktion (ohne Stift)		
Ausführung	Chrom/Edelstahl-sat.	€/GRT
PZ DIN rechts	**32.58.0620**	**51,90**
PZ DIN links	**32.58.0630**	**51,90**

MALIBU SQUARE-R TOP SPEED (32561080)
Innen-PZ-Halbgarnitur

Prüfqualität	ES-/ES1	
Halbgarnituren für Haustüren, mit Metallunterkonstruktion (ohne Stift)		
Ausführung	Edelstahl-sat.	€/GRT
PZ DIN rechts	**32.56.1080**	**49,80**
PZ DIN links	**32.56.1090**	**49,80**
Halbgarnituren für Haustüren, ES1, mit Metallunterkonstruktion (ohne Stift)		
Ausführung	Edelstahl-sat.	€/GRT
PZ DIN rechts	**32.56.1120**	**54,10**
PZ DIN links	**32.56.1130**	**54,10**
Halbgarnituren für Haustüren, Kugellager, mit Metallunterkonstruktion (ohne Stift)		
Ausführung	Edelstahl-sat.	€/GRT
PZ DIN rechts	**32.58.1080**	**55,10**
PZ DIN links	**32.58.1090**	**55,10**
Halbgarnituren für Haustüren, ES1, Kugellager, mit Metallunterkonstruktion (ohne Stift)		
Ausführung	Edelstahl-sat.	€/GRT
PZ DIN rechts	**32.58.1120**	**59,40**
PZ DIN links	**32.58.1130**	**59,40**

GALINA II SQUARE-R TOP SPEED (32561480)
Innen-PZ-Halbgarnitur

Prüfqualität	ES-/ES1	
Halbgarnituren für Haustüren, mit Metallunterkonstruktion (ohne Stift)		
Ausführung	Edelstahl-sat.	€/GRT
PZ DIN rechts	**32.56.1480**	**45,60**
PZ DIN links	**32.56.1490**	**45,60**
Halbgarnituren für Haustüren, ES1, mit Metallunterkonstruktion (ohne Stift)		
Ausführung	Edelstahl-sat.	€/GRT
PZ DIN rechts	**32.56.1520**	**49,80**
PZ DIN links	**32.56.1530**	**49,80**
Halbgarnituren für Haustüren, Kugellager, mit Metallunterkonstruktion (ohne Stift)		
Ausführung	Edelstahl-sat.	€/GRT
PZ DIN rechts	**32.58.1480**	**50,90**
PZ DIN links	**32.58.1490**	**50,90**
Halbgarnituren für Haustüren, ES1, Kugellager, mit Metallunterkonstruktion (ohne Stift)		
Ausführung	Edelstahl-sat.	€/GRT
PZ DIN rechts	**32.58.1520**	**55,10**
PZ DIN links	**32.58.1530**	**55,10**

ALASKA SQUARE-R TOP SPEED (32560980)
Innen-PZ-Halbgarnitur

Prüfqualität	ES-/ES1	
Halbgarnituren für Haustüren, mit Metallunterkonstruktion (ohne Stift)		
Ausführung	Edelstahl-sat.	€/GRT
PZ DIN rechts	**32.56.0980**	**53,00**
PZ DIN links	**32.56.0990**	**53,00**
Halbgarnituren für Haustüren, ES1, mit Metallunterkonstruktion (ohne Stift)		
Ausführung	Edelstahl-sat.	€/GRT
PZ DIN rechts	**32.56.0860**	**57,20**
PZ DIN links	**32.56.0870**	**57,20**
Halbgarnituren für Haustüren, Kugellager, mit Metallunterkonstruktion (ohne Stift)		
Ausführung	Edelstahl-sat.	€/GRT
PZ DIN rechts	**32.58.0980**	**58,30**
PZ DIN links	**32.58.0990**	**58,30**
Halbgarnituren für Haustüren, ES1, Kugellager, mit Metallunterkonstruktion (ohne Stift)		
Ausführung	Edelstahl-sat.	€/GRT
PZ DIN rechts	**32.58.0860**	**62,50**
PZ DIN links	**32.58.0870**	**62,50**

CINTRE SQUARE-R TOP SPEED (32561280)
Innen-PZ-Halbgarnitur

Prüfqualität	ES-/ES1	
Halbgarnituren für Haustüren, mit Metallunterkonstruktion (ohne Stift)		
Ausführung	Edelstahl-sat.	€/GRT
PZ DIN rechts	**32.56.1280**	**47,70**
PZ DIN links	**32.56.1290**	**47,70**
Halbgarnituren für Haustüren, ES1, mit Metallunterkonstruktion (ohne Stift)		
Ausführung	Edelstahl-sat.	€/GRT
PZ DIN rechts	**32.56.1320**	**51,90**
PZ DIN links	**32.56.1330**	**51,90**
Halbgarnituren für Haustüren, Kugellager, mit Metallunterkonstruktion (ohne Stift)		
Ausführung	Edelstahl-sat.	€/GRT
PZ DIN rechts	**32.58.1280**	**53,00**
PZ DIN links	**32.58.1290**	**53,00**
Halbgarnituren für Haustüren, ES1, Kugellager, mit Metallunterkonstruktion (ohne Stift)		
Ausführung	Edelstahl-sat.	€/GRT
PZ DIN rechts	**32.58.1320**	**57,20**
PZ DIN links	**32.58.1330**	**57,20**

RONNY SQUARE-R TOP SPEED (32560780)
Innen-PZ-Halbgarnitur

Prüfqualität	ES-/ES1	
Halbgarnituren für Haustüren, mit Metallunterkonstruktion (ohne Stift)		
Ausführung	Edelstahl-sat.	€/GRT
PZ DIN rechts	**32.56.0780**	**39,20**
PZ DIN links	**32.56.0790**	**39,20**
Halbgarnituren für Haustüren, ES1, mit Metallunterkonstruktion (ohne Stift)		
Ausführung	Edelstahl-sat.	€/GRT
PZ DIN rechts	**32.56.0820**	**43,50**
PZ DIN links	**32.56.0830**	**43,50**
Halbgarnituren für Haustüren, Kugellager, mit Metallunterkonstruktion (ohne Stift)		
Ausführung	Edelstahl-sat.	€/GRT
PZ DIN rechts	**32.58.0780**	**44,50**
PZ DIN links	**32.58.0790**	**44,50**
Halbgarnituren für Haustüren, ES1, Kugellager, mit Metallunterkonstruktion (ohne Stift)		
Ausführung	Edelstahl-sat.	€/GRT
PZ DIN rechts	**32.58.0820**	**48,80**
PZ DIN links	**32.58.0830**	**48,80**

6 % Preisanpassung seit 01.08.2018 bereits eingerechnet
Bitte weitere 9% Preisanpassung ab 01.02.2022 einberechnen.

OSKAR-R KOMBI/TOP SPEED (Serie 32844520)

Edelstahl-Außengarnitur. Griffplatte auf Sicherheitsrosette versetzt, fest. DIN rechts und links verwendbar, Schrauben M5, von innen fest verschraubt. Bei Kernziehschutz (ZA) Ausführung Zylinderüberstand 9-15mm. Kombinationsmöglichkeit: Geprüft nach DIN 18257 ES1/WB2, EN 1634-2.

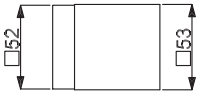

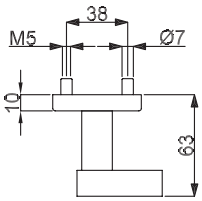

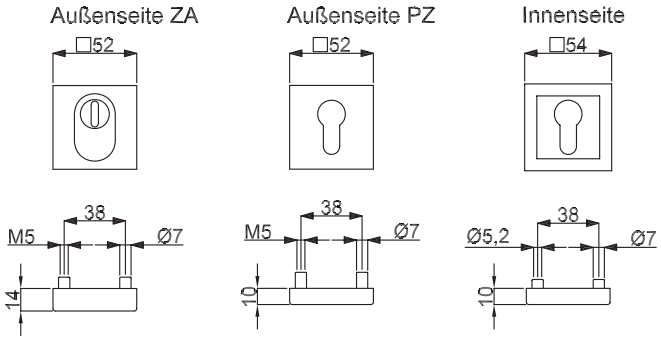

Symbolabbildung
Kombinieren Sie den Schutzbeschlag mit einer Innen-PZ-Halbgarnitur!

Modelle mit Stift WE 8 (8,5/8) mm, HT 10/8 (8,5/8) mm, FS (8,5/8) mm

Prüfqualität	ES-		ES-/FS		ES1		ES1+FS	
Schutzbeschlag für Wohnungseingangstüren, PZ 72 (88) mm, mit Griffplatte auf Rosette fest, versetzt, TS 37-42 mm, FS-Grt. TS 40-45 (TS 37-42) mm								
Ausführung	Edelstahl-sat.	€/GRT	Edelstahl-sat.	€/GRT	Edelstahl-sat.	€/GRT	Edelstahl-sat.	€/GRT
PZ, Außen	**(82) / 32.84.4520**	**61,50**	**(82) / 32.84.4520FS**	**82,70**	**(82) / 32.77.4520**	**73,10**	**(82) / 32.77.4520FS**	**94,30**
PZ, mit ZA	**(82) / 32.84.4530**	**86,90**	**(82) / 32.84.4530FS**	**108,10**	**(82) / 32.77.4530**	**98,60**	**(82) / 32.77.4530FS**	**119,80**
Schutzbeschlag für Haustüren PZ 92 (88) mm, mit Griffplatte auf Rosette fest, versetzt, TS 67-72 mm, FS-Grt. TS 67-72 (TS 67-72) mm								
Ausführung	Edelstahl-sat.	€/GRT	Edelstahl-sat.	€/GRT	Edelstahl-sat.	€/GRT	Edelstahl-sat.	€/GRT
PZ, Außen	**(82) / 32.84.4540**	**65,70**	**(82) / 32.84.4540FS**	**86,90**	**(82) / 32.77.4540**	**77,40**	**(82) / 32.77.4540FS**	**98,60**
PZ, mit ZA	**(82) / 32.84.4550**	**91,20**	**(82) / 32.84.4550FS**	**112,40**	**(82) / 32.77.4550**	**102,80**	**(82) / 32.77.4550FS**	**124,00**

ACHTUNG UNTERSCHIEDLICHE NORMEN - SO BESTELLEN SIE RICHTIG:
D-Norm Bestellung: Artikelnummer ohne Zahl in Klammern.
Ö-Norm Bestellung: Die ersten beiden Stellen der Artikelnummer D-Norm gegen die Zahl in Klammern austauschen.

ROYAL SQUARE-R TOP SPEED (32560580)
Innen-PZ-Halbgarnitur

Prüfqualität	ES-/ES1	
Halbgarnituren für Haustüren, mit Metallunterkonstruktion (ohne Stift)		
Ausführung	Chrom/Edelstahl-sat.	€/GRT
PZ DIN rechts	**32.56.0580**	**42,40**
PZ DIN links	**32.56.0590**	**42,40**
Halbgarnituren für Haustüren, ES1, mit Metallunterkonstruktion (ohne Stift)		
Ausführung	Chrom/Edelstahl-sat.	€/GRT
PZ DIN rechts	**32.56.0620**	**46,60**
PZ DIN links	**32.56.0630**	**46,60**
Halbgarnituren für Haustüren, Kugellager, mit Metallunterkonstruktion (ohne Stift)		
Ausführung	Chrom/Edelstahl-sat.	€/GRT
PZ DIN rechts	**32.58.0580**	**47,70**
PZ DIN links	**32.58.0590**	**47,70**
Halbgarnituren für Haustüren, ES1, Kugellager, mit Metallunterkonstruktion (ohne Stift)		
Ausführung	Chrom/Edelstahl-sat.	€/GRT
PZ DIN rechts	**32.58.0620**	**51,90**
PZ DIN links	**32.58.0630**	**51,90**

MALIBU SQUARE-R TOP SPEED (32561080)
Innen-PZ-Halbgarnitur

Prüfqualität	ES-/ES1	
Halbgarnituren für Haustüren, mit Metallunterkonstruktion (ohne Stift)		
Ausführung	Edelstahl-sat.	€/GRT
PZ DIN rechts	**32.56.1080**	**49,80**
PZ DIN links	**32.56.1090**	**49,80**
Halbgarnituren für Haustüren, ES1, mit Metallunterkonstruktion (ohne Stift)		
Ausführung	Edelstahl-sat.	€/GRT
PZ DIN rechts	**32.56.1120**	**54,10**
PZ DIN links	**32.56.1130**	**54,10**
Halbgarnituren für Haustüren, Kugellager, mit Metallunterkonstruktion (ohne Stift)		
Ausführung	Edelstahl-sat.	€/GRT
PZ DIN rechts	**32.58.1080**	**55,10**
PZ DIN links	**32.58.1090**	**55,10**
Halbgarnituren für Haustüren, ES1, Kugellager, mit Metallunterkonstruktion (ohne Stift)		
Ausführung	Edelstahl-sat.	€/GRT
PZ DIN rechts	**32.58.1120**	**59,40**
PZ DIN links	**32.58.1130**	**59,40**

GALINA II SQUARE-R TOP SPEED (32561480)
Innen-PZ-Halbgarnitur

Prüfqualität	ES-/ES1	
Halbgarnituren für Haustüren, mit Metallunterkonstruktion (ohne Stift)		
Ausführung	Edelstahl-sat.	€/GRT
PZ DIN rechts	**32.56.1480**	**45,60**
PZ DIN links	**32.56.1490**	**45,60**
Halbgarnituren für Haustüren, ES1, mit Metallunterkonstruktion (ohne Stift)		
Ausführung	Edelstahl-sat.	€/GRT
PZ DIN rechts	**32.56.1520**	**49,80**
PZ DIN links	**32.56.1530**	**49,80**
Halbgarnituren für Haustüren, Kugellager, mit Metallunterkonstruktion (ohne Stift)		
Ausführung	Edelstahl-sat.	€/GRT
PZ DIN rechts	**32.58.1480**	**50,90**
PZ DIN links	**32.58.1490**	**50,90**
Halbgarnituren für Haustüren, ES1, Kugellager, mit Metallunterkonstruktion (ohne Stift)		
Ausführung	Edelstahl-sat.	€/GRT
PZ DIN rechts	**32.58.1520**	**55,10**
PZ DIN links	**32.58.1530**	**55,10**

ALASKA SQUARE-R TOP SPEED (32560980)
Innen-PZ-Halbgarnitur

Prüfqualität	ES-/ES1	
Halbgarnituren für Haustüren, mit Metallunterkonstruktion (ohne Stift)		
Ausführung	Edelstahl-sat.	€/GRT
PZ DIN rechts	**32.56.0980**	**53,00**
PZ DIN links	**32.56.0990**	**53,00**
Halbgarnituren für Haustüren, ES1, mit Metallunterkonstruktion (ohne Stift)		
Ausführung	Edelstahl-sat.	€/GRT
PZ DIN rechts	**32.56.0860**	**57,20**
PZ DIN links	**32.56.0870**	**57,20**
Halbgarnituren für Haustüren, Kugellager, mit Metallunterkonstruktion (ohne Stift)		
Ausführung	Edelstahl-sat.	€/GRT
PZ DIN rechts	**32.58.0980**	**58,30**
PZ DIN links	**32.58.0990**	**58,30**
Halbgarnituren für Haustüren, ES1, Kugellager, mit Metallunterkonstruktion (ohne Stift)		
Ausführung	Edelstahl-sat.	€/GRT
PZ DIN rechts	**32.58.0860**	**62,50**
PZ DIN links	**32.58.0870**	**62,50**

CINTRE SQUARE-R TOP SPEED (32561280)
Innen-PZ-Halbgarnitur

Prüfqualität	ES-/ES1	
Halbgarnituren für Haustüren, mit Metallunterkonstruktion (ohne Stift)		
Ausführung	Edelstahl-sat.	€/GRT
PZ DIN rechts	**32.56.1280**	**47,70**
PZ DIN links	**32.56.1290**	**47,70**
Halbgarnituren für Haustüren, ES1, mit Metallunterkonstruktion (ohne Stift)		
Ausführung	Edelstahl-sat.	€/GRT
PZ DIN rechts	**32.56.1320**	**51,90**
PZ DIN links	**32.56.1330**	**51,90**
Halbgarnituren für Haustüren, Kugellager, mit Metallunterkonstruktion (ohne Stift)		
Ausführung	Edelstahl-sat.	€/GRT
PZ DIN rechts	**32.58.1280**	**53,00**
PZ DIN links	**32.58.1290**	**53,00**
Halbgarnituren für Haustüren, ES1, Kugellager, mit Metallunterkonstruktion (ohne Stift)		
Ausführung	Edelstahl-sat.	€/GRT
PZ DIN rechts	**32.58.1320**	**57,20**
PZ DIN links	**32.58.1330**	**57,20**

RONNY SQUARE-R TOP SPEED (32560780)
Innen-PZ-Halbgarnitur

Prüfqualität	ES-/ES1	
Halbgarnituren für Haustüren, mit Metallunterkonstruktion (ohne Stift)		
Ausführung	Edelstahl-sat.	€/GRT
PZ DIN rechts	**32.56.0780**	**39,20**
PZ DIN links	**32.56.0790**	**39,20**
Halbgarnituren für Haustüren, ES1, mit Metallunterkonstruktion (ohne Stift)		
Ausführung	Edelstahl-sat.	€/GRT
PZ DIN rechts	**32.56.0820**	**43,50**
PZ DIN links	**32.56.0830**	**43,50**
Halbgarnituren für Haustüren, Kugellager, mit Metallunterkonstruktion (ohne Stift)		
Ausführung	Edelstahl-sat.	€/GRT
PZ DIN rechts	**32.58.0780**	**44,50**
PZ DIN links	**32.58.0790**	**44,50**
Halbgarnituren für Haustüren, ES1, Kugellager, mit Metallunterkonstruktion (ohne Stift)		
Ausführung	Edelstahl-sat.	€/GRT
PZ DIN rechts	**32.58.0820**	**48,80**
PZ DIN links	**32.58.0830**	**48,80**

6 % Preisanpassung seit 01.08.2018 bereits eingerechnet
Bitte weitere 9% Preisanpassung ab 01.02.2022 einberechnen.

DAVID SQUARE-R KOMBI/TOP SPEED (Serie 32859780)

Edelstahl-Außengarnitur. Ohne Drücker. DIN rechts und links verwendbar, Schrauben M5, von innen fest verschraubt.
Bei Kernziehschutz (ZA) Ausführung Zylinderüberstand 9-15mm.
Kombinationsmöglichkeit: Geprüft nach DIN 18257 ES1/WB2, EN 1634-2.

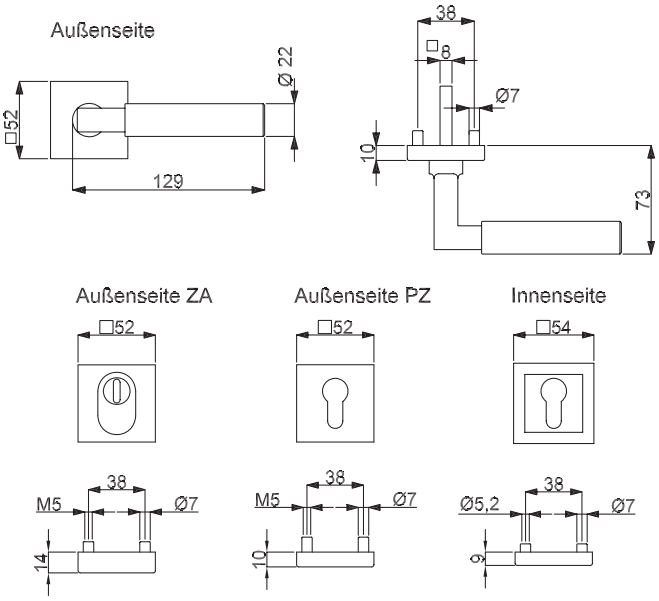

Symbolabbildung
Kombinieren Sie den Schutzbeschlag mit einer Innen-PZ-Halbgarnitur inklusive Außendrücker!

Modelle mit Stift WE 8 (8,5/8) mm, HT 10/8 (8,5/8) mm, FS (8,5/8) mm

Prüfqualität	ES-		ES-/FS		ES1		ES1+FS	
Schutzbeschlag für Wohnungseingangstüren PZ 72 (88) mm, Dr. / Dr., TS 37-42 mm, FS-Grt. TS 40-45 (TS 37-42) mm								
Ausführung	Edelstahl-sat.	€/GRT	Edelstahl-sat.	€/GRT	Edelstahl-sat.	€/GRT	Edelstahl-sat.	€/GRT
PZ, Außen	**(82) / 32.85.9780**	**27,60**	**(82) / 32.85.9780FS**	**48,80**	**(82) / 32.77.9780**	**39,20**	**(82) / 32.77.9780FS**	**60,40**
PZ, mit ZA	**(82) / 32.84.4580**	**53,00**	**(82) / 32.84.4580FS**	**74,20**	**(82) / 32.77.4580**	**64,70**	**(82) / 32.77.4580FS**	**85,90**
Schutzbeschlag für Haustüren PZ 92 (88) mm, Dr. / Dr., TS 67 - 72 mm, FS-Grt. TS 67-72 (TS 67-72) mm								
Ausführung	Edelstahl-sat.	€/GRT	Edelstahl-sat.	€/GRT	Edelstahl-sat.	€/GRT	Edelstahl-sat.	€/GRT
PZ, Außen	**(82) / 32.85.9790**	**31,80**	**(82) / 32.85.9790FS**	**53,00**	**(82) / 32.77.9790**	**43,50**	**(82) / 32.77.9790FS**	**64,70**
PZ, mit ZA	**(82) / 32.84.4590**	**57,20**	**(82) / 32.84.4590FS**	**78,40**	**(82) / 32.77.4590**	**68,90**	**(82) / 32.77.4590FS**	**90,10**

ACHTUNG UNTERSCHIEDLICHE NORMEN - SO BESTELLEN SIE RICHTIG:
D-Norm Bestellung: Artikelnummer ohne Zahl in Klammern.
Ö-Norm Bestellung: Die ersten beiden Stellen der Artikelnummer D-Norm gegen die Zahl in Klammern austauschen.

ROYAL SQUARE-R TOP SPEED (32560640)

Innen-PZ-Halbgarnitur inkl. Außendrücker

Prüfqualität	ES-/ES1	
Halbgarnituren für Haustüren, mit Metallunterkonstruktion (ohne Stift)		
Ausführung	Chrom/Edelstahl-sat.	€/GRT
PZ DIN rechts	**32.56.0640**	**55,10**
PZ DIN links	**32.56.0660**	**55,10**
Halbgarnituren für Haustüren, ES1, mit Metallunterkonstruktion (ohne Stift)		
Ausführung	Chrom/Edelstahl-sat.	€/GRT
PZ DIN rechts	**32.56.0650**	**59,40**
PZ DIN links	**32.56.0670**	**59,40**
Halbgarnituren für Haustüren, Kugellager, mit Metallunterkonstruktion (ohne Stift)		
Ausführung	Chrom/Edelstahl-sat.	€/GRT
PZ DIN rechts	**32.58.0640**	**60,40**
PZ DIN links	**32.58.0660**	**60,40**
Halbgarnituren für Haustüren, ES1, Kugellager, mit Metallunterkonstruktion (ohne Stift)		
Ausführung	Chrom/Edelstahl-sat.	€/GRT
PZ DIN rechts	**32.58.0650**	**64,70**
PZ DIN links	**32.58.0670**	**64,70**

MALIBU SQUARE-R TOP SPEED (32561140)

Innen-PZ-Halbgarnitur inkl. Außendrücker

Prüfqualität	ES-/ES1	
Halbgarnituren für Haustüren, mit Metallunterkonstruktion (ohne Stift)		
Ausführung	Edelstahl-sat.	€/GRT
PZ DIN rechts	**32.56.1140**	**64,70**
PZ DIN links	**32.56.1160**	**64,70**
Halbgarnituren für Haustüren, ES1, mit Metallunterkonstruktion (ohne Stift)		
Ausführung	Edelstahl-sat.	€/GRT
PZ DIN rechts	**32.56.1150**	**68,90**
PZ DIN links	**32.56.1170**	**68,90**
Halbgarnituren für Haustüren, Kugellager, mit Metallunterkonstruktion (ohne Stift)		
Ausführung	Edelstahl-sat.	€/GRT
PZ DIN rechts	**32.58.1140**	**70,00**
PZ DIN links	**32.58.1160**	**70,00**
Halbgarnituren für Haustüren, ES1, Kugellager, mit Metallunterkonstruktion (ohne Stift)		
Ausführung	Edelstahl-sat.	€/GRT
PZ DIN rechts	**32.58.1150**	**74,20**
PZ DIN links	**32.58.1170**	**74,20**

GALINA II SQUARE-R TOP SPEED (32561540)

Innen-PZ-Halbgarnitur inkl. Außendrücker

Prüfqualität	ES-/ES1	
Halbgarnituren für Haustüren, mit Metallunterkonstruktion (ohne Stift)		
Ausführung	Edelstahl-sat.	€/GRT
PZ DIN rechts	**32.56.1540**	**61,50**
PZ DIN links	**32.56.1560**	**61,50**
Halbgarnituren für Haustüren, ES1, mit Metallunterkonstruktion (ohne Stift)		
Ausführung	Edelstahl-sat.	€/GRT
PZ DIN rechts	**32.56.1550**	**65,70**
PZ DIN links	**32.56.1570**	**65,70**
Halbgarnituren für Haustüren, Kugellager, mit Metallunterkonstruktion (ohne Stift)		
Ausführung	Edelstahl-sat.	€/GRT
PZ DIN rechts	**32.58.1540**	**66,80**
PZ DIN links	**32.58.1560**	**66,80**
Halbgarnituren für Haustüren, ES1, Kugellager, mit Metallunterkonstruktion (ohne Stift)		
Ausführung	Edelstahl-sat.	€/GRT
PZ DIN rechts	**32.58.1550**	**71,00**
PZ DIN links	**32.58.1570**	**71,00**

ALASKA SQUARE-R TOP SPEED (32560160)

Innen-PZ-Halbgarnitur inkl. Außendrücker

Prüfqualität	ES-/ES1	
Halbgarnituren für Haustüren, mit Metallunterkonstruktion (ohne Stift)		
Ausführung	Edelstahl-sat.	€/GRT
PZ DIN rechts	**32.56.0160**	**72,10**
PZ DIN links	**32.56.0180**	**72,10**
Halbgarnituren für Haustüren, ES1, mit Metallunterkonstruktion (ohne Stift)		
Ausführung	Edelstahl-sat.	€/GRT
PZ DIN rechts	**32.56.0170**	**76,30**
PZ DIN links	**32.56.0190**	**76,30**
Halbgarnituren für Haustüren, Kugellager, mit Metallunterkonstruktion (ohne Stift)		
Ausführung	Edelstahl-sat.	€/GRT
PZ DIN rechts	**32.58.0160**	**77,40**
PZ DIN links	**32.58.0180**	**77,40**
Halbgarnituren für Haustüren, ES1, Kugellager, mit Metallunterkonstruktion (ohne Stift)		
Ausführung	Edelstahl-sat.	€/GRT
PZ DIN rechts	**32.58.0170**	**81,60**
PZ DIN links	**32.58.0190**	**81,60**

CINTRE SQUARE-R TOP SPEED (32561940)

Innen-PZ-Halbgarnitur inkl. Außendrücker

Prüfqualität	ES-/ES1	
Halbgarnituren für Haustüren, mit Metallunterkonstruktion (ohne Stift)		
Ausführung	Edelstahl-sat.	€/GRT
PZ DIN rechts	**32.56.1940**	**61,50**
PZ DIN links	**32.56.1960**	**61,50**
Halbgarnituren für Haustüren, ES1, mit Metallunterkonstruktion (ohne Stift)		
Ausführung	Edelstahl-sat.	€/GRT
PZ DIN rechts	**32.56.1950**	**65,70**
PZ DIN links	**32.56.1970**	**65,70**
Halbgarnituren für Haustüren, Kugellager, mit Metallunterkonstruktion (ohne Stift)		
Ausführung	Edelstahl-sat.	€/GRT
PZ DIN rechts	**32.58.1940**	**66,80**
PZ DIN links	**32.58.1960**	**66,80**
Halbgarnituren für Haustüren, ES1, Kugellager, mit Metallunterkonstruktion (ohne Stift)		
Ausführung	Edelstahl-sat.	€/GRT
PZ DIN rechts	**32.58.1950**	**71,00**
PZ DIN links	**32.58.1970**	**71,00**

RONNY SQUARE-R TOP SPEED (32561750)

Innen-PZ-Halbgarnitur inkl. Außendrücker

Prüfqualität	ES-/ES1	
Halbgarnituren für Haustüren, mit Metallunterkonstruktion (ohne Stift)		
Ausführung	Edelstahl-sat.	€/GRT
PZ DIN rechts	**32.56.1750**	**49,80**
PZ DIN links	**32.56.1770**	**49,80**
Halbgarnituren für Haustüren, ES1, mit Metallunterkonstruktion (ohne Stift)		
Ausführung	Edelstahl-sat.	€/GRT
PZ DIN rechts	**32.56.1760**	**54,10**
PZ DIN links	**32.56.1780**	**54,10**
Halbgarnituren für Haustüren, Kugellager, mit Metallunterkonstruktion (ohne Stift)		
Ausführung	Edelstahl-sat.	€/GRT
PZ DIN rechts	**32.58.1750**	**55,10**
PZ DIN links	**32.58.1770**	**55,10**
Halbgarnituren für Haustüren, ES1, Kugellager, mit Metallunterkonstruktion (ohne Stift)		
Ausführung	Edelstahl-sat.	€/GRT
PZ DIN rechts	**32.58.1760**	**59,40**
PZ DIN links	**32.58.1780**	**59,40**

ROYAL-R TOP SPEED (32540270)
Innen-PZ-Halbgarnitur

Prüfqualität	ES-/ES1	
Halbgarnituren für Haustüren, mit Metallunterkonstruktion (ohne Stift)		
Ausführung	Chrom/Edelstahl-sat.	€/GRT
PZ DIN rechts	**32.54.0270**	**35,00**
PZ DIN links	**32.54.0280**	**35,00**
Halbgarnituren für Haustüren, ES1, mit Metallunterkonstruktion (ohne Stift)		
Ausführung	Chrom/Edelstahl-sat.	€/GRT
PZ DIN rechts	**32.54.0320**	**39,20**
PZ DIN links	**32.54.0330**	**39,20**
Halbgarnituren für Haustüren, Kugellager, mit Metallunterkonstruktion (ohne Stift)		
Ausführung	Chrom/Edelstahl-sat.	€/GRT
PZ DIN rechts	**32.57.0270**	**40,30**
PZ DIN links	**32.57.0280**	**40,30**
Halbgarnituren für Haustüren, ES1, Kugellager, mit Metallunterkonstruktion (ohne Stift)		
Ausführung	Chrom/Edelstahl-sat.	€/GRT
PZ DIN rechts	**32.57.0320**	**44,50**
PZ DIN links	**32.57.0330**	**44,50**

LIGNES-R TOP SPEED (32541870)
Innen-PZ-Halbgarnitur

Prüfqualität	ES-/ES1	
Halbgarnituren für Haustüren, mit Metallunterkonstruktion (ohne Stift)		
Ausführung	Chrom/Edelstahl-sat.	€/GRT
PZ DIN rechts	**32.54.1870**	**40,30**
PZ DIN links	**32.54.1880**	**40,30**
Halbgarnituren für Haustüren, ES1, mit Metallunterkonstruktion (ohne Stift)		
Ausführung	Chrom/Edelstahl-sat.	€/GRT
PZ DIN rechts	**32.54.1920**	**44,50**
PZ DIN links	**32.54.1930**	**44,50**
Halbgarnituren für Haustüren, Kugellager, mit Metallunterkonstruktion (ohne Stift)		
Ausführung	Chrom/Edelstahl-sat.	€/GRT
PZ DIN rechts	**32.57.1870**	**45,60**
PZ DIN links	**32.57.1880**	**45,60**
Halbgarnituren für Haustüren, ES1, Kugellager, mit Metallunterkonstruktion (ohne Stift)		
Ausführung	Chrom/Edelstahl-sat.	€/GRT
PZ DIN rechts	**32.57.1920**	**49,80**
PZ DIN links	**32.57.1930**	**49,80**

ZOE-R TOP SPEED (32560420)
Innen-PZ-Halbgarnitur

Prüfqualität	ES-/ES1	
Halbgarnituren für Haustüren, mit Metallunterkonstruktion (ohne Stift)		
Ausführung	Edelstahl-sat.	€/GRT
PZ DIN rechts	**32.56.0420**	**42,40**
PZ DIN links	**32.56.0430**	**42,40**
Halbgarnituren für Haustüren, ES1, mit Metallunterkonstruktion (ohne Stift)		
Ausführung	Edelstahl-sat.	€/GRT
PZ DIN rechts	**32.56.0470**	**46,60**
PZ DIN links	**32.56.0480**	**46,60**
Halbgarnituren für Haustüren, Kugellager, mit Metallunterkonstruktion (ohne Stift)		
Ausführung	Edelstahl-sat.	€/GRT
PZ DIN rechts	**32.58.0420**	**47,70**
PZ DIN links	**32.58.0430**	**47,70**
Halbgarnituren für Haustüren, ES1, Kugellager, mit Metallunterkonstruktion (ohne Stift)		
Ausführung	Edelstahl-sat.	€/GRT
PZ DIN rechts	**32.58.0470**	**51,90**
PZ DIN links	**32.58.0480**	**51,90**

ELENA-R TOP SPEED (32540470)
Innen-PZ-Halbgarnitur

Prüfqualität	ES-/ES1	
Halbgarnituren für Haustüren, mit Metallunterkonstruktion (ohne Stift)		
Ausführung	Chrom/Edelstahl-sat.	€/GRT
PZ DIN rechts	**32.54.0470**	**36,00**
PZ DIN links	**32.54.0480**	**36,00**
Halbgarnituren für Haustüren, ES1, mit Metallunterkonstruktion (ohne Stift)		
Ausführung	Chrom/Edelstahl-sat.	€/GRT
PZ DIN rechts	**32.54.0520**	**40,30**
PZ DIN links	**32.54.0530**	**40,30**
Halbgarnituren für Haustüren, Kugellager, mit Metallunterkonstruktion (ohne Stift)		
Ausführung	Chrom/Edelstahl-sat.	€/GRT
PZ DIN rechts	**32.57.0470**	**41,30**
PZ DIN links	**32.57.0480**	**41,30**
Halbgarnituren für Haustüren, ES1, Kugellager, mit Metallunterkonstruktion (ohne Stift)		
Ausführung	Chrom/Edelstahl-sat.	€/GRT
PZ DIN rechts	**32.57.0520**	**45,60**
PZ DIN links	**32.57.0530**	**45,60**

ALASKA-R TOP SPEED (32547870)
Innen-PZ-Halbgarnitur

Prüfqualität	ES-/ES1	
Halbgarnituren für Haustüren, mit Metallunterkonstruktion (ohne Stift)		
Ausführung	Edelstahl-sat.	€/GRT
PZ DIN rechts	**32.54.7870**	**42,40**
PZ DIN links	**32.54.7880**	**42,40**
Halbgarnituren für Haustüren, ES1, mit Metallunterkonstruktion (ohne Stift)		
Ausführung	Edelstahl-sat.	€/GRT
PZ DIN rechts	**32.54.7910**	**46,60**
PZ DIN links	**32.54.7920**	**46,60**
Halbgarnituren für Haustüren, Kugellager, mit Metallunterkonstruktion (ohne Stift)		
Ausführung	Edelstahl-sat.	€/GRT
PZ DIN rechts	**32.57.7870**	**47,70**
PZ DIN links	**32.57.7880**	**47,70**
Halbgarnituren für Haustüren, ES1, Kugellager, mit Metallunterkonstruktion (ohne Stift)		
Ausführung	Edelstahl-sat.	€/GRT
PZ DIN rechts	**32.57.8070**	**51,90**
PZ DIN links	**32.57.8080**	**51,90**

ERIKA-R TOP SPEED (32560270)
Innen-PZ-Halbgarnitur

Prüfqualität	ES-/ES1	
Halbgarnituren für Haustüren, mit Metallunterkonstruktion (ohne Stift)		
Ausführung	Edelstahl-sat.	€/GRT
PZ DIN rechts	**32.56.0270**	**37,10**
PZ DIN links	**32.56.0280**	**37,10**
Halbgarnituren für Haustüren, ES1, mit Metallunterkonstruktion (ohne Stift)		
Ausführung	Edelstahl-sat.	€/GRT
PZ DIN rechts	**32.56.0320**	**41,30**
PZ DIN links	**32.56.0330**	**41,30**
Halbgarnituren für Haustüren, Kugellager, mit Metallunterkonstruktion (ohne Stift)		
Ausführung	Edelstahl-sat.	€/GRT
PZ DIN rechts	**32.58.0270**	**42,40**
PZ DIN links	**32.58.0280**	**42,40**
Halbgarnituren für Haustüren, ES1, Kugellager, mit Metallunterkonstruktion (ohne Stift)		
Ausführung	Edelstahl-sat.	€/GRT
PZ DIN rechts	**32.58.0320**	**46,60**
PZ DIN links	**32.58.0330**	**46,60**

KATY-R TOP SPEED (32560080)
Innen-PZ-Halbgarnitur

Prüfqualität	ES-/ES1	
Halbgarnituren für Haustüren, mit Metallunterkonstruktion (ohne Stift)		
Ausführung	Edelstahl-sat.	€/GRT
PZ DIN rechts	**32.56.0080**	**42,40**
PZ DIN links	**32.56.0090**	**42,40**
Halbgarnituren für Haustüren, ES1, mit Metallunterkonstruktion (ohne Stift)		
Ausführung	Edelstahl-sat.	€/GRT
PZ DIN rechts	**32.56.0130**	**46,60**
PZ DIN links	**32.56.0140**	**46,60**
Halbgarnituren für Haustüren, Kugellager, mit Metallunterkonstruktion (ohne Stift)		
Ausführung	Edelstahl-sat.	€/GRT
PZ DIN rechts	**32.58.0080**	**47,70**
PZ DIN links	**32.58.0090**	**47,70**
Halbgarnituren für Haustüren, ES1, Kugellager, mit Metallunterkonstruktion (ohne Stift)		
Ausführung	Edelstahl-sat.	€/GRT
PZ DIN rechts	**32.58.0130**	**51,90**
PZ DIN links	**32.58.0140**	**51,90**

ARENA-R TOP SPEED (32542570)
Innen-PZ-Halbgarnitur

Prüfqualität	ES-/ES1	
Halbgarnituren für Haustüren, mit Metallunterkonstruktion (ohne Stift)		
Ausführung	Edelstahl-sat.	€/GRT
PZ DIN rechts	**32.54.2570**	**37,10**
PZ DIN links	**32.54.2580**	**37,10**
Halbgarnituren für Haustüren, ES1, mit Metallunterkonstruktion (ohne Stift)		
Ausführung	Edelstahl-sat.	€/GRT
PZ DIN rechts	**32.54.2320**	**41,30**
PZ DIN links	**32.54.2330**	**41,30**
Halbgarnituren für Haustüren, Kugellager, mit Metallunterkonstruktion (ohne Stift)		
Ausführung	Edelstahl-sat.	€/GRT
PZ DIN rechts	**32.57.2570**	**42,40**
PZ DIN links	**32.57.2580**	**42,40**
Halbgarnituren für Haustüren, ES1, Kugellager, mit Metallunterkonstruktion (ohne Stift)		
Ausführung	Edelstahl-sat.	€/GRT
PZ DIN rechts	**32.57.2600**	**46,60**
PZ DIN links	**32.57.2610**	**46,60**

JILL-R TOP SPEED (32541670)
Innen-PZ-Halbgarnitur

Prüfqualität	ES-/ES1	
Halbgarnituren für Haustüren, mit Metallunterkonstruktion (ohne Stift)		
Ausführung	Edelstahl-sat.	€/GRT
PZ DIN rechts	**32.54.1670**	**32,90**
PZ DIN links	**32.54.1680**	**32,90**
Halbgarnituren für Haustüren, ES1, mit Metallunterkonstruktion (ohne Stift)		
Ausführung	Edelstahl-sat.	€/GRT
PZ DIN rechts	**32.54.1720**	**37,10**
PZ DIN links	**32.54.1730**	**37,10**
Halbgarnituren für Haustüren, Kugellager, mit Metallunterkonstruktion (ohne Stift)		
Ausführung	Edelstahl-sat.	€/GRT
PZ DIN rechts	**32.57.1670**	**38,20**
PZ DIN links	**32.57.1680**	**38,20**
Halbgarnituren für Haustüren, ES1, Kugellager, mit Metallunterkonstruktion (ohne Stift)		
Ausführung	Edelstahl-sat.	€/GRT
PZ DIN rechts	**32.57.1720**	**42,40**
PZ DIN links	**32.57.1730**	**42,40**

CINTRE-R TOP SPEED (32543370)
Innen-PZ-Halbgarnitur

Prüfqualität	ES-/ES1	
Halbgarnituren für Haustüren, mit Metallunterkonstruktion (ohne Stift)		
Ausführung	Edelstahl-sat.	€/GRT
PZ DIN rechts	**32.54.3370**	**37,10**
PZ DIN links	**32.54.3380**	**37,10**
Halbgarnituren für Haustüren, ES1, mit Metallunterkonstruktion (ohne Stift)		
Ausführung	Edelstahl-sat.	€/GRT
PZ DIN rechts	**32.54.3330**	**41,30**
PZ DIN links	**32.54.3340**	**41,30**
Halbgarnituren für Haustüren, Kugellager, mit Metallunterkonstruktion (ohne Stift)		
Ausführung	Edelstahl-sat.	€/GRT
PZ DIN rechts	**32.57.3370**	**42,40**
PZ DIN links	**32.57.3380**	**42,40**
Halbgarnituren für Haustüren, ES1, Kugellager, mit Metallunterkonstruktion (ohne Stift)		
Ausführung	Edelstahl-sat.	€/GRT
PZ DIN rechts	**32.57.3330**	**46,60**
PZ DIN links	**32.57.3340**	**46,60**

HANNA-R TOP SPEED (32544070)
Innen-PZ-Halbgarnitur

Prüfqualität	ES-/ES1	
Halbgarnituren für Haustüren, mit Metallunterkonstruktion (ohne Stift)		
Ausführung	Edelstahl-sat.	€/GRT
PZ DIN rechts	**32.54.4070**	**38,20**
PZ DIN links	**32.54.4080**	**38,20**
Halbgarnituren für Haustüren, ES1, mit Metallunterkonstruktion (ohne Stift)		
Ausführung	Edelstahl-sat.	€/GRT
PZ DIN rechts	**32.54.4130**	**42,40**
PZ DIN links	**32.54.4140**	**42,40**
Halbgarnituren für Haustüren, Kugellager, mit Metallunterkonstruktion (ohne Stift)		
Ausführung	Edelstahl-sat.	€/GRT
PZ DIN rechts	**32.57.4070**	**43,50**
PZ DIN links	**32.57.4080**	**43,50**
Halbgarnituren für Haustüren, ES1, Kugellager, mit Metallunterkonstruktion (ohne Stift)		
Ausführung	Edelstahl-sat.	€/GRT
PZ DIN rechts	**32.57.4130**	**47,70**
PZ DIN links	**32.57.4140**	**47,70**

LISA-R TOP SPEED (32543170)
Innen-PZ-Halbgarnitur

Prüfqualität	ES-/ES1	
Halbgarnituren für Haustüren, mit Metallunterkonstruktion (ohne Stift)		
Ausführung	Edelstahl-sat.	€/GRT
PZ DIN rechts	**32.54.3170**	**31,80**
PZ DIN links	**32.54.3180**	**31,80**
Halbgarnituren für Haustüren, ES1, mit Metallunterkonstruktion (ohne Stift)		
Ausführung	Edelstahl-sat.	€/GRT
PZ DIN rechts	**32.54.3130**	**36,00**
PZ DIN links	**32.54.3140**	**36,00**
Halbgarnituren für Haustüren, Kugellager, mit Metallunterkonstruktion (ohne Stift)		
Ausführung	Edelstahl-sat.	€/GRT
PZ DIN rechts	**32.57.3170**	**37,10**
PZ DIN links	**32.57.3180**	**37,10**
Halbgarnituren für Haustüren, ES1, Kugellager, mit Metallunterkonstruktion (ohne Stift)		
Ausführung	Edelstahl-sat.	€/GRT
PZ DIN rechts	**32.57.3130**	**41,30**
PZ DIN links	**32.57.3140**	**41,30**

PAULA III-R TOP SPEED (32569730)
Innen-PZ-Halbgarnitur

Prüfqualität	ES-/ES1	
Halbgarnituren für Haustüren, mit Metallunterkonstruktion (ohne Stift)		
Ausführung	Edelstahl-sat.	€/GRT
PZ DIN rechts	**32.56.9730**	**36,00**
PZ DIN links	**32.56.9740**	**36,00**
Halbgarnituren für Haustüren, ES1, mit Metallunterkonstruktion (ohne Stift)		
Ausführung	Edelstahl-sat.	€/GRT
PZ DIN rechts	**32.56.9790**	**40,30**
PZ DIN links	**32.56.9800**	**40,30**
Halbgarnituren für Haustüren, Kugellager, mit Metallunterkonstruktion (ohne Stift)		
Ausführung	Edelstahl-sat.	€/GRT
PZ DIN rechts	**32.57.9730**	**41,30**
PZ DIN links	**32.57.9740**	**41,30**
Halbgarnituren für Haustüren, ES1, Kugellager, mit Metallunterkonstruktion (ohne Stift)		
Ausführung	Edelstahl-sat.	€/GRT
PZ DIN rechts	**32.57.9790**	**45,60**
PZ DIN links	**32.57.9800**	**45,60**

SIRIUS-R TOP SPEED (32599950)
Innen-PZ-Halbgarnitur

Prüfqualität	ES-/ES1	
Halbgarnituren für Haustüren, mit Metallunterkonstruktion (ohne Stift)		
Ausführung	Edelstahl-sat.	€/GRT
PZ DIN rechts	**32.59.9930**	**40,30**
PZ DIN links	**32.59.9940**	**40,30**
Halbgarnituren für Haustüren, ES1, mit Metallunterkonstruktion (ohne Stift)		
Ausführung	Edelstahl-sat.	€/GRT
PZ DIN rechts	**32.59.9950**	**44,50**
PZ DIN links	**32.59.9960**	**44,50**
Halbgarnituren für Haustüren, Kugellager, mit Metallunterkonstruktion (ohne Stift)		
Ausführung	Edelstahl-sat.	€/GRT
PZ DIN rechts	**32.57.9930**	**45,60**
PZ DIN links	**32.57.9940**	**45,60**
Halbgarnituren für Haustüren, ES1, Kugellager, mit Metallunterkonstruktion (ohne Stift)		
Ausführung	Edelstahl-sat.	€/GRT
PZ DIN rechts	**32.57.9950**	**49,80**
PZ DIN links	**32.57.9960**	**49,80**

PATRIK III-R TOP SPEED (32590090)
Innen-PZ-Halbgarnitur

Prüfqualität	ES-/ES1	
Halbgarnituren für Haustüren, mit Metallunterkonstruktion (ohne Stift)		
Ausführung	Edelstahl-sat.	€/GRT
PZ DIN rechts	**32.59.0090**	**35,00**
PZ DIN links	**32.59.0100**	**35,00**
Halbgarnituren für Haustüren, ES1, mit Metallunterkonstruktion (ohne Stift)		
Ausführung	Edelstahl-sat.	€/GRT
PZ DIN rechts	**32.59.0130**	**39,20**
PZ DIN links	**32.59.0140**	**39,20**

KATRIN-R TOP SPEED (32599300)
Innen-PZ-Halbgarnitur

Prüfqualität	ES-/ES1	
Halbgarnituren für Haustüren, mit Metallunterkonstruktion (ohne Stift)		
Ausführung	Edelstahl-sat.	€/GRT
PZ DIN rechts	**32.59.9280**	**37,10**
PZ DIN links	**32.59.9290**	**37,10**
Halbgarnituren für Haustüren, ES1, mit Metallunterkonstruktion (ohne Stift)		
Ausführung	Edelstahl-sat.	€/GRT
PZ DIN rechts	**32.59.9300**	**41,30**
PZ DIN links	**32.59.9310**	**41,30**
Halbgarnituren für Haustüren, Kugellager, mit Metallunterkonstruktion (ohne Stift)		
Ausführung	Edelstahl-sat.	€/GRT
PZ DIN rechts	**32.57.9280**	**42,40**
PZ DIN links	**32.57.9290**	**42,40**
Halbgarnituren für Haustüren, ES1, Kugellager, mit Metallunterkonstruktion (ohne Stift)		
Ausführung	Edelstahl-sat.	€/GRT
PZ DIN rechts	**32.57.9300**	**46,60**
PZ DIN links	**32.57.9310**	**46,60**

MALIBU-R TOP SPEED (32599500)
Innen-PZ-Halbgarnitur

Prüfqualität	ES-/ES1	
Halbgarnituren für Haustüren, mit Metallunterkonstruktion (ohne Stift)		
Ausführung	Edelstahl-sat.	€/GRT
PZ DIN rechts	**32.59.9480**	**43,50**
PZ DIN links	**32.59.9490**	**43,50**
Halbgarnituren für Haustüren, ES1, mit Metallunterkonstruktion (ohne Stift)		
Ausführung	Edelstahl-sat.	€/GRT
PZ DIN rechts	**32.59.9500**	**47,70**
PZ DIN links	**32.59.9510**	**47,70**
Halbgarnituren für Haustüren, Kugellager, mit Metallunterkonstruktion (ohne Stift)		
Ausführung	Edelstahl-sat.	€/GRT
PZ DIN rechts	**32.57.9480**	**48,80**
PZ DIN links	**32.57.9490**	**48,80**
Halbgarnituren für Haustüren, ES1, Kugellager, mit Metallunterkonstruktion (ohne Stift)		
Ausführung	Edelstahl-sat.	€/GRT
PZ DIN rechts	**32.57.9500**	**53,00**
PZ DIN links	**32.57.9510**	**53,00**

RONNY II-R TOP SPEED (32545160)
Innen-PZ-Halbgarnitur

Prüfqualität	ES-/ES1	
Halbgarnituren für Haustüren, mit Metallunterkonstruktion (ohne Stift)		
Ausführung	Schwarz-sat.	€/GRT
PZ DIN rechts	**32.54.5160**	**38,20**
PZ DIN links	**32.54.5150**	**38,20**
Halbgarnituren für Haustüren, ES1, mit Metallunterkonstruktion (ohne Stift)		
Ausführung	Schwarz-sat.	€/GRT
PZ DIN rechts	**32.54.5230**	**42,40**
PZ DIN links	**32.54.5220**	**42,40**

LIGNES SQUARE-R TOP SPEED (32561680)
Innen-PZ-Halbgarnitur

Prüfqualität	**ES-/ES1**	
Halbgarnituren für Haustüren, mit Metallunterkonstruktion (ohne Stift)		
Ausführung	Chrom/Edelstahl-sat.	€/GRT
PZ DIN rechts	**32.56.1680**	**50,90**
PZ DIN links	**32.56.1690**	**50,90**
Halbgarnituren für Haustüren, ES1, mit Metallunterkonstruktion (ohne Stift)		
Ausführung	Chrom/Edelstahl-sat.	€/GRT
PZ DIN rechts	**32.56.1720**	**55,10**
PZ DIN links	**32.56.1730**	**55,10**
Halbgarnituren für Haustüren, Kugellager, mit Metallunterkonstruktion (ohne Stift)		
Ausführung	Chrom/Edelstahl-sat.	€/GRT
PZ DIN rechts	**32.58.1680**	**56,20**
PZ DIN links	**32.58.1690**	**56,20**
Halbgarnituren für Haustüren, ES1, Kugellager, mit Metallunterkonstruktion (ohne Stift)		
Ausführung	Chrom/Edelstahl-sat.	€/GRT
PZ DIN rechts	**32.58.1720**	**60,40**
PZ DIN links	**32.58.1730**	**60,40**

6 % Preisanpassung seit 01.08.2018 bereits eingerechnet
Bitte weitere 9% Preisanpassung ab 01.02.2022 einberechnen.

SICURA ARENA-LS/LS (Serie 32161030)

Messing Langschild Garnitur, mit Stahlunterkonstruktion. Wahlweise Griffplatte fest, rechts und links verwendbar oder Drücker. Von innen verdeckt verschraubt, Schrauben M6. Bei Kernziehschutz (ZA) Ausführung Zylinderüberstand 11-16mm. Geprüft nach DIN 18257 ES2/WB3, EN 1634-2.

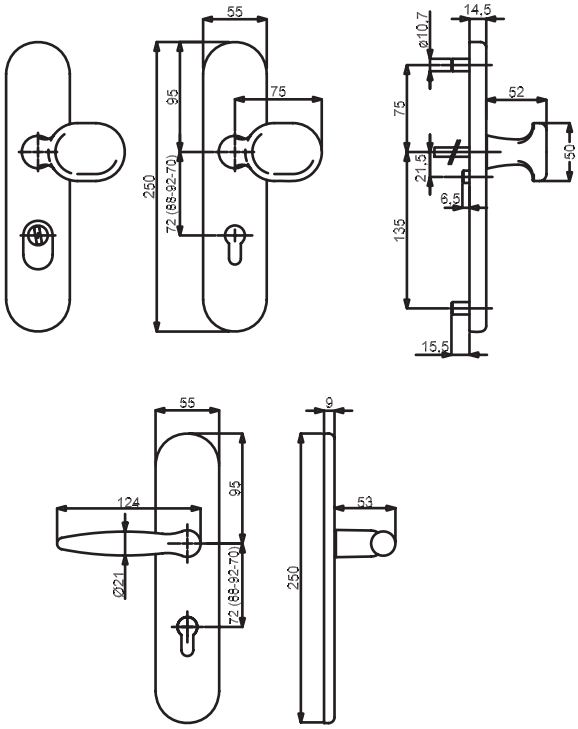

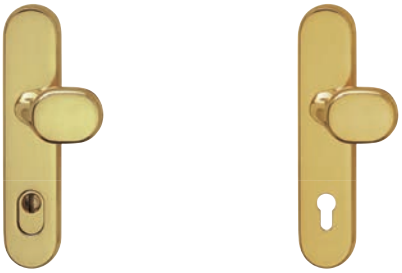

Modelle mit Stift WE 8 (8,5/8) mm, HT 10/8 (8,5/8) mm, FS (8,5/8) mm

Prüfqualität	ES2		ES2+FS	
Schutzbeschlag für Wohnungseingangstüren PZ 72 (88) mm, Grp. / Dr., TS 37-42 mm, FS-Grt. TS 42-47 (TS 37-42) mm				
Ausführung	Robusta Gold-pol.	€/GRT	Robusta Gold-pol.	€/GRT
PZ DIN re./li.	**(82) / 32.16.1030**	**248,00**	**(82) / 32.16.1030FS**	**269,20**
PZ-ZA DIN re./li.	**(82) / 32.16.1070**	**285,10**	**(82) / 32.16.1070FS**	**306,30**
Schutzbeschlag für Wohnungseingangstüren PZ 72 (88) mm, Dr. / Dr., TS 37-42 mm, FS-Grt. TS 42-47 (TS 37-42) mm				
Ausführung	Robusta Gold-pol.	€/GRT	Robusta Gold-pol.	€/GRT
PZ DIN re./li.	**(82) / 32.16.1040**	**232,10**	**(82) / 32.16.1040FS**	**253,30**
PZ-ZA DIN re./li.	**(82) / 32.16.1080**	**269,20**	**(82) / 32.16.1080FS**	**290,40**
Schutzbeschlag für Haustüren PZ 92 (88) mm, Grp. / Dr., TS 67-72 mm, FS-Grt. TS 67-72 mm				
Ausführung	Robusta Gold-pol.	€/GRT	Robusta Gold-pol.	€/GRT
PZ DIN re./li.	**(82) / 32.16.1050**	**252,30**	**(82) / 32.16.1050FS**	**273,50**
PZ-ZA DIN re./li.	**(82) / 32.16.1090**	**289,40**	**(82) / 32.16.1090FS**	**310,60**
Schutzbeschlag für Haustüren PZ 92 (88) mm, Dr. / Dr., TS 67-72 mm, FS-Grt. TS 67-72 mm				
Ausführung	Robusta Gold-pol.	€/GRT	Robusta Gold-pol.	€/GRT
PZ DIN re./li.	**(82) / 32.16.1060**	**236,40**	**(82) / 32.16.1060FS**	**257,60**
PZ-ZA DIN re./li.	**(82) / 32.16.1100**	**273,50**	**(82) / 32.16.1100FS**	**294,70**

ACHTUNG UNTERSCHIEDLICHE NORMEN - SO BESTELLEN SIE RICHTIG:
D-Norm Bestellung: Artikelnummer ohne Zahl in Klammern.
Ö-Norm Bestellung: Die ersten beiden Stellen der Artikelnummer D-Norm gegen die Zahl in Klammern austauschen.

SICURA ARENA-LS/LS (Serie 32160710)

Messing Langschild Garnitur, mit Stahlunterkonstruktion. Wahlweise Griffplatte fest, rechts und links verwendbar oder Drücker. Von innen verdeckt verschraubt, Schrauben M6. Bei Kernziehschutz (ZA) Ausführung Zylinderüberstand 11-16mm. Geprüft nach DIN 18257 ES2/WB3.

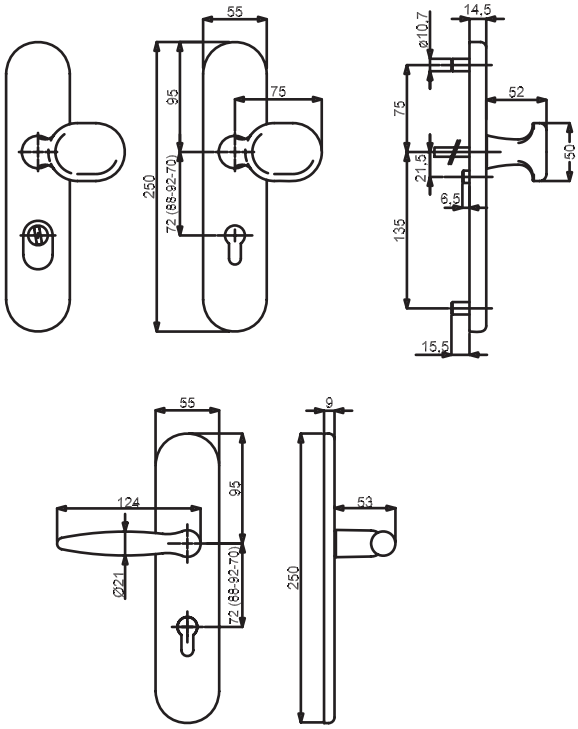

Modelle mit Stift WE 8 mm, HT 10/8 mm

Prüfqualität	ES2		ES2+FS	
Schutzbeschlag für Wohnungseingangstüren PZ 72 mm, Grp. / Dr., TS 37-42 mm, FS-Grt. D TS 42-47 mm				
Ausführung	Chrom-pol.	€/GRT	Chrom-pol.	€/GRT
PZ DIN re./li.	**32.16.0710**	**213,10**	**32.16.0710FS**	**234,30**
PZ-ZA DIN re./li.	**32.16.0750**	**250,20**	**32.16.0750FS**	**271,40**
Schutzbeschlag für Wohnungseingangstüren PZ 72 mm, Dr. / Dr., TS 37-42 mm, FS-Grt. D 42-47 mm				
Ausführung	Chrom-pol.	€/GRT	Chrom-pol.	€/GRT
PZ DIN re./li.	**32.16.0720**	**197,20**	**32.16.0720FS**	**218,40**
PZ-ZA DIN re./li.	**32.16.0760**	**234,30**	**32.16.0760FS**	**255,50**
Schutzbeschlag für Haustüren PZ 92 mm, Grp. / Dr., TS 67-72 mm, FS-Grt. D TS 67-72 mm				
Ausführung	Chrom-pol.	€/GRT	Chrom-pol.	€/GRT
PZ DIN re./li.	**32.16.0730**	**217,30**	**32.16.0730FS**	**238,50**
PZ-ZA DIN re./li.	**32.16.0770**	**254,40**	**32.16.0770FS**	**275,60**
Schutzbeschlag für Haustüren PZ 92 mm, Dr. / Dr., TS 67-72 mm, FS-Grt. D TS 67-72 mm				
Ausführung	Chrom-pol.	€/GRT	Chrom-pol.	€/GRT
PZ DIN re./li.	**32.16.0740**	**201,40**	**32.16.0740FS**	**222,60**
PZ-ZA DIN re./li.	**32.16.0780**	**238,50**	**32.16.0780FS**	**259,70**

6 % Preisanpassung seit 01.08.2018 bereits eingerechnet
Bitte weitere 9% Preisanpassung ab 01.02.2022 einberechnen.

SICURA ALASKA SQUARE-LS/LS (Serie 32166800)

Messing Langschild Garnitur, mit Stahlunterkonstruktion. Wahlweise Griffplatte fest, rechts und links verwendbar oder Drücker. Von innen verdeckt verschraubt, Schrauben M6. Bei Kernziehschutz (ZA) Ausführung Zylinderüberstand 12-17mm. Geprüft nach DIN 18257 ES1/WB2, EN 1634-2.

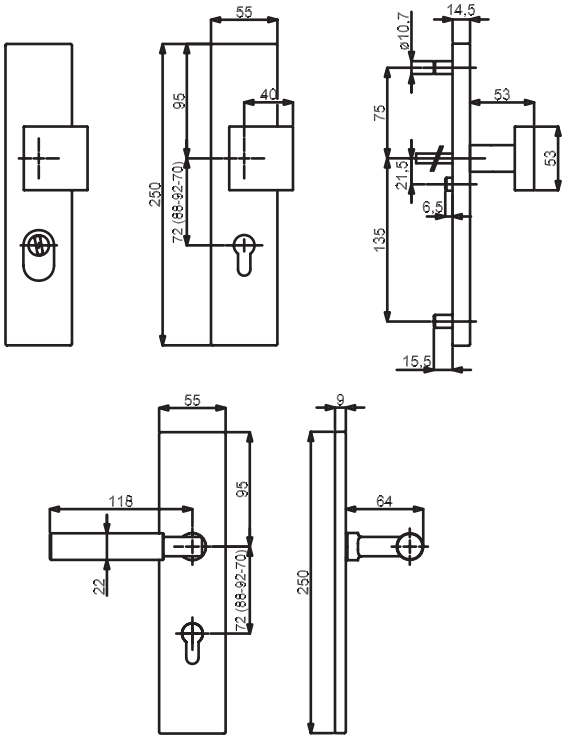

ES2 AUSFÜHRUNGEN AUF ANFRAGE!
Bestellartikel

Modelle mit Stift WE 8 (8,5/8) mm, HT 10/8 (8,5/8) mm, FS (8,5/8) mm

Prüfqualität	ES1		ES1+FS		ES1		ES1+FS	
Schutzbeschlag für Wohnungseingangstüren PZ 72 (88) mm, Grp. / Dr., TS 37-42 mm, FS-Grt. TS 42-47 (TS 37-42) mm								
Ausführung	Robusta Gold-pol.	€/GRT	Robusta Gold-pol.	€/GRT	Edelstahlfärbig-sat.	€/GRT	Edelstahlfärbig-sat.	€/GRT
PZ DIN re./li.	**(82) / 32.16.6800**	**212,00**	**(82) / 32.16.6800FS**	**233,20**	**(82) / 32.16.6200**	**124,00**	**(82) / 32.16.6200FS**	**145,20**
PZ-ZA DIN re./li.	**(82) / 32.16.6810**	**249,10**	**(82) / 32.16.6810FS**	**270,30**	**(82) / 32.16.6210**	**161,10**	**(82) / 32.16.6210FS**	**182,30**
Schutzbeschlag für Wohnungseingangstüren PZ 72 (88) mm, Dr. / Dr., TS 37-42 mm, FS-Grt. TS 42-47 (TS 37-42) mm								
Ausführung	Robusta Gold-pol.	€/GRT	Robusta Gold-pol.	€/GRT	Edelstahlfärbig-sat.	€/GRT	Edelstahlfärbig-sat.	€/GRT
PZ DIN re./li.	**(82) / 32.16.6820**	**196,10**	**(82) / 32.16.6820FS**	**217,30**	**(82) / 32.16.6220**	**108,10**	**(82) / 32.16.6220FS**	**129,30**
PZ-ZA DIN re./li.	**(82) / 32.16.6830**	**233,20**	**(82) / 32.16.6830FS**	**254,40**	**(82) / 32.16.6230**	**145,20**	**(82) / 32.16.6230FS**	**166,40**
Schutzbeschlag für Haustüren PZ 92 (88) mm, Grp. / Dr., TS 67-72 mm, FS-Grt. TS 67-72 mm								
Ausführung	Robusta Gold-pol.	€/GRT	Robusta Gold-pol.	€/GRT	Edelstahlfärbig-sat.	€/GRT	Edelstahlfärbig-sat.	€/GRT
PZ DIN re./li.	**(82) / 32.16.6700**	**216,20**	**(82) / 32.16.6700FS**	**237,40**	**(82) / 32.16.6300**	**128,30**	**(82) / 32.16.6300FS**	**149,50**
PZ-ZA DIN re./li.	**(82) / 32.16.6710**	**253,30**	**(82) / 32.16.6710FS**	**274,50**	**(82) / 32.16.6310**	**165,40**	**(82) / 32.16.6310FS**	**186,60**
Schutzbeschlag für Haustüren PZ 92 (88) mm, Dr. / Dr., TS 67-72 mm, FS-Grt. TS 67-72 mm								
Ausführung	Robusta Gold-pol.	€/GRT	Robusta Gold-pol.	€/GRT	Edelstahlfärbig-sat.	€/GRT	Edelstahlfärbig-sat.	€/GRT
PZ DIN re./li.	**(82) / 32.16.6720**	**200,30**	**(82) / 32.16.6720FS**	**221,50**	**(82) / 32.16.6320**	**112,40**	**(82) / 32.16.6320FS**	**133,60**
PZ-ZA DIN re./li.	**(82) / 32.16.6730**	**237,40**	**(82) / 32.16.6730FS**	**258,60**	**(82) / 32.16.6330**	**149,50**	**(82) / 32.16.6330FS**	**170,70**

ACHTUNG UNTERSCHIEDLICHE NORMEN - SO BESTELLEN SIE RICHTIG:
D-Norm Bestellung: Artikelnummer ohne Zahl in Klammern.
Ö-Norm Bestellung: Die ersten beiden Stellen der Artikelnummer D-Norm gegen die Zahl in Klammern austauschen.

SICURA ALASKA SQUARE-LS/LS (Serie 32166800-1)

Edelstahl/Messing Langschild Garnitur, mit Stahlunterkonstruktion. Wahlweise Griffplatte fest, rechts und links verwendbar oder Drücker. Von innen verdeckt verschraubt, Schrauben M6. Bei Kernziehschutz (ZA) Ausführung Zylinderüberstand 12-17mm. Geprüft nach DIN 18257 ES1/WB2, EN 1634-2.

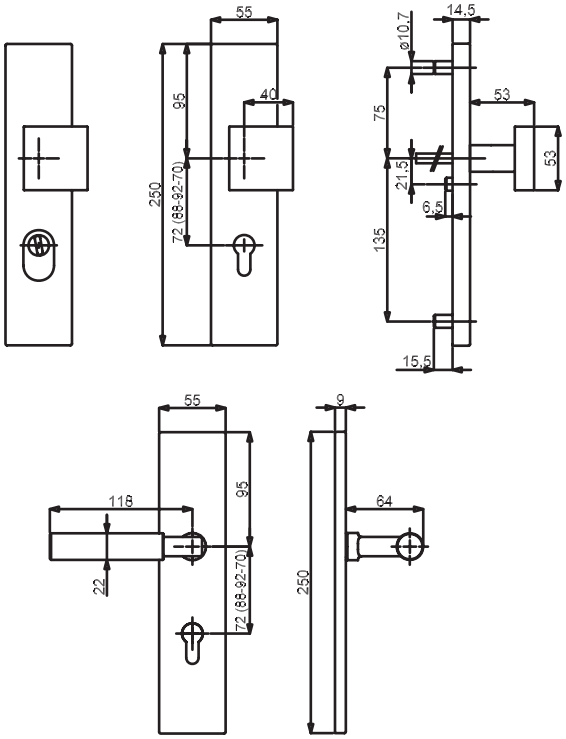

ES2 AUSFÜHRUNGEN AUF ANFRAGE!
Bestellartikel

Modelle mit Stift WE 8 (8,5/8) mm, HT 10/8 (8,5/8) mm, FS (8,5/8) mm

Prüfqualität	ES1		ES1+FS		ES1		ES1+FS	
Schutzbeschlag für Wohnungseingangstüren PZ 72 (88) mm, Grp. / Dr., TS 37-42 mm, FS-Grt. TS 42-47 (TS 37-42) mm								
Ausführung	Edelstahl-sat.	€/GRT	Edelstahl-sat.	€/GRT	Chrom-pol.	€/GRT	Chrom-pol.	€/GRT
PZ DIN re./li.	**(82) / 32.16.6500**	**135,70**	**(82) / 32.16.6500FS**	**156,90**	**(82) / 32.16.6000**	**169,60**	**(82) / 32.16.6000FS**	**190,80**
PZ-ZA DIN re./li.	**(82) / 32.16.6510**	**172,80**	**(82) / 32.16.6510FS**	**194,00**	**(82) / 32.16.6010**	**206,70**	**(82) / 32.16.6010FS**	**227,90**
Schutzbeschlag für Wohnungseingangstüren PZ 72 (88) mm, Dr. / Dr., TS 37-42 mm, FS-Grt. TS 42-47 (TS 37-42) mm								
Ausführung	Edelstahl-sat.	€/GRT	Edelstahl-sat.	€/GRT	Chrom-pol.	€/GRT	Chrom-pol.	€/GRT
PZ DIN re./li.	**(82) / 32.16.6520**	**119,80**	**(82) / 32.16.6520FS**	**141,00**	**(82) / 32.16.6020**	**153,70**	**(82) / 32.16.6020FS**	**174,90**
PZ-ZA DIN re./li.	**(82) / 32.16.6530**	**156,90**	**(82) / 32.16.6530FS**	**178,10**	**(82) / 32.16.6030**	**190,80**	**(82) / 32.16.6030FS**	**212,00**
Schutzbeschlag für Haustüren PZ 92 (88) mm, Grp. / Dr., TS 67-72 mm, FS-Grt. TS 67-72 mm								
Ausführung	Edelstahl-sat.	€/GRT	Edelstahl-sat.	€/GRT	Chrom-pol.	€/GRT	Chrom-pol.	€/GRT
PZ DIN re./li.	**(82) / 32.16.6600**	**139,90**	**(82) / 32.16.6600FS**	**161,10**	**(82) / 32.16.6100**	**173,80**	**(82) / 32.16.6100FS**	**195,00**
PZ-ZA DIN re./li.	**(82) / 32.16.6610**	**177,00**	**(82) / 32.16.6610FS**	**198,20**	**(82) / 32.16.6110**	**210,90**	**(82) / 32.16.6110FS**	**232,10**
Schutzbeschlag für Haustüren PZ 92 (88) mm, Dr. / Dr., TS 67-72 mm, FS-Grt. TS 67-72 mm								
Ausführung	Edelstahl-sat.	€/GRT	Edelstahl-sat.	€/GRT	Chrom-pol.	€/GRT	Chrom-pol.	€/GRT
PZ DIN re./li.	**(82) / 32.16.6620**	**124,00**	**(82) / 32.16.6620FS**	**145,20**	**(82) / 32.16.6120**	**157,90**	**(82) / 32.16.6120FS**	**179,10**
PZ-ZA DIN re./li.	**(82) / 32.16.6630**	**161,10**	**(82) / 32.16.6630FS**	**182,30**	**(82) / 32.16.6130**	**195,00**	**(82) / 32.16.6130FS**	**216,20**

6 % Preisanpassung seit 01.08.2018 bereits eingerechnet
Bitte weitere 9% Preisanpassung ab 01.02.2022 einberechnen.

SICURA KOMBI-LS/R TOP SPEED (Serie 92160010)

Messing Langschild - Außengarnitur, mit Stahlunterkonstruktion. Griffplatte fest, rechts und links verwendbar. Von innen verdeckt verschraubt, Schrauben M5. Bei Kernziehschutz (ZA) Ausführung Zylinderüberstand 11-16mm.
Kombinationsmöglichkeit: Geprüft nach DIN 18257 ES1/WB2, EN 1634-2.

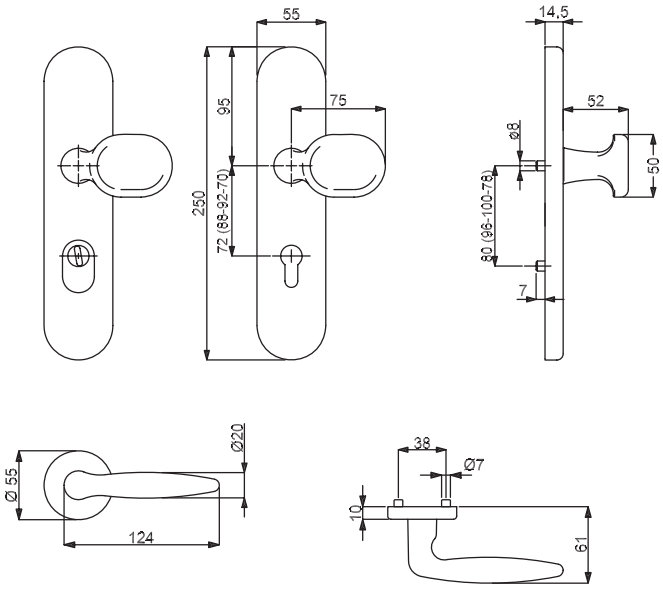

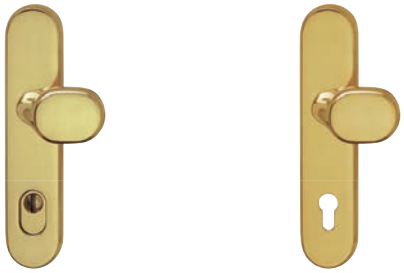

Symbolabbildung
Kombinieren Sie den Schutzbeschlag mit einer Innen-PZ-Halbgarnitur!

Modelle mit Stift WE 8 (8,5/8) mm, HT 10/8 (8,5/8) mm, FS (8,5/8) mm

Prüfqualität	ES-		ES-/FS		ES1		ES1+FS	
Schutzbeschlag für Wohnungseingangstüren PZ 72 (88) mm, Grp. / Dr., TS 37-42 mm, FS-Grt. TS 43-48 (TS 37-42) mm								
Ausführung	Robusta Gold-pol.	€/GRT	Robusta Gold-pol.	€/GRT	Robusta Gold-pol.	€/GRT	Robusta Gold-pol.	€/GRT
PZ, Außen	**(93) / 92.16.0010**	**205,60**	**(93) / 92.16.0010FS**	**226,80**	**(93) / 92.77.0010**	**217,30**	**(93) / 92.77.0010FS**	**238,50**
PZ, mit ZA	**(93) / 92.82.0290**	**242,70**	**(93) / 92.82.0290FS**	**263,90**	**(93) / 92.77.0290**	**254,40**	**(93) / 92.77.0290FS**	**275,60**
Schutzbeschlag für Haustüren PZ 92 (88) mm, Grp. / Dr., TS 67-72 mm, FS-Grt. TS 67-72 (TS 67-72) mm								
Ausführung	Robusta Gold-pol.	€/GRT	Robusta Gold-pol.	€/GRT	Robusta Gold-pol.	€/GRT	Robusta Gold-pol.	€/GRT
PZ, Außen	**(93) / 92.16.0030**	**209,90**	**(93) / 92.16.0030FS**	**231,10**	**(93) / 92.77.0030**	**221,50**	**(93) / 92.77.0030FS**	**242,70**
PZ, mit ZA	**(93) / 92.82.0280**	**247,00**	**(93) / 92.82.0280FS**	**268,20**	**(93) / 92.77.0280**	**258,60**	**(93) / 92.77.0280FS**	**279,80**

ACHTUNG UNTERSCHIEDLICHE NORMEN - SO BESTELLEN SIE RICHTIG:
D-Norm Bestellung: Artikelnummer ohne Zahl in Klammern.
Ö-Norm Bestellung: Die ersten beiden Stellen der Artikelnummer D-Norm gegen die Zahl in Klammern austauschen.

ALASKA-R TOP SPEED (32566280)
Innen-PZ-Halbgarnitur

Prüfqualität	ES-	
Halbgarnituren für Haustüren, mit Metallunterkonstruktion (ohne Stift)		
Ausführung	Robusta Gold-pol.	€/GRT
PZ DIN rechts	**32.56.6280**	**73,10**
PZ DIN links	**32.56.6290**	**73,10**
Halbgarnituren für Haustüren, ES1, mit Metallunterkonstruktion (ohne Stift)		
Ausführung	Robusta Gold-pol.	€/GRT
PZ DIN rechts	**32.56.6320**	**77,40**
PZ DIN links	**32.56.6330**	**77,40**

FRANCA-R TOP SPEED (32566880)
Innen-PZ-Halbgarnitur

Prüfqualität	ES-	
Halbgarnituren für Haustüren, mit Metallunterkonstruktion (ohne Stift)		
Ausführung	Messing-pol.	€/GRT
PZ DIN rechts	**32.56.6880**	**36,00**
PZ DIN links	**32.56.6890**	**36,00**
Halbgarnituren für Haustüren, ES1, mit Metallunterkonstruktion (ohne Stift)		
Ausführung	Messing-pol.	€/GRT
PZ DIN rechts	**32.56.6920**	**40,30**
PZ DIN links	**32.56.6930**	**40,30**

MOUNT EVEREST-R TOP SPEED (32562680)
Innen-PZ-Halbgarnitur

Prüfqualität	ES-	
Halbgarnituren für Haustüren, mit Metallunterkonstruktion (ohne Stift)		
Ausführung	Messing-pol.	€/GRT
PZ DIN rechts	**32.56.2680**	**51,90**
PZ DIN links	**32.56.2690**	**51,90**
Halbgarnituren für Haustüren, ES1, mit Metallunterkonstruktion (ohne Stift)		
Ausführung	Messing-pol.	€/GRT
PZ DIN rechts	**32.56.2720**	**56,20**
PZ DIN links	**32.56.2730**	**56,20**

ARENA-R TOP SPEED (32542770)
Innen-PZ-Halbgarnitur

Prüfqualität	ES-	
Halbgarnituren für Haustüren, mit Metallunterkonstruktion (ohne Stift)		
Ausführung	Robusta Gold-pol.	€/GRT
PZ DIN rechts	**32.54.2770**	**54,10**
PZ DIN links	**32.54.2780**	**54,10**
Halbgarnituren für Haustüren, ES1, mit Metallunterkonstruktion (ohne Stift)		
Ausführung	Robusta Gold-pol.	€/GRT
PZ DIN rechts	**32.54.2730**	**58,30**
PZ DIN links	**32.54.2740**	**58,30**

LINDA-R TOP SPEED (32549880)
Innen-PZ-Halbgarnitur

Prüfqualität	ES-	
Halbgarnituren für Haustüren, mit Metallunterkonstruktion (ohne Stift)		
Ausführung	Messing-pol.	€/GRT
PZ DIN rechts	**32.54.9880**	**32,90**
PZ DIN links	**32.54.9890**	**32,90**
Halbgarnituren für Haustüren, ES1, mit Metallunterkonstruktion (ohne Stift)		
Ausführung	Messing-pol.	€/GRT
PZ DIN rechts	**32.54.9900**	**37,10**
PZ DIN links	**32.54.9910**	**37,10**

NEBRASKA-R TOP SPEED (32564080)
Innen-PZ-Halbgarnitur

Prüfqualität	ES-	
Halbgarnituren für Haustüren, mit Metallunterkonstruktion (ohne Stift)		
Ausführung	Messing-pol.	€/GRT
PZ DIN rechts	**32.56.4080**	**49,80**
PZ DIN links	**32.56.4090**	**49,80**
Halbgarnituren für Haustüren, ES1, mit Metallunterkonstruktion (ohne Stift)		
Ausführung	Messing-pol.	€/GRT
PZ DIN rechts	**32.56.4120**	**54,10**
PZ DIN links	**32.56.4130**	**54,10**

ARENA-R TOP SPEED (32566680)
Innen-PZ-Halbgarnitur

Prüfqualität	ES-	
Halbgarnituren für Haustüren, mit Metallunterkonstruktion (ohne Stift)		
Ausführung	Messing-pol.	€/GRT
PZ DIN rechts	**32.56.6680**	**38,20**
PZ DIN links	**32.56.6690**	**38,20**
Halbgarnituren für Haustüren, ES1, mit Metallunterkonstruktion (ohne Stift)		
Ausführung	Messing-pol.	€/GRT
PZ DIN rechts	**32.56.6720**	**42,40**
PZ DIN links	**32.56.6730**	**42,40**

SCARLET-R TOP SPEED (32562080)
Innen-PZ-Halbgarnitur

Prüfqualität	ES-	
Halbgarnituren für Haustüren, mit Metallunterkonstruktion (ohne Stift)		
Ausführung	Messing-pol.	€/GRT
PZ DIN rechts	**32.56.2080**	**45,60**
PZ DIN links	**32.56.2090**	**45,60**
Halbgarnituren für Haustüren, ES1, mit Metallunterkonstruktion (ohne Stift)		
Ausführung	Messing-pol.	€/GRT
PZ DIN rechts	**32.56.2120**	**49,80**
PZ DIN links	**32.56.2130**	**49,80**

MONTANA-R TOP SPEED (32564680)
Innen-PZ-Halbgarnitur

Prüfqualität	ES-	
Halbgarnituren für Haustüren, mit Metallunterkonstruktion (ohne Stift)		
Ausführung	Messing-pol.	€/GRT
PZ DIN rechts	**32.56.4680**	**51,90**
PZ DIN links	**32.56.4690**	**51,90**
Halbgarnituren für Haustüren, ES1, mit Metallunterkonstruktion (ohne Stift)		
Ausführung	Messing-pol.	€/GRT
PZ DIN rechts	**32.56.4720**	**56,20**
PZ DIN links	**32.56.4730**	**56,20**

6 % Preisanpassung seit 01.08.2018 bereits eingerechnet
Bitte weitere 9% Preisanpassung ab 01.02.2022 einberechnen.

SICURA KOMBI-LS/R TOP SPEED (Serie 92160050)

Messing Langschild - Außengarnitur, mit Stahlunterkonstruktion. Griffplatte fest, rechts und links verwendbar. Von innen verdeckt verschraubt, Schrauben M5. Bei Kernziehschutz (ZA) Ausführung Zylinderüberstand 11-16mm.
Kombinationsmöglichkeit: Geprüft nach DIN 18257 ES1/WB2.

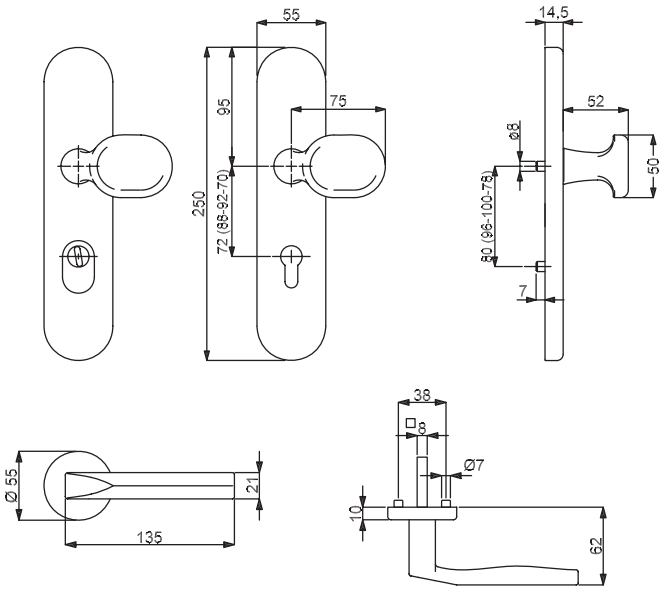

Symbolabbildung
Kombinieren Sie den Schutzbeschlag mit einer Innen-PZ-Halbgarnitur!

Modelle mit Stift WE 8 mm, HT 10/8 mm

Prüfqualität	ES-		ES-/FS		ES1		ES1+FS	
Schutzbeschlag für Wohnungseingangstüren PZ 72 mm, Grp. / Dr., TS 37-42 mm, FS-Grt. D TS 42-47 mm								
Ausführung	Chrom-pol.	€/GRT	Chrom-pol.	€/GRT	Chrom-pol.	€/GRT	Chrom-pol.	€/GRT
PZ, Außen	**92.16.0050**	**174,90**	**92.16.0050FS**	**196,10**	**92.77.0050**	**186,60**	**92.77.0050FS**	**207,80**
PZ, mit ZA	**92.82.0340**	**212,00**	**92.82.0340FS**	**233,20**	**92.77.0340**	**223,70**	**92.77.0340FS**	**244,90**
Schutzbeschlag für Haustüren PZ 92 mm, Grp. / Dr., TS 67-72 mm, FS-Grt. TS 67-72 mm								
Ausführung	Chrom-pol.	€/GRT	Chrom-pol.	€/GRT	Chrom-pol.	€/GRT	Chrom-pol.	€/GRT
PZ, Außen	**92.16.0070**	**179,10**	**92.16.0070FS**	**200,30**	**92.77.0070**	**190,80**	**92.77.0070FS**	**212,00**
PZ, mit ZA	**92.82.0350**	**216,20**	**92.82.0350FS**	**237,40**	**92.77.0350**	**227,90**	**92.77.0350FS**	**249,10**

PYRAMIDE-R TOP SPEED (32545920)
Innen-PZ-Halbgarnitur

Prüfqualität	ES-/ES1	
Halbgarnituren für Haustüren, mit Metallunterkonstruktion (ohne Stift)		
Ausführung	Chrom Dual weiß	€/GRT
PZ DIN rechts	**32.54.5920**	**80,60**
PZ DIN links	**32.54.5930**	**80,60**
Halbgarnituren für Haustüren, ES1, mit Metallunterkonstruktion (ohne Stift)		
Ausführung	Chrom Dual weiß	€/GRT
PZ DIN rechts	**32.54.5970**	**84,80**
PZ DIN links	**32.54.5980**	**84,80**

ARENA-R TOP SPEED (32549080)
Innen-PZ-Halbgarnitur

Prüfqualität	ES-/ES1	
Halbgarnituren für Haustüren, mit Metallunterkonstruktion (ohne Stift)		
Ausführung	Chrom-pol.	€/GRT
PZ DIN rechts	**32.54.9080**	**40,30**
PZ DIN links	**32.54.9090**	**40,30**
Halbgarnituren für Haustüren, ES1, mit Metallunterkonstruktion (ohne Stift)		
Ausführung	Chrom-pol.	€/GRT
PZ DIN rechts	**32.54.9130**	**44,50**
PZ DIN links	**32.54.9140**	**44,50**

SCARLET-R TOP SPEED (32562280)
Innen-PZ-Halbgarnitur

Prüfqualität	ES-/ES1	
Halbgarnituren für Haustüren, mit Metallunterkonstruktion (ohne Stift)		
Ausführung	Chrom-pol.	€/GRT
PZ DIN rechts	**32.56.2280**	**49,80**
PZ DIN links	**32.56.2290**	**49,80**
Halbgarnituren für Haustüren, ES1, mit Metallunterkonstruktion (ohne Stift)		
Ausführung	Chrom-pol.	€/GRT
PZ DIN rechts	**32.56.2320**	**54,10**
PZ DIN links	**32.56.2330**	**54,10**

ALASKA-R TOP SPEED (32566080)
Innen-PZ-Halbgarnitur

Prüfqualität	ES-/ES1	
Halbgarnituren für Haustüren, mit Metallunterkonstruktion (ohne Stift)		
Ausführung	Chrom-pol.	€/GRT
PZ DIN rechts	**32.56.6080**	**62,50**
PZ DIN links	**32.56.6090**	**62,50**
Halbgarnituren für Haustüren, ES1, mit Metallunterkonstruktion (ohne Stift)		
Ausführung	Chrom-pol.	€/GRT
PZ DIN rechts	**32.56.6120**	**66,80**
PZ DIN links	**32.56.6130**	**66,80**

FRANCA-R TOP SPEED (32548880)
Innen-PZ-Halbgarnitur

Prüfqualität	ES-/ES1	
Halbgarnituren für Haustüren, mit Metallunterkonstruktion (ohne Stift)		
Ausführung	Chrom-pol.	€/GRT
PZ DIN rechts	**32.54.8880**	**40,30**
PZ DIN links	**32.54.8890**	**40,30**
Halbgarnituren für Haustüren, ES1, mit Metallunterkonstruktion (ohne Stift)		
Ausführung	Chrom-pol.	€/GRT
PZ DIN rechts	**32.54.8930**	**44,50**
PZ DIN links	**32.54.8940**	**44,50**

PYRAMIDE-R TOP SPEED (32545570)
Innen-PZ-Halbgarnitur

Prüfqualität	ES-/ES1	
Halbgarnituren für Haustüren, mit Metallunterkonstruktion (ohne Stift)		
Ausführung	Ef-sat. Dual weiß	€/GRT
PZ DIN rechts	**32.54.5570**	**78,40**
PZ DIN links	**32.54.5580**	**78,40**
Halbgarnituren für Haustüren, ES1, mit Metallunterkonstruktion (ohne Stift)		
Ausführung	Ef-sat. Dual weiß	€/GRT
PZ DIN rechts	**32.54.5620**	**82,70**
PZ DIN links	**32.54.5630**	**82,70**

ALASKA-R TOP SPEED (32565880)
Innen-PZ-Halbgarnitur

Prüfqualität	ES-/ES1	
Halbgarnituren für Haustüren, mit Metallunterkonstruktion (ohne Stift)		
Ausführung	Chrom/Schwarz-pol.	€/GRT
PZ DIN rechts	**32.56.5880**	**67,80**
PZ DIN links	**32.56.5890**	**67,80**
Halbgarnituren für Haustüren, ES1, mit Metallunterkonstruktion (ohne Stift)		
Ausführung	Chrom/Schwarz-pol.	€/GRT
PZ DIN rechts	**32.56.5920**	**72,10**
PZ DIN links	**32.56.5930**	**72,10**

LINDA-R TOP SPEED (32549500)
Innen-PZ-Halbgarnitur

Prüfqualität	ES-/ES1	
Halbgarnituren für Haustüren, mit Metallunterkonstruktion (ohne Stift)		
Ausführung	Chrom-pol.	€/GRT
PZ DIN rechts	**32.54.9480**	**37,10**
PZ DIN links	**32.54.9490**	**37,10**
Halbgarnituren für Haustüren, ES1, mit Metallunterkonstruktion (ohne Stift)		
Ausführung	Chrom-pol.	€/GRT
PZ DIN rechts	**32.54.9500**	**41,30**
PZ DIN links	**32.54.9510**	**41,30**

CANTO-R TOP SPEED (32544470)
Innen-PZ-Halbgarnitur

Prüfqualität	ES-/ES1	
Halbgarnituren für Haustüren, mit Metallunterkonstruktion (ohne Stift)		
Ausführung	Edelstahlfärbig-sat.	€/GRT
PZ DIN rechts	**32.54.4470**	**41,30**
PZ DIN links	**32.54.4480**	**41,30**
Halbgarnituren für Haustüren, ES1, mit Metallunterkonstruktion (ohne Stift)		
Ausführung	Edelstahlfärbig-sat.	€/GRT
PZ DIN rechts	**32.54.4520**	**45,60**
PZ DIN links	**32.54.4530**	**45,60**

PARIS-R TOP SPEED (32544270)
Innen-PZ-Halbgarnitur

Prüfqualität	**ES-/ES1**	
Halbgarnituren für Haustüren, mit Metallunterkonstruktion (ohne Stift)		
Ausführung	Edelstahlfärbig-sat.	€/GRT
PZ DIN rechts	**32.54.4270**	**53,00**
PZ DIN links	**32.54.4280**	**53,00**
Halbgarnituren für Haustüren, ES1, mit Metallunterkonstruktion (ohne Stift)		
Ausführung	Edelstahlfärbig-sat.	€/GRT
PZ DIN rechts	**32.54.4300**	**57,20**
PZ DIN links	**32.54.4310**	**57,20**

ATLANTA-R TOP SPEED (32543470)
Innen-PZ-Halbgarnitur

Prüfqualität	**ES-/ES1**	
Halbgarnituren für Haustüren, mit Metallunterkonstruktion (ohne Stift)		
Ausführung	Edelstahlfärbig-sat.	€/GRT
PZ DIN rechts	**32.54.3470**	**41,30**
PZ DIN links	**32.54.3480**	**41,30**
Halbgarnituren für Haustüren, ES1, mit Metallunterkonstruktion (ohne Stift)		
Ausführung	Edelstahlfärbig-sat.	€/GRT
PZ DIN rechts	**32.54.2340**	**45,60**
PZ DIN links	**32.54.2350**	**45,60**

GODZILLA POINT-R TOP SPEED (32541470)
Innen-PZ-Halbgarnitur

Prüfqualität	**ES-/ES1**	
Halbgarnituren für Haustüren, mit Metallunterkonstruktion (ohne Stift)		
Ausführung	Chrom/Ef.-sat.	€/GRT
PZ DIN rechts	**32.54.1470**	**38,20**
PZ DIN links	**32.54.1480**	**38,20**
Halbgarnituren für Haustüren, ES1, mit Metallunterkonstruktion (ohne Stift)		
Ausführung	Chrom/Ef.-sat.	€/GRT
PZ DIN rechts	**32.54.1520**	**42,40**
PZ DIN links	**32.54.1530**	**42,40**

OSLO-R TOP SPEED (32546170)
Innen-PZ-Halbgarnitur

Prüfqualität	**ES-/ES1**	
Halbgarnituren für Haustüren, mit Metallunterkonstruktion (ohne Stift)		
Ausführung	Ef-pol./Ef-sat.	€/GRT
PZ DIN rechts	**32.54.6170**	**41,30**
PZ DIN links	**32.54.6180**	**41,30**
Halbgarnituren für Haustüren, ES1, mit Metallunterkonstruktion (ohne Stift)		
Ausführung	Ef-pol./Ef-sat.	€/GRT
PZ DIN rechts	**32.54.6190**	**45,60**
PZ DIN links	**32.54.6200**	**45,60**

PHÖNIX-R TOP SPEED (32547470)
Innen-PZ-Halbgarnitur

Prüfqualität	**ES-/ES1**	
Halbgarnituren für Haustüren, mit Metallunterkonstruktion (ohne Stift)		
Ausführung	Edelstahlfärbig-sat.	€/GRT
PZ DIN rechts	**32.54.7470**	**50,90**
PZ DIN links	**32.54.7480**	**50,90**
Halbgarnituren für Haustüren, ES1, mit Metallunterkonstruktion (ohne Stift)		
Ausführung	Edelstahlfärbig-sat.	€/GRT
PZ DIN rechts	**32.54.7520**	**55,10**
PZ DIN links	**32.54.7530**	**55,10**

NATHALIE-R TOP SPEED (32542270)
Innen-PZ-Halbgarnitur

Prüfqualität	**ES-/ES1**	
Halbgarnituren für Haustüren, mit Metallunterkonstruktion (ohne Stift)		
Ausführung	Chrom/Ef.-sat.	€/GRT
PZ DIN rechts	**32.54.2270**	**42,40**
PZ DIN links	**32.54.2280**	**42,40**
Halbgarnituren für Haustüren, ES1, mit Metallunterkonstruktion (ohne Stift)		
Ausführung	Chrom/Ef.-sat.	€/GRT
PZ DIN rechts	**32.54.2140**	**46,60**
PZ DIN links	**32.54.2150**	**46,60**

OSLO-R TOP SPEED (32546370)
Innen-PZ-Halbgarnitur

Prüfqualität	**ES-/ES1**	
Halbgarnituren für Haustüren, mit Metallunterkonstruktion (ohne Stift)		
Ausführung	Edelstahlfärbig-sat.	€/GRT
PZ DIN rechts	**32.54.6370**	**39,20**
PZ DIN links	**32.54.6380**	**39,20**
Halbgarnituren für Haustüren, ES1, mit Metallunterkonstruktion (ohne Stift)		
Ausführung	Edelstahlfärbig-sat.	€/GRT
PZ DIN rechts	**32.54.6390**	**43,50**
PZ DIN links	**32.54.6400**	**43,50**

GODZILLA-R TOP SPEED (32541270)
Innen-PZ-Halbgarnitur

Prüfqualität	**ES-/ES1**	
Halbgarnituren für Haustüren, mit Metallunterkonstruktion (ohne Stift)		
Ausführung	Chrom/Ef.-sat.	€/GRT
PZ DIN rechts	**32.54.1270**	**37,10**
PZ DIN links	**32.54.1280**	**37,10**
Halbgarnituren für Haustüren, ES1, mit Metallunterkonstruktion (ohne Stift)		
Ausführung	Chrom/Ef.-sat.	€/GRT
PZ DIN rechts	**32.54.1320**	**41,30**
PZ DIN links	**32.54.1330**	**41,30**

MIRIAM-R TOP SPEED (32542070)
Innen-PZ-Halbgarnitur

Prüfqualität	**ES-/ES1**	
Halbgarnituren für Haustüren, mit Metallunterkonstruktion (ohne Stift)		
Ausführung	Chrom/Ef.-sat.	€/GRT
PZ DIN rechts	**32.54.2070**	**40,30**
PZ DIN links	**32.54.2080**	**40,30**
Halbgarnituren für Haustüren, ES1, mit Metallunterkonstruktion (ohne Stift)		
Ausführung	Chrom/Ef.-sat.	€/GRT
PZ DIN rechts	**32.54.2120**	**44,50**
PZ DIN links	**32.54.2130**	**44,50**

ARENA-R TOP SPEED (32542970)
Innen-PZ-Halbgarnitur

Prüfqualität	**ES-/ES1**	
Halbgarnituren für Haustüren, mit Metallunterkonstruktion (ohne Stift)		
Ausführung	Chrom-sat.	€/GRT
PZ DIN rechts	**32.54.2970**	**39,20**
PZ DIN links	**32.54.2980**	**39,20**
Halbgarnituren für Haustüren, ES1, mit Metallunterkonstruktion (ohne Stift)		
Ausführung	Chrom-sat.	€/GRT
PZ DIN rechts	**32.54.2930**	**43,50**
PZ DIN links	**32.54.2940**	**43,50**

FRANCA-R TOP SPEED (32540870)
Innen-PZ-Halbgarnitur

Prüfqualität	**ES-/ES1**	
Halbgarnituren für Haustüren, mit Metallunterkonstruktion (ohne Stift)		
Ausführung	Edelstahlfärbig-sat.	€/GRT
PZ DIN rechts	**32.54.0870**	**37,10**
PZ DIN links	**32.54.0880**	**37,10**
Halbgarnituren für Haustüren, ES1, mit Metallunterkonstruktion (ohne Stift)		
Ausführung	Edelstahlfärbig-sat.	€/GRT
PZ DIN rechts	**32.54.0910**	**41,30**
PZ DIN links	**32.54.0920**	**41,30**

LINDA-R TOP SPEED (32549680)
Innen-PZ-Halbgarnitur

Prüfqualität	**ES-/ES1**	
Halbgarnituren für Haustüren, mit Metallunterkonstruktion (ohne Stift)		
Ausführung	Chrom-sat.	€/GRT
PZ DIN rechts	**32.54.9680**	**38,20**
PZ DIN links	**32.54.9690**	**38,20**
Halbgarnituren für Haustüren, ES1, mit Metallunterkonstruktion (ohne Stift)		
Ausführung	Chrom-sat.	€/GRT
PZ DIN rechts	**32.54.9700**	**42,40**
PZ DIN links	**32.54.9710**	**42,40**

ARENA-R TOP SPEED (32548590)
Innen-PZ-Halbgarnitur

Prüfqualität	**ES-/ES1**	
Halbgarnituren für Haustüren, mit Metallunterkonstruktion (ohne Stift)		
Ausführung	Robusta Kupfer-pol.	€/GRT
PZ DIN rechts	**32.54.8590**	**57,20**
PZ DIN links	**32.54.8730**	**57,20**
Halbgarnituren für Haustüren, ES1, mit Metallunterkonstruktion (ohne Stift)		
Ausführung	Robusta Kupfer-pol.	€/GRT
PZ DIN rechts	**32.54.8480**	**61,50**
PZ DIN links	**32.54.8490**	**61,50**

FRANCA-R TOP SPEED (32541070)
Innen-PZ-Halbgarnitur

Prüfqualität	**ES-/ES1**	
Halbgarnituren für Haustüren, mit Metallunterkonstruktion (ohne Stift)		
Ausführung	Chrom-sat.	€/GRT
PZ DIN rechts	**32.54.1070**	**39,20**
PZ DIN links	**32.54.1080**	**39,20**
Halbgarnituren für Haustüren, ES1, mit Metallunterkonstruktion (ohne Stift)		
Ausführung	Chrom-sat.	€/GRT
PZ DIN rechts	**32.54.1110**	**43,50**
PZ DIN links	**32.54.1120**	**43,50**

SCARLET-R TOP SPEED (32567480)
Innen-PZ-Halbgarnitur

Prüfqualität	**ES-/ES1**	
Halbgarnituren für Haustüren, mit Metallunterkonstruktion (ohne Stift)		
Ausführung	Stahlgrau-sat.	€/GRT
PZ DIN rechts	**32.56.7480**	**58,30**
PZ DIN links	**32.56.7490**	**58,30**
Halbgarnituren für Haustüren, ES1, mit Metallunterkonstruktion (ohne Stift)		
Ausführung	Stahlgrau-sat.	€/GRT
PZ DIN rechts	**32.56.7520**	**62,50**
PZ DIN links	**32.56.7530**	**62,50**

ARENA-R TOP SPEED (32548690)
Innen-PZ-Halbgarnitur

Prüfqualität	**ES-/ES1**	
Halbgarnituren für Haustüren, mit Metallunterkonstruktion (ohne Stift)		
Ausführung	Robusta Kupfer-sat.	€/GRT
PZ DIN rechts	**32.54.8690**	**57,20**
PZ DIN links	**32.54.8720**	**57,20**
Halbgarnituren für Haustüren, ES1, mit Metallunterkonstruktion (ohne Stift)		
Ausführung	Robusta Kupfer-sat.	€/GRT
PZ DIN rechts	**32.54.8740**	**61,50**
PZ DIN links	**32.54.8750**	**61,50**

LINDA-R TOP SPEED (32547280)
Innen-PZ-Halbgarnitur

Prüfqualität	**ES-/ES1**	
Halbgarnituren für Haustüren, mit Metallunterkonstruktion (ohne Stift)		
Ausführung	Edelstahlfärbig-sat.	€/GRT
PZ DIN rechts	**32.54.7280**	**35,00**
PZ DIN links	**32.54.7290**	**35,00**
Halbgarnituren für Haustüren, ES1, mit Metallunterkonstruktion (ohne Stift)		
Ausführung	Edelstahlfärbig-sat.	€/GRT
PZ DIN rechts	**32.54.7300**	**39,20**
PZ DIN links	**32.54.7310**	**39,20**

SCARLET-R TOP SPEED (32561880)
Innen-PZ-Halbgarnitur

Prüfqualität	**ES-/ES1**	
Halbgarnituren für Haustüren, mit Metallunterkonstruktion (ohne Stift)		
Ausführung	Edelstahlfärbig-sat.	€/GRT
PZ DIN rechts	**32.56.1880**	**48,80**
PZ DIN links	**32.56.1890**	**48,80**
Halbgarnituren für Haustüren, ES1, mit Metallunterkonstruktion (ohne Stift)		
Ausführung	Edelstahlfärbig-sat.	€/GRT
PZ DIN rechts	**32.56.2340**	**53,00**
PZ DIN links	**32.56.2350**	**53,00**

MOUNT EVEREST-R TOP SPEED (32562480)
Innen-PZ-Halbgarnitur

Prüfqualität	**ES-/ES1**	
Halbgarnituren für Haustüren, mit Metallunterkonstruktion (ohne Stift)		
Ausführung	Edelstahlfärbig-sat.	€/GRT
PZ DIN rechts	**32.56.2480**	**55,10**
PZ DIN links	**32.56.2490**	**55,10**
Halbgarnituren für Haustüren, ES1, mit Metallunterkonstruktion (ohne Stift)		
Ausführung	Edelstahlfärbig-sat.	€/GRT
PZ DIN rechts	**32.56.2520**	**59,40**
PZ DIN links	**32.56.2530**	**59,40**

MOUNT EVEREST-R TOP SPEED (32563280)
Innen-PZ-Halbgarnitur

Prüfqualität	**ES-/ES1**	
Halbgarnituren für Haustüren, mit Metallunterkonstruktion (ohne Stift)		
Ausführung	Stahlgrau-sat.	€/GRT
PZ DIN rechts	**32.56.3280**	**62,50**
PZ DIN links	**32.56.3290**	**62,50**
Halbgarnituren für Haustüren, ES1, mit Metallunterkonstruktion (ohne Stift)		
Ausführung	Stahlgrau-sat.	€/GRT
PZ DIN rechts	**32.56.3320**	**66,80**
PZ DIN links	**32.56.3330**	**66,80**

MOUNT EVEREST-R TOP SPEED (32563880)
Innen-PZ-Halbgarnitur

Prüfqualität	**ES-/ES1**	
Halbgarnituren für Haustüren, mit Metallunterkonstruktion (ohne Stift)		
Ausführung	Brüniert-sat.	€/GRT
PZ DIN rechts	**32.56.3880**	**51,90**
PZ DIN links	**32.56.3890**	**51,90**
Halbgarnituren für Haustüren, ES1, mit Metallunterkonstruktion (ohne Stift)		
Ausführung	Brüniert-sat.	€/GRT
PZ DIN rechts	**32.56.3920**	**56,20**
PZ DIN links	**32.56.3930**	**56,20**

MOUNT EVEREST-R TOP SPEED (32562880)
Innen-PZ-Halbgarnitur

Prüfqualität	**ES-/ES1**	
Halbgarnituren für Haustüren, mit Metallunterkonstruktion (ohne Stift)		
Ausführung	Edelstahlfärbig-pol.	€/GRT
PZ DIN rechts	**32.56.2880**	**56,20**
PZ DIN links	**32.56.2890**	**56,20**
Halbgarnituren für Haustüren, ES1, mit Metallunterkonstruktion (ohne Stift)		
Ausführung	Edelstahlfärbig-pol.	€/GRT
PZ DIN rechts	**32.56.2920**	**60,40**
PZ DIN links	**32.56.2930**	**60,40**

MOUNT EVEREST-R TOP SPEED (32563480)
Innen-PZ-Halbgarnitur

Prüfqualität	**ES-/ES1**	
Halbgarnituren für Haustüren, mit Metallunterkonstruktion (ohne Stift)		
Ausführung	Antik Bronze-sat.	€/GRT
PZ DIN rechts	**32.56.3480**	**57,20**
PZ DIN links	**32.56.3490**	**57,20**
Halbgarnituren für Haustüren, ES1, mit Metallunterkonstruktion (ohne Stift)		
Ausführung	Antik Bronze-sat.	€/GRT
PZ DIN rechts	**32.56.3520**	**61,50**
PZ DIN links	**32.56.3530**	**61,50**

NEBRASKA-R TOP SPEED (32564280)
Innen-PZ-Halbgarnitur

Prüfqualität	**ES-/ES1**	
Halbgarnituren für Haustüren, mit Metallunterkonstruktion (ohne Stift)		
Ausführung	Edelstahlfärbig-sat.	€/GRT
PZ DIN rechts	**32.56.4280**	**53,00**
PZ DIN links	**32.56.4290**	**53,00**
Halbgarnituren für Haustüren, ES1, mit Metallunterkonstruktion (ohne Stift)		
Ausführung	Edelstahlfärbig-sat.	€/GRT
PZ DIN rechts	**32.56.4320**	**57,20**
PZ DIN links	**32.56.4330**	**57,20**

MOUNT EVEREST-R TOP SPEED (32563080)
Innen-PZ-Halbgarnitur

Prüfqualität	**ES-/ES1**	
Halbgarnituren für Haustüren, mit Metallunterkonstruktion (ohne Stift)		
Ausführung	Antik Iron-sat.	€/GRT
PZ DIN rechts	**32.56.3080**	**61,50**
PZ DIN links	**32.56.3090**	**61,50**
Halbgarnituren für Haustüren, ES1, mit Metallunterkonstruktion (ohne Stift)		
Ausführung	Antik Iron-sat.	€/GRT
PZ DIN rechts	**32.56.3120**	**65,70**
PZ DIN links	**32.56.3130**	**65,70**

MOUNT EVEREST-R TOP SPEED (32563680)
Innen-PZ-Halbgarnitur

Prüfqualität	**ES-/ES1**	
Halbgarnituren für Haustüren, mit Metallunterkonstruktion (ohne Stift)		
Ausführung	Schwarz-sat.	€/GRT
PZ DIN rechts	**32.56.3680**	**53,00**
PZ DIN links	**32.56.3690**	**53,00**
Halbgarnituren für Haustüren, ES1, mit Metallunterkonstruktion (ohne Stift)		
Ausführung	Schwarz-sat.	€/GRT
PZ DIN rechts	**32.56.3720**	**57,20**
PZ DIN links	**32.56.3730**	**57,20**

NEBRASKA-R TOP SPEED (32564480)
Innen-PZ-Halbgarnitur

Prüfqualität	**ES-/ES1**	
Halbgarnituren für Haustüren, mit Metallunterkonstruktion (ohne Stift)		
Ausführung	Edelstahlfärbig-pol.	€/GRT
PZ DIN rechts	**32.56.4480**	**54,10**
PZ DIN links	**32.56.4490**	**54,10**
Halbgarnituren für Haustüren, ES1, mit Metallunterkonstruktion (ohne Stift)		
Ausführung	Edelstahlfärbig-pol.	€/GRT
PZ DIN rechts	**32.56.4520**	**58,30**
PZ DIN links	**32.56.4530**	**58,30**

MONTANA-R TOP SPEED (32564880)
Innen-PZ-Halbgarnitur

Prüfqualität	ES-/ES1	
Halbgarnituren für Haustüren, mit Metallunterkonstruktion (ohne Stift)		
Ausführung	Edelstahlfärbig-sat.	€/GRT
PZ DIN rechts	**32.56.4880**	**55,10**
PZ DIN links	**32.56.4890**	**55,10**
Halbgarnituren für Haustüren, ES1, mit Metallunterkonstruktion (ohne Stift)		
Ausführung	Edelstahlfärbig-sat.	€/GRT
PZ DIN rechts	**32.56.4920**	**59,40**
PZ DIN links	**32.56.4930**	**59,40**

PYRAMIDE SQUARE-R TOP SPEED (32545370)
Innen-PZ-Halbgarnitur

Prüfqualität	ES-/ES1	
Halbgarnituren für Haustüren, mit Metallunterkonstruktion (ohne Stift)		
Ausführung	Ef-sat. Dual weiß	€/GRT
PZ DIN rechts	**32.54.5370**	**92,20**
PZ DIN links	**32.54.5380**	**92,20**
Halbgarnituren für Haustüren, ES1, mit Metallunterkonstruktion (ohne Stift)		
Ausführung	Ef-sat. Dual weiß	€/GRT
PZ DIN rechts	**32.54.5420**	**96,50**
PZ DIN links	**32.54.5430**	**96,50**

ALASKA SQUARE-R TOP SPEED (32567680)
Innen-PZ-Halbgarnitur

Prüfqualität	ES-/ES1	
Halbgarnituren für Haustüren, mit Metallunterkonstruktion (ohne Stift)		
Ausführung	Robusta Gold-pol.	€/GRT
PZ DIN rechts	**32.56.7680**	**83,70**
PZ DIN links	**32.56.7690**	**83,70**
Halbgarnituren für Haustüren, ES1, mit Metallunterkonstruktion (ohne Stift)		
Ausführung	Robusta Gold-pol.	€/GRT
PZ DIN rechts	**32.56.7720**	**88,00**
PZ DIN links	**32.56.7730**	**88,00**

MONTANA-R TOP SPEED (32565080)
Innen-PZ-Halbgarnitur

Prüfqualität	ES-/ES1	
Halbgarnituren für Haustüren, mit Metallunterkonstruktion (ohne Stift)		
Ausführung	Edelstahlfärbig-pol.	€/GRT
PZ DIN rechts	**32.56.5080**	**56,20**
PZ DIN links	**32.56.5090**	**56,20**
Halbgarnituren für Haustüren, ES1, mit Metallunterkonstruktion (ohne Stift)		
Ausführung	Edelstahlfärbig-pol.	€/GRT
PZ DIN rechts	**32.56.5120**	**60,40**
PZ DIN links	**32.56.5130**	**60,40**

CANTO SQUARE-R TOP SPEED (32544680)
Innen-PZ-Halbgarnitur

Prüfqualität	ES-/ES1	
Halbgarnituren für Haustüren, mit Metallunterkonstruktion (ohne Stift)		
Ausführung	Edelstahlfärbig-sat.	€/GRT
PZ DIN rechts	**32.54.4680**	**48,80**
PZ DIN links	**32.54.4690**	**48,80**
Halbgarnituren für Haustüren, ES1, mit Metallunterkonstruktion (ohne Stift)		
Ausführung	Edelstahlfärbig-sat.	€/GRT
PZ DIN rechts	**32.54.4770**	**53,00**
PZ DIN links	**32.54.4780**	**53,00**

ATLANTA SQUARE-R TOP SPEED (32565580)
Innen-PZ-Halbgarnitur

Prüfqualität	ES-/ES1	
Halbgarnituren für Haustüren, mit Metallunterkonstruktion (ohne Stift)		
Ausführung	Edelstahlfärbig-sat.	€/GRT
PZ DIN rechts	**32.56.5580**	**51,90**
PZ DIN links	**32.56.5590**	**51,90**
Halbgarnituren für Haustüren, ES1, mit Metallunterkonstruktion (ohne Stift)		
Ausführung	Edelstahlfärbig-sat.	€/GRT
PZ DIN rechts	**32.56.5620**	**56,20**
PZ DIN links	**32.56.5630**	**56,20**

PYRAMIDE SQUARE-R TOP SPEED (32565730)
Innen-PZ-Halbgarnitur

Prüfqualität	ES-/ES1	
Halbgarnituren für Haustüren, mit Metallunterkonstruktion (ohne Stift)		
Ausführung	Edelstahlfärbig-sat.	€/GRT
PZ DIN rechts	**32.56.5730**	**63,60**
PZ DIN links	**32.56.5740**	**63,60**
Halbgarnituren für Haustüren, ES1, mit Metallunterkonstruktion (ohne Stift)		
Ausführung	Edelstahlfärbig-sat.	€/GRT
PZ DIN rechts	**32.56.5770**	**67,80**
PZ DIN links	**32.56.5780**	**67,80**

PARIS SQUARE-R TOP SPEED (32565280)
Innen-PZ-Halbgarnitur

Prüfqualität	ES-/ES1	
Halbgarnituren für Haustüren, mit Metallunterkonstruktion (ohne Stift)		
Ausführung	Edelstahlfärbig-sat.	€/GRT
PZ DIN rechts	**32.56.5280**	**61,50**
PZ DIN links	**32.56.5290**	**61,50**
Halbgarnituren für Haustüren, ES1, mit Metallunterkonstruktion (ohne Stift)		
Ausführung	Edelstahlfärbig-sat.	€/GRT
PZ DIN rechts	**32.56.5320**	**65,70**
PZ DIN links	**32.56.5330**	**65,70**

PHÖNIX SQUARE-R TOP SPEED (32565430)
Innen-PZ-Halbgarnitur

Prüfqualität	ES-/ES1	
Halbgarnituren für Haustüren, mit Metallunterkonstruktion (ohne Stift)		
Ausführung	Edelstahlfärbig-sat.	€/GRT
PZ DIN rechts	**32.56.5430**	**62,50**
PZ DIN links	**32.56.5440**	**62,50**
Halbgarnituren für Haustüren, ES1, mit Metallunterkonstruktion (ohne Stift)		
Ausführung	Edelstahlfärbig-sat.	€/GRT
PZ DIN rechts	**32.56.5470**	**66,80**
PZ DIN links	**32.56.5480**	**66,80**

6 % Preisanpassung seit 01.08.2018 bereits eingerechnet
Bitte weitere 9% Preisanpassung ab 01.02.2022 einberechnen.

LOUISIANA SQUARE-R TOP SPEED (32566480)
Innen-PZ-Halbgarnitur

Prüfqualität	**ES-/ES1**	
Halbgarnituren für Haustüren, mit Metallunterkonstruktion (ohne Stift)		
Ausführung	Edelstahlfärbig-sat.	€/GRT
PZ DIN rechts	**32.56.6480**	**57,20**
PZ DIN links	**32.56.6490**	**57,20**
Halbgarnituren für Haustüren, ES1, mit Metallunterkonstruktion (ohne Stift)		
Ausführung	Edelstahlfärbig-sat.	€/GRT
PZ DIN rechts	**32.56.6520**	**61,50**
PZ DIN links	**32.56.6530**	**61,50**

PYRAMIDE SQUARE-R TOP SPEED (32545770)
Innen-PZ-Halbgarnitur

Prüfqualität	**ES-/ES1**	
Halbgarnituren für Haustüren, mit Metallunterkonstruktion (ohne Stift)		
Ausführung	Chrom Dual weiß	€/GRT
PZ DIN rechts	**32.54.5770**	**94,30**
PZ DIN links	**32.54.5780**	**94,30**
Halbgarnituren für Haustüren, ES1, mit Metallunterkonstruktion (ohne Stift)		
Ausführung	Chrom Dual weiß	€/GRT
PZ DIN rechts	**32.54.5820**	**98,60**
PZ DIN links	**32.54.5830**	**98,60**

6 % Preisanpassung seit 01.08.2018 bereits eingerechnet
Bitte weitere 9% Preisanpassung ab 01.02.2022 einberechnen.

Stil-Garnituren

6 % Preisanpassung seit 01.08.2018 bereits eingerechnet
Bitte weitere 9% Preisanpassung ab 01.02.2022 einberechnen.

SICURA SCARLET-LS/LS (Serie 32254000)

Messing Langschild Garnitur, mit Stahlunterkonstruktion. Wahlweise Griffplatte fest, rechts und links verwendbar oder Drücker. Von innen verdeckt verschraubt, Schrauben M6. Bei Kernziehschutz (ZA) Ausführung Zylinderüberstand 12-17mm. Geprüft nach DIN 18257 ES1/WB2, EN 1634-2.

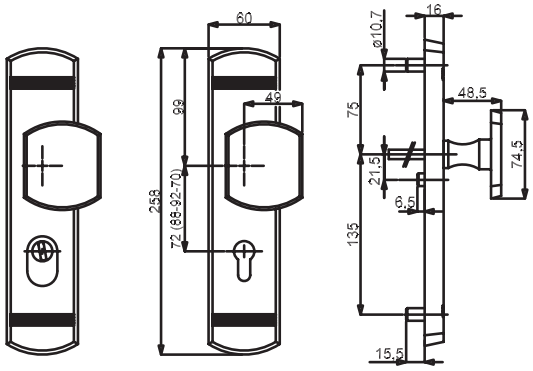

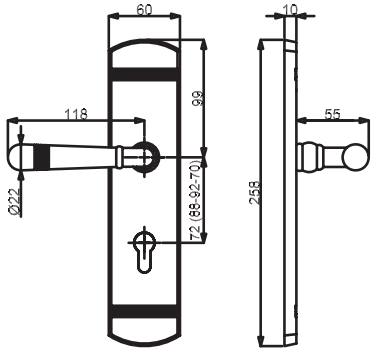

ES2 AUSFÜHRUNGEN AUF ANFRAGE!
Bestellartikel

Modelle mit Stift WE 8 (8,5/8) mm, HT 10/8 (8,5/8) mm, FS (8,5/8) mm

Prüfqualität	ES1		ES1+FS		ES1		ES1+FS	
Schutzbeschlag für Wohnungseingangstüren PZ 72 (88) mm, Grp. / Dr., TS 37-42 mm, FS-Grt. TS 42-47 (TS 37-42) mm								
Ausführung	Robusta Gold-pol.	€/GRT	Robusta Gold-pol.	€/GRT	Robusta Chrom-pol.	€/GRT	Robusta Chrom-pol.	€/GRT
PZ DIN re./li.	**(82) / 32.25.4000**	**273,50**	**(82) / 32.25.4000FS**	**294,70**	**(82) / 32.25.4400**	**273,50**	**(82) / 32.25.4400FS**	**294,70**
PZ-ZA DIN re./li.	**(82) / 32.25.4020**	**310,60**	**(82) / 32.25.4020FS**	**331,80**	**(82) / 32.25.4420**	**310,60**	**(82) / 32.25.4420FS**	**331,80**
Schutzbeschlag für Wohnungseingangstüren PZ 72 (88) mm, Dr. / Dr., TS 37-42 mm, FS-Grt. TS 42-47 (TS 37-42) mm								
Ausführung	Robusta Gold-pol.	€/GRT	Robusta Gold-pol.	€/GRT	Robusta Chrom-pol.	€/GRT	Robusta Chrom-pol.	€/GRT
PZ DIN re./li.	**(82) / 32.25.4010**	**257,60**	**(82) / 32.25.4010FS**	**278,80**	**(82) / 32.25.4410**	**257,60**	**(82) / 32.25.4410FS**	**278,80**
PZ-ZA DIN re./li.	**(82) / 32.25.4030**	**294,70**	**(82) / 32.25.4030FS**	**315,90**	**(82) / 32.25.4430**	**294,70**	**(82) / 32.25.4430FS**	**315,90**
Schutzbeschlag für Haustüren PZ 92 (88) mm, Grp. / Dr., TS 67-72 mm, FS-Grt. TS 67-72 mm								
Ausführung	Robusta Gold-pol.	€/GRT	Robusta Gold-pol.	€/GRT	Robusta Chrom-pol.	€/GRT	Robusta Chrom-pol.	€/GRT
PZ DIN re./li.	**(82) / 32.25.4050**	**277,70**	**(82) / 32.25.4050FS**	**298,90**	**(82) / 32.25.4450**	**277,70**	**(82) / 32.25.4450FS**	**298,90**
PZ-ZA DIN re./li.	**(82) / 32.25.4070**	**314,80**	**(82) / 32.25.4070FS**	**336,00**	**(82) / 32.25.4470**	**314,80**	**(82) / 32.25.4470FS**	**336,00**
Schutzbeschlag für Haustüren PZ 92 (88) mm, Dr. / Dr., TS 67-72 mm, FS-Grt. TS 67-72 mm								
Ausführung	Robusta Gold-pol.	€/GRT	Robusta Gold-pol.	€/GRT	Robusta Chrom-pol.	€/GRT	Robusta Chrom-pol.	€/GRT
PZ DIN re./li.	**(82) / 32.25.4060**	**261,80**	**(82) / 32.25.4060FS**	**283,00**	**(82) / 32.25.4460**	**261,80**	**(82) / 32.25.4460FS**	**283,00**
PZ-ZA DIN re./li.	**(82) / 32.25.4080**	**298,90**	**(82) / 32.25.4080FS**	**320,10**	**(82) / 32.25.4480**	**298,90**	**(82) / 32.25.4480FS**	**320,10**

ACHTUNG UNTERSCHIEDLICHE NORMEN - SO BESTELLEN SIE RICHTIG:
D-Norm Bestellung: Artikelnummer ohne Zahl in Klammern.
Ö-Norm Bestellung: Die ersten beiden Stellen der Artikelnummer D-Norm gegen die Zahl in Klammern austauschen.

SICURA SCARLET-LS/LS (Serie 32254000-1)

Messing Langschild Garnitur, mit Stahlunterkonstruktion. Wahlweise Griffplatte fest, rechts und links verwendbar oder Drücker. Von innen verdeckt verschraubt, Schrauben M6. Bei Kernziehschutz (ZA) Ausführung Zylinderüberstand 12-17mm. Geprüft nach DIN 18257 ES1/WB2, EN 1634-2.

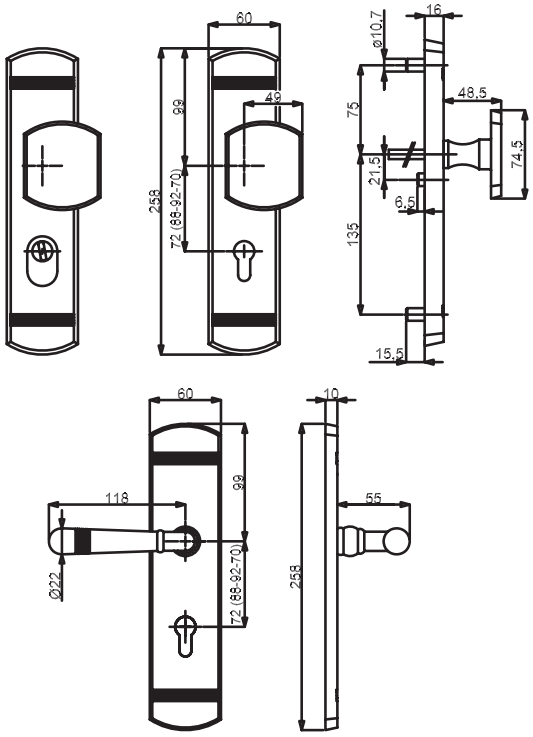

ES2 AUSFÜHRUNGEN AUF ANFRAGE!
Bestellartikel

Modelle mit Stift WE 8 (8,5/8) mm, HT 10/8 (8,5/8) mm, FS (8,5/8) mm

Prüfqualität	ES1		ES1+FS		ES1		ES1+FS	
Schutzbeschlag für Wohnungseingangstüren PZ 72 (88) mm, Grp. / Dr., TS 37-42 mm, FS-Grt. TS 42-47 (TS 37-42) mm								
Ausführung	Robusta Ef-sat.	€/GRT	Robusta Ef-sat.	€/GRT	Stahlgrau-sat.	€/GRT	Stahlgrau-sat.	€/GRT
PZ DIN re./li.	**(82) / 32.25.4200**	**273,50**	**(82) / 32.25.4200FS**	**294,70**	**(82) / 32.25.5400**	**239,60**	**(82) / 32.25.5400FS**	**260,80**
PZ-ZA DIN re./li.	**(82) / 32.25.4220**	**310,60**	**(82) / 32.25.4220FS**	**331,80**	**(82) / 32.25.5420**	**276,70**	**(82) / 32.25.5420FS**	**297,90**
Schutzbeschlag für Wohnungseingangstüren PZ 72 (88) mm, Dr. / Dr., TS 37-42 mm, FS-Grt. TS 42-47 (TS 37-42) mm								
Ausführung	Robusta Ef-sat.	€/GRT	Robusta Ef-sat.	€/GRT	Stahlgrau-sat.	€/GRT	Stahlgrau-sat.	€/GRT
PZ DIN re./li.	**(82) / 32.25.4210**	**257,60**	**(82) / 32.25.4210FS**	**278,80**	**(82) / 32.25.5410**	**223,70**	**(82) / 32.25.5410FS**	**244,90**
PZ-ZA DIN re./li.	**(82) / 32.25.4230**	**294,70**	**(82) / 32.25.4230FS**	**315,90**	**(82) / 32.25.5430**	**260,80**	**(82) / 32.25.5430FS**	**282,00**
Schutzbeschlag für Haustüren PZ 92 (88) mm, Grp. / Dr., TS 67-72 mm, FS-Grt. TS 67-72 mm								
Ausführung	Robusta Ef-sat.	€/GRT	Robusta Ef-sat.	€/GRT	Stahlgrau-sat.	€/GRT	Stahlgrau-sat.	€/GRT
PZ DIN re./li.	**(82) / 32.25.4250**	**277,70**	**(82) / 32.25.4250FS**	**298,90**	**(82) / 32.25.5440**	**243,80**	**(82) / 32.25.5440FS**	**265,00**
PZ-ZA DIN re./li.	**(82) / 32.25.4270**	**314,80**	**(82) / 32.25.4270FS**	**336,00**	**(82) / 32.25.5460**	**280,90**	**(82) / 32.25.5460FS**	**302,10**
Schutzbeschlag für Haustüren PZ 92 (88) mm, Dr. / Dr., TS 67-72 mm, FS-Grt. TS 67-72 mm								
Ausführung	Robusta Ef-sat.	€/GRT	Robusta Ef-sat.	€/GRT	Stahlgrau-sat.	€/GRT	Stahlgrau-sat.	€/GRT
PZ DIN re./li.	**(82) / 32.25.4260**	**261,80**	**(82) / 32.25.4260FS**	**283,00**	**(82) / 32.25.5450**	**227,90**	**(82) / 32.25.5450FS**	**249,10**
PZ-ZA DIN re./li.	**(82) / 32.25.4280**	**298,90**	**(82) / 32.25.4280FS**	**320,10**	**(82) / 32.25.5470**	**265,00**	**(82) / 32.25.5470FS**	**286,20**

6 % Preisanpassung seit 01.08.2018 bereits eingerechnet
Bitte weitere 9% Preisanpassung ab 01.02.2022 einberechnen.

SICURA MOUNT EVEREST-LS/LS (Serie 32252400)

Messing Langschild Garnitur, mit Stahlunterkonstruktion. Wahlweise Griffplatte fest, rechts und links verwendbar oder Drücker. Von innen verdeckt verschraubt, Schrauben M6. Bei Kernziehschutz (ZA) Ausführung Zylinderüberstand 12-17mm. Geprüft nach DIN 18257 ES1/WB2, EN 1634-2.

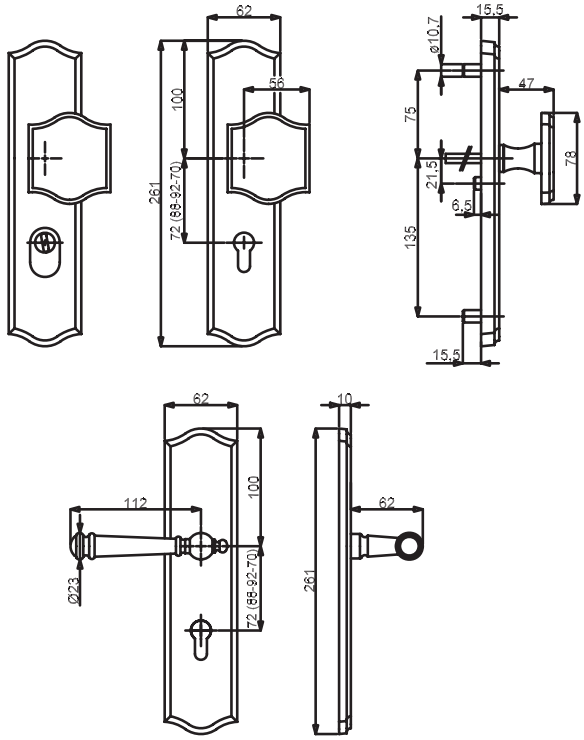

ES2 AUSFÜHRUNGEN AUF ANFRAGE!
Bestellartikel

Modelle mit Stift WE 8 (8,5/8) mm, HT 10/8 (8,5/8) mm, FS (8,5/8) mm

Prüfqualität	ES1		ES1+FS		ES1		ES1+FS	
Schutzbeschlag für Wohnungseingangstüren PZ 72 (88) mm, Grp. / Dr., TS 37-42 mm, FS-Grt. TS 42-47 (TS 37-42) mm								
Ausführung	Robusta Gold-pol.	€/GRT	Robusta Gold-pol.	€/GRT	Robusta Ef-pol.	€/GRT	Robusta Ef-pol.	€/GRT
PZ DIN re./li.	**(82) / 32.25.2400**	**273,50**	**(82) / 32.25.2400FS**	**294,70**	**(82) / 32.25.3400**	**273,50**	**(82) / 32.25.3400FS**	**294,70**
PZ-ZA DIN re./li.	**(82) / 32.25.2420**	**310,60**	**(82) / 32.25.2420FS**	**331,80**	**(82) / 32.25.3420**	**310,60**	**(82) / 32.25.3420FS**	**331,80**
Schutzbeschlag für Wohnungseingangstüren PZ 72 (88) mm, Dr. / Dr., TS 37-42 mm, FS-Grt. TS 42-47 (TS 37-42) mm								
Ausführung	Robusta Gold-pol.	€/GRT	Robusta Gold-pol.	€/GRT	Robusta Ef-pol.	€/GRT	Robusta Ef-pol.	€/GRT
PZ DIN re./li.	**(82) / 32.25.2410**	**257,60**	**(82) / 32.25.2410FS**	**278,80**	**(82) / 32.25.3410**	**257,60**	**(82) / 32.25.3410FS**	**278,80**
PZ-ZA DIN re./li.	**(82) / 32.25.2430**	**294,70**	**(82) / 32.25.2430FS**	**315,90**	**(82) / 32.25.3430**	**294,70**	**(82) / 32.25.3430FS**	**315,90**
Schutzbeschlag für Haustüren PZ 92 (88) mm, Grp. / Dr., TS 67-72 mm, FS-Grt. TS 67-72 mm								
Ausführung	Robusta Gold-pol.	€/GRT	Robusta Gold-pol.	€/GRT	Robusta Ef-pol.	€/GRT	Robusta Ef-pol.	€/GRT
PZ DIN re./li.	**(82) / 32.25.2450**	**277,70**	**(82) / 32.25.2450FS**	**298,90**	**(82) / 32.25.3450**	**277,70**	**(82) / 32.25.3450FS**	**298,90**
PZ-ZA DIN re./li.	**(82) / 32.25.2470**	**314,80**	**(82) / 32.25.2470FS**	**336,00**	**(82) / 32.25.3470**	**314,80**	**(82) / 32.25.3470FS**	**336,00**
Schutzbeschlag für Haustüren PZ 92 (88) mm, Dr. / Dr., TS 67-72 mm, FS-Grt. TS 67-72 mm								
Ausführung	Robusta Gold-pol.	€/GRT	Robusta Gold-pol.	€/GRT	Robusta Ef-pol.	€/GRT	Robusta Ef-pol.	€/GRT
PZ DIN re./li.	**(82) / 32.25.2460**	**261,80**	**(82) / 32.25.2460FS**	**283,00**	**(82) / 32.25.3460**	**261,80**	**(82) / 32.25.3460FS**	**283,00**
PZ-ZA DIN re./li.	**(82) / 32.25.2480**	**298,90**	**(82) / 32.25.2480FS**	**320,10**	**(82) / 32.25.3480**	**298,90**	**(82) / 32.25.3480FS**	**320,10**

ACHTUNG UNTERSCHIEDLICHE NORMEN - SO BESTELLEN SIE RICHTIG:
D-Norm Bestellung: Artikelnummer ohne Zahl in Klammern.
Ö-Norm Bestellung: Die ersten beiden Stellen der Artikelnummer D-Norm gegen die Zahl in Klammern austauschen.

SICURA MOUNT EVEREST-LS/LS (Serie 32252400-1)

Messing Langschild Garnitur, mit Stahlunterkonstruktion. Wahlweise Griffplatte fest, rechts und links verwendbar oder Drücker. Von innen verdeckt verschraubt, Schrauben M6. Bei Kernziehschutz (ZA) Ausführung Zylinderüberstand 12-17mm. Geprüft nach DIN 18257 ES1/WB2, EN 1634-2.

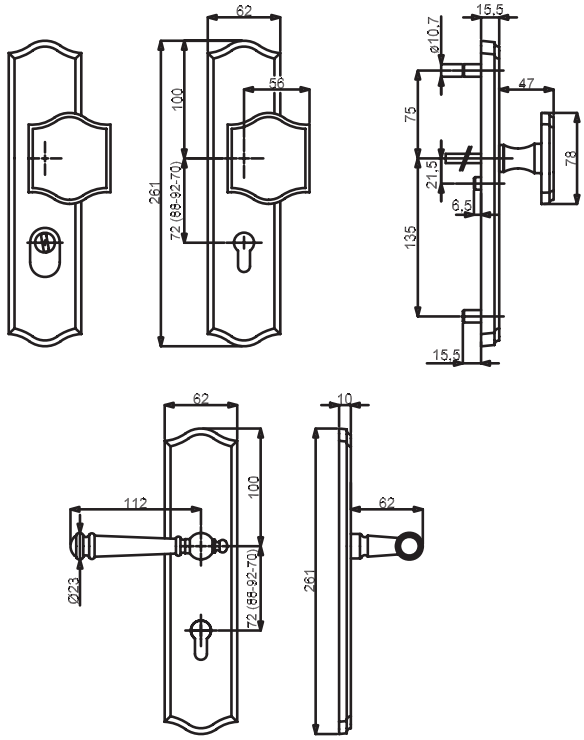

ES2 AUSFÜHRUNGEN AUF ANFRAGE!
Bestellartikel

Modelle mit Stift WE 8 (8,5/8) mm, HT 10/8 (8,5/8) mm, FS (8,5/8) mm

Prüfqualität	ES1		ES1+FS		ES1		ES1+FS	
Schutzbeschlag für Wohnungseingangstüren PZ 72 (88) mm, Grp. / Dr., TS 37-42 mm, FS-Grt. TS 42-47 (TS 37-42) mm								
Ausführung	Edelstahlfärbig-sat.	€/GRT	Edelstahlfärbig-sat.	€/GRT	Stahlgrau-sat.	€/GRT	Stahlgrau-sat.	€/GRT
PZ DIN re./li.	**(82) / 32.25.3000**	**227,90**	**(82) / 32.25.3000FS**	**249,10**	**(82) / 32.25.2600**	**240,60**	**(82) / 32.25.2600FS**	**261,80**
PZ-ZA DIN re./li.	**(82) / 32.25.3020**	**265,00**	**(82) / 32.25.3020FS**	**286,20**	**(82) / 32.25.2620**	**277,70**	**(82) / 32.25.2620FS**	**298,90**
Schutzbeschlag für Wohnungseingangstüren PZ 72 (88) mm, Dr. / Dr., TS 37-42 mm, FS-Grt. TS 42-47 (TS 37-42) mm								
Ausführung	Edelstahlfärbig-sat.	€/GRT	Edelstahlfärbig-sat.	€/GRT	Stahlgrau-sat.	€/GRT	Stahlgrau-sat.	€/GRT
PZ DIN re./li.	**(82) / 32.25.3010**	**212,00**	**(82) / 32.25.3010FS**	**233,20**	**(82) / 32.25.2610**	**224,70**	**(82) / 32.25.2610FS**	**245,90**
PZ-ZA DIN re./li.	**(82) / 32.25.3030**	**249,10**	**(82) / 32.25.3030FS**	**270,30**	**(82) / 32.25.2630**	**261,80**	**(82) / 32.25.2630FS**	**283,00**
Schutzbeschlag für Haustüren PZ 92 (88) mm, Grp. / Dr., TS 67-72 mm, FS-Grt. TS 67-72 mm								
Ausführung	Edelstahlfärbig-sat.	€/GRT	Edelstahlfärbig-sat.	€/GRT	Stahlgrau-sat.	€/GRT	Stahlgrau-sat.	€/GRT
PZ DIN re./li.	**(82) / 32.25.3050**	**232,10**	**(82) / 32.25.3050FS**	**253,30**	**(82) / 32.25.2650**	**244,90**	**(82) / 32.25.2650FS**	**266,10**
PZ-ZA DIN re./li.	**(82) / 32.25.3070**	**269,20**	**(82) / 32.25.3070FS**	**290,40**	**(82) / 32.25.2670**	**282,00**	**(82) / 32.25.2670FS**	**303,20**
Schutzbeschlag für Haustüren PZ 92 (88) mm, Dr. / Dr., TS 67-72 mm, FS-Grt. TS 67-72 mm								
Ausführung	Edelstahlfärbig-sat.	€/GRT	Edelstahlfärbig-sat.	€/GRT	Stahlgrau-sat.	€/GRT	Stahlgrau-sat.	€/GRT
PZ DIN re./li.	**(82) / 32.25.3060**	**216,20**	**(82) / 32.25.3060FS**	**237,40**	**(82) / 32.25.2660**	**229,00**	**(82) / 32.25.2660FS**	**250,20**
PZ-ZA DIN re./li.	**(82) / 32.25.3080**	**253,30**	**(82) / 32.25.3080FS**	**274,50**	**(82) / 32.25.2680**	**266,10**	**(82) / 32.25.2680FS**	**287,30**

6 % Preisanpassung seit 01.08.2018 bereits eingerechnet
Bitte weitere 9% Preisanpassung ab 01.02.2022 einberechnen.

SICURA MOUNT EVEREST-LS/LS (Serie 32252400-2)

Messing Langschild Garnitur, mit Stahlunterkonstruktion. Wahlweise Griffplatte fest, rechts und links verwendbar oder Drücker.
Von innen verdeckt verschraubt, Schrauben M6. Bei Kernziehschutz (ZA) Ausführung Zylinderüberstand 12-17mm.
Geprüft nach DIN 18257 ES1/WB2, EN 1634-2.

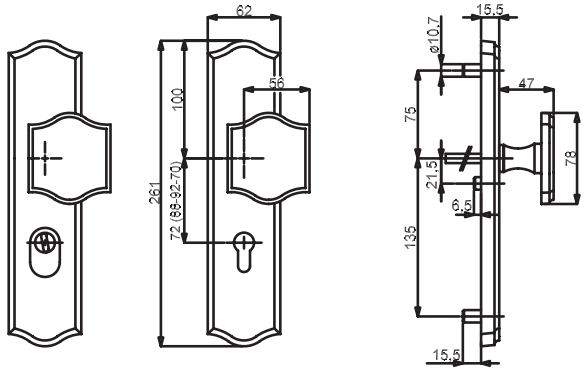

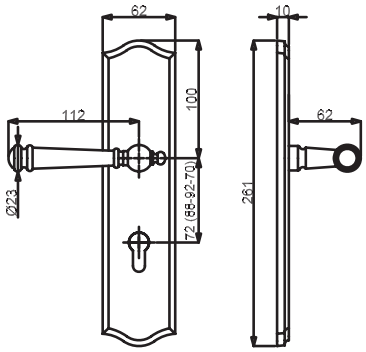

ES2 AUSFÜHRUNGEN AUF ANFRAGE!
Bestellartikel

Modelle mit Stift WE 8 (8,5/8) mm, HT 10/8 (8,5/8) mm, FS (8,5/8) mm

Prüfqualität	ES1		ES1+FS		ES1		ES1+FS	
Schutzbeschlag für Wohnungseingangstüren PZ 72 (88) mm, Grp. / Dr., TS 37-42 mm, FS-Grt. TS 42-47 (TS 37-42) mm								
Ausführung	Messing brüniert	€/GRT	Messing brüniert	€/GRT	Schwarz-sat.	€/GRT	Schwarz-sat.	€/GRT
PZ DIN re./li.	**(82) / 32.25.3800**	**222,60**	**(82) / 32.25.3800FS**	**243,80**	**(82) / 32.25.3600**	**227,90**	**(82) / 32.25.3600FS**	**249,10**
PZ-ZA DIN re./li.	**(82) / 32.25.3820**	**259,70**	**(82) / 32.25.3820FS**	**280,90**	**(82) / 32.25.3620**	**265,00**	**(82) / 32.25.3620FS**	**286,20**
Schutzbeschlag für Wohnungseingangstüren PZ 72 (88) mm, Dr. / Dr., TS 37-42 mm, FS-Grt. TS 42-47 (TS 37-42) mm								
Ausführung	Messing brüniert	€/GRT	Messing brüniert	€/GRT	Schwarz-sat.	€/GRT	Schwarz-sat.	€/GRT
PZ DIN re./li.	**(82) / 32.25.3810**	**206,70**	**(82) / 32.25.3810FS**	**227,90**	**(82) / 32.25.3610**	**212,00**	**(82) / 32.25.3610FS**	**233,20**
PZ-ZA DIN re./li.	**(82) / 32.25.3830**	**243,80**	**(82) / 32.25.3830FS**	**265,00**	**(82) / 32.25.3630**	**249,10**	**(82) / 32.25.3630FS**	**270,30**
Schutzbeschlag für Haustüren PZ 92 (88) mm, Grp. / Dr., TS 67-72 mm, FS-Grt. TS 67-72 mm								
Ausführung	Messing brüniert	€/GRT	Messing brüniert	€/GRT	Schwarz-sat.	€/GRT	Schwarz-sat.	€/GRT
PZ DIN re./li.	**(82) / 32.25.3850**	**226,80**	**(82) / 32.25.3850FS**	**248,00**	**(82) / 32.25.3650**	**232,10**	**(82) / 32.25.3650FS**	**253,30**
PZ-ZA DIN re./li.	**(82) / 32.25.3870**	**263,90**	**(82) / 32.25.3870FS**	**285,10**	**(82) / 32.25.3670**	**269,20**	**(82) / 32.25.3670FS**	**290,40**
Schutzbeschlag für Haustüren PZ 92 (88) mm, Dr. / Dr., TS 67-72 mm, FS-Grt. TS 67-72 mm								
Ausführung	Messing brüniert	€/GRT	Messing brüniert	€/GRT	Schwarz-sat.	€/GRT	Schwarz-sat.	€/GRT
PZ DIN re./li.	**(82) / 32.25.3860**	**210,90**	**(82) / 32.25.3860FS**	**232,10**	**(82) / 32.25.3660**	**216,20**	**(82) / 32.25.3660FS**	**237,40**
PZ-ZA DIN re./li.	**(82) / 32.25.3880**	**248,00**	**(82) / 32.25.3880FS**	**269,20**	**(82) / 32.25.3680**	**253,30**	**(82) / 32.25.3680FS**	**274,50**

ACHTUNG UNTERSCHIEDLICHE NORMEN - SO BESTELLEN SIE RICHTIG:
D-Norm Bestellung: Artikelnummer ohne Zahl in Klammern.
Ö-Norm Bestellung: Die ersten beiden Stellen der Artikelnummer D-Norm gegen die Zahl in Klammern austauschen.

SICURA MOUNT EVEREST-LS/LS (Serie 32252400-3)

Messing Langschild Garnitur, mit Stahlunterkonstruktion. Wahlweise Griffplatte fest, rechts und links verwendbar oder Drücker. Von innen verdeckt verschraubt, Schrauben M6. Bei Kernziehschutz (ZA) Ausführung Zylinderüberstand 12-17mm. Geprüft nach DIN 18257 ES1/WB2, EN 1634-2.

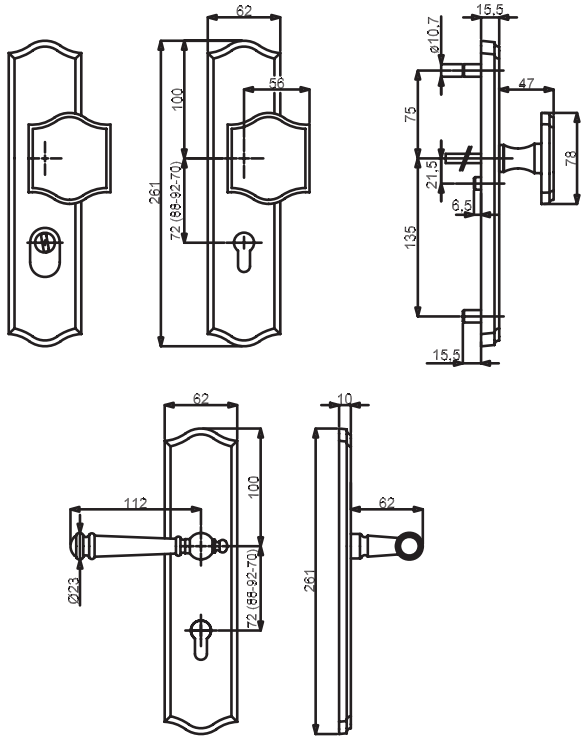

ES2 AUSFÜHRUNGEN AUF ANFRAGE!
Bestellartikel

Modelle mit Stift WE 8 (8,5/8) mm, HT 10/8 (8,5/8) mm, FS (8,5/8) mm

Prüfqualität	ES1		ES1+FS		ES1		ES1+FS	
Schutzbeschlag für Wohnungseingangstüren PZ 72 (88) mm, Grp. / Dr., TS 37-42 mm, FS-Grt. TS 42-47 (TS 37-42) mm								
Ausführung	Antik Iron-sat.	€/GRT	Antik Iron-sat.	€/GRT	Antik Bronze-sat.	€/GRT	Antik Bronze-sat.	€/GRT
PZ DIN re./li.	**(82) / 32.25.2800**	**236,40**	**(82) / 32.25.2800FS**	**257,60**	**(82) / 32.25.3200**	**227,90**	**(82) / 32.25.3200FS**	**249,10**
PZ-ZA DIN re./li.	**(82) / 32.25.2820**	**273,50**	**(82) / 32.25.2820FS**	**294,70**	**(82) / 32.25.3220**	**265,00**	**(82) / 32.25.3220FS**	**286,20**
Schutzbeschlag für Wohnungseingangstüren PZ 72 (88) mm, Dr. / Dr., TS 37-42 mm, FS-Grt. TS 42-47 (TS 37-42) mm								
Ausführung	Antik Iron-sat.	€/GRT	Antik Iron-sat.	€/GRT	Antik Bronze-sat.	€/GRT	Antik Bronze-sat.	€/GRT
PZ DIN re./li.	**(82) / 32.25.2810**	**220,50**	**(82) / 32.25.2810FS**	**241,70**	**(82) / 32.25.3210**	**212,00**	**(82) / 32.25.3210FS**	**233,20**
PZ-ZA DIN re./li.	**(82) / 32.25.2830**	**257,60**	**(82) / 32.25.2830FS**	**278,80**	**(82) / 32.25.3230**	**249,10**	**(82) / 32.25.3230FS**	**270,30**
Schutzbeschlag für Haustüren PZ 92 (88) mm, Grp. / Dr., TS 67-72 mm, FS-Grt. TS 67-72 mm								
Ausführung	Antik Iron-sat.	€/GRT	Antik Iron-sat.	€/GRT	Antik Bronze-sat.	€/GRT	Antik Bronze-sat.	€/GRT
PZ DIN re./li.	**(82) / 32.25.2850**	**240,60**	**(82) / 32.25.2850FS**	**261,80**	**(82) / 32.25.3250**	**232,10**	**(82) / 32.25.3250FS**	**253,30**
PZ-ZA DIN re./li.	**(82) / 32.25.2870**	**277,70**	**(82) / 32.25.2870FS**	**298,90**	**(82) / 32.25.3270**	**269,20**	**(82) / 32.25.3270FS**	**290,40**
Schutzbeschlag für Haustüren PZ 92 (88) mm, Dr. / Dr., TS 67-72 mm, FS-Grt. TS 67-72 mm								
Ausführung	Antik Iron-sat.	€/GRT	Antik Iron-sat.	€/GRT	Antik Bronze-sat.	€/GRT	Antik Bronze-sat.	€/GRT
PZ DIN re./li.	**(82) / 32.25.2860**	**224,70**	**(82) / 32.25.2860FS**	**245,90**	**(82) / 32.25.3260**	**216,20**	**(82) / 32.25.3260FS**	**237,40**
PZ-ZA DIN re./li.	**(82) / 32.25.2880**	**261,80**	**(82) / 32.25.2880FS**	**283,00**	**(82) / 32.25.3280**	**253,30**	**(82) / 32.25.3280FS**	**274,50**

6 % Preisanpassung seit 01.08.2018 bereits eingerechnet
Bitte weitere 9% Preisanpassung ab 01.02.2022 einberechnen.

SICURA LUIGI-LS/LS (Serie 32164720)

Messing Langschild Garnitur. Wahlweise Griffplatte fest oder Drücker. Fest/drehbar gelagert.
Von innen sichtbar verschraubt, Schrauben M5.

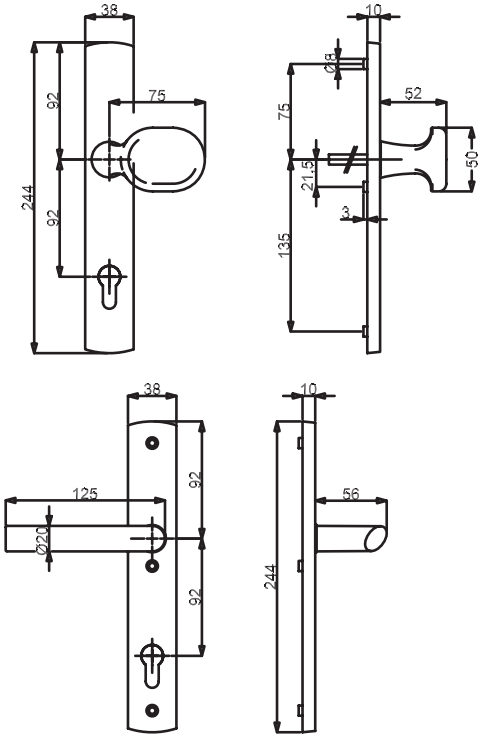

Modelle mit Stift HT 10 mm

Prüfqualität	**ES-**	
Schutzbeschlag für Haustüren PZ 92 mm, Grp. / Dr., TS 67 - 85 mm		
Ausführung	Edelstahlfärbig-sat.	€/GRT
PZ DIN rechts	**32.16.4720**	**86,90**
PZ DIN links	**32.16.4730**	**86,90**
Schutzbeschlag für Haustüren PZ 92 mm, Dr. / Dr., TS 67 - 85 mm		
Ausführung	Edelstahlfärbig-sat.	€/GRT
PZ DIN rechts	**32.16.4700**	**77,40**
PZ DIN links	**32.16.4710**	**77,40**
Halbgarnituren für Haustüren		
Ausführung	Edelstahlfärbig-sat.	€/GRT
PZ DIN rechts	**32.16.4740**	**40,30**
PZ DIN links	**32.16.4750**	**40,30**

ACHTUNG UNTERSCHIEDLICHE NORMEN - SO BESTELLEN SIE RICHTIG:
D-Norm Bestellung: Artikelnummer ohne Zahl in Klammern.
Ö-Norm Bestellung: Die ersten beiden Stellen der Artikelnummer D-Norm gegen die Zahl in Klammern austauschen.

SICURA RAMONA-LS/LS (Serie 32330670)

Robusta Gold-Messing Langschild Garnitur, mit Stahlunterkonstruktion. Wahlweise mit Griffplatte fest, Knopf fest oder Drücker. Von innen sichtbar verschraubt, Schrauben M6.

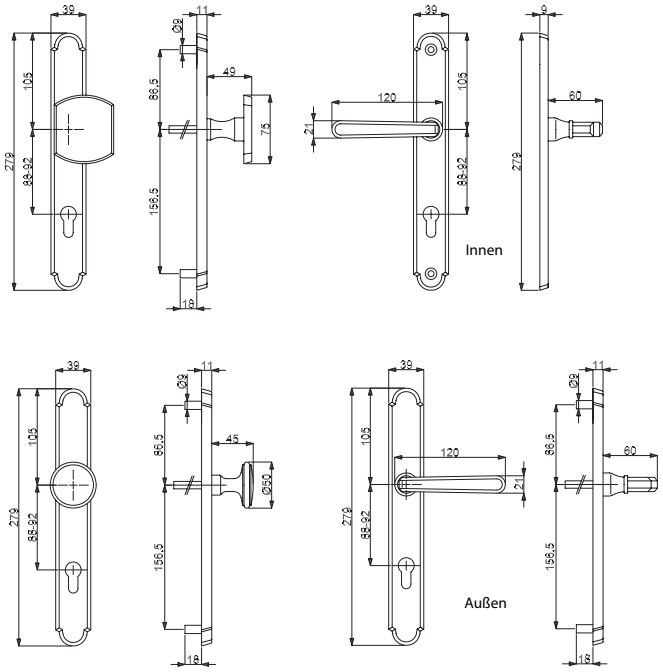

Modelle mit Stift HT 10/8 (8,5/8) mm

Prüfqualität	**ES-/PZ 92 (88) mm**		**ES-/Ö-Norm PZ 88 mm**	
Schutzbeschlag für Haustüren PZ 92 (88) mm, Grp. / Dr., TS 67 - 72 mm				
Ausführung	Robusta Gold-pol.	€/GRT	Messing-pol.	€/GRT
PZ DIN rechts	**(82) / 32.33.3050**	**210,90**	**82.33.0570**	**154,80**
PZ DIN links	**(82) / 32.33.3060**	**210,90**	**82.33.0580**	**154,80**
Schutzbeschlag für Haustüren PZ 92 (88) mm, Knopf / Dr. DIN re/li, TS 67 - 72 mm				
Ausführung	Robusta Gold-pol.	€/GRT	Messing-pol.	€/GRT
PZ DIN re./li.	**(82) / 32.33.0590**	**189,70**	**82.33.0550**	**139,90**
Schutzbeschlag für Haustüren PZ 92 (88) mm, Dr. / Dr., TS 67 - 72 mm				
Ausführung	Robusta Gold-pol.	€/GRT	Messing-pol.	€/GRT
PZ DIN re./li.	**(82) / 32.33.3070**	**186,60**	**82.33.0560**	**150,50**

SICURA RONNY-LS/LS (Serie 40190300)

Aluminium Langschild Garnitur, mit Stahlunterkonstruktion. Wahlweise Griffplatte fest, rechts und links verwendbar oder Drücker.
Von innen verdeckt verschraubt, Schrauben M6. Bei Kernziehschutz (ZA) Ausführung Zylinderüberstand 11-18mm.
Geprüft nach DIN 18257 ES1/WB2, ES2/WB3, EN 1634-2.

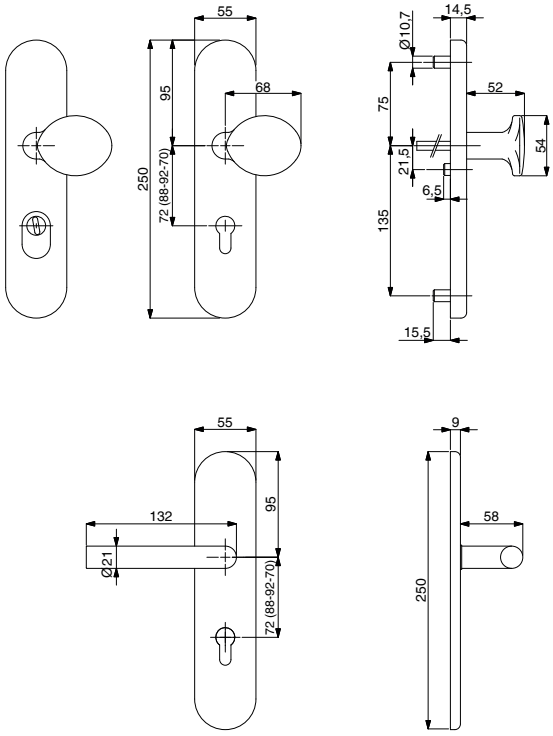

Modelle mit Stift WE 8 (8,5/8) mm, HT 10/8 (8,5/8) mm, FS (8,5/8) mm

Prüfqualität	ES1		ES1+FS		ES2		ES2+FS	
Schutzbeschlag für Wohnungseingangstüren PZ 72 (88) mm, Grp. / Dr., TS 37-42 mm, FS-Grt. TS 42-47 (TS 37-42) mm								
Ausführung	Aluminium F1	€/GRT	Aluminium F1	€/GRT	Aluminium F1	€/GRT	Aluminium F1	€/GRT
PZ DIN re./li.	**(90) / 40.19.0300**	**76,30**	**(90) / 40.19.0300FS**	**97,50**	**(90) / 40.19.8510**	**100,70**	**(90) / 40.19.8510FS**	**121,90**
PZ-ZA DIN re./li.	**(90) / 40.19.0200**	**94,30**	**(90) / 40.19.0200FS**	**115,50**	**(90) / 40.19.8610**	**118,70**	**(90) / 40.19.8610FS**	**139,90**
Schutzbeschlag für Wohnungseingangstüren PZ 72 (88) mm, Dr. / Dr., TS 37-42 mm, FS-Grt. TS 42-47 (TS 37-42) mm								
Ausführung	Aluminium F1	€/GRT	Aluminium F1	€/GRT	Aluminium F1	€/GRT	Aluminium F1	€/GRT
PZ DIN re./li.	**(90) / 40.19.0370**	**71,00**	**(90) / 40.19.0370FS**	**92,20**	**(90) / 40.19.8520**	**95,40**	**(90) / 40.19.8520FS**	**116,60**
PZ-ZA DIN re./li.	**(90) / 40.19.0270**	**89,00**	**(90) / 40.19.0270FS**	**110,20**	**(90) / 40.19.8620**	**113,40**	**(90) / 40.19.8620FS**	**134,60**
Schutzbeschlag für Haustüren PZ 92 (88) mm, Grp. / Dr., TS 67-72 mm, FS-Grt. TS 67-72 mm								
Ausführung	Aluminium F1	€/GRT	Aluminium F1	€/GRT	Aluminium F1	€/GRT	Aluminium F1	€/GRT
PZ DIN re./li.	**(90) / 40.19.0350**	**80,60**	**(90) / 40.19.0350FS**	**101,80**	**(90) / 40.19.8530**	**104,90**	**(90) / 40.19.8530FS**	**126,10**
PZ-ZA DIN re./li.	**(90) / 40.19.0250**	**98,60**	**(90) / 40.19.0250FS**	**119,80**	**(90) / 40.19.8630**	**123,00**	**(90) / 40.19.8630FS**	**144,20**
Schutzbeschlag für Haustüren PZ 92 (88) mm, Dr. / Dr., TS 67-72 mm, FS-Grt. TS 67-72 mm								
Ausführung	Aluminium F1	€/GRT	Aluminium F1	€/GRT	Aluminium F1	€/GRT	Aluminium F1	€/GRT
PZ DIN re./li.	**(90) / 40.19.0380**	**75,30**	**(90) / 40.19.0380FS**	**96,50**	**(90) / 40.19.8540**	**99,60**	**(90) / 40.19.8540FS**	**120,80**
PZ-ZA DIN re./li.	**(90) / 40.19.0280**	**93,30**	**(90) / 40.19.0280FS**	**114,50**	**(90) / 40.19.8640**	**117,70**	**(90) / 40.19.8640FS**	**138,90**

ACHTUNG UNTERSCHIEDLICHE NORMEN - SO BESTELLEN SIE RICHTIG:
D-Norm Bestellung: Artikelnummer ohne Zahl in Klammern.
Ö-Norm Bestellung: Die ersten beiden Stellen der Artikelnummer D-Norm gegen die Zahl in Klammern austauschen.

SICURA RONNY-KS (Serie 28810010)

Aluminium Kurzschild Garnitur, mit Stahlunterkonstruktion. Wahlweise Knopf fest, rechts und links verwendbar oder Drücker.
Feuerschutzgarnitur fest/drehbar gelagert. Von innen verdeckt verschraubt, Schrauben M6.
Bei Kernziehschutz (ZA) Ausführung Zylinderüberstand 10-17mm.
Geprüft nach DIN 18257 ES1, DIN 18273.

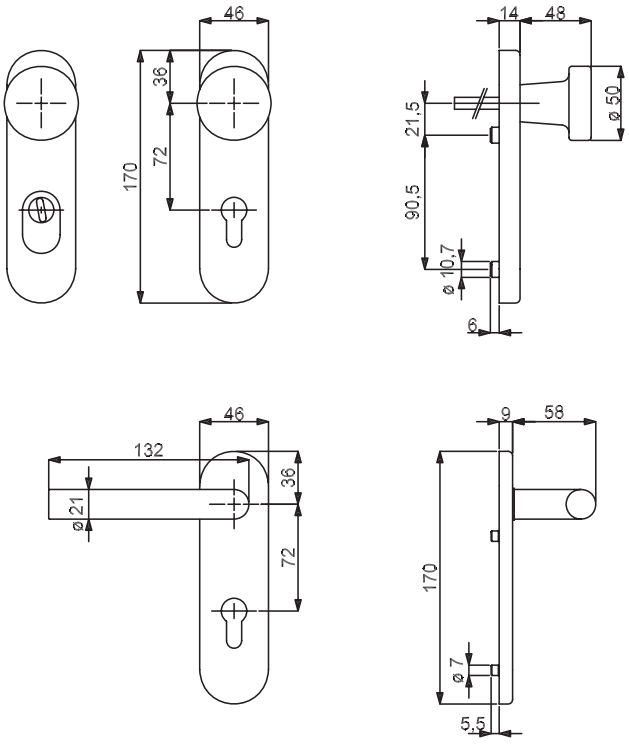

Modelle mit Stift WE 8 mm, FS 9 mm

Prüfqualität	ES1		ES1+FS	
Schutzbeschlag für Wohnungseingangstüren PZ 72 mm, Knopf / Dr., TS 37-42 mm, FS-Grt. TS 49-57 mm				
Ausführung	Aluminium F1	€/GRT	Aluminium F1	€/GRT
PZ DIN re./li.	**28.81.0010**	**79,50**	**28.81.0010FS**	**100,70**
PZ-ZA DIN re./li.	**28.81.0020**	**97,50**	**28.81.0020FS**	**118,70**
Schutzbeschlag für Wohnungseingangstüren PZ 72 mm, Dr. / Dr., TS 37-42 mm, FS-Grt. TS 49-57 mm				
Ausführung	Aluminium F1	€/GRT	Aluminium F1	€/GRT
PZ DIN re./li.	**28.81.0030**	**74,20**	**28.81.0030FS**	**95,40**
PZ-ZA DIN re./li.	**28.81.0040**	**92,20**	**28.81.0040FS**	**113,40**

SICURA PAULA-LS/LS (Serie 40190170)

Aluminium Langschild Garnitur, mit Stahlunterkonstruktion. Wahlweise Griffplatte fest, rechts und links verwendbar oder Drücker.
Von innen verdeckt verschraubt, Schrauben M6. Bei Kernziehschutz (ZA) Ausführung Zylinderüberstand 11-18mm.
Geprüft nach DIN 18257 ES1/WB2, ES2/WB3, EN 1634-2.

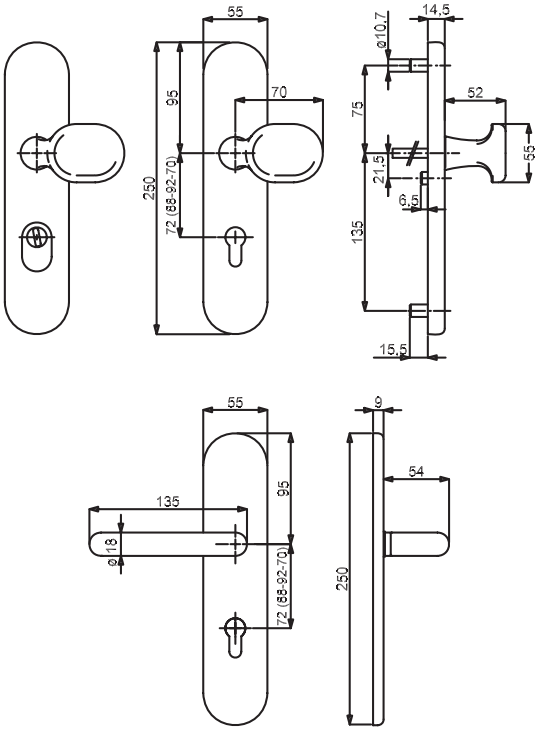

Modelle mit Stift WE 8 (8,5/8) mm, HT 10/8 (8,5/8) mm, FS (8,5/8) mm

Prüfqualität	ES1		ES1+FS		ES2		ES2+FS	
Schutzbeschlag für Wohnungseingangstüren PZ 72 (88) mm, Grp. / Dr., TS 37-42 mm, FS-Grt. TS 42-47 (TS 37-42) mm								
Ausführung	Aluminium F1	€/GRT	Aluminium F1	€/GRT	Aluminium F1	€/GRT	Aluminium F1	€/GRT
PZ DIN re./li.	**(90) / 40.19.0170**	**77,40**	**(90) / 40.19.0170FS**	**99,60**	**(90) / 40.19.0430**	**102,80**	**(90) / 40.19.0430FS**	**125,10**
PZ-ZA DIN re./li.	**(90) / 40.19.0010**	**95,40**	**(90) / 40.19.0010FS**	**117,70**	**(90) / 40.19.0510**	**120,80**	**(90) / 40.19.0510FS**	**143,10**
Schutzbeschlag für Wohnungseingangstüren PZ 72 (88) mm, Dr. / Dr., TS 37-42 mm, FS-Grt. TS 42-47 (TS 37-42) mm								
Ausführung	Aluminium F1	€/GRT	Aluminium F1	€/GRT	Aluminium F1	€/GRT	Aluminium F1	€/GRT
PZ DIN re./li.	**(90) / 40.19.0060**	**73,10**	**(90) / 40.19.0060FS**	**96,50**	**(90) / 40.19.0470**	**99,60**	**(90) / 40.19.0470FS**	**123,00**
PZ-ZA DIN re./li.	**(90) / 40.19.0400**	**91,20**	**(90) / 40.19.0400FS**	**114,50**	**(90) / 40.19.0550**	**117,70**	**(90) / 40.19.0550FS**	**141,00**
Schutzbeschlag für Haustüren PZ 92 (88) mm, Grp. / Dr., TS 67-72 mm, FS-Grt. TS 67-72 mm								
Ausführung	Aluminium F1	€/GRT	Aluminium F1	€/GRT	Aluminium F1	€/GRT	Aluminium F1	€/GRT
PZ DIN re./li.	**(90) / 40.19.0070**	**82,70**	**(90) / 40.19.0070FS**	**104,90**	**(90) / 40.19.0450**	**108,10**	**(90) / 40.19.0450FS**	**130,40**
PZ-ZA DIN re./li.	**(90) / 40.19.0150**	**100,70**	**(90) / 40.19.0150FS**	**123,00**	**(90) / 40.19.0530**	**126,10**	**(90) / 40.19.0530FS**	**148,40**
Schutzbeschlag für Haustüren PZ 92 (88) mm, Dr. / Dr., TS 67-72 mm, FS-Grt. TS 67-72 mm								
Ausführung	Aluminium F1	€/GRT	Aluminium F1	€/GRT	Aluminium F1	€/GRT	Aluminium F1	€/GRT
PZ DIN re./li.	**(90) / 40.19.0130**	**79,50**	**(90) / 40.19.0130FS**	**102,80**	**(90) / 40.19.0490**	**106,00**	**(90) / 40.19.0490FS**	**128,30**
PZ-ZA DIN re./li.	**(90) / 40.19.0040**	**97,50**	**(90) / 40.19.0040FS**	**120,80**	**(90) / 40.19.0570**	**124,00**	**(90) / 40.19.0570FS**	**146,30**

ACHTUNG UNTERSCHIEDLICHE NORMEN - SO BESTELLEN SIE RICHTIG:
D-Norm Bestellung: Artikelnummer ohne Zahl in Klammern.
Ö-Norm Bestellung: Die ersten beiden Stellen der Artikelnummer D-Norm gegen die Zahl in Klammern austauschen.

SICURA PAULA-KS (Serie 28810110)

Aluminium Kurzschild Garnitur, mit Stahlunterkonstruktion. Wahlweise Knopf fest, rechts und links verwendbar oder Drücker.
Feuerschutz und Fluchttür Garnitur fest/drehbar gelagert. Von innen verdeckt verschraubt, Schrauben M6.
Bei Kernziehschutz (ZA) Ausführung Zylinderüberstand 10-17mm.
Geprüft nach DIN 18257 ES1, DIN 18273, EN 179.

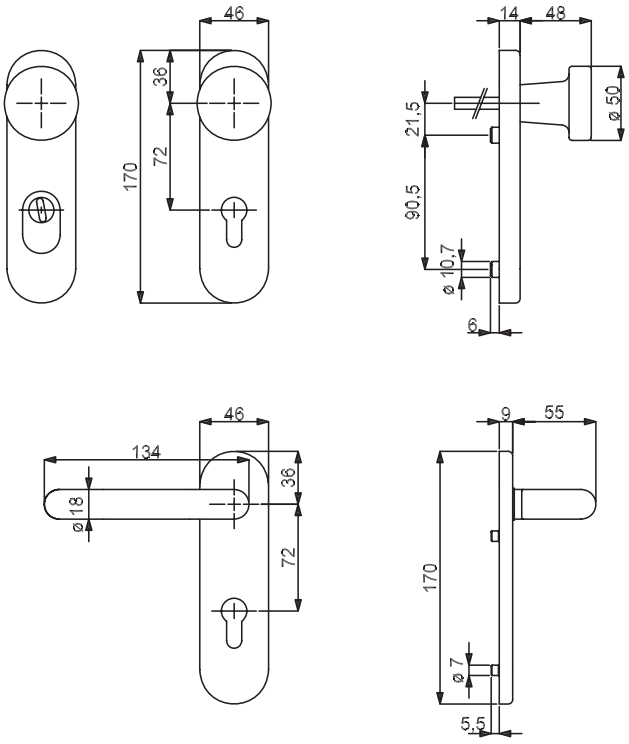

Modelle mit Stift WE 8 mm, FS 9 mm / FT 9x60/60 mm

Prüfqualität	ES1		ES1+FS		ES1+FS+EN179	
Schutzbeschlag für Wohnungseingangstüren PZ 72 mm, Knopf / Dr., TS 37-42 mm, FS und FT Grt. TS 49-57 mm						
Ausführung	Aluminium F1	€/GRT	Aluminium F1	€/GRT	Aluminium F1	€/GRT
PZ DIN re./li.	**28.81.0110**	**80,60**	**28.81.0110FS**	**101,80**	**28.71.0510**	**117,70**
PZ-ZA DIN re./li.	**28.81.0120**	**98,60**	**28.81.0120FS**	**119,80**	**28.71.0520**	**135,70**
Schutzbeschlag für Wohnungseingangstüren PZ 72 mm, Dr. / Dr., TS 37-42 mm, FS und FT Grt. TS 49-57 mm						
Ausführung	Aluminium F1	€/GRT	Aluminium F1	€/GRT	Aluminium F1	€/GRT
PZ DIN re./li.	**28.81.0130**	**76,30**	**28.81.0130FS**	**97,50**	**28.71.0530**	**113,40**
PZ-ZA DIN re./li.	**28.81.0140**	**94,30**	**28.81.0140FS**	**115,50**	**28.71.0540**	**131,40**
Schutzbeschlag für Wohnungseingangstüren PZ 72 mm, Dr. innen mit PZ / Blindschild, FS und FT Grt. TS 49-57 mm						
Ausführung	Aluminium F1	€/GRT	Aluminium F1	€/GRT	Aluminium F1	€/GRT
PZ DIN re./li.	-	-	-	-	**28.71.0550**	**118,70**

TORA II, SCHILDHÖHE 12 MM (Serie 40100950)

Aluminium Langschild Garnitur, mit PZ Stahleinlage. Wahlweise Knopf gerade fest, rechts und links verwendbar oder Drücker. Von innen sichtbar verschraubt, Schrauben M6.

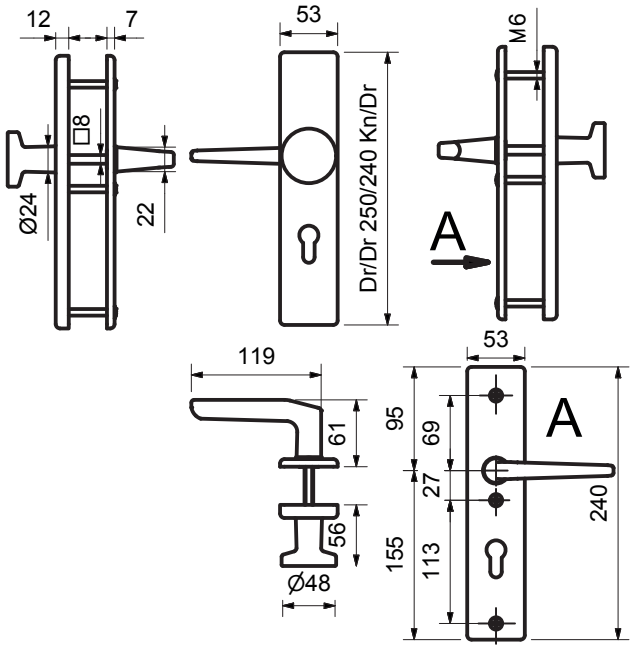

Modelle mit Stift WE 8 (8,5) mm, HT 10 (8,5) mm

Prüfqualität ES-

Schutzbeschlag für Wohnungseingangstüren PZ 72 (88) mm, Knopf/Dr., TS 37-42 mm

Ausführung	Aluminium F1	€/GRT	Aluminium F2	€/GRT	Aluminium F4	€/GRT
PZ DIN re./li.	**40.10.0950**	**33,90**	**(90) / 40.10.0050**	**33,90**	**40.10.0060**	**36,00**

Schutzbeschlag für Wohnungseingangstüren PZ 72 (88) mm, Dr. / Dr., TS 37-42 mm

Ausführung	Aluminium F1	€/GRT	Aluminium F2	€/GRT	Aluminium F4	€/GRT
PZ DIN re./li.	**40.10.0970**	**33,90**	**(90) / 40.10.0450**	**33,90**	**40.10.0460**	**36,00**

Schutzbeschlag für Haustüren PZ 92 (88) mm, Knopf / Dr. DIN re/li, TS 67 - 72 mm

Ausführung	Aluminium F1	€/GRT	Aluminium F2	€/GRT	Aluminium F4	€/GRT
PZ DIN re./li.	**40.10.0960**	**36,00**	**(90) / 40.10.0070**	**36,00**	**40.10.0080**	**38,20**

Schutzbeschlag für Haustüren PZ 92 (88) mm, Dr. / Dr., TS 67 - 72 mm

Ausführung	Aluminium F1	€/GRT	Aluminium F2	€/GRT	Aluminium F4	€/GRT
PZ DIN re./li.	**40.10.0980**	**36,00**	**(90) / 40.10.0470**	**36,00**	**40.10.0480**	**38,20**

ACHTUNG UNTERSCHIEDLICHE NORMEN - SO BESTELLEN SIE RICHTIG:
D-Norm Bestellung: Artikelnummer ohne Zahl in Klammern.
Ö-Norm Bestellung: Die ersten beiden Stellen der Artikelnummer D-Norm gegen die Zahl in Klammern austauschen.

TORA II, SCHILDHÖHE 15 MM (Serie 40100990)

Aluminium Langschild Garnitur, mit PZ Stahleinlage. Wahlweise Knopf gerade fest, rechts und links verwendbar oder Drücker. Von innen unsichtbar verschraubt, Schrauben M6.

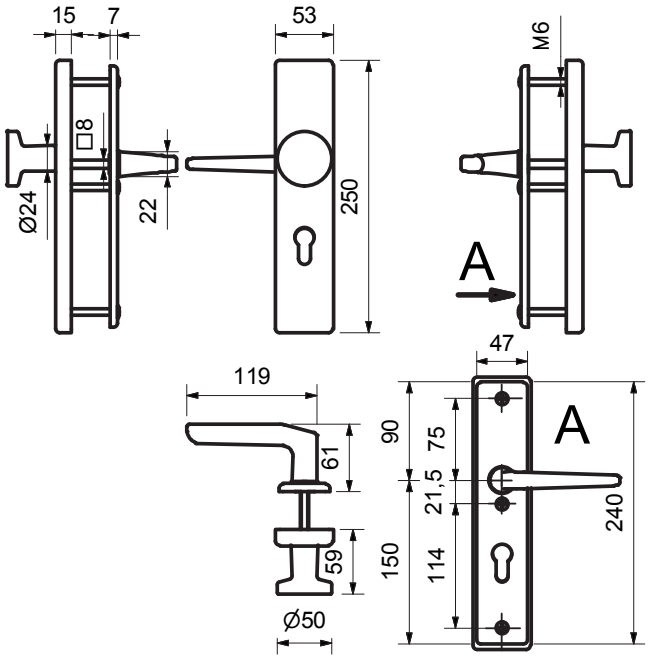

Modelle mit Stift WE 8 (8,5) mm, HT 10 (8,5) mm

Prüfqualität ES-

Schutzbeschlag für Wohnungseingangstüren
PZ 72 (88) mm, Knopf/Dr., TS 37-42 mm

Ausführung	Aluminium F1	€/GRT	Aluminium F2	€/GRT
PZ DIN re./li.	**40.10.0990**	**36,00**	**(90) / 40.10.0090**	**36,00**

Schutzbeschlag für Wohnungseingangstüren
PZ 72 (88) mm, Dr. / Dr., TS 37-42 mm

Ausführung	Aluminium F1	€/GRT	Aluminium F2	€/GRT
PZ DIN re./li.	**40.10.1000**	**36,00**	**(90) / 40.10.0490**	**36,00**

Schutzbeschlag für Haustüren
PZ 92 (88) mm, Knopf / Dr. DIN re/li, TS 67 - 72 mm

Ausführung	Aluminium F1	€/GRT	Aluminium F2	€/GRT
PZ DIN re./li.	**40.10.1010**	**38,20**	**(90) / 40.10.0110**	**38,20**

Schutzbeschlag für Haustüren
PZ 92 (88) mm, Dr. / Dr., TS 67 - 72 mm

Ausführung	Aluminium F1	€/GRT	Aluminium F2	€/GRT
PZ DIN re./li.	**40.10.1020**	**38,20**	**(90) / 40.10.0510**	**38,20**

6 % Preisanpassung seit 01.08.2018 bereits eingerechnet
Bitte weitere 9% Preisanpassung ab 01.02.2022 einberechnen.

SICURA KOMBI-LS/R TOP SPEED (Serie 40206610)

Aluminium Langschild - Außengarnitur, mit Stahlunterkonstruktion. Griffplatte fest, rechts und links verwendbar. Von innen verdeckt verschraubt, Schrauben M5. Bei Kernziehschutz (ZA) Ausführung Zylinderüberstand 11-16mm.
Kombinationsmöglichkeit: Geprüft nach DIN 18257 ES1/WB2, EN 1634-2.

ALU MINIUM PERL SATINIERT

F

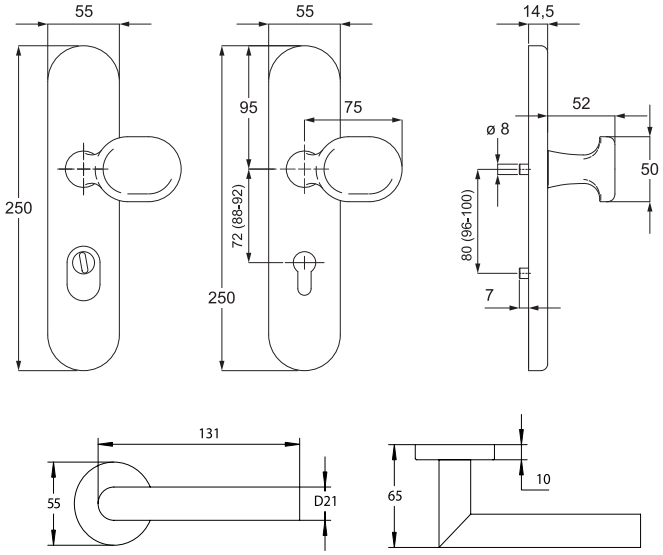

Symbolabbildung
Kombinieren Sie den Schutzbeschlag mit einer Innen-PZ-Halbgarnitur!

F F

Modelle mit Stift WE 8 (8,5/8) mm, HT 10/8 (8,5/8) mm, FS (8,5/8) mm

Prüfqualität	ES-		ES-/FS		ES1		ES1+FS	
Schutzbeschlag für Wohnungseingangstüren PZ 72 (88) mm, Grp. / Dr., TS 37-42 mm, FS-Grt. TS 43-48 (TS 37-42) mm								
Ausführung	Aluminium F1	€/GRT	Aluminium F1	€/GRT	Aluminium F1	€/GRT	Aluminium F1	€/GRT
PZ, Außen	**(90) / 40.20.6610**	**80,60**	**(90) / 40.20.6610FS**	**101,80**	**(90) / 40.77.6610**	**92,20**	**(90) / 40.77.6610FS**	**113,40**
PZ, mit ZA	**(90) / 40.20.6620**	**106,00**	**(90) / 40.20.6620FS**	**127,20**	**(90) / 40.77.6620**	**117,70**	**(90) / 40.77.6620FS**	**138,90**
Schutzbeschlag für Haustüren PZ 92 (88) mm, Grp. / Dr., TS 67-72 mm, FS-Grt. TS 67-72 (TS 67-72) mm								
Ausführung	Aluminium F1	€/GRT	Aluminium F1	€/GRT	Aluminium F1	€/GRT	Aluminium F1	€/GRT
PZ, Außen	**(90) / 40.20.6630**	**84,80**	**(90) / 40.20.6630FS**	**106,00**	**(90) / 40.77.6630**	**96,50**	**(90) / 40.77.6630FS**	**117,70**
PZ, mit ZA	**(90) / 40.20.6640**	**110,20**	**(90) / 40.20.6640FS**	**131,40**	**(90) / 40.77.6640**	**121,90**	**(90) / 40.77.6640FS**	**143,10**

ACHTUNG UNTERSCHIEDLICHE NORMEN - SO BESTELLEN SIE RICHTIG:
D-Norm Bestellung: Artikelnummer ohne Zahl in Klammern.
Ö-Norm Bestellung: Die ersten beiden Stellen der Artikelnummer D-Norm gegen die Zahl in Klammern austauschen.

RONNY-R TOP SPEED (40540380)
Innen-PZ-Halbgarnitur

Prüfqualität	**ES-/ES1**	
Halbgarnituren für Haustüren, mit Metallunterkonstruktion (ohne Stift)		
Ausführung	Alu F1 Perl-sat.	€/GRT
PZ DIN rechts	**40.54.0380**	**29,70**
PZ DIN links	**40.54.0390**	**29,70**
Halbgarnituren für Haustüren, ES1, mit Metallunterkonstruktion (ohne Stift)		
Ausführung	Alu F1 Perl-sat.	€/GRT
PZ DIN rechts	**40.54.0420**	**33,90**
PZ DIN links	**40.54.0430**	**33,90**

MADRID-R TOP SPEED (40540090)
Innen-PZ-Halbgarnitur

Prüfqualität	**ES-/ES1**	
Halbgarnituren für Haustüren, mit Metallunterkonstruktion (ohne Stift)		
Ausführung	Alu F1 Perl-sat.	€/GRT
PZ DIN rechts	**40.54.0090**	**31,80**
PZ DIN links	**40.54.0100**	**31,80**
Halbgarnituren für Haustüren, ES1, mit Metallunterkonstruktion (ohne Stift)		
Ausführung	Alu F1 Perl-sat.	€/GRT
PZ DIN rechts	**40.54.0130**	**36,00**
PZ DIN links	**40.54.0140**	**36,00**

PAULA-R TOP SPEED (40540580)
Innen-PZ-Halbgarnitur

Prüfqualität	**ES-/ES1**	
Halbgarnituren für Haustüren, mit Metallunterkonstruktion (ohne Stift)		
Ausführung	Alu F1 Perl-sat.	€/GRT
PZ DIN rechts	**40.54.0580**	**30,70**
PZ DIN links	**40.54.0590**	**30,70**
Halbgarnituren für Haustüren, ES1, mit Metallunterkonstruktion (ohne Stift)		
Ausführung	Alu F1 Perl-sat.	€/GRT
PZ DIN rechts	**40.54.0620**	**35,00**
PZ DIN links	**40.54.0630**	**35,00**

PATRIK-R TOP SPEED (40540880)
Innen-PZ-Halbgarnitur

Prüfqualität	**ES-/ES1**	
Halbgarnituren für Haustüren, mit Metallunterkonstruktion (ohne Stift)		
Ausführung	Alu F1 Perl-sat.	€/GRT
PZ DIN rechts	**40.54.0880**	**29,70**
PZ DIN links	**40.54.0890**	**29,70**
Halbgarnituren für Haustüren, ES1, mit Metallunterkonstruktion (ohne Stift)		
Ausführung	Alu F1 Perl-sat.	€/GRT
PZ DIN rechts	**40.54.0920**	**33,90**
PZ DIN links	**40.54.0930**	**33,90**

6 % Preisanpassung seit 01.08.2018 bereits eingerechnet
Bitte weitere 9% Preisanpassung ab 01.02.2022 einberechnen.

SICURA KOMBI-LS/R TOP SPEED (Serie 40206710)

Aluminium Langschild - Außengarnitur, mit Stahlunterkonstruktion. Ohne Außendrücker. Von innen verdeckt verschraubt, Schrauben M5. Bei Kernziehschutz (ZA) Ausführung Zylinderüberstand 11-16mm.
Kombinationsmöglichkeit: Geprüft nach DIN 18257 ES1/WB2, EN1634-2.

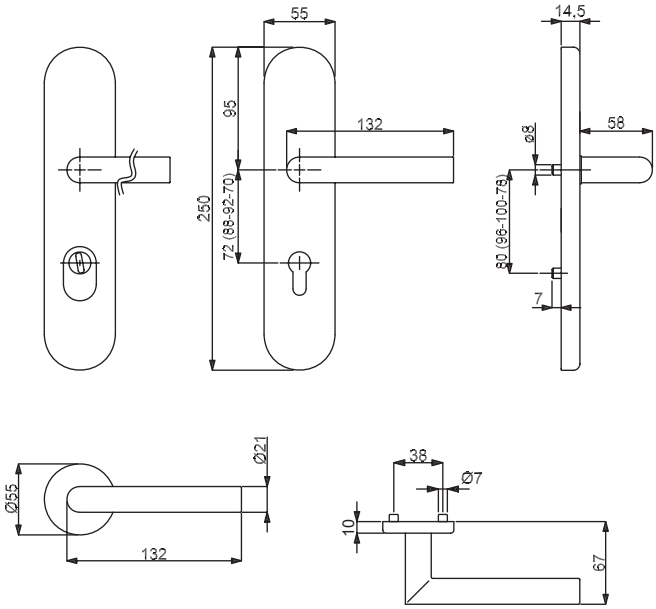

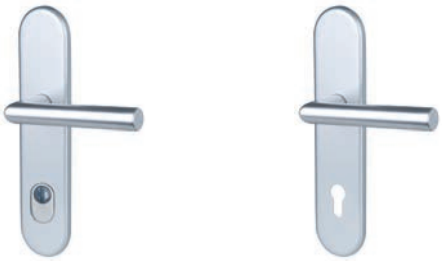

Symbolabbildung
Kombinieren Sie den Schutzbeschlag mit einer Innen-PZ-Halbgarnitur inklusive Außendrücker!

Modelle mit Stift WE 8 (8,5/8) mm, HT 10/8 (8,5/8) mm, FS (8,5/8) mm

Prüfqualität	ES-		ES-/FS		ES1		ES1+FS	
Schutzbeschlag für Wohnungseingangstüren PZ 72 (88) mm, Dr. / Dr., TS 37-42 mm, FS-Grt. TS 42-47 (TS 37-42) mm								
Ausführung	Aluminium F1	€/GRT	Aluminium F1	€/GRT	Aluminium F1	€/GRT	Aluminium F1	€/GRT
PZ, Außen	**(90) / 40.20.6710**	**65,70**	**(90) / 40.20.6710FS**	**86,90**	**(90) / 40.77.6710**	**77,40**	**(90) / 40.77.6710FS**	**98,60**
PZ, mit ZA	**(90) / 40.20.6720**	**91,20**	**(90) / 40.20.6720FS**	**112,40**	**(90) / 40.77.6720**	**102,80**	**(90) / 40.77.6720FS**	**124,00**
Schutzbeschlag für Haustüren PZ 92 (88) mm, Dr. / Dr., TS 67-72 mm, FS-Grt. TS 67-72 mm								
Ausführung	Aluminium F1	€/GRT	Aluminium F1	€/GRT	Aluminium F1	€/GRT	Aluminium F1	€/GRT
PZ, Außen	**(90) / 40.20.6730**	**70,00**	**(90) / 40.20.6730FS**	**91,20**	**(90) / 40.77.6730**	**81,60**	**(90) / 40.77.6730FS**	**102,80**
PZ, mit ZA	**(90) / 40.20.6740**	**95,40**	**(90) / 40.20.6740FS**	**116,60**	**(90) / 40.77.6740**	**107,10**	**(90) / 40.77.6740FS**	**128,30**

ACHTUNG UNTERSCHIEDLICHE NORMEN - SO BESTELLEN SIE RICHTIG:
D-Norm Bestellung: Artikelnummer ohne Zahl in Klammern.
Ö-Norm Bestellung: Die ersten beiden Stellen der Artikelnummer D-Norm gegen die Zahl in Klammern austauschen.

RONNY-R TOP SPEED (40540450)
Innen-PZ-Halbgarnitur inkl. Außendrücker

Prüfqualität	**ES-/ES1**	
Halbgarnituren für Haustüren, mit Metallunterkonstruktion (ohne Stift)		
Ausführung	Alu F1 Perl-sat.	€/GRT
PZ DIN rechts	**40.54.0450**	**41,30**
PZ DIN links	**40.54.0470**	**41,30**
Halbgarnituren für Haustüren, ES1, mit Metallunterkonstruktion (ohne Stift)		
Ausführung	Alu F1 Perl-sat.	€/GRT
PZ DIN rechts	**40.54.0460**	**45,60**
PZ DIN links	**40.54.0480**	**45,60**

MADRID-R TOP SPEED (40540150)
Innen-PZ-Halbgarnitur inkl. Außendrücker

Prüfqualität	**ES-/ES1**	
Halbgarnituren für Haustüren, mit Metallunterkonstruktion (ohne Stift)		
Ausführung	Alu F1 Perl-sat.	€/GRT
PZ DIN rechts	**40.54.0150**	**42,40**
PZ DIN links	**40.54.0170**	**42,40**
Halbgarnituren für Haustüren, ES1, mit Metallunterkonstruktion (ohne Stift)		
Ausführung	Alu F1 Perl-sat.	€/GRT
PZ DIN rechts	**40.54.0160**	**46,60**
PZ DIN links	**40.54.0180**	**46,60**

PAULA-R TOP SPEED (40540650)
Innen-PZ-Halbgarnitur inkl. Außendrücker

Prüfqualität	**ES-/ES1**	
Halbgarnituren für Haustüren, mit Metallunterkonstruktion (ohne Stift)		
Ausführung	Alu F1 Perl-sat.	€/GRT
PZ DIN rechts	**40.54.0650**	**42,40**
PZ DIN links	**40.54.0670**	**42,40**
Halbgarnituren für Haustüren, ES1, mit Metallunterkonstruktion (ohne Stift)		
Ausführung	Alu F1 Perl-sat.	€/GRT
PZ DIN rechts	**40.54.0660**	**46,60**
PZ DIN links	**40.54.0680**	**46,60**

PATRIK-R TOP SPEED (40540950)
Innen-PZ-Halbgarnitur inkl. Außendrücker

Prüfqualität	**ES-/ES1**	
Halbgarnituren für Haustüren, mit Metallunterkonstruktion (ohne Stift)		
Ausführung	Alu F1 Perl-sat.	€/GRT
PZ DIN rechts	**40.54.0950**	**41,30**
PZ DIN links	**40.54.0970**	**41,30**
Halbgarnituren für Haustüren, ES1, mit Metallunterkonstruktion (ohne Stift)		
Ausführung	Alu F1 Perl-sat.	€/GRT
PZ DIN rechts	**40.54.0960**	**45,60**
PZ DIN links	**40.54.0980**	**45,60**

SICURA REITH-LS (Serie 75084300)

Schmiedeeisen Langschild Garnitur. Wahlweise Griffplatte versetzt fest, oder Drücker, Fest/drehbar, Hochhaltefeder, von innen sichtbar verschraubt, Schrauben M6. Bei Kernziehschutz (ZA) Ausführung Zylinderüberstand 12mm. Geprüft nach DIN 18257 ES1.

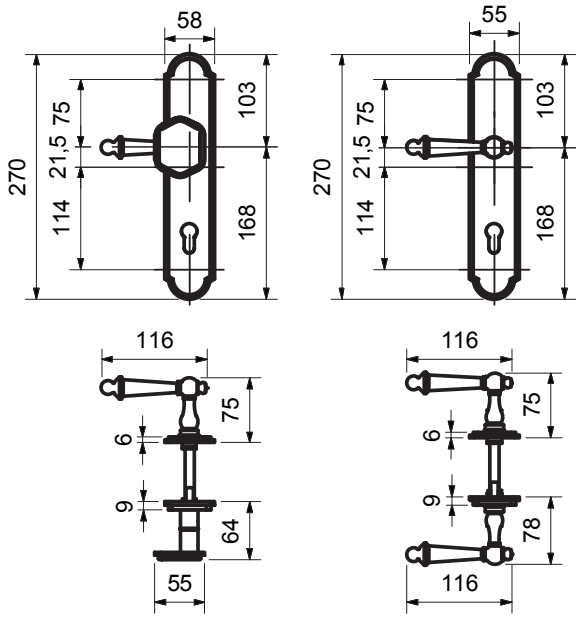

Stütznoppenbohrung Ø9

Modelle mit Stift HT 10/8 (8,5/8) mm

Prüfqualität	ES1		ES1+ZA	
Schutzbeschlag für Haustüren PZ 92 (88) mm, Grp. / Dr., TS 67 - 72 mm				
Ausführung	Stahl geschwärzt-sat.	€/GRT	Stahl geschwärzt-sat.	€/GRT
PZ DIN rechts	**(85) / 75.08.4300**	**336,00**	**(85) / 75.08.4340**	**361,50**
PZ DIN links	**(85) / 75.08.4320**	**336,00**	**(85) / 75.08.4360**	**361,50**
Schutzbeschlag für Haustüren PZ 92 (88) mm, Dr. / Dr., TS 67 - 72 mm				
Ausführung	Stahl geschwärzt-sat.	€/GRT	Stahl geschwärzt-sat.	€/GRT
PZ DIN rechts	**(85) / 75.08.4310**	**314,80**	**(85) / 75.08.4350**	**340,30**
PZ DIN links	**(85) / 75.08.4330**	**314,80**	**(85) / 75.08.4370**	**340,30**

ACHTUNG UNTERSCHIEDLICHE NORMEN - SO BESTELLEN SIE RICHTIG:
D-Norm Bestellung: Artikelnummer ohne Zahl in Klammern.
Ö-Norm Bestellung: Die ersten beiden Stellen der Artikelnummer D-Norm gegen die Zahl in Klammern austauschen.
Südmetall

SICURA SEEKIRCHEN II-LS/LS (Serie 75088100)

Schmiedeeisen Langschild Garnitur. Wahlweise Griffplatte versetzt fest, DIN rechts/links umstellbar, oder Drücker. Von innen sichtbar verschraubt, Schrauben M6. Bei Kernziehschutz (ZA) Ausführung Zylinderüberstand 12mm. Geprüft nach DIN 18257 ES1.

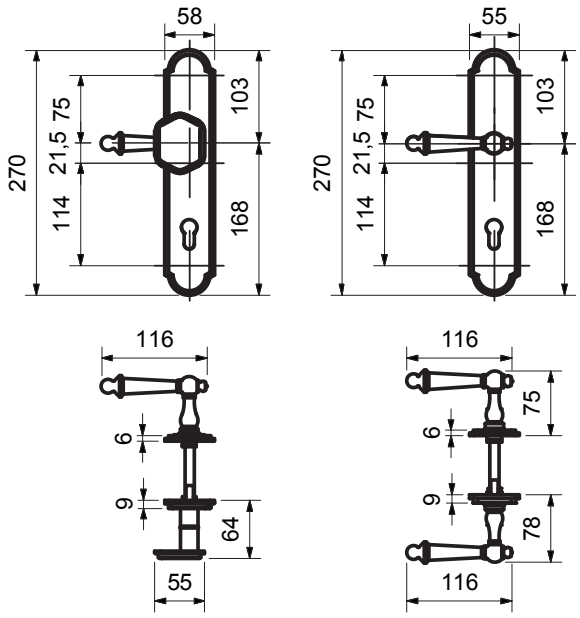

Stützznoppenbohrung Ø9

Modelle mit Stift HT 10/8 (8,5/8) mm

Prüfqualität	**ES1**	
Schutzbeschlag für Haustüren PZ 92 (88) mm, Grp. / Dr., TS 67 - 72 mm		
Ausführung	Stahl geschwärzt-sat.	€/GRT
PZ DIN re./li.	**(85) / 75.08.8100**	**310,60**
PZ-ZA DIN re./li.	**(85) / 75.08.8140**	**336,00**
Schutzbeschlag für Haustüren PZ 92 (88) mm, Dr. / Dr., TS 67 - 72 mm		
Ausführung	Stahl geschwärzt-sat.	€/GRT
PZ DIN re./li.	**(85) / 75.08.8110**	**289,40**
PZ-ZA DIN re./li.	**(85) / 75.08.8150**	**314,80**

SICURA SEEKIRCHEN II-LS/R (Serie 75088200)

Schmiedeeisen Langschild/Rosetten Garnitur. Wahlweise Griffplatte versetzt fest, DIN rechts/links umstellbar, oder Drücker.
Von innen sichtbar verschraubt, Schrauben M5. Bei Kernziehschutz (ZA) Ausführung Zylinderüberstand 12mm.

S-EISEN

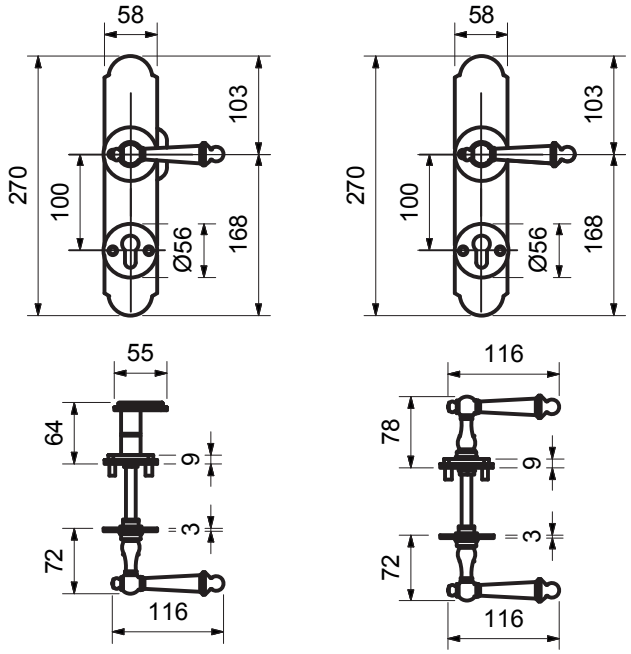

Stützknoppenbohrung Ø7,5

Modelle mit Stift HT 10/8 (8,5/8) mm

Prüfqualität	**ES-**	
Schutzbeschlag für Haustüren PZ 92 (88) mm, Grp. / Dr., TS 67 - 72 mm		
Ausführung	Stahl geschwärzt-sat.	€/GRT
PZ DIN re./li.	**(85) / 75.08.8200**	**266,10**
PZ-ZA DIN re./li.	**(85) / 75.08.8240**	**291,50**
Schutzbeschlag für Haustüren PZ 92 (88) mm, Dr. / Dr., TS 67 - 72 mm		
Ausführung	Stahl geschwärzt-sat.	€/GRT
PZ DIN re./li.	**(85) / 75.08.8220**	**244,90**
PZ-ZA DIN re./li.	**(85) / 75.08.8260**	**270,30**

ACHTUNG UNTERSCHIEDLICHE NORMEN - SO BESTELLEN SIE RICHTIG:
D-Norm Bestellung: Artikelnummer ohne Zahl in Klammern.
Ö-Norm Bestellung: Die ersten beiden Stellen der Artikelnummer D-Norm gegen die Zahl in Klammern austauschen.
Südmetall

SICURA LUDWIG II-LS (Serie 75087130)

Schmiedeeisen Langschild Garnitur. Wahlweise Griffplatte versetzt fest, oder Drücker. Von innen sichtbar verschraubt, Schrauben M5.

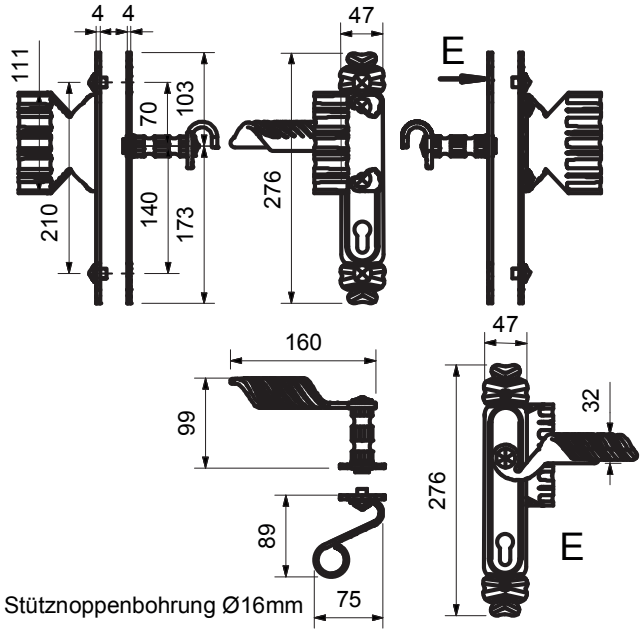

Modelle mit Stift HT 10/8 (8,5/8) mm

Prüfqualität	**ES-**	
Schutzbeschlag für Haustüren PZ 92 (88) mm, Grp. / Dr., TS 67 - 72 mm		
Ausführung	Stahl geschwärzt-sat.	€/GRT
PZ DIN rechts	**(85) / 75.08.7130**	**165,40**
PZ DIN links	**(85) / 75.08.7140**	**165,40**
Schutzbeschlag für Haustüren PZ 92 (88) mm, Dr. / Dr., TS 67 - 72 mm		
Ausführung	Stahl geschwärzt-sat.	€/GRT
PZ DIN re./li.	**(85) / 75.08.7150**	**153,70**

6 % Preisanpassung seit 01.08.2018 bereits eingerechnet
Bitte weitere 9% Preisanpassung ab 01.02.2022 einberechnen.

SICURA GERDA II-LS (Serie 75087000)

Schmiedeeisen Langschild Garnitur. Wahlweise Knopf gerade/versetzt fest, oder Drücker.
Von innen sichtbar verschraubt, Schrauben M5.

S-EISEN

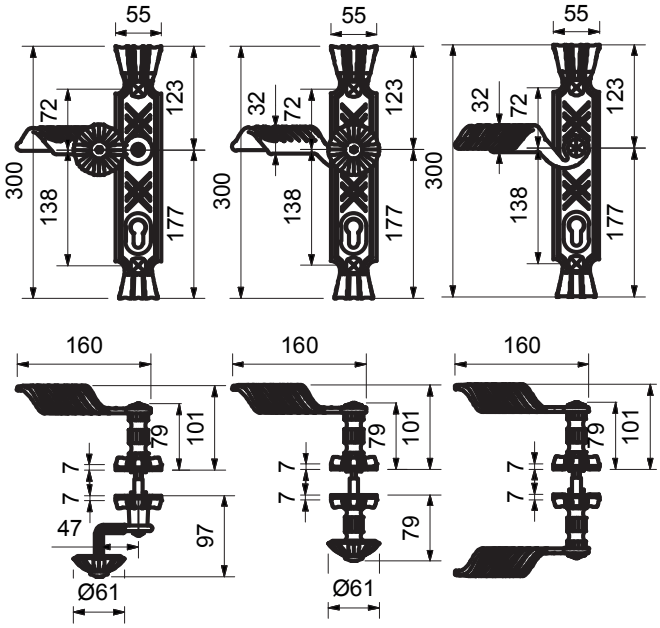

Stützknoppenbohrung Ø16mm

Modelle mit Stift HT 10/8 (8,5/8) mm

Prüfqualität	**ES-**	
Schutzbeschlag für Haustüren PZ 92 (88) mm, mit Knopf auf Langschild fest, mittig, TS 67 - 72 mm		
Ausführung	Stahl geschwärzt-sat.	€/GRT
PZ DIN rechts	**(85) / 75.08.7000**	**216,20**
PZ DIN links	**(85) / 75.08.7010**	**216,20**
Schutzbeschlag für Haustüren PZ 92 (88) mm, mit Knopf auf Langschild fest, versetzt, TS 67 - 72 mm		
Ausführung	Stahl geschwärzt-sat.	€/GRT
PZ DIN rechts	**(85) / 75.08.7030**	**227,90**
PZ DIN links	**(85) / 75.08.7040**	**227,90**
Schutzbeschlag für Haustüren PZ 92 (88) mm, Dr. / Dr., TS 67 - 72 mm		
Ausführung	Stahl geschwärzt-sat.	€/GRT
PZ DIN re./li.	**(85) / 75.08.7020**	**215,20**

ACHTUNG UNTERSCHIEDLICHE NORMEN - SO BESTELLEN SIE RICHTIG:
D-Norm Bestellung: Artikelnummer ohne Zahl in Klammern.
Ö-Norm Bestellung: Die ersten beiden Stellen der Artikelnummer D-Norm gegen die Zahl in Klammern austauschen.

SICURA VIGAUN-LS (Serie 75087100)

Schmiedeeisen Langschild Garnitur. Wahlweise Knopf gerade/versetzt fest, oder Drücker.
Von innen sichtbar verschraubt, Schrauben M5.

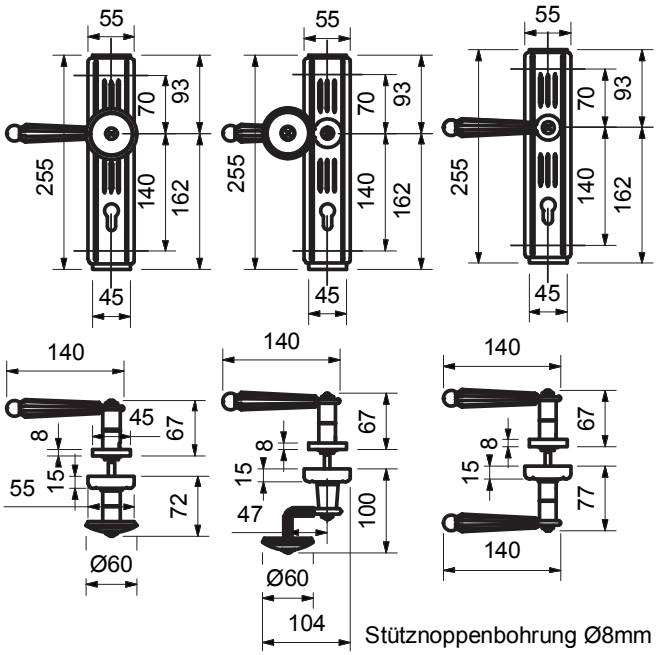

Modelle mit Stift HT 10/8 (8,5/8) mm

Prüfqualität	**ES-**	
Schutzbeschlag für Haustüren PZ 92 (88) mm, mit Knopf auf Langschild fest, mittig, TS 67 - 72 mm		
Ausführung	Stahl geschwärzt-sat.	€/GRT
PZ DIN re./li.	**(85) / 75.08.7160**	**151,60**
Schutzbeschlag für Haustüren PZ 92 (88) mm, mit Knopf auf Langschild fest, versetzt, TS 67 - 72 mm		
Ausführung	Stahl geschwärzt-sat.	€/GRT
PZ DIN rechts	**(85) / 75.08.7100**	**178,10**
PZ DIN links	**(85) / 75.08.7110**	**178,10**
Schutzbeschlag für Haustüren PZ 92 (88) mm, Dr. / Dr., TS 67 - 72 mm		
Ausführung	Stahl geschwärzt-sat.	€/GRT
PZ DIN re./li.	**(85) / 75.08.7120**	**147,30**

6 % Preisanpassung seit 01.08.2018 bereits eingerechnet
Bitte weitere 9% Preisanpassung ab 01.02.2022 einberechnen.

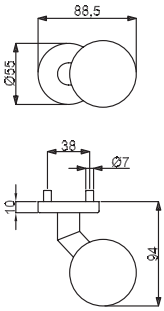

KUGELKNOPF AUF SICHERHEITSROSETTE

(Serie 32960150)

Knopf auf Sicherheitsrosette versetzt, Ø 60 mm, Gewinde M5

fest verbunden

Farbe	Artikelnummer	€/STK
Robusta Gold	**32.96.0150**	**63,40**
Edelstahl-sat.	**32.85.5590**	**36,40**

lose/drehbar

Farbe	Artikelnummer	€/STK
Edelstahl-sat.	**32.85.5620**	**35,60**

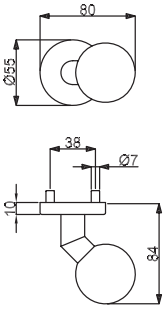

KUGELKNOPF AUF SICHERHEITSROSETTE

(Serie 32822260)

Knopf auf Sicherheitsrosette versetzt, Ø 50 mm, Gewinde M5

fest verbunden

Farbe	Artikelnummer	€/STK
Edelstahl-sat.	**32.82.2260**	**31,70**

lose/drehbar

Farbe	Artikelnummer	€/STK
Edelstahl-sat.	**32.82.2280**	**30,60**

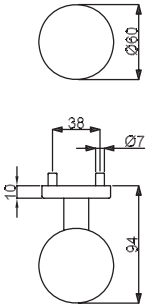

KUGELKNOPF AUF SICHERHEITSROSETTE

(Serie 32855600)

Knopf auf Sicherheitsrosette gerade, Ø 60 mm, Gewinde M5, Rosette Ø 55 mm

fest verbunden

Farbe	Artikelnummer	€/STK
Edelstahl-sat.	**32.85.5600**	**30,80**

lose/drehbar

Farbe	Artikelnummer	€/STK
Edelstahl-sat.	**32.85.5610**	**29,20**

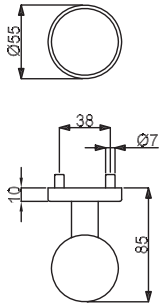

KUGELKNOPF AUF SICHERHEITSROSETTE

(Serie 32822250)

Knopf auf Sicherheitsrosette gerade, Ø 50 mm, Gewinde M5
Rosette Ø 55 mm

fest verbunden

Farbe	Artikelnummer	€/STK
Edelstahl-sat.	**32.82.2250**	**30,60**

lose/drehbar

Farbe	Artikelnummer	€/STK
Edelstahl-sat.	**32.82.2270**	**29,60**

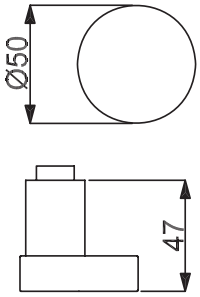

SICURA KNOPF

(Serie 32821230)

Sicura Knopf lose, Aufnahme für Sicura Schutzbeschläge fest

versetzt

Farbe	Artikelnummer	€/STK
Edelstahl-sat.	**32.82.1230**	**16,00**

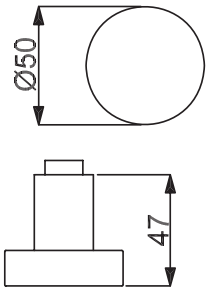

SICURA KNOPF

(Serie 32821240)

Sicura Knopf lose, Aufnahme für Sicura Schutzbeschläge fest

gerade

Farbe	Artikelnummer	€/STK
Edelstahl-sat.	**32.82.1240**	**13,10**
Aluminium F1	**40.19.9950**	**11,60**

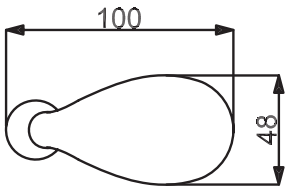

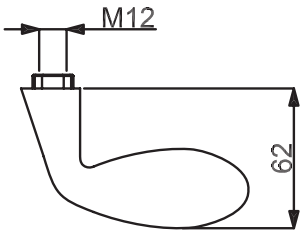

SICURA KNOPF GOCCIA

(Serie 32821380)

Sicura Knopf Goccia lose, Aufnahme für Sicura Schutzbeschläge fest

versetzt

Farbe	Artikelnummer	€/STK
Edelstahl-sat.	**32.82.1380**	**28,90**
Chrom-pol.	**32.82.1390**	**41,80**

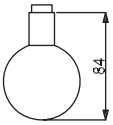

KUGELKNOPF LOSE

(Serie 32855520)

Kugelknopf gerade lose, Ø 60 mm, Stiftaufnahme 8mm

lose/drehbar

Farbe	Artikelnummer	€/STK
Edelstahl-sat.	**32.85.5520**	**21,10**

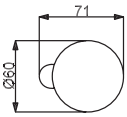

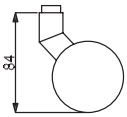

KUGELKNOPF LOSE

(Serie 32855540)

Kugelknopf gekröpft lose, Ø 60 mm, Stiftaufnahme 8mm

lose/drehbar

Farbe	Artikelnummer	€/STK
Edelstahl-sat.	**32.85.5540**	**22,00**

6 % Preisanpassung seit 01.08.2018 bereits eingerechnet
Bitte weitere 9% Preisanpassung ab 01.02.2022 einberechnen.

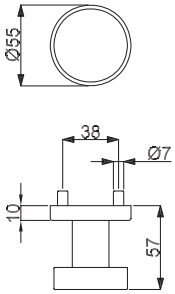

KNOPF AUF SICHERHEITSROSETTE

(Serie 32855700)

Knopf flach auf Rosette gerade, Ø 50 mm, Gewinde M5
Rosette Ø 55 mm

fest verbunden

Farbe	Artikelnummer	€/STK
Edelstahl-sat.	**32.85.5700**	**30,70**

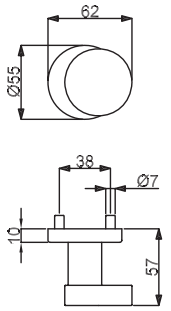

KNOPF AUF SICHERHEITSROSETTE

(Serie 32855690)

Knopf flach auf Rosette versetzt, Ø 50 mm, Gewinde M5
Rosette Ø 55 mm

fest verbunden

Farbe	Artikelnummer	€/STK
Edelstahl-sat.	**32.85.5690**	**31,70**

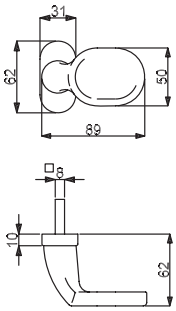

GRIFFPLATTE AUF OVALROSETTE

(Serie 32855780)

Griffplatte auf Ovalrosette, drehbar, rechts und links verwendbar

lose/drehbar

Farbe	Maße	Artikelnummer	€/STK
Edelstahl-sat.	LA 50 mm	**32.85.5780**	**54,90**

Wechselstift mit Platte

Farbe	Maße	Artikelnummer	€/STK
verzinkt	8 x 59 mm	**32.23.0080**	**1,40**

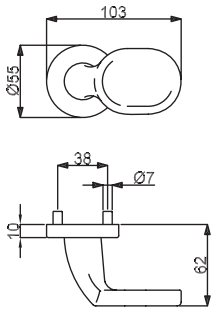

GRIFFPLATTE AUF ROSETTE

(Serie 32356010)

Griffplatte auf Sicherheitsrosette, Gewinde M5

fest verbunden

Farbe	Artikelnummer	€/STK
Ef-sat./PVD/Es-sat.	**32.35.6010**	**68,50**

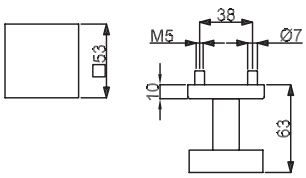

GRIFFPLATTE SQUARE AUF ROSETTE

(Serie 32858860)

Griffplatte Square auf Square Rosette gerade, Gewinde M5

fest verbunden

Farbe	Artikelnummer	€/STK
Edelstahl-sat.	**32.85.8860**	**45,30**

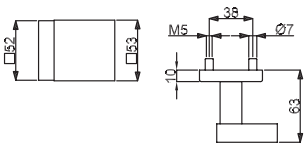

GRIFFPLATTE SQUARE AUF ROSETTE

(Serie 32843030)

Griffplatte Square auf Square Rosette, versetzt, Gewinde M5

fest verbunden

Farbe	Artikelnummer	€/STK
Edelstahl-sat.	**32.84.3030**	**42,60**

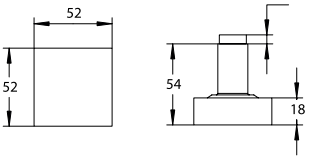

GRIFFPLATTE SQUARE

(Serie 32858870)

Griffplatte Square gerade, lose, für Rosetten - und Langschildgarnituren, Drückerführung 16 mm

lose/drehbar

Farbe	Artikelnummer	€/STK
Edelstahl-sat.	**32.85.8870**	**30,10**

ISOLIEREINLAGE FÜR SCHUTZBESCHLAG

(Serie 32829980)

für Schutzbeschläge ES1 Seriennummer: 28820010, 28820500, 28822200, 28822300, 40190310, 40190050, 32254000, 32254000-1, 32252400, 32252400-1, 32252400-2, 32252400-3, 32166800, 32166800-1

Isoliereinlage für Schutzbeschläge ES1 PZ 72/92/88 mm

Ausführung	Artikelnummer	€/STK
PZ 72 mm	**32.82.9980**	**12,60**
PZ 92 mm	**32.82.9990**	**12,60**
PZ 88 mm	**82.82.9980**	**12,60**

Isoliereinlage für Schutzbeschläge ES1 PZ ZA 72/92/88 mm

Ausführung	Artikelnummer	€/STK
ZA 72 mm	**32.82.9940**	**13,80**
ZA 92 mm	**32.82.9950**	**13,80**
ZA 88 mm	**82.82.9990**	**13,80**

6 % Preisanpassung seit 01.08.2018 bereits eingerechnet
Bitte weitere 9% Preisanpassung ab 01.02.2022 einberechnen.

ÜBERSICHT - SCHMALRAHMEN

Berlin
Seite 419

Bremen
Seite 426

Hamburg
Seite 429

Galina II
Seite 432

Ronny II
Seite 433

Hanna
Seite 434

Katrin
Seite 436

Paula III
Seite 437

Patrik III
Seite 439

Sirius
Seite 440

Madrid
Seite 441

Cintre
Seite 442

Royal Halbgarnitur
Seite 443

Arena Halbgarnitur
Seite 443

Galina II Halbgarnitur
Seite 444

Hanna Halbgarnitur
Seite 444

Betta Halbgarnitur
Seite 444

Madrid Halbgarnitur
Seite 444

Royal Halbgarnitur
Seite 444

Knöpfe & Zubehör
ab Seite 445

Südmetall

6 % Preisanpassung seit 01.08.2018 bereits eingerechnet
Bitte weitere 9% Preisanpassung ab 01.02.2022 einberechnen.

BERLIN-LS (Serie 40331060)

Schmalrahmengarnitur fest/drehbar gelagert, Zylinderüberstand 9 - 13 mm, mit stabiler Metallunterkonstruktion.
Von innen verdeckt verschraubt, Schrauben M6, für hohe Beanspruchung!

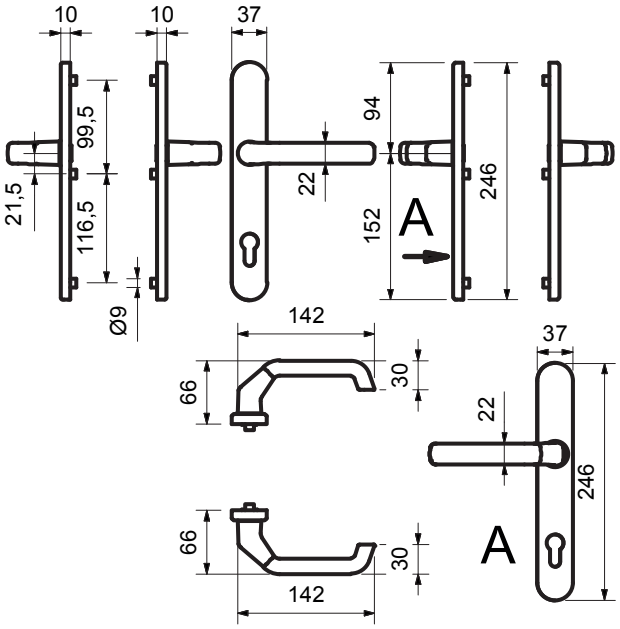

Robusta Gold

Edelstahl-sat.

Aluminium F1

Aluminium F9

Aluminium weiß

Modelle mit Stift HT 8 mm

Prüfqualität **ungeprüft**

Schmalrahmengarnitur PZ 92 mm,
Drücker / Drücker DIN re/li, TS 67 - 72 mm

Ausführung	Artikelnummer	€/GRT
Robusta Gold	**40.33.1060**	**135,70**
Edelstahl-sat.	**40.33.1050**	**118,70**
Aluminium F1	**40.33.1030**	**51,90**
Aluminium F9	**40.33.1040**	**59,40**
Aluminium weiß	**40.33.1020**	**47,70**
Aluminium braun	**40.33.1010**	**47,70**

Schmalrahmengarnitur PZ mit ZA 92 mm,
Drücker / Drücker DIN re/li, TS 67 - 72 mm

Ausführung	Artikelnummer	€/GRT
Edelstahl-sat.	**40.33.1140**	**137,80**
Aluminium F1	**40.33.1120**	**68,90**
Aluminium F9	**40.33.1130**	**75,30**
Aluminium weiß	**40.33.1110**	**64,70**
Aluminium braun	**40.33.1100**	**64,70**

BERLIN-LS (Serie 40331450)

Schmalrahmengarnitur fest/drehbar gelagert, Zylinderüberstand 9 - 13 mm, mit stabiler Metallunterkonstruktion.
Von innen verdeckt verschraubt, Schrauben M6, für hohe Beanspruchung!

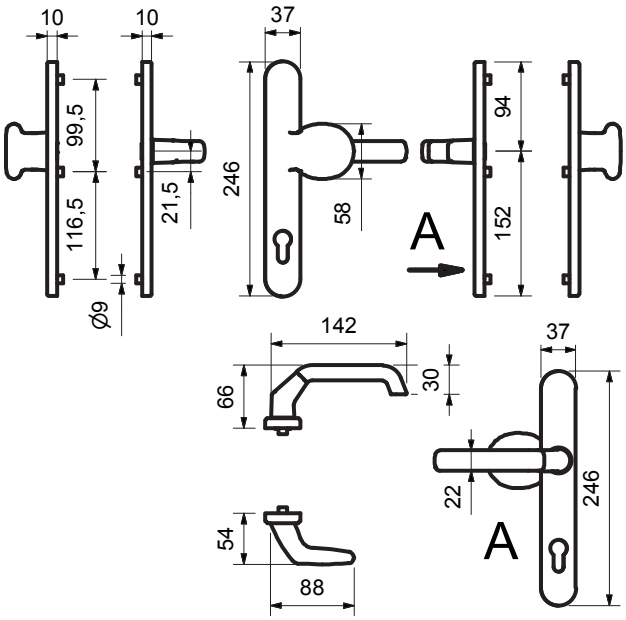

Robusta Gold
Modelle mit Stift HT 8 mm

Robusta Gold

Edelstahl-sat.

Edelstahl-sat.

Aluminium F1

Prüfqualität **ungeprüft**

Schmalrahmengarnitur PZ 92 mm,
Knopf / Drücker DIN re/li, TS 67 - 72 mm

Ausführung	Artikelnummer	€/GRT
Robusta Gold	**40.33.1450**	**194,00**
Edelstahl-sat.	**40.33.1440**	**125,10**
Aluminium F1	**40.33.1420**	**61,50**
Aluminium F9	**40.33.1430**	**68,90**
Aluminium weiß	**40.33.1410**	**54,10**
Aluminium braun	**40.33.1400**	**54,10**

Schmalrahmengarnitur PZ mit ZA 92 mm,
Knopf / Drücker DIN re/li, TS 67 - 72 mm

Ausführung	Artikelnummer	€/GRT
Edelstahl-sat.	**40.33.1540**	**144,20**
Aluminium F1	**40.33.1520**	**72,10**
Aluminium F9	**40.33.1530**	**78,40**
Aluminium weiß	**40.33.1510**	**66,80**
Aluminium braun	**40.33.1500**	**66,80**

6 % Preisanpassung seit 01.08.2018 bereits eingerechnet
Bitte weitere 9% Preisanpassung ab 01.02.2022 einberechnen.

BERLIN-LS (Serie 40331250)

Schmalrahmengarnitur fest/drehbar gelagert, Zylinderüberstand 9 - 13 mm, mit stabiler Metallunterkonstruktion.
Von innen verdeckt verschraubt, Schrauben M6, für hohe Beanspruchung!

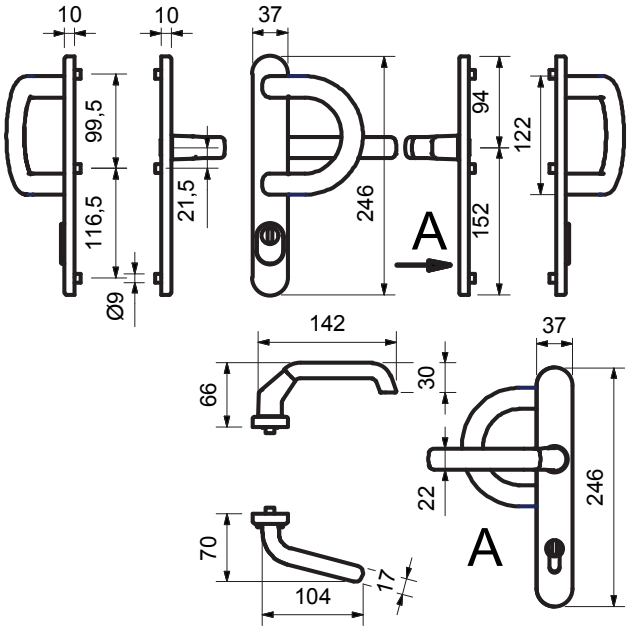

Robusta Gold
Modelle mit Stift HT 8 mm

Robusta Gold

Edelstahl-sat.

Edelstahl-sat.

Aluminium F1

Prüfqualität **ungeprüft**

Schmalrahmengarnitur PZ 92 mm,
Bogenschild / Drücker DIN re/li, TS 67 - 72 mm

Ausführung	Artikelnummer	€/GRT
Robusta Gold	**40.33.1250**	**203,50**
Edelstahl-sat.	**40.33.1240**	**142,00**
Aluminium F1	**40.33.1220**	**64,70**
Aluminium F9	**40.33.1230**	**72,10**
Aluminium weiß	**40.33.1210**	**54,10**
Aluminium braun	**40.33.1200**	**54,10**

Schmalrahmengarnitur PZ mit ZA 92 mm,
Bogenschild / Drücker DIN re/li, TS 67 - 72 mm

Ausführung	Artikelnummer	€/GRT
Edelstahl-sat.	**40.33.1340**	**161,10**
Aluminium F1	**40.33.1320**	**74,20**
Aluminium F9	**40.33.1330**	**81,60**
Aluminium weiß	**40.33.1310**	**67,80**
Aluminium braun	**40.33.1300**	**67,80**

BERLIN-LS (Serie 40331620)

Schmalrahmengarnitur fest/drehbar gelagert, Zylinderüberstand 9 - 13 mm, mit stabiler Metallunterkonstruktion.
Von innen verdeckt verschraubt, Schrauben M6, für hohe Beanspruchung!

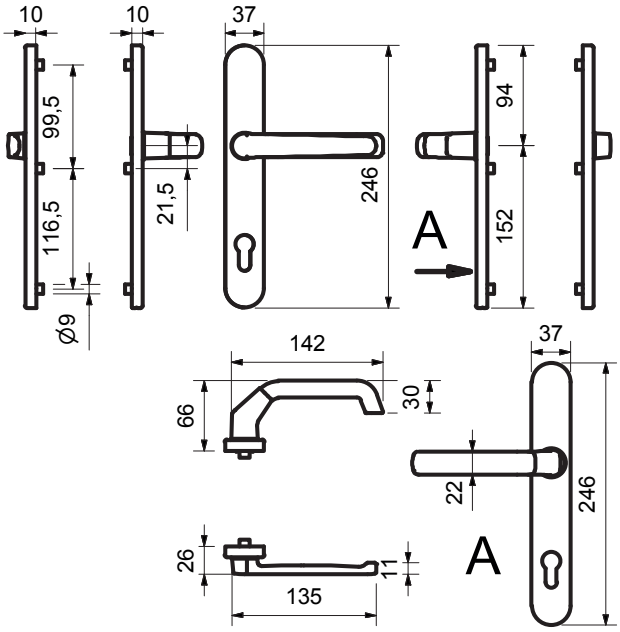

Aluminium F9
Modelle mit Stift HT 8 mm

Aluminium F1

Aluminium weiß

Aluminium braun

Aluminium F1

Prüfqualität **ungeprüft**

Schmalrahmengarnitur PZ 92 mm, Drücker außen flach / Drücker DIN re/li, TS 67 - 72 mm

Ausführung	Artikelnummer	€/GRT
Aluminium F1	**40.33.1620**	**59,40**
Aluminium F9	**40.33.1630**	**66,80**
Aluminium weiß	**40.33.1610**	**54,10**
Aluminium braun	**40.33.1600**	**54,10**

Schmalrahmengarnitur PZ mit ZA 92 mm, Drücker außen flach / Drücker DIN re/li, TS 67 - 72 mm

Ausführung	Artikelnummer	€/GRT
Aluminium F1	**40.33.1720**	**70,00**
Aluminium F9	**40.33.1730**	**76,30**
Aluminium weiß	**40.33.1710**	**67,80**
Aluminium braun	**40.33.1700**	**67,80**

6 % Preisanpassung seit 01.08.2018 bereits eingerechnet
Bitte weitere 9% Preisanpassung ab 01.02.2022 einberechnen.

BERLIN-LS INNEN-HALBGARNITUR (Serie 40331850)

Schmalrahmen Innenhalbgarnitur fest/drehbar gelagert, mit stabiler Metallunterkonstruktion.
Von innen verdeckt verschraubt, für hohe Beanspruchung!

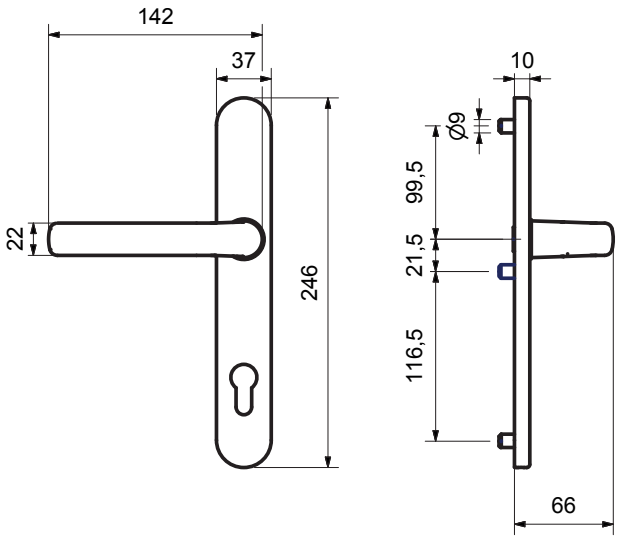

Edelstahl-sat.
Modelle ohne Stift

Aluminium F1

Aluminium weiß

Aluminium braun

Aluminium F9

Prüfqualität **ungeprüft**

Innenhalbgarnitur PZ 92 mm, DIN re/li, ohne Stift und Schrauben

Ausführung	Artikelnummer	€/GRT
Robusta Gold	**40.33.1850**	**101,80**
Edelstahl-sat.	**40.33.1840**	**59,40**
Aluminium F1	**40.33.1820**	**25,40**
Aluminium F9	**40.33.1830**	**29,70**
Aluminium weiß	**40.33.1810**	**24,40**
Aluminium braun	**40.33.1800**	**24,40**

BERLIN-LS (Serie 40332050)

Schmalrahmengarnitur fest/drehbar gelagert, Zylinderüberstand 9 - 13 mm, mit stabiler Metallunterkonstruktion.
Von innen verdeckt verschraubt, Schrauben M6, für hohe Beanspruchung!
Geprüft nach DIN 18257 ES1.

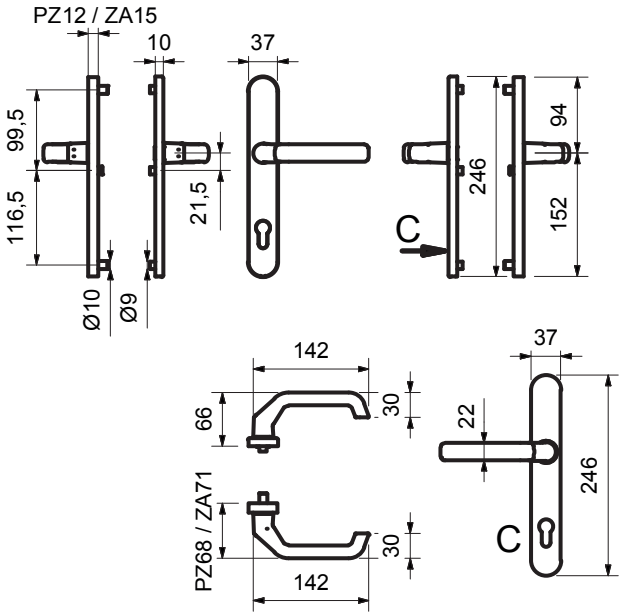

Aluminium F1
Modelle mit Stift HT 8 mm

Aluminium F9

Aluminium weiß

Aluminium braun

Aluminium F1

Prüfqualität ES1

Schmalrahmengarnitur PZ 92 mm,
Drücker / Drücker DIN re/li, TS 67 - 72 mm

Ausführung	Artikelnummer	€/GRT
Edelstahl-sat.	**40.33.2050**	**121,90**
Aluminium F1	**40.33.2030**	**57,20**
Aluminium F9	**40.33.2040**	**64,70**
Aluminium weiß	**40.33.2020**	**53,00**
Aluminium braun	**40.33.2010**	**53,00**

Schmalrahmengarnitur PZ mit ZA 92 mm,
Drücker / Drücker DIN re/li, TS 67 - 72 mm

Ausführung	Artikelnummer	€/GRT
Edelstahl-sat.	**40.33.2150**	**138,90**
Aluminium F1	**40.33.2120**	**78,40**
Aluminium F9	**40.33.2130**	**85,90**
Aluminium weiß	**40.33.2110**	**74,20**

BERLIN-LS (Serie 40332450)

Schmalrahmengarnitur fest/drehbar gelagert, Zylinderüberstand 9 - 13 mm, mit stabiler Metallunterkonstruktion.
Von innen verdeckt verschraubt, Schrauben M6, für hohe Beanspruchung!
Geprüft nach DIN 18257 ES1.

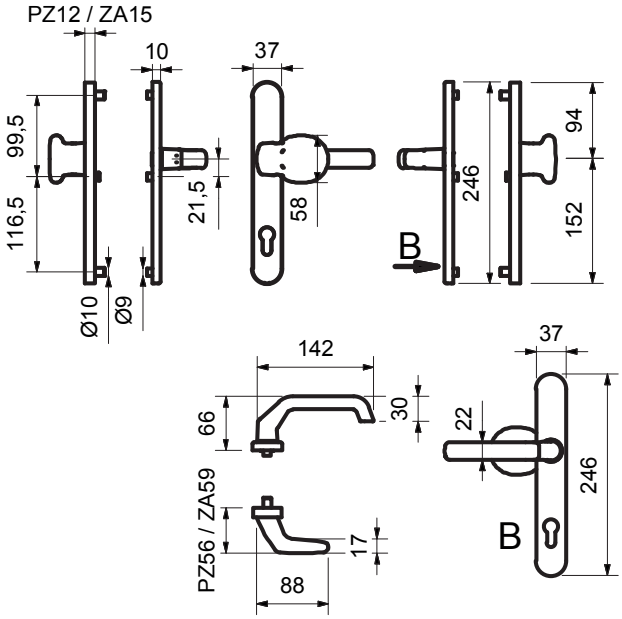

Aluminium F1
Modelle mit Stift HT 8 mm

Aluminium F1

Aluminium F9

Aluminium F9

Aluminium weiß

Prüfqualität ES1

Schmalrahmengarnitur PZ 92 mm,
Knopf / Drücker DIN re/li, TS 67 - 72 mm

Ausführung	Artikelnummer	€/GRT
Edelstahl-sat.	**40.33.2450**	**142,00**
Aluminium F1	**40.33.2420**	**66,80**
Aluminium F9	**40.33.2430**	**74,20**
Aluminium weiß	**40.33.2410**	**58,30**
Aluminium braun	**40.33.2400**	**58,30**

Schmalrahmengarnitur PZ mit ZA 92 mm,
Knopf / Drücker DIN re/li, TS 67 - 72 mm

Ausführung	Artikelnummer	€/GRT
Edelstahl-sat.	**40.33.2550**	**159,00**
Aluminium F1	**40.33.2520**	**88,00**
Aluminium F9	**40.33.2530**	**95,40**
Aluminium weiß	**40.33.2510**	**79,50**

BREMEN-LS (Serie 40308440)

Schmalrahmengarnitur fest/drehbar gelagert, mit stabiler Metallunterkonstruktion.
Von innen verdeckt verschraubt, Schrauben M5, für hohe Beanspruchung!

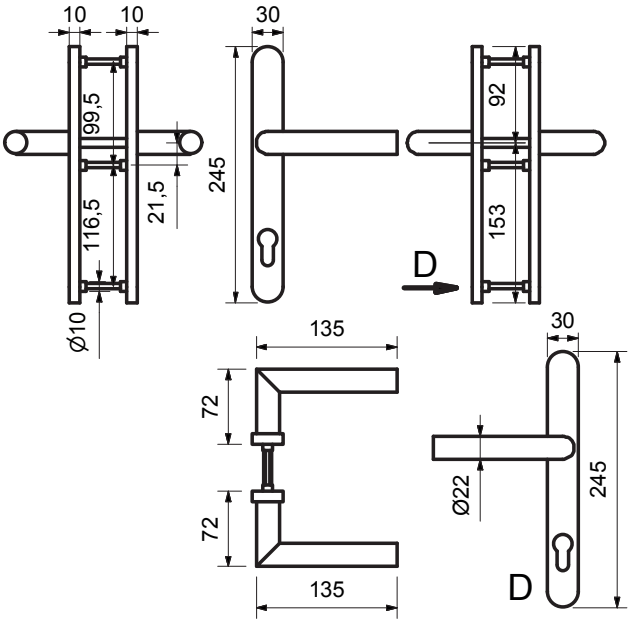

Modelle mit Stift HT 8 mm

Prüfqualität	**ungeprüft**	
Schmalrahmengarnitur PZ 92 mm, Drücker / Drücker DIN re/li, TS 80-87 mm		
Ausführung	Artikelnummer	€/GRT
Edelstahl-sat.	**40.30.8440**	**84,80**

BREMEN-LS (Serie 40306440)

Schmalrahmengarnitur fest/drehbar gelagert, mit stabiler Metallunterkonstruktion.
Von innen verdeckt verschraubt, Schrauben M5, für hohe Beanspruchung!

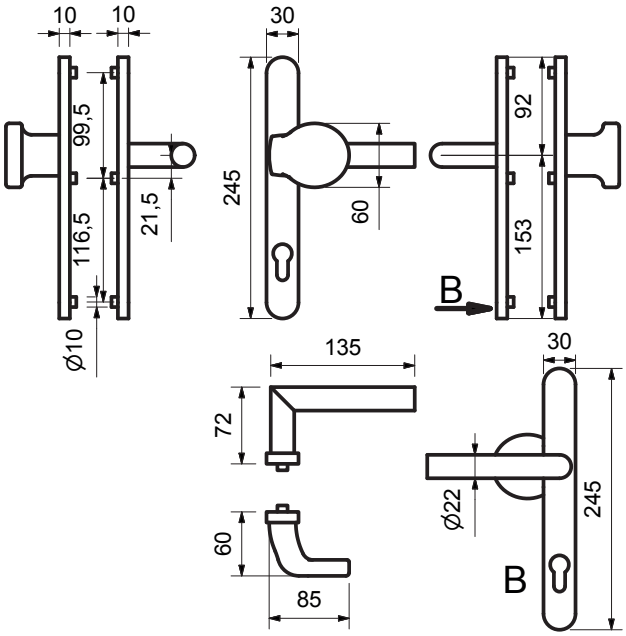

Edelstahl-sat.

Modelle mit Stift HT 8 mm

Prüfqualität	**ungeprüft**	
Schmalrahmengarnitur PZ 92 mm, Knopf / Drücker DIN re/li, TS 80-87 mm		
Ausführung	Artikelnummer	€/GRT
Edelstahl-sat.	**40.30.6440**	**90,10**

BREMEN-LS HALBGARNITUR (Serie 40306840)

Schmalrahmen Innenhalbgarnitur fest/drehbar gelagert, mit stabiler Metallunterkonstruktion.
Von innen verdeckt verschraubt, für hohe Beanspruchung!

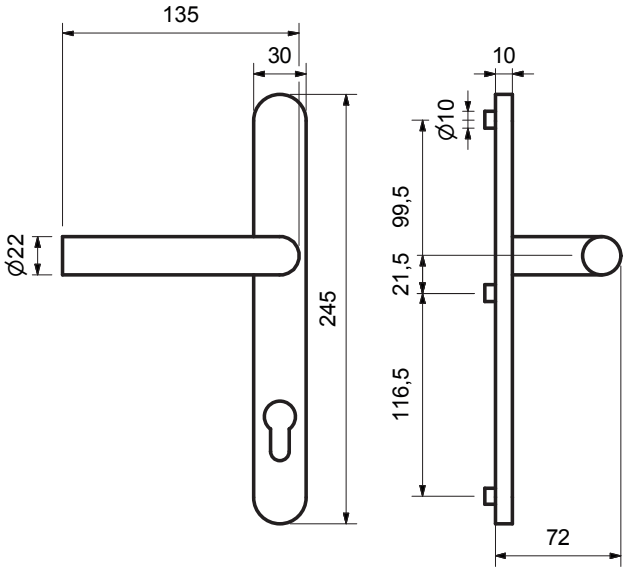

Modelle ohne Stift

Prüfqualität **ungeprüft**

Innenhalbgarnitur PZ 92 mm, DIN re/li, ohne Stift und Schrauben

Ausführung	Artikelnummer	€/GRT
Edelstahl-sat.	**40.30.6840**	**41,30**

HAMBURG-LS (Serie 40307810)

Schmalrahmengarnitur fest/drehbar gelagert, mit stabiler Metallunterkonstruktion.
Von innen verdeckt verschraubt, Schrauben M5, für hohe Beanspruchung!

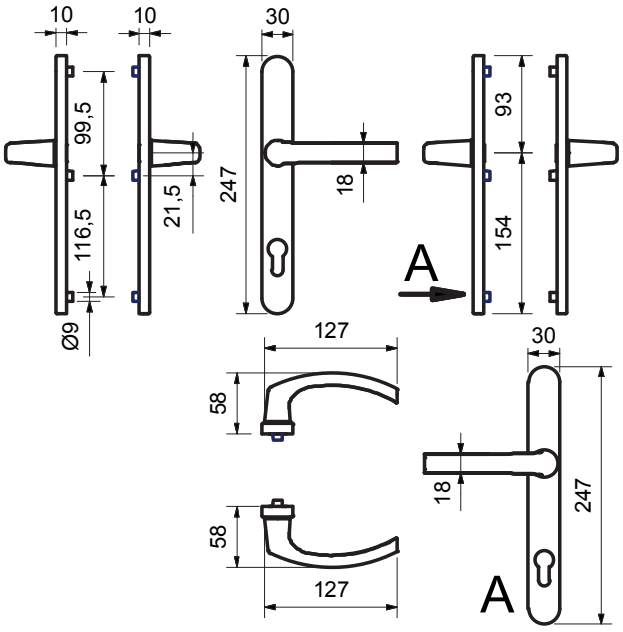

Modelle mit Stift HT 8 mm

Prüfqualität **ungeprüft**

Schmalrahmengarnitur PZ 92 mm,
Drücker / Drücker DIN re/li, TS 80 - 92 mm

Ausführung	Artikelnummer	€/GRT
Aluminium F1	**40.30.7810**	**36,00**
Aluminium F9	**40.30.8010**	**41,90**
Aluminium weiß	**40.30.7910**	**36,90**

HAMBURG-LS (Serie 40307800)

Schmalrahmengarnitur fest/drehbar gelagert, mit stabiler Metallunterkonstruktion.
Von innen verdeckt verschraubt, Schrauben M5, für hohe Beanspruchung!

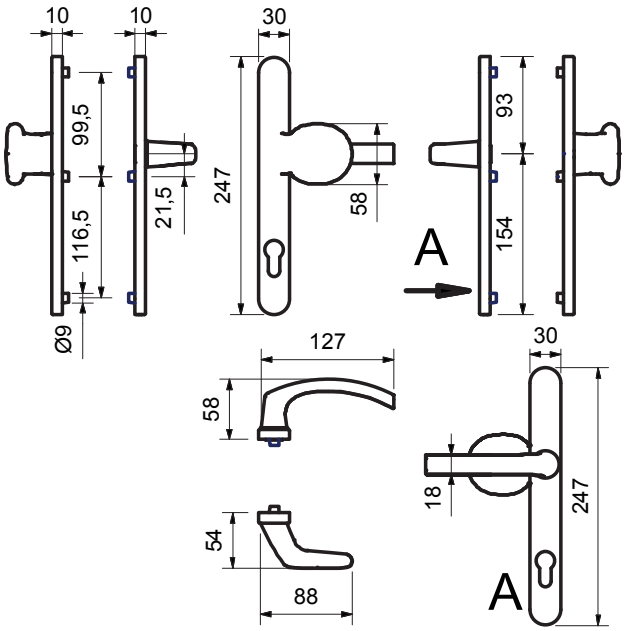

Modelle mit Stift HT 8 mm

Prüfqualität **ungeprüft**

Schmalrahmengarnitur PZ 92 mm,
Knopf / Drücker DIN re/li, TS 80 - 92 mm

Ausführung	Artikelnummer	€/GRT
Aluminium F1	**40.30.7800**	**45,60**
Aluminium F9	**40.30.8000**	**56,90**
Aluminium weiß	**40.30.7900**	**45,90**

HAMBURG-LS (Serie 40307820)

Schmalrahmengarnitur fest/drehbar gelagert, mit stabiler Metallunterkonstruktion.
Von innen verdeckt verschraubt, Schrauben M5, für hohe Beanspruchung!

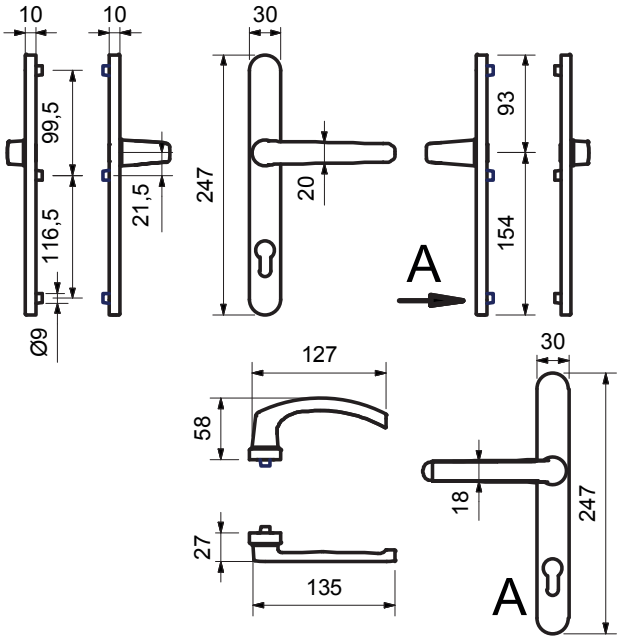

Modelle mit Stift HT 8 mm

Prüfqualität	**ungeprüft**	
Schmalrahmengarnitur PZ 92 mm, Rollogriff / Drücker DIN re/li, TS 80 - 92 mm		
Ausführung	Artikelnummer	€/GRT
Aluminium F1	**40.30.7820**	**40,30**
Aluminium F9	**40.30.8020**	**45,90**
Aluminium weiß	**40.30.7920**	**39,90**

6 % Preisanpassung seit 01.08.2018 bereits eingerechnet
Bitte weitere 9% Preisanpassung ab 01.02.2022 einberechnen.

GALINA II-R (Serie 32529510)

Schmalrahmengarnitur mit stabiler Metallunterkonstruktion, Verbundrosette, Hochhaltefeder, fest/drehbar gelagert, Montage ist wahlweise mit oder ohne Dübeltechnik möglich.
Das patentierte Beschlagsystem! Geprüft nach EN 1906 Gebrauchskategorie 4, DIN 18273.

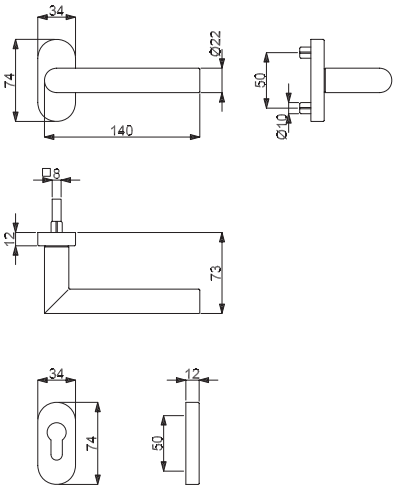

Modelle mit Stift NET/HT 8 mm, FS 9 mm

Prüfqualität	GK4 Objektqualität		GK4+FS	
Schmalrahmengarnituren auf Ovalrosetten, PZ, Drücker/Drücker				
Ausführung	Edelstahl-sat.	€/GRT	Edelstahl-sat.	€/GRT
Drücker/Drücker	**32.52.9510**	**86,80**	**32.52.9510FS**	**108,00**
Schmalrahmengarnituren auf Ovalrosetten, PZ, Knopf/Drücker fest				
Ausführung	Edelstahl-sat.	€/GRT	Edelstahl-sat.	€/GRT
Knopf/Dr. DIN re.	**32.52.9520**	**99,50**	**32.52.9520FS**	**120,70**
Knopf/Dr. DIN li.	**32.52.9530**	**99,50**	**32.52.9530FS**	**120,70**
Schmalrahmengarnituren auf Ovalrosetten, PZ, Knopf/Drücker drehbar				
Ausführung	Edelstahl-sat.	€/GRT	Edelstahl-sat.	€/GRT
Knopf/Dr. DIN re.	**32.53.1010**	**99,50**	**-**	**-**
Knopf/Dr. DIN li.	**32.53.1020**	**99,50**	**-**	**-**
Schmalrahmen-Halbgarnituren auf Ovalrosetten, PZ, ohne Stift und Schrauben				
Ausführung	Edelstahl-sat.	€/GRT	Edelstahl-sat.	€/GRT
DIN rechts	**32.52.9840**	**42,30**	**32.52.9840FS**	**52,90**
DIN links	**32.52.9850**	**42,30**	**32.52.9850FS**	**52,90**
Drückerpaar auf Ovalrosette				
Ausführung	Edelstahl-sat.	€/PR	Edelstahl-sat.	€/PR
Drückerpaar	**32.52.8280**	**68,80**	**32.52.8280FS**	**79,40**
Lochteil				
Ausführung	Edelstahl-sat.	€/STK	Edelstahl-sat.	€/STK
Drückerlochteil re.	**32.52.8290**	**32,80**	**32.52.9610**	**43,40**
Drückerlochteil li.	**32.52.8300**	**32,80**	**32.52.9620**	**43,40**

Integrieren Sie die Top Speed Oval Modelle in ein modernes System der Zutrittskontrolle!

Kombinieren Sie jede beliebige Top Speed Oval Garnitur mit einem ÜLock-B Funk-Sicherheitsschloss von Südmetall zu einem individuellen Zugangssystem. Somit lassen sich Türen unkompliziert mittels Fingerprint, RFID Karte, Funkhandsender und/oder PIN-Code öffnen. Nähere Infos finden Sie im Schließsysteme Prospekt. Jetzt kostenlos anfordern
Art.Nr. 36.06.4766

RONNY II-R (Serie 32529540)

Schmalrahmengarnitur mit stabiler Metallunterkonstruktion, Verbundrosette, Hochhaltefeder, fest/drehbar gelagert, Montage ist wahlweise mit oder ohne Dübeltechnik möglich.
Das patentierte Beschlagsystem! Geprüft nach EN 1906 Gebrauchskategorie 4, DIN 18273.

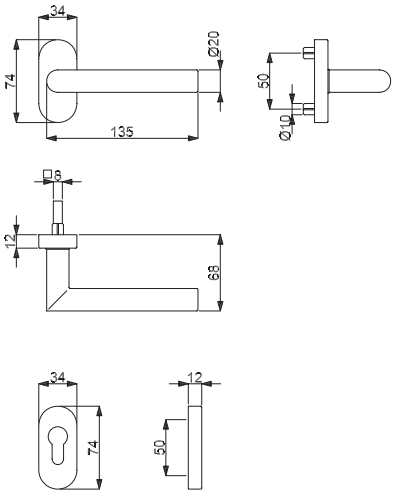

Modelle mit Stift NET/HT 8 mm, FS 9 mm

Prüfqualität	**GK4**		**GK4+FS**	
	Objektqualität			
Schmalrahmengarnituren auf Ovalrosetten, PZ, Drücker/Drücker				
Ausführung	Edelstahl-sat.	€/GRT	Edelstahl-sat.	€/GRT
Drücker/Drücker	**32.52.9540**	**78,30**	**32.52.9540FS**	**99,50**
Schmalrahmengarnituren auf Ovalrosetten, PZ, Knopf/Drücker fest				
Ausführung	Edelstahl-sat.	€/GRT	Edelstahl-sat.	€/GRT
Knopf/Dr. DIN re.	**32.52.9550**	**91,10**	**32.52.9550FS**	**112,30**
Knopf/Dr. DIN li.	**32.52.9560**	**91,10**	**32.52.9560FS**	**112,30**
Schmalrahmengarnituren auf Ovalrosetten, PZ, Knopf/Drücker drehbar				
Ausführung	Edelstahl-sat.	€/GRT	Edelstahl-sat.	€/GRT
Knopf/Dr. DIN re.	**32.53.0850**	**91,10**	**-**	**-**
Knopf/Dr. DIN li.	**32.53.0860**	**91,10**	**-**	**-**
Schmalrahmen-Halbgarnituren auf Ovalrosetten, PZ, ohne Stift und Schrauben				
Ausführung	Edelstahl-sat.	€/GRT	Edelstahl-sat.	€/GRT
DIN rechts	**32.52.9860**	**38,10**	**32.52.9860FS**	**48,70**
DIN links	**32.52.9870**	**38,10**	**32.52.9870FS**	**48,70**
Drückerpaar auf Ovalrosette				
Ausführung	Edelstahl-sat.	€/PR	Edelstahl-sat.	€/PR
Drückerpaar	**32.52.8310**	**60,30**	**32.52.8310FS**	**70,90**
Lochteil				
Ausführung	Edelstahl-sat.	€/STK	Edelstahl-sat.	€/STK
Drückerlochteil re.	**32.52.8320**	**28,50**	**32.52.9630**	**39,10**
Drückerlochteil li.	**32.52.8330**	**28,50**	**32.52.9640**	**39,10**

6 % Preisanpassung seit 01.08.2018 bereits eingerechnet
Bitte weitere 9% Preisanpassung ab 01.02.2022 einberechnen.

HANNA-R (Serie 32529440)

Schmalrahmengarnitur mit stabiler Metallunterkonstruktion, Verbundrosette, Hochhaltefeder, fest/drehbar gelagert, Montage ist wahlweise mit oder ohne Dübeltechnik möglich.
Das patentierte Beschlagsystem! Geprüft nach EN 1906 Gebrauchskategorie 4, DIN 18273, EN 179.

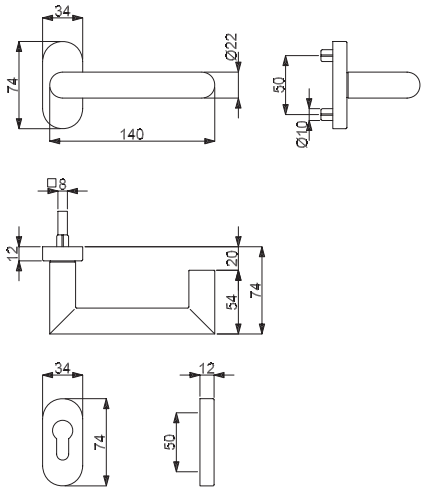

Modelle mit Stift NET/HT 8 mm, FS 9 mm, FT 9x60/60 mm

Prüfqualität	GK4 Objektqualität		GK4+FS		GK4+FS+EN179	
Schmalrahmengarnituren auf Ovalrosetten, Gehflügel, PZ, Drücker/Drücker						
Ausführung	Edelstahl-sat.	€/GRT	Edelstahl-sat.	€/GRT	Edelstahl-sat.	€/GRT
Drücker/Drücker	**32.52.9440**	**97,40**	**32.52.9440FS**	**118,60**	**32.71.9440**	**134,50**
Schmalrahmengarnituren auf Ovalrosetten, Gehflügel, PZ, Knopf/Drücker fest						
Ausführung	Edelstahl-sat.	€/GRT	Edelstahl-sat.	€/GRT	Edelstahl-sat.	€/GRT
Knopf/Dr. DIN re.	**32.52.9450**	**110,10**	**32.52.9450FS**	**131,30**	**32.71.9450**	**147,20**
Knopf/Dr. DIN li.	**32.52.9460**	**110,10**	**32.52.9460FS**	**131,30**	**32.71.9460**	**147,20**
Schmalrahmengarnituren auf Ovalrosetten, Gehflügel, PZ, Knopf/Drücker drehbar						
Ausführung	Edelstahl-sat.	€/GRT	Edelstahl-sat.	€/GRT	Edelstahl-sat.	€/GRT
Knopf/Dr. DIN re.	**32.53.0930**	**110,10**	**-**	**-**	**-**	**-**
Knopf/Dr. DIN li.	**32.53.0940**	**110,10**	**-**	**-**	**-**	**-**
Lochteil Standflügel inklusive 9 mm Stift, ohne Hochhaltefeder, Montage waag- und senkrecht						
Ausführung	Edelstahl-sat.	€/STK	Edelstahl-sat.	€/STK	Edelstahl-sat.	€/STK
Drückerlochteil re./li.	**-**	**-**	**-**	**-**	**32.71.9430**	**44,50**
Schmalrahmen-Halbgarnituren auf Ovalrosetten, PZ, ohne Stift und Schrauben						
Ausführung	Edelstahl-sat.	€/GRT	Edelstahl-sat.	€/GRT	Edelstahl-sat.	€/GRT
DIN rechts	**32.52.9800**	**47,60**	**32.52.9800FS**	**58,20**	**-**	**-**
DIN links	**32.52.9810**	**47,60**	**32.52.9810FS**	**58,20**	**-**	**-**
Drückerpaar auf Ovalrosette						
Ausführung	Edelstahl-sat.	€/PR	Edelstahl-sat.	€/PR	Edelstahl-sat.	€/PR
Drückerpaar	**32.52.8220**	**79,40**	**32.52.8220FS**	**90,00**	**-**	**-**
Lochteil						
Ausführung	Edelstahl-sat.	€/STK	Edelstahl-sat.	€/STK	Edelstahl-sat.	€/STK
Drückerlochteil re.	**32.52.8230**	**38,10**	**32.52.8370**	**48,70**	**-**	**-**
Drückerlochteil li.	**32.52.8240**	**38,10**	**32.52.8380**	**48,70**	**-**	**-**

6 % Preisanpassung seit 01.08.2018 bereits eingerechnet
Bitte weitere 9% Preisanpassung ab 01.02.2022 einberechnen.

HANNA SP-R (Serie 32529180)

Schmalrahmengarnitur mit stabiler Metallunterkonstruktion, Verbundrosette, Hochhaltefeder, fest/drehbar gelagert, Montage ist wahlweise mit oder ohne Dübeltechnik möglich.
Das patentierte Beschlagsystem! Geprüft nach EN 1906 Gebrauchskategorie 4, DIN 18273, EN 179.

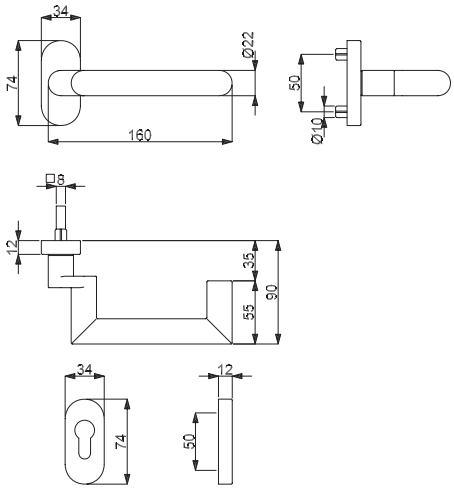

Modelle mit Stift NET/HT 8 mm, FS 9 mm, FT 9x60/60 mm

Prüfqualität	GK4 Objektqualität		GK4+FS		GK4+FS+EN179	
Schmalrahmengarnituren auf Ovalrosetten, Gehflügel, PZ, Drücker/Drücker						
Ausführung	Edelstahl-sat.	€/GRT	Edelstahl-sat.	€/GRT	Edelstahl-sat.	€/GRT
Drücker/Drücker	**32.52.9180**	**131,30**	**32.52.9180FS**	**152,50**	**32.71.9180**	**168,40**
Schmalrahmengarnituren auf Ovalrosetten, Gehflügel, PZ, Knopf/Drücker fest						
Ausführung	Edelstahl-sat.	€/GRT	Edelstahl-sat.	€/GRT	Edelstahl-sat.	€/GRT
Knopf/Dr. DIN re.	**32.52.9190**	**144,10**	**32.52.9190FS**	**165,30**	**32.71.9190**	**181,20**
Knopf/Dr. DIN li.	**32.52.9200**	**144,10**	**32.52.9200FS**	**165,30**	**32.71.9200**	**181,20**
Schmalrahmengarnituren auf Ovalrosetten, Gehflügel, PZ, Knopf/Drücker drehbar						
Ausführung	Edelstahl-sat.	€/GRT	Edelstahl-sat.	€/GRT	Edelstahl-sat.	€/GRT
Knopf/Dr. DIN re.	**32.53.0890**	**144,10**	**-**	**-**	**-**	**-**
Knopf/Dr. DIN li.	**32.53.0900**	**144,10**	**-**	**-**	**-**	**-**
Lochteil Standflügel inklusive 9 mm Stift, ohne Hochhaltefeder, Montage waag- und senkrecht						
Ausführung	Edelstahl-sat.	€/STK	Edelstahl-sat.	€/STK	Edelstahl-sat.	€/STK
Drückerlochteil re./li.	**-**	**-**	**-**	**-**	**32.71.9170**	**66,80**
Schmalrahmen-Halbgarnituren auf Ovalrosetten, PZ, ohne Stift und Schrauben						
Ausführung	Edelstahl-sat.	€/GRT	Edelstahl-sat.	€/GRT	Edelstahl-sat.	€/GRT
DIN rechts	**32.52.9210**	**64,60**	**32.52.9210FS**	**75,20**	**-**	**-**
DIN links	**32.52.9220**	**64,60**	**32.52.9220FS**	**75,20**	**-**	**-**
Drückerpaar auf Ovalrosette						
Ausführung	Edelstahl-sat.	€/PR	Edelstahl-sat.	€/PR	Edelstahl-sat.	€/PR
Drückerpaar	**32.52.9230**	**113,30**	**32.52.9230FS**	**123,90**	**-**	**-**
Lochteil						
Ausführung	Edelstahl-sat.	€/STK	Edelstahl-sat.	€/STK	Edelstahl-sat.	€/STK
Drückerlochteil re.	**32.52.9240**	**49,70**	**32.52.9260**	**60,30**	**-**	**-**
Drückerlochteil li.	**32.52.9250**	**49,70**	**32.52.9270**	**60,30**	**-**	**-**

6 % Preisanpassung seit 01.08.2018 bereits eingerechnet
Bitte weitere 9% Preisanpassung ab 01.02.2022 einberechnen.

KATRIN-R (Serie 32521720)

Schmalrahmengarnitur mit stabiler Metallunterkonstruktion, Verbundrosette, Hochhaltefeder, fest/drehbar gelagert, Montage ist wahlweise mit oder ohne Dübeltechnik möglich.
Das patentierte Beschlagsystem! Geprüft nach EN 1906 Gebrauchskategorie 4, DIN 18273.

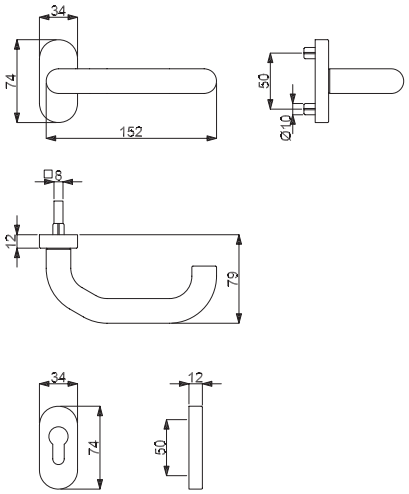

Modelle mit Stift NET/HT 8 mm, FS 9 mm, FT 9x60/60 mm

Prüfqualität	GK4 Objektqualität		GK4+FS		GK4+FS+EN179	
Schmalrahmengarnituren auf Ovalrosetten, Gehflügel, PZ, Drücker/Drücker						
Ausführung	Edelstahl-sat.	€/GRT	Edelstahl-sat.	€/GRT	Edelstahl-sat.	€/GRT
Drücker/Drücker	**32.52.1720**	**78,40**	**32.52.1720FS**	**99,60**	**32.71.1720**	**115,50**
Schmalrahmengarnituren auf Ovalrosetten, Gehflügel, PZ, Knopf/Drücker fest						
Ausführung	Edelstahl-sat.	€/GRT	Edelstahl-sat.	€/GRT	Edelstahl-sat.	€/GRT
Knopf/Dr. DIN re.	**32.52.1730**	**91,20**	**32.52.1730FS**	**112,40**	**32.71.1730**	**128,30**
Knopf/Dr. DIN li.	**32.52.1740**	**91,20**	**32.52.1740FS**	**112,40**	**32.71.1740**	**128,30**
Schmalrahmengarnituren auf Ovalrosetten, Gehflügel, PZ, Knopf/Drücker drehbar						
Ausführung	Edelstahl-sat.	€/GRT	Edelstahl-sat.	€/GRT	Edelstahl-sat.	€/GRT
Knopf/Dr. DIN re.	**32.53.0830**	**91,20**	**-**	**-**	**-**	**-**
Knopf/Dr. DIN li.	**32.53.0840**	**91,20**	**-**	**-**	**-**	**-**
Lochteil Standflügel inklusive 9 mm Stift, ohne Hochhaltefeder, Montage waag- und senkrecht						
Ausführung	Edelstahl-sat.	€/STK	Edelstahl-sat.	€/STK	Edelstahl-sat.	€/STK
Drückerlochteil re./li.	**-**	**-**	**-**	**-**	**32.71.1750**	**44,50**
Schmalrahmen-Halbgarnituren auf Ovalrosetten, PZ, ohne Stift und Schrauben						
Ausführung	Edelstahl-sat.	€/GRT	Edelstahl-sat.	€/GRT	Edelstahl-sat.	€/GRT
DIN rechts	**32.52.1750**	**38,20**	**32.52.1750FS**	**48,80**	**-**	**-**
DIN links	**32.52.1760**	**38,20**	**32.52.1760FS**	**48,80**	**-**	**-**
Drückerpaar auf Ovalrosette						
Ausführung	Edelstahl-sat.	€/PR	Edelstahl-sat.	€/PR	Edelstahl-sat.	€/PR
Drückerpaar	**32.52.1770**	**60,40**	**32.52.1770FS**	**71,00**	**-**	**-**
Lochteil						
Ausführung	Edelstahl-sat.	€/STK	Edelstahl-sat.	€/STK	Edelstahl-sat.	€/STK
Drückerlochteil re.	**32.52.1780**	**28,60**	**32.52.1580**	**39,20**	**-**	**-**
Drückerlochteil li.	**32.52.1790**	**28,60**	**32.52.1590**	**39,20**	**-**	**-**

6 % Preisanpassung seit 01.08.2018 bereits eingerechnet
Bitte weitere 9% Preisanpassung ab 01.02.2022 einberechnen.

PAULA III-R (Serie 32529470)

Schmalrahmengarnitur mit stabiler Metallunterkonstruktion, Verbundrosette, Hochhaltefeder, fest/drehbar gelagert, Montage ist wahlweise mit oder ohne Dübeltechnik möglich.
Das patentierte Beschlagsystem! Geprüft nach EN 1906 Gebrauchskategorie 4, DIN 18273, EN 179.

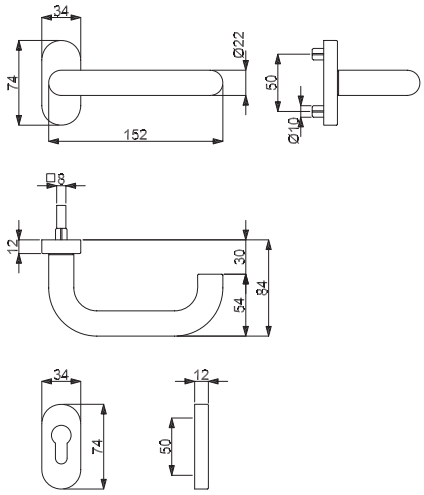

Modelle mit Stift NET/HT 8 mm, FS 9 mm, FT 9x60/60 mm

Prüfqualität	GK4 Objektqualität		GK4+FS		GK4+FS+EN179	
Schmalrahmengarnituren auf Ovalrosetten, Gehflügel, PZ, Drücker/Drücker						
Ausführung	Edelstahl-sat.	€/GRT	Edelstahl-sat.	€/GRT	Edelstahl-sat.	€/GRT
Drücker/Drücker	**32.52.9470**	**88,90**	**32.52.9470FS**	**110,10**	**32.71.9470**	**126,00**
Schmalrahmengarnituren auf Ovalrosetten, Gehflügel, PZ, Knopf/Drücker fest						
Ausführung	Edelstahl-sat.	€/GRT	Edelstahl-sat.	€/GRT	Edelstahl-sat.	€/GRT
Knopf/Dr. DIN re.	**32.52.9480**	**101,70**	**32.52.9480FS**	**122,90**	**32.71.9480**	**138,80**
Knopf/Dr. DIN li.	**32.52.9490**	**101,70**	**32.52.9490FS**	**122,90**	**32.71.9490**	**138,80**
Schmalrahmengarnituren auf Ovalrosetten, Gehflügel, PZ, Knopf/Drücker drehbar						
Ausführung	Edelstahl-sat.	€/GRT	Edelstahl-sat.	€/GRT	Edelstahl-sat.	€/GRT
Knopf/Dr. DIN re.	**32.53.0810**	**101,70**	-	-	-	-
Knopf/Dr. DIN li.	**32.53.0820**	**101,70**	-	-	-	-
Lochteil Standflügel inklusive 9 mm Stift, ohne Hochhaltefeder, Montage waag- und senkrecht						
Ausführung	Edelstahl-sat.	€/STK	Edelstahl-sat.	€/STK	Edelstahl-sat.	€/STK
Drückerlochteil re./li.	-	-	-	-	**32.71.9500**	**40,30**
Schmalrahmen-Halbgarnituren auf Ovalrosetten, PZ, ohne Stift und Schrauben						
Ausführung	Edelstahl-sat.	€/GRT	Edelstahl-sat.	€/GRT	Edelstahl-sat.	€/GRT
DIN rechts	**32.52.9820**	**43,40**	**32.52.9820FS**	**54,00**	-	-
DIN links	**32.52.9830**	**43,40**	**32.52.9830FS**	**54,00**	-	-
Drückerpaar auf Ovalrosette						
Ausführung	Edelstahl-sat.	€/PR	Edelstahl-sat.	€/PR	Edelstahl-sat.	€/PR
Drückerpaar	**32.52.8250**	**70,90**	**32.52.8250FS**	**81,50**	-	-
Lochteil						
Ausführung	Edelstahl-sat.	€/STK	Edelstahl-sat.	€/STK	Edelstahl-sat.	€/STK
Drückerlochteil re.	**32.52.8260**	**33,80**	**32.52.9380**	**44,40**	-	-
Drückerlochteil li.	**32.52.8270**	**33,80**	**32.52.9390**	**44,40**	-	-

6 % Preisanpassung seit 01.08.2018 bereits eingerechnet
Bitte weitere 9% Preisanpassung ab 01.02.2022 einberechnen.

PAULA III SP-R (Serie 32529100)

Schmalrahmengarnitur mit stabiler Metallunterkonstruktion, Verbundrosette, Hochhaltefeder, fest/drehbar gelagert, Montage ist wahlweise mit oder ohne Dübeltechnik möglich.
Das patentierte Beschlagsystem! Geprüft nach EN 1906 Gebrauchskategorie 4, DIN 18273, EN 179.

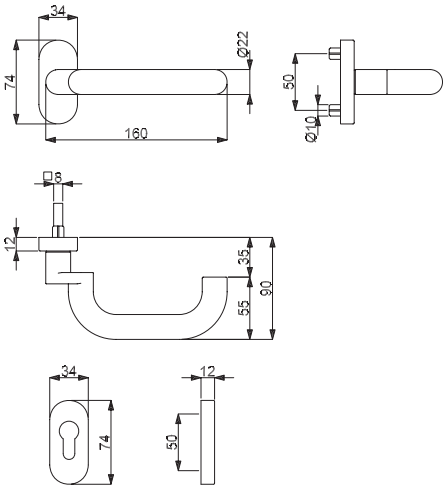

Modelle mit Stift NET/HT 8 mm, FS 9 mm, FT 9x60/60 mm

Prüfqualität	GK4 Objektqualität		GK4+FS		GK4+FS+EN179	
Schmalrahmengarnituren auf Ovalrosetten, Gehflügel, PZ, Drücker/Drücker						
Ausführung	Edelstahl-sat.	€/GRT	Edelstahl-sat.	€/GRT	Edelstahl-sat.	€/GRT
Drücker/Drücker	**32.52.9100**	**120,70**	**32.52.9100FS**	**141,90**	**32.71.9100**	**157,80**
Schmalrahmengarnituren auf Ovalrosetten, Gehflügel, PZ, Knopf/Drücker fest						
Ausführung	Edelstahl-sat.	€/GRT	Edelstahl-sat.	€/GRT	Edelstahl-sat.	€/GRT
Knopf/Dr. DIN re.	**32.52.9110**	**133,50**	**32.52.9110FS**	**154,70**	**32.71.9110**	**170,60**
Knopf/Dr. DIN li.	**32.52.9120**	**133,50**	**32.52.9120FS**	**154,70**	**32.71.9120**	**170,60**
Schmalrahmengarnituren auf Ovalrosetten, Gehflügel, PZ, Knopf/Drücker drehbar						
Ausführung	Edelstahl-sat.	€/GRT	Edelstahl-sat.	€/GRT	Edelstahl-sat.	€/GRT
Knopf/Dr. DIN re.	**32.53.0950**	**133,50**	-	-	-	-
Knopf/Dr. DIN li.	**32.53.0960**	**133,50**	-	-	-	-
Lochteil Standflügel inklusive 9 mm Stift, ohne Hochhaltefeder, Montage waag- und senkrecht						
Ausführung	Edelstahl-sat.	€/STK	Edelstahl-sat.	€/STK	Edelstahl-sat.	€/STK
Drückerlochteil re./li.	-	-	-	-	**32.71.9130**	**62,50**
Schmalrahmen-Halbgarnituren auf Ovalrosetten, PZ, ohne Stift und Schrauben						
Ausführung	Edelstahl-sat.	€/GRT	Edelstahl-sat.	€/GRT	Edelstahl-sat.	€/GRT
DIN rechts	**32.52.9130**	**59,30**	**32.52.9130FS**	**69,90**	-	-
DIN links	**32.52.9140**	**59,30**	**32.52.9140FS**	**69,90**	-	-
Drückerpaar auf Ovalrosette						
Ausführung	Edelstahl-sat.	€/PR	Edelstahl-sat.	€/PR	Edelstahl-sat.	€/PR
Drückerpaar	**32.52.9150**	**102,70**	**32.52.9150FS**	**113,30**	-	-
Lochteil						
Ausführung	Edelstahl-sat.	€/STK	Edelstahl-sat.	€/STK	Edelstahl-sat.	€/STK
Drückerlochteil re.	**32.52.9160**	**44,40**	**32.52.9280**	**55,00**	-	-
Drückerlochteil li.	**32.52.9170**	**44,40**	**32.52.9290**	**55,00**	-	-

PATRIK III-R (Serie 32529300)

Schmalrahmengarnitur mit stabiler Metallunterkonstruktion, Verbundrosette, Hochhaltefeder, fest/drehbar gelagert, Montage ist wahlweise mit oder ohne Dübeltechnik möglich.
Das patentierte Beschlagsystem! Geprüft nach EN 1906 Gebrauchskategorie 4.

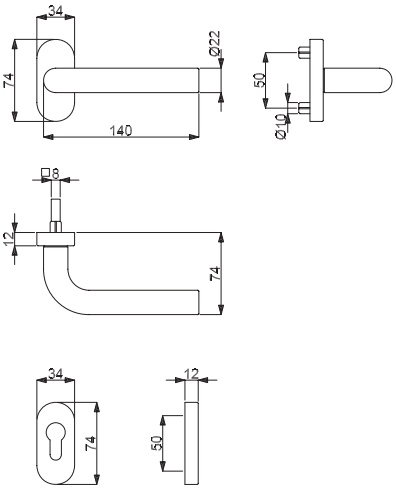

Modelle mit Stift NET/HT 8 mm

Prüfqualität	**GK4 Objektqualität**	
Schmalrahmengarnituren auf Ovalrosetten, PZ, Drücker/Drücker		
Ausführung	Edelstahl-sat.	€/GRT
Drücker/Drücker	**32.52.9300**	**86,80**
Schmalrahmengarnituren auf Ovalrosetten, PZ, Knopf/Drücker fest		
Ausführung	Edelstahl-sat.	€/GRT
Knopf/Dr. DIN re.	**32.52.9310**	**99,50**
Knopf/Dr. DIN li.	**32.52.9320**	**99,50**
Schmalrahmengarnituren auf Ovalrosetten, PZ, Knopf/Drücker drehbar		
Ausführung	Edelstahl-sat.	€/GRT
Knopf/Dr. DIN re.	**32.53.0910**	**99,50**
Knopf/Dr. DIN li.	**32.53.0920**	**99,50**
Schmalrahmen-Halbgarnituren auf Ovalrosetten, PZ, ohne Stift und Schrauben		
Ausführung	Edelstahl-sat.	€/GRT
DIN rechts	**32.52.9330**	**42,30**
DIN links	**32.52.9340**	**42,30**
Drückerpaar auf Ovalrosette		
Ausführung	Edelstahl-sat.	€/PR
Drückerpaar	**32.52.9350**	**68,80**
Lochteil		
Ausführung	Edelstahl-sat.	€/STK
Drückerlochteil re.	**32.52.9360**	**32,80**
Drückerlochteil li.	**32.52.9370**	**32,80**

Integrieren Sie die Top Speed Oval Modelle in ein modernes System der Zutrittskontrolle!

Kombinieren Sie jede beliebige Top Speed Oval Garnitur mit einem ÜLock-B Funk-Sicherheitsschloss von Südmetall zu einem individuellen Zugangssystem. Somit lassen sich Türen unkompliziert mittels Fingerprint, RFID Karte, Funkhandsender und/oder PIN-Code öffnen. Nähere Infos finden Sie im Schließsysteme Prospekt. Jetzt kostenlos anfordern
Art.Nr. 36.06.4766

6 % Preisanpassung seit 01.08.2018 bereits eingerechnet
Bitte weitere 9% Preisanpassung ab 01.02.2022 einberechnen.

SIRIUS-R (Serie 32521320)

Schmalrahmengarnitur mit stabiler Metallunterkonstruktion, Verbundrosette, Hochhaltefeder, fest/drehbar gelagert, Montage ist wahlweise mit oder ohne Dübeltechnik möglich.
Das patentierte Beschlagsystem! Geprüft nach EN 1906 Gebrauchskategorie 4, DIN 18273.

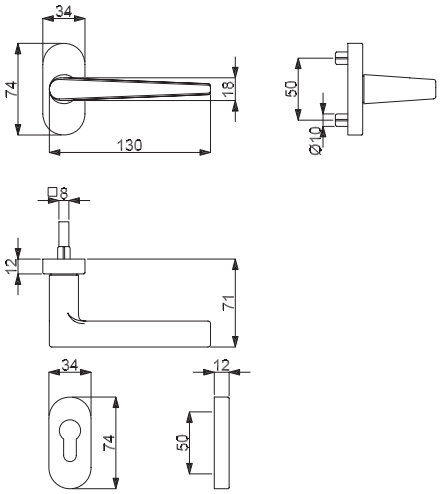

Modelle mit Stift NET/HT 8 mm, FS 9 mm

Prüfqualität	**GK4 Objektqualität**		**GK4+FS**	
Schmalrahmengarnituren auf Ovalrosetten, PZ, Drücker/Drücker				
Ausführung	Edelstahl-sat.	€/GRT	Edelstahl-sat.	€/GRT
Drücker/Drücker	**32.52.1320**	**85,90**	**32.52.1320FS**	**107,10**
Schmalrahmengarnituren auf Ovalrosetten, PZ, Knopf/Drücker fest				
Ausführung	Edelstahl-sat.	€/GRT	Edelstahl-sat.	€/GRT
Knopf/Dr. DIN re.	**32.52.1330**	**98,60**	**32.52.1330FS**	**119,80**
Knopf/Dr. DIN li.	**32.52.1340**	**98,60**	**32.52.1340FS**	**119,80**
Schmalrahmengarnituren auf Ovalrosetten, PZ, Knopf/Drücker drehbar				
Ausführung	Edelstahl-sat.	€/GRT	Edelstahl-sat.	€/GRT
Knopf/Dr. DIN re.	**32.53.1030**	**98,60**	**-**	**-**
Knopf/Dr. DIN li.	**32.53.1040**	**98,60**	**-**	**-**
Schmalrahmen-Halbgarnituren auf Ovalrosetten, PZ, ohne Stift und Schrauben				
Ausführung	Edelstahl-sat.	€/GRT	Edelstahl-sat.	€/GRT
DIN rechts	**32.52.1350**	**41,30**	**32.52.1350FS**	**51,90**
DIN links	**32.52.1360**	**41,30**	**32.52.1360FS**	**51,90**
Drückerpaar auf Ovalrosette				
Ausführung	Edelstahl-sat.	€/PR	Edelstahl-sat.	€/PR
Drückerpaar	**32.52.1370**	**53,00**	**32.52.1370FS**	**63,60**
Lochteil				
Ausführung	Edelstahl-sat.	€/STK	Edelstahl-sat.	€/STK
Drückerlochteil re.	**32.52.1380**	**26,50**	**32.52.1540**	**37,10**
Drückerlochteil li.	**32.52.1390**	**26,50**	**32.52.1550**	**37,10**

6 % Preisanpassung seit 01.08.2018 bereits eingerechnet
Bitte weitere 9% Preisanpassung ab 01.02.2022 einberechnen.

MADRID-R (Serie 32529570)

Schmalrahmengarnitur mit stabiler Metallunterkonstruktion, Verbundrosette, Hochhaltefeder, fest/drehbar gelagert, Montage ist wahlweise mit oder ohne Dübeltechnik möglich.
Das patentierte Beschlagsystem! Geprüft nach EN 1906 Gebrauchskategorie 4, DIN 18273, EN 179.

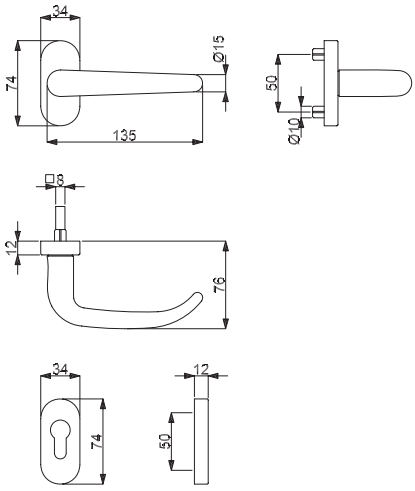

Modelle mit Stift NET/HT 8 mm, FS 9 mm, FT 9x60/60 mm

Prüfqualität	GK4 Objektqualität		GK4+FS		GK4+FS+EN179	
Schmalrahmengarnituren auf Ovalrosetten, Gehflügel, PZ, Drücker/Drücker						
Ausführung	Edelstahl-sat.	€/GRT	Edelstahl-sat.	€/GRT	Edelstahl-sat.	€/GRT
Drücker/Drücker	**32.52.9570**	**101,70**	**32.52.9570FS**	**122,90**	**32.71.9510**	**138,80**
Schmalrahmengarnituren auf Ovalrosetten, Gehflügel, PZ, Knopf/Drücker fest						
Ausführung	Edelstahl-sat.	€/GRT	Edelstahl-sat.	€/GRT	Edelstahl-sat.	€/GRT
Knopf/Dr. DIN re.	**32.52.9580**	**114,40**	**32.52.9580FS**	**135,60**	**32.71.9520**	**151,50**
Knopf/Dr. DIN li.	**32.52.9590**	**114,40**	**32.52.9590FS**	**135,60**	**32.71.9530**	**151,50**
Schmalrahmengarnituren auf Ovalrosetten, Gehflügel, PZ, Knopf/Drücker drehbar						
Ausführung	Edelstahl-sat.	€/GRT	Edelstahl-sat.	€/GRT	Edelstahl-sat.	€/GRT
Knopf/Dr. DIN re.	**32.53.0870**	**114,40**	-	-	-	-
Knopf/Dr. DIN li.	**32.53.0880**	**114,40**	-	-	-	-
Lochteil Standflügel inklusive 9 mm Stift, ohne Hochhaltefeder, Montage waag- und senkrecht						
Ausführung	Edelstahl-sat.	€/STK	Edelstahl-sat.	€/STK	Edelstahl-sat.	€/STK
Drückerlochteil re./li.	-	-	-	-	**32.71.9540**	**48,80**
Schmalrahmen-Halbgarnituren auf Ovalrosetten, PZ, ohne Stift und Schrauben						
Ausführung	Edelstahl-sat.	€/GRT	Edelstahl-sat.	€/GRT	Edelstahl-sat.	€/GRT
DIN rechts	**32.52.9880**	**49,70**	**32.52.9880FS**	**60,30**	-	-
DIN links	**32.52.9890**	**49,70**	**32.52.9890FS**	**60,30**	-	-
Drückerpaar auf Ovalrosette						
Ausführung	Edelstahl-sat.	€/PR	Edelstahl-sat.	€/PR	Edelstahl-sat.	€/PR
Drückerpaar	**32.52.8340**	**83,60**	**32.52.8340FS**	**94,20**	-	-
Lochteil						
Ausführung	Edelstahl-sat.	€/STK	Edelstahl-sat.	€/STK	Edelstahl-sat.	€/STK
Drückerlochteil re.	**32.52.8350**	**40,20**	**32.52.9780**	**50,80**	-	-
Drückerlochteil li.	**32.52.8360**	**40,20**	**32.52.9790**	**50,80**	-	-

6 % Preisanpassung seit 01.08.2018 bereits eingerechnet
Bitte weitere 9% Preisanpassung ab 01.02.2022 einberechnen.

CINTRE-R (Serie 32529410)

Schmalrahmengarnitur mit stabiler Metallunterkonstruktion, Verbundrosette, Hochhaltefeder, fest/drehbar gelagert, Montage ist wahlweise mit oder ohne Dübeltechnik möglich.
Das patentierte Beschlagsystem! Geprüft nach EN 1906 Gebrauchskategorie 4.

EDELSTAHL Rost frei

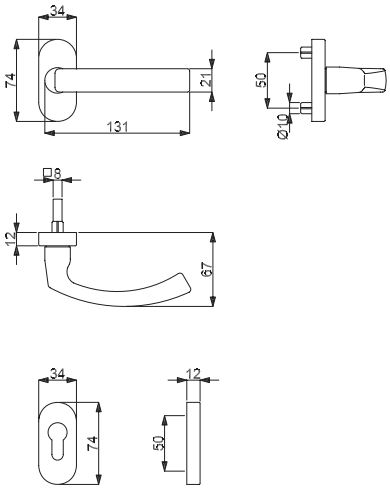

TOPSPEED

Modelle mit Stift NET/HT 8 mm

Prüfqualität	**GK4 Objektqualität**	
Schmalrahmengarnituren auf Ovalrosetten, PZ, Drücker/Drücker		
Ausführung	Edelstahl-sat.	€/GRT
Drücker/Drücker	**32.52.9410**	**101,70**
Schmalrahmengarnituren auf Ovalrosetten, PZ, Knopf/Drücker fest		
Ausführung	Edelstahl-sat.	€/GRT
Knopf/Dr. DIN re.	**32.52.9420**	**114,40**
Knopf/Dr. DIN li.	**32.52.9430**	**114,40**
Schmalrahmengarnituren auf Ovalrosetten, PZ, Knopf/Drücker drehbar		
Ausführung	Edelstahl-sat.	€/GRT
Knopf/Dr. DIN re.	**32.53.0970**	**114,40**
Knopf/Dr. DIN li.	**32.53.0980**	**114,40**
Schmalrahmen-Halbgarnituren auf Ovalrosetten, PZ, ohne Stift und Schrauben		
Ausführung	Edelstahl-sat.	€/GRT
DIN rechts	**32.52.9900**	**49,70**
DIN links	**32.52.9910**	**49,70**
Drückerpaar auf Ovalrosette		
Ausführung	Edelstahl-sat.	€/PR
Drückerpaar	**32.52.9920**	**83,60**
Lochteil		
Ausführung	Edelstahl-sat.	€/STK
Drückerlochteil re.	**32.52.9930**	**40,20**
Drückerlochteil li.	**32.52.9940**	**40,20**

Integrieren Sie die Top Speed Oval Modelle in ein modernes System der Zutrittskontrolle!

Kombinieren Sie jede beliebige Top Speed Oval Garnitur mit einem ÜLock-B Funk-Sicherheitsschloss von Südmetall zu einem individuellen Zugangssystem. Somit lassen sich Türen unkompliziert mittels Fingerprint, RFID Karte, Funkhandsender und/oder PIN-Code öffnen. Nähere Infos finden Sie im Schließsysteme Prospekt. Jetzt kostenlos anfordern
Art.Nr. 36.06.4766

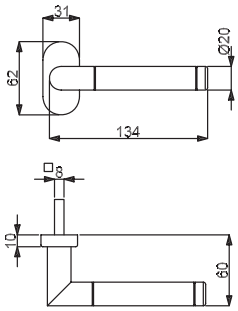

ROYAL-R HALBGARNITUR

(Serie 32858730)

Innen-Halbgarnitur mit stabiler Metall-Unterkonstruktion, Verbundrosette, fest/drehbar gelagert, für hohe Beanspruchung an Wohnungseingangs- und Haustüren! Modell ohne Stift

Innen-Halbgarnitur auf Ovalrosette

Ausführung	Farbe	Artikelnummer	€/GRT
DIN re./li.	Chrom/Edelstahl-sat.	**32.85.8730**	**43,50**

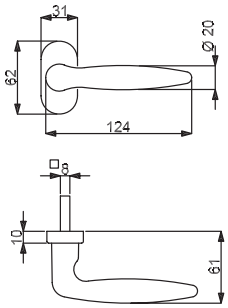

ARENA-R HALBGARNITUR

(Serie 32858720)

Innen-Halbgarnitur mit stabiler Metall-Unterkonstruktion, Verbundrosette, fest/drehbar gelagert, für hohe Beanspruchung an Wohnungseingangs- und Haustüren! Modell ohne Stift

Innen-Halbgarnitur auf Ovalrosette

Ausführung	Farbe	Artikelnummer	€/GRT
DIN re./li.	Edelstahl-sat.	**32.85.8720**	**39,20**

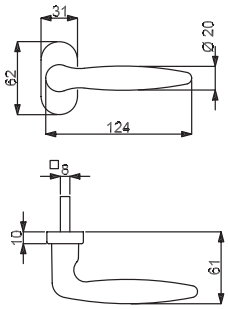

ARENA-R HALBGARNITUR

(Serie 32849300)

Innen-Halbgarnitur mit stabiler Metall-Unterkonstruktion, Verbundrosette, Hochhaltefeder, fest/drehbar gelagert, für hohe Beanspruchung an Wohnungseingangs- und Haustüren! Modell ohne Stift

Innen-Halbgarnitur auf Ovalrosette

Ausführung	Farbe	Artikelnummer	€/GRT
DIN rechts	Robusta Gold	**32.84.9300**	**56,20**
DIN links	Robusta Gold	**32.84.9310**	**56,20**

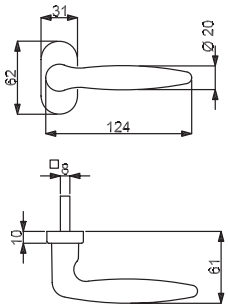

ARENA-R HALBGARNITUR

(Serie 32849320)

Innen-Halbgarnitur mit stabiler Metall-Unterkonstruktion, Verbundrosette, Hochhaltefeder, fest/drehbar gelagert, für hohe Beanspruchung an Wohnungseingangs- und Haustüren! Modell ohne Stift

Innen-Halbgarnitur auf Ovalrosette

Ausführung	Farbe	Artikelnummer	€/GRT
DIN rechts	Chrom	**32.84.9320**	**36,00**
DIN links	Chrom	**32.84.9330**	**36,00**

6 % Preisanpassung seit 01.08.2018 bereits eingerechnet
Bitte weitere 9% Preisanpassung ab 01.02.2022 einberechnen.

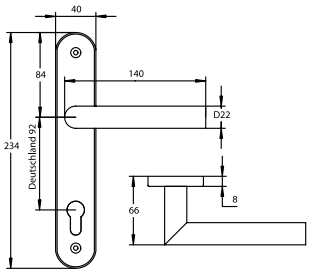

GALINA II-LS HALBGARNITUR

(Serie 32859150)

Innen-Halbgarnitur mit stabiler Metallkonstruktion, PZ 92 mm, fest/drehbar gelagert!

Innen-Halbgarnitur Langschild, ohne Stift

Ausführung	Farbe	Artikelnummer	€/GRT
DIN re./li.	Edelstahl-sat.	**32.85.9150**	**38,20**

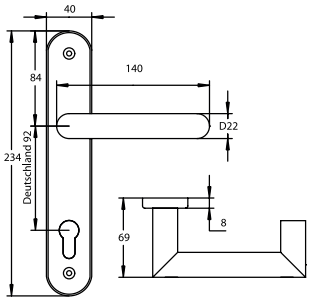

HANNA-LS HALBGARNITUR

(Serie 32859190)

Innen-Halbgarnitur mit stabiler Metallkonstruktion, PZ 92 mm, fest/drehbar gelagert!

Innen-Halbgarnitur Langschild, ohne Stift

Ausführung	Farbe	Artikelnummer	€/GRT
DIN re./li.	Edelstahl-sat.	**32.85.9190**	**39,20**

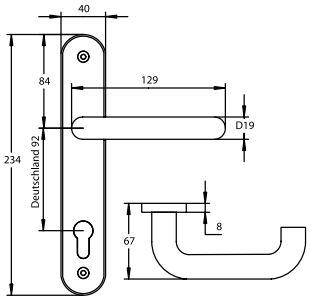

BETTA-LS HALBGARNITUR

(Serie 32859160)

Innen-Halbgarnitur mit stabiler Metallkonstruktion, PZ 92 mm, fest/drehbar gelagert!

Innen-Halbgarnitur Langschild, ohne Stift

Ausführung	Farbe	Artikelnummer	€/GRT
DIN re./li.	Edelstahl-sat.	**32.85.9160**	**37,10**

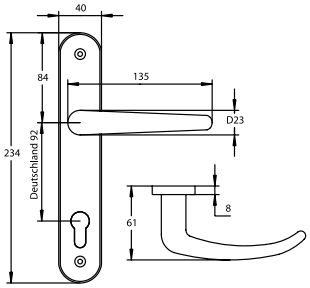

MADRID-LS HALBGARNITUR

(Serie 32859180)

Innen-Halbgarnitur mit stabiler Metallkonstruktion, PZ 92 mm, fest/drehbar gelagert!

Innen-Halbgarnitur Langschild, ohne Stift

Ausführung	Farbe	Artikelnummer	€/GRT
DIN re./li.	Edelstahl-sat.	**32.85.9180**	**39,20**

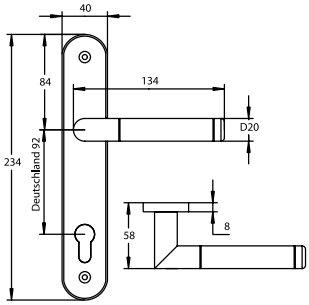

ROYAL-LS HALBGARNITUR

(Serie 32859170)

Innen-Halbgarnitur mit stabiler Metallkonstruktion, PZ 92 mm, fest/drehbar gelagert!

Innen-Halbgarnitur Langschild, ohne Stift

Ausführung	Farbe	Artikelnummer	€/GRT
DIN re./li.	Chrom/Edelstahl-sat.	**32.85.9170**	**42,40**

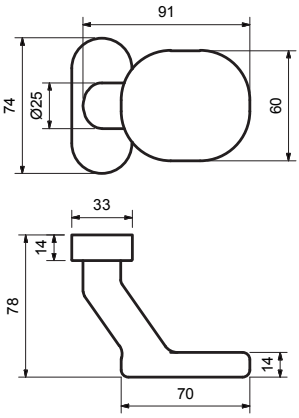

TÜRKNOPF FLENSBURG

(Serie 40333010)

Türknopf versetzt auf ovaler Rosette

fest verbunden

Farbe	Artikelnummer	€/STK
Edelstahl-sat.	**40.33.3010**	**97,00**
Aluminium F1	**40.33.3030**	**26,50**
Aluminium F9	**40.33.3040**	**29,70**
Aluminium weiß	**40.33.3050**	**25,40**

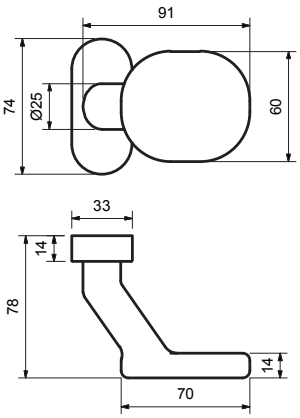

TÜRKNOPF FLENSBURG

(Serie 40333070)

Türknopf versetzt auf ovaler Rosette

fest/drehbar

Farbe	Artikelnummer	€/STK
Edelstahl-sat.	**40.33.3070**	**101,20**
Aluminium F1	**40.33.3090**	**26,50**
Aluminium F9	**40.33.3100**	**29,70**
Aluminium weiß	**40.33.3110**	**25,40**

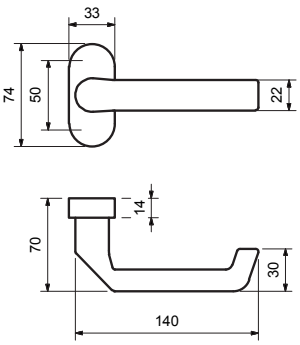

DRÜCKER FLENSBURG

(Serie 40333130)

Drücker fest auf ovaler Rosette

fest/drehbar

Farbe	Artikelnummer	€/STK
Edelstahl-sat.	**40.33.3130**	**72,10**
Aluminium F1	**40.33.3150**	**22,30**
Aluminium F9	**40.33.3160**	**23,30**
Aluminium weiß	**40.33.3170**	**21,20**

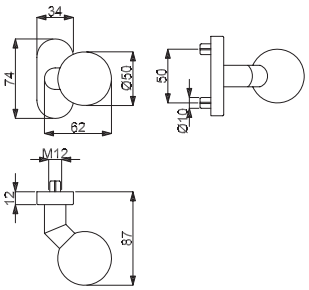

KNOPF AUF OVALROSETTE TOP SPEED

(Serie 32529960)

Knopf auf Ovalrosette versetzt

fest verbunden

Farbe	Ausführung	Artikelnummer	€/STK
Edelstahl-sat.	DIN rechts	**32.52.9950**	**57,10**
Edelstahl-sat.	DIN links	**32.52.9960**	**57,10**

fest/drehbar

Farbe	Ausführung	Artikelnummer	€/STK
Edelstahl-sat.	DIN re./li.	**32.52.9970**	**57,10**

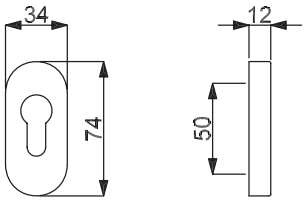

OVALROSETTE TOP SPEED

(Serie 32529980)

Ovalrosette inklusive Metall-Unterkonstruktion

PZ Ovalrosette

Farbe	Artikelnummer	€/STK
Edelstahl-sat.	**32.52.9980**	**8,50**

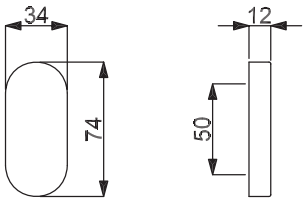

BLIND OVALROSETTE TOP SPEED

(Serie 32529990)

Blind Ovalrosette inklusive Metall-Unterkonstruktion

Blind Ovalrosette

Farbe	Artikelnummer	€/STK
Edelstahl-sat.	**32.52.9990**	**10,10**

KNOPF AUF OVALROSETTE

(Serie 40333370)

Knopf auf Ovalrosette versetzt, DIN re/li verwendbar

fest verbunden

Farbe	Artikelnummer	€/STK
Edelstahl-sat.	**40.33.3370**	**54,10**

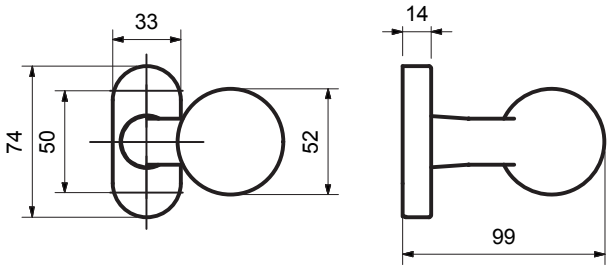

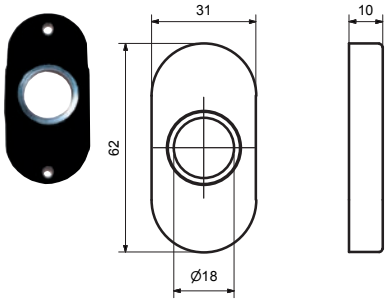

DRÜCKER OVALROSETTE

(Serie 32854930)

Drücker Ovalrosette, zum Aufclipsen auf Unterkonstruktion

Drücker Ovalrosette

Farbe	Unterkonstruktion	Artikelnummer	€/STK
Edelstahl-sat.	Zamak	**32.85.4930**	**6,40**

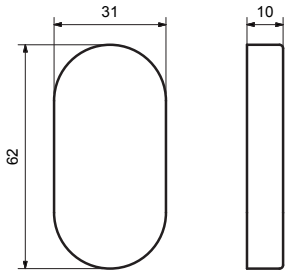

BLIND OVALROSETTE

(Serie 32854940)

Blind Ovalrosette, zum Aufclipsen auf Unterkonstruktion

Blind Ovalrosette

Farbe	Unterkonstruktion	Artikelnummer	€/STK
Edelstahl-sat.	Zamak	**32.85.4940**	**7,90**

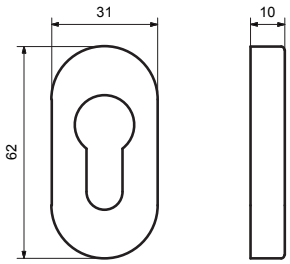

PZ OVALROSETTE

(Serie 32854950)

PZ Ovalrosette, zum Aufclipsen auf Unterkonstruktion

PZ Ovalrosette

Farbe	Unterkonstruktion	Artikelnummer	€/STK
Edelstahl-sat.	Zamak	**32.85.4950**	**6,20**

6 % Preisanpassung seit 01.08.2018 bereits eingerechnet
Bitte weitere 9% Preisanpassung ab 01.02.2022 einberechnen.

ÜBERSICHT - FENSTERGRIFFE

Edelstahl Fenstergriffe
Seite 450

Messing Fenstergriffe
Seite 461

Aluminium Fenstergriffe
Seite 474

Schmiedeeisen Fenstergriffe
Seite 479

6 % Preisanpassung seit 01.08.2018 bereits eingerechnet
Bitte weitere 9% Preisanpassung ab 01.02.2022 einberechnen.

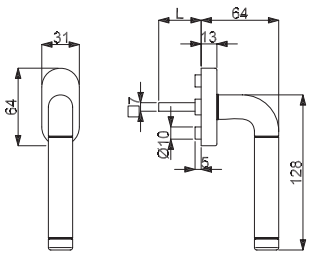

SYBILLE FENSTERGRIFF

(Serie 32886020)

Fenstergriff (Halbolive) mit stabiler Metall-Unterkonstruktion und Verbundrosette, 90° Rasterung
geprüft nach EN 13126 Dauerfunktionstüchtigkeit 5

Die Fensteroliven sind universell einsetzbar (mit □ 7 mm Stift), mit Rastermechanik

Farbe	Stift	Artikelnummer	€/STK
Chrom/Edelstahl-sat.	35 mm	**32.88.6020**	**33,90**
Chrom/Edelstahl-sat.	40 mm	**32.88.6030**	**35,00**

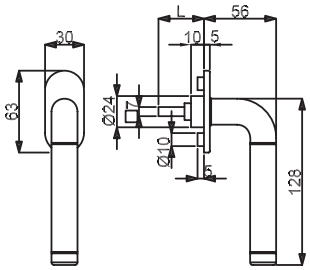

SYBILLE FLAT FENSTERGRIFF

(Serie 32861050)

Fenstergriff (Halbolive) mit stabiler Metall-Unterkonstruktion und Verbundrosette, 90° Rasterung
geprüft nach EN 13126 Dauerfunktionstüchtigkeit 3

Die Fensteroliven sind universell einsetzbar (mit □ 7 mm Stift), mit Rastermechanik

Farbe	Stift	Artikelnummer	€/STK
Chrom/Edelstahl-sat.	35 mm	**32.86.1050**	**42,40**
Chrom/Edelstahl-sat.	40 mm	**32.86.1060**	**43,50**

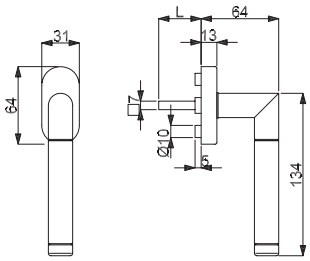

ROYAL FENSTERGRIFF

(Serie 32861160)

Fenstergriff (Halbolive) mit stabiler Metall-Unterkonstruktion und Verbundrosette, 90° Rasterung
geprüft nach EN 13126 Dauerfunktionstüchtigkeit 5

Die Fensteroliven sind universell einsetzbar (mit □ 7 mm Stift), mit Rastermechanik

Farbe	Stift	Artikelnummer	€/STK
Chrom/Edelstahl-sat.	35 mm	**32.86.1160**	**37,10**
Chrom/Edelstahl-sat.	40 mm	**32.86.1180**	**38,20**

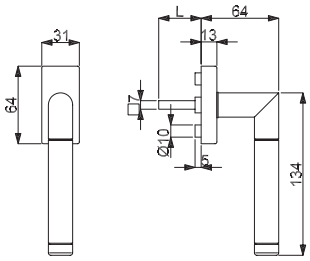

ROYAL SQUARE FENSTERGRIFF

(Serie 32861120)

Fenstergriff (Halbolive) mit stabiler Metall-Unterkonstruktion und Verbundrosette, 90° Rasterung
geprüft nach EN 13126 Dauerfunktionstüchtigkeit 5

Die Fensteroliven sind universell einsetzbar (mit □ 7 mm Stift), mit Rastermechanik

Farbe	Stift	Artikelnummer	€/STK
Chrom/Edelstahl-sat.	35 mm	**32.86.1120**	**39,20**
Chrom/Edelstahl-sat.	40 mm	**32.86.1190**	**40,30**

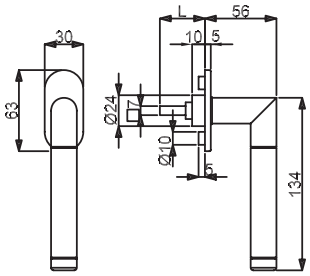

ROYAL FLAT FENSTERGRIFF

(Serie 32861360)

Fenstergriff (Halbolive) mit stabiler Metall-Unterkonstruktion und Verbundrosette, 90° Rasterung
geprüft nach EN 13126 Dauerfunktionstüchtigkeit 3

Die Fensteroliven sind universell einsetzbar (mit □ 7 mm Stift), mit Rastermechanik

Farbe	Stift	Artikelnummer	€/STK
Chrom/Edelstahl-sat.	35 mm	**32.86.1360**	**45,60**
Chrom/Edelstahl-sat.	40 mm	**32.86.1370**	**46,60**

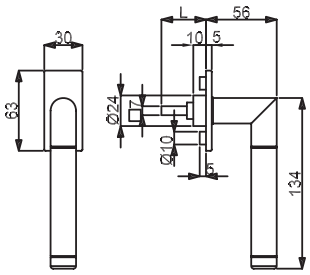

ROYAL SQUARE FLAT FENSTERGRIFF

(Serie 32861380)

Fenstergriff (Halbolive) mit stabiler Metall-Unterkonstruktion und Verbundrosette, 90° Rasterung
geprüft nach EN 13126 Dauerfunktionstüchtigkeit 3

Die Fensteroliven sind universell einsetzbar (mit □ 7 mm Stift), mit Rastermechanik

Farbe	Stift	Artikelnummer	€/STK
Chrom/Edelstahl-sat.	35 mm	**32.86.1380**	**47,70**
Chrom/Edelstahl-sat.	40 mm	**32.86.1390**	**48,80**

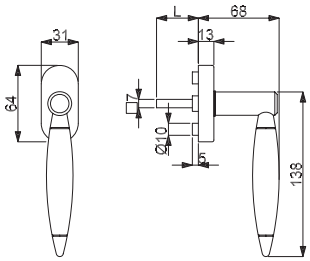

LIGNES FENSTERGRIFF

(Serie 32882200)

Fenstergriff (Halbolive) mit stabiler Metall-Unterkonstruktion und Verbundrosette, 90° Rasterung
geprüft nach EN 13126 Dauerfunktionstüchtigkeit 5

Die Fensteroliven sind universell einsetzbar (mit □ 7 mm Stift), mit Rastermechanik

Farbe	Stift	Artikelnummer	€/STK
Chrom/Edelstahl-sat.	35 mm	**32.88.2200**	**37,10**
Chrom/Edelstahl-sat.	40 mm	**32.88.2210**	**38,20**

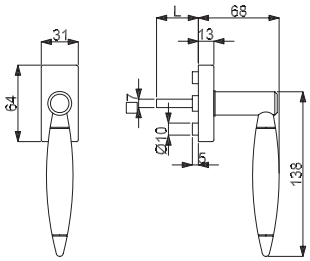

LIGNES SQUARE FENSTERGRIFF

(Serie 32861200)

Fenstergriff (Halbolive) mit stabiler Metall-Unterkonstruktion und Verbundrosette, 90° Rasterung
geprüft nach EN 13126 Dauerfunktionstüchtigkeit 5

Die Fensteroliven sind universell einsetzbar (mit □ 7 mm Stift), mit Rastermechanik

Farbe	Stift	Artikelnummer	€/STK
Chrom/Edelstahl-sat.	35 mm	**32.86.1200**	**39,20**
Chrom/Edelstahl-sat.	40 mm	**32.86.1210**	**40,30**

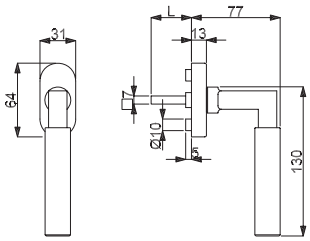

ALASKA FENSTERGRIFF

(Serie 32841890)

Fenstergriff (Halbolive) mit stabiler Metall-Unterkonstruktion und Verbundrosette, 90° Rasterung
geprüft nach EN 13126 Dauerfunktionstüchtigkeit 5

antibakteriell antimikrobiell

Die Fensteroliven sind universell einsetzbar (mit □ 7 mm Stift), mit Rastermechanik

Farbe	Stift	Artikelnummer	€/STK
Edelstahl-sat. Abaco	35 mm	**32.84.1890**	**71,00**
Edelstahl-sat. Abaco	40 mm	**32.84.1900**	**72,10**
Edelstahl-sat.	35 mm	**32.85.9630**	**35,00**
Edelstahl-sat.	40 mm	**32.85.9640**	**36,00**
Es-pol./Es-sat.	35 mm	**32.85.4150**	**36,00**
Es-pol./Es-sat.	40 mm	**32.85.3250**	**37,10**

6 % Preisanpassung seit 01.08.2018 bereits eingerechnet
Bitte weitere 9% Preisanpassung ab 01.02.2022 einberechnen.

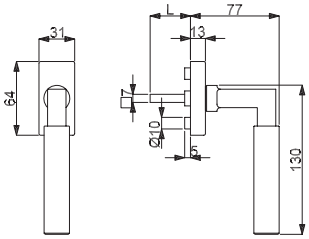

ALASKA SQUARE FENSTERGRIFF

(Serie 32854260)

Fenstergriff (Halbolive) mit stabiler Metall-Unterkonstruktion und Verbundrosette, 90° Rasterung
geprüft nach EN 13126 Dauerfunktionstüchtigkeit 5

Die Fensteroliven sind universell einsetzbar (mit □ 7 mm Stift), mit Rastermechanik

Farbe	Stift	Artikelnummer	€/STK
Edelstahl-sat.	35 mm	**32.85.4260**	**37,10**
Edelstahl-sat.	40 mm	**32.85.4140**	**38,20**
Es-pol./Es-sat.	35 mm	**32.85.4330**	**38,20**
Es-pol./Es-sat.	40 mm	**32.85.3610**	**39,20**

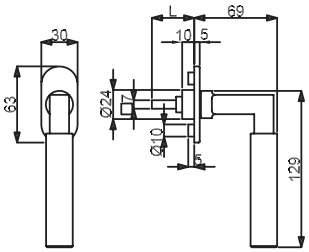

ALASKA FLAT FENSTERGRIFF

(Serie 32861010)

Fenstergriff (Halbolive) mit stabiler Metall-Unterkonstruktion und Verbundrosette, 90° Rasterung
geprüft nach EN 13126 Dauerfunktionstüchtigkeit 3

Die Fensteroliven sind universell einsetzbar (mit □ 7 mm Stift), mit Rastermechanik

Farbe	Stift	Artikelnummer	€/STK
Edelstahl-sat.	35 mm	**32.86.1010**	**43,50**
Edelstahl-sat.	40 mm	**32.86.1020**	**44,50**

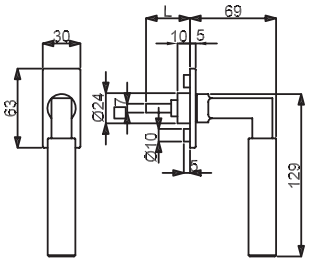

ALASKA SQUARE FLAT FENSTERGRIFF

(Serie 32861030)

Fenstergriff (Halbolive) mit stabiler Metall-Unterkonstruktion und Verbundrosette, 90° Rasterung
geprüft nach EN 13126 Dauerfunktionstüchtigkeit 3

Die Fensteroliven sind universell einsetzbar (mit □ 7 mm Stift), mit Rastermechanik

Farbe	Stift	Artikelnummer	€/STK
Edelstahl-sat.	35 mm	**32.86.1030**	**45,60**
Edelstahl-sat.	40 mm	**32.86.1040**	**46,60**

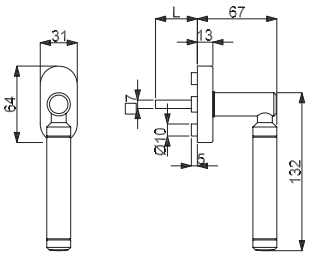

QUEEN FENSTERGRIFF

(Serie 32981660)

Fenstergriff (Halbolive) mit stabiler Metall-Unterkonstruktion und Verbundrosette, 90° Rasterung
geprüft nach EN 13126 Dauerfunktionstüchtigkeit 5

Die Fensteroliven sind universell einsetzbar (mit □ 7 mm Stift), mit Rastermechanik

Farbe	Stift	Artikelnummer	€/STK
Chrom/Edelstahl sat.	35 mm	**32.98.1660**	**43,50**
Chrom/Edelstahl sat.	40 mm	**32.98.1600**	**44,50**

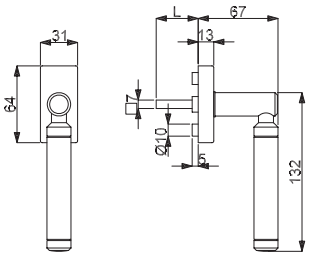

QUEEN SQUARE FENSTERGRIFF

(Serie 32852330)

Fenstergriff (Halbolive) mit stabiler Metall-Unterkonstruktion und Verbundrosette, 90° Rasterung
geprüft nach EN 13126 Dauerfunktionstüchtigkeit 5

Die Fensteroliven sind universell einsetzbar (mit □ 7 mm Stift), mit Rastermechanik

Farbe	Stift	Artikelnummer	€/STK
Chrom/Edelstahl sat.	35 mm	**32.85.2330**	**45,60**
Chrom/Edelstahl sat.	40 mm	**32.85.2340**	**46,60**

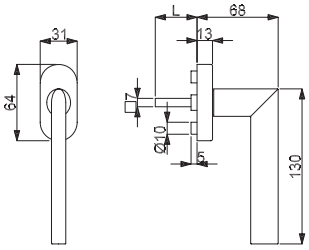

ZOE FENSTERGRIFF

(Serie 32862950)

Fenstergriff (Halbolive) mit stabiler Metall-Unterkonstruktion und Verbundrosette, 90° Rasterung
geprüft nach EN 13126 Dauerfunktionstüchtigkeit 5

Die Fensteroliven sind universell einsetzbar (mit □ 7 mm Stift), mit Rastermechanik

Farbe	Stift	Artikelnummer	€/STK
Edelstahl-sat.	35 mm	**32.86.2950**	**38,20**
Edelstahl-sat.	40 mm	**32.86.2960**	**39,20**

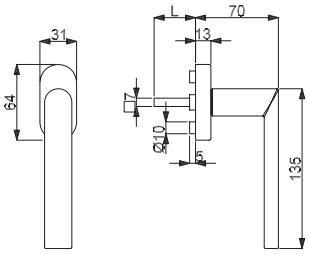

ERIKA FENSTERGRIFF

(Serie 32862930)

Fenstergriff (Halbolive) mit stabiler Metall-Unterkonstruktion und Verbundrosette, 90° Rasterung
geprüft nach EN 13126 Dauerfunktionstüchtigkeit 5

Die Fensteroliven sind universell einsetzbar (mit □ 7 mm Stift), mit Rastermechanik

Farbe	Stift	Artikelnummer	€/STK
Edelstahl-sat.	35 mm	**32.86.2930**	**30,70**
Edelstahl-sat.	40 mm	**32.86.2940**	**31,80**

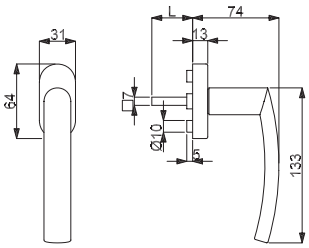

KATY FENSTERGRIFF

(Serie 32862910)

Fenstergriff (Halbolive) mit stabiler Metall-Unterkonstruktion und Verbundrosette, 90° Rasterung
geprüft nach EN 13126 Dauerfunktionstüchtigkeit 5

Die Fensteroliven sind universell einsetzbar (mit □ 7 mm Stift), mit Rastermechanik

Farbe	Stift	Artikelnummer	€/STK
Edelstahl-sat.	35 mm	**32.86.2910**	**29,70**
Edelstahl-sat.	40 mm	**32.86.2920**	**30,70**

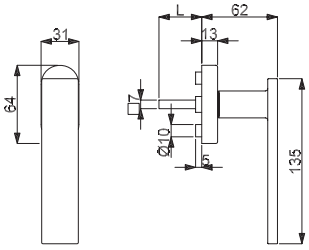

MALIBU FENSTERGRIFF

(Serie 32858040)

Fenstergriff (Halbolive) mit stabiler Metall-Unterkonstruktion und Verbundrosette, 90° Rasterung
geprüft nach EN 13126 Dauerfunktionstüchtigkeit 5

Die Fensteroliven sind universell einsetzbar (mit □ 7 mm Stift), mit Rastermechanik

Farbe	Stift	Artikelnummer	€/STK
Edelstahl-sat.	35 mm	**32.85.8040**	**31,80**
Edelstahl-sat.	40 mm	**32.85.8020**	**32,90**

6 % Preisanpassung seit 01.08.2018 bereits eingerechnet
Bitte weitere 9% Preisanpassung ab 01.02.2022 einberechnen.

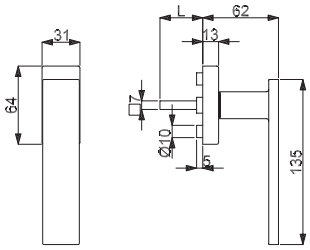

MALIBU SQUARE FENSTERGRIFF

(Serie 32858000)

Fenstergriff (Halbolive) mit stabiler Metall-Unterkonstruktion und Verbundrosette, 90° Rasterung
geprüft nach EN 13126 Dauerfunktionstüchtigkeit 5

Die Fensteroliven sind universell einsetzbar (mit □ 7 mm Stift), mit Rastermechanik

Farbe	Stift	Artikelnummer	€/STK
Edelstahl-sat.	35 mm	**32.85.8000**	**35,00**
Edelstahl-sat.	40 mm	**32.85.8070**	**36,00**

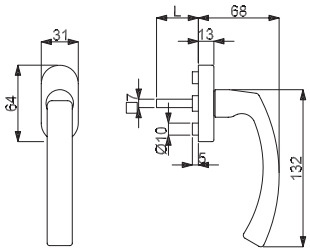

CINTRE FENSTERGRIFF

(Serie 32852230)

Fenstergriff (Halbolive) mit stabiler Metall-Unterkonstruktion und Verbundrosette, 90° Rasterung
geprüft nach EN 13126 Dauerfunktionstüchtigkeit 5

Die Fensteroliven sind universell einsetzbar (mit □ 7 mm Stift), mit Rastermechanik

Farbe	Stift	Artikelnummer	€/STK
Edelstahl-sat.	35 mm	**32.85.2230**	**37,10**
Edelstahl-sat.	40 mm	**32.85.2240**	**38,20**

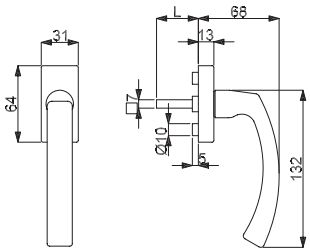

CINTRE SQUARE FENSTERGRIFF

(Serie 32852380)

Fenstergriff (Halbolive) mit stabiler Metall-Unterkonstruktion und Verbundrosette, 90° Rasterung
geprüft nach EN 13126 Dauerfunktionstüchtigkeit 5

Die Fensteroliven sind universell einsetzbar (mit □ 7 mm Stift), mit Rastermechanik

Farbe	Stift	Artikelnummer	€/STK
Edelstahl-sat.	35 mm	**32.85.2380**	**39,20**
Edelstahl-sat.	40 mm	**32.85.2390**	**40,30**

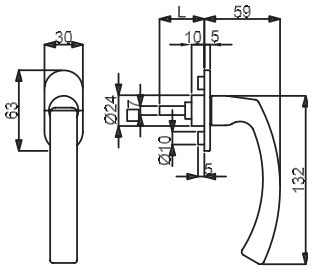

CINTRE FLAT FENSTERGRIFF

(Serie 32860910)

Fenstergriff (Halbolive) mit stabiler Metall-Unterkonstruktion und Verbundrosette, 90° Rasterung
geprüft nach EN 13126 Dauerfunktionstüchtigkeit 3

Die Fensteroliven sind universell einsetzbar (mit □ 7 mm Stift), mit Rastermechanik

Farbe	Stift	Artikelnummer	€/STK
Edelstahl-sat.	35 mm	**32.86.0910**	**45,60**
Edelstahl-sat.	40 mm	**32.86.0920**	**46,60**

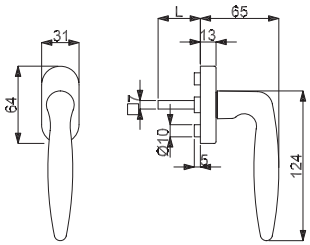

ARENA FENSTERGRIFF

(Serie 32862740)

Fenstergriff (Halbolive) mit stabiler Metall-Unterkonstruktion und Verbundrosette, 90° Rasterung
geprüft nach EN 13126 Dauerfunktionstüchtigkeit 5

Die Fensteroliven sind universell einsetzbar (mit □ 7 mm Stift), mit Rastermechanik

Farbe	Stift	Artikelnummer	€/STK
Edelstahl-sat.	35 mm	**32.86.2740**	**31,80**
Edelstahl-sat.	40 mm	**32.86.2780**	**32,90**

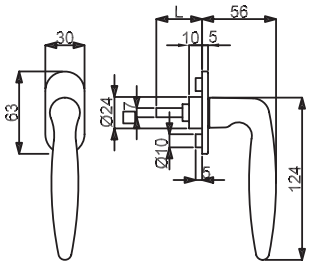

ARENA FLAT FENSTERGRIFF

(Serie 32860990)

Fenstergriff (Halbolive) mit stabiler Metall-Unterkonstruktion und Verbundrosette, 90° Rasterung
geprüft nach EN 13126 Dauerfunktionstüchtigkeit 3

Die Fensteroliven sind universell einsetzbar (mit □ 7 mm Stift), mit Rastermechanik

Farbe	Stift	Artikelnummer	€/STK
Edelstahl-sat.	35 mm	**32.86.0990**	**40,30**
Edelstahl-sat.	40 mm	**32.86.1000**	**41,30**

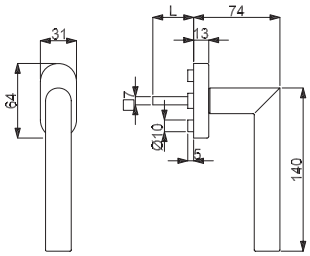

GALINA II FENSTERGRIFF

(Serie 32862460)

Fenstergriff (Halbolive) mit stabiler Metall-Unterkonstruktion und Verbundrosette, 90° Rasterung
geprüft nach EN 13126 Dauerfunktionstüchtigkeit 5

Die Fensteroliven sind universell einsetzbar (mit □ 7 mm Stift), mit Rastermechanik

Farbe	Stift	Artikelnummer	€/STK
Edelstahl-sat.	35 mm	**32.86.2460**	**29,70**
Edelstahl-sat.	40 mm	**32.86.4060**	**30,70**

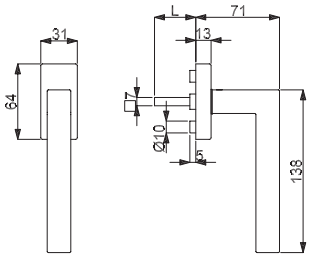

GALINA SQUARE FENSTERGRIFF

(Serie 32842960)

Fenstergriff (Halbolive) mit stabiler Metall-Unterkonstruktion und Verbundrosette, 90° Rasterung
geprüft nach EN 13126 Dauerfunktionstüchtigkeit 5

Die Fensteroliven sind universell einsetzbar (mit □ 7 mm Stift), mit Rastermechanik

Farbe	Stift	Artikelnummer	€/STK
Edelstahl-sat.	35 mm	**32.84.2960**	**31,80**
Edelstahl-sat.	40 mm	**32.84.3050**	**32,90**

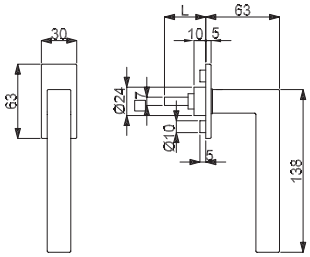

GALINA SQUARE FLAT FENSTERGRIFF

(Serie 32865220)

Fenstergriff (Halbolive) mit stabiler Metall-Unterkonstruktion und Verbundrosette, 90° Rasterung
geprüft nach EN 13126 Dauerfunktionstüchtigkeit 3

Die Fensteroliven sind universell einsetzbar (mit □ 7 mm Stift), mit Rastermechanik

Farbe	Stift	Artikelnummer	€/STK
Edelstahl-sat.	35 mm	**32.86.5220**	**40,30**
Edelstahl-sat.	40 mm	**32.86.5230**	**41,30**
Edelstahl-sat.	45 mm	**32.86.5260**	**42,40**

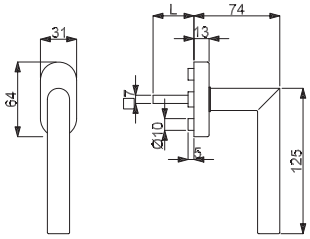

RONNY FENSTERGRIFF

(Serie 32841850)

Fenstergriff (Halbolive) mit stabiler Metall-Unterkonstruktion und Verbundrosette, 90° Rasterung
geprüft nach EN 13126 Dauerfunktionstüchtigkeit 5

antibakteriell antimikrobiell

Die Fensteroliven sind universell einsetzbar (mit □ 7 mm Stift), mit Rastermechanik

Farbe	Stift	Artikelnummer	€/STK
Edelstahl-sat. Abaco	35 mm	**32.84.1850**	**51,90**
Edelstahl-sat. Abaco	40 mm	**32.84.1860**	**53,00**
Edelstahl-sat.	35 mm	**32.86.2450**	**25,40**
Edelstahl-sat.	40 mm	**32.86.4700**	**26,50**

6 % Preisanpassung seit 01.08.2018 bereits eingerechnet
Bitte weitere 9% Preisanpassung ab 01.02.2022 einberechnen.

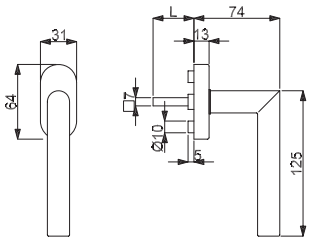

RONNY FENSTERGRIFF

(Serie 32840880)

Fenstergriff (Halbolive) mit stabiler Metall-Unterkonstruktion und Verbundrosette, 90° Rasterung
geprüft nach EN 13126 Dauerfunktionstüchtigkeit 5

Die Fensteroliven sind universell einsetzbar (mit □ 7 mm Stift), mit Rastermechanik

Farbe	Stift	Artikelnummer	€/STK
Edelstahl-pol.	35 mm	**32.84.0880**	**35,00**
Edelstahl-pol.	40 mm	**32.84.0890**	**36,00**
Schwarz matt	35 mm	**32.97.5000**	**39,20**
Schwarz matt	40 mm	**32.97.5010**	**40,30**

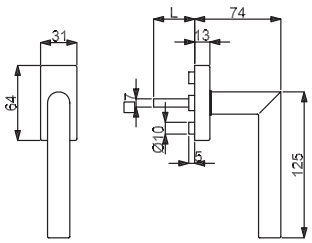

RONNY SQUARE FENSTERGRIFF

(Serie 32864730)

Fenstergriff (Halbolive) mit stabiler Metall-Unterkonstruktion und Verbundrosette, 90° Rasterung
geprüft nach EN 13126 Dauerfunktionstüchtigkeit 5

Die Fensteroliven sind universell einsetzbar (mit □ 7 mm Stift), mit Rastermechanik

Farbe	Stift	Artikelnummer	€/STK
Edelstahl-sat.	35 mm	**32.86.4730**	**27,60**
Edelstahl-sat.	40 mm	**32.86.4760**	**28,60**

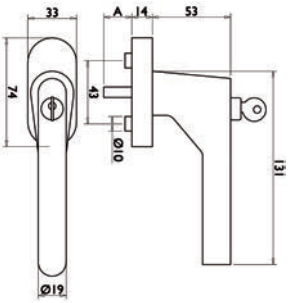

RONNY FENSTERGRIFF ABSPERRBAR

(Serie 32862530)

Halbolive mit stabiler Metall-Unterkonstruktion, absperrbar - gleichschließend, 90° Rasterung, 2 Schlüssel, Ersatzschlüssel Art.Nr. 10320361

Absperrbar, 90° Rasterung

Farbe	Stift	Artikelnummer	€/STK
Edelstahl-sat.	24-42 mm	**32.86.2530**	**56,20**

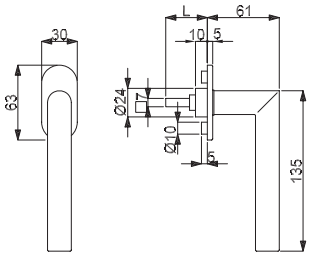

RONNY FLAT FENSTERGRIFF

(Serie 32865320)

Fenstergriff (Halbolive) mit stabiler Metall-Unterkonstruktion und Verbundrosette, 90° Rasterung
geprüft nach EN 13126 Dauerfunktionstüchtigkeit 3

Die Fensteroliven sind universell einsetzbar (mit □ 7 mm Stift), mit Rastermechanik

Farbe	Stift	Artikelnummer	€/STK
Edelstahl-pol.	35 mm	**32.86.5320**	**43,50**
Edelstahl-pol.	40 mm	**32.86.5330**	**44,50**
Schwarz matt	35 mm	**32.97.5020**	**47,70**
Schwarz matt	40 mm	**32.97.5030**	**48,80**

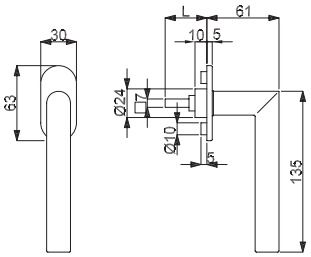

RONNY II FLAT FENSTERGRIFF

(Serie 32865100)

Fenstergriff (Halbolive) mit stabiler Metall-Unterkonstruktion und Verbundrosette, 90° Rasterung
geprüft nach EN 13126 Dauerfunktionstüchtigkeit 3

Die Fensteroliven sind universell einsetzbar (mit □ 7 mm Stift), mit Rastermechanik

Farbe	Stift	Artikelnummer	€/STK
Edelstahl-sat.	35 mm	**32.86.5100**	**33,90**
Edelstahl-sat.	40 mm	**32.86.5110**	**35,00**
Edelstahl-sat.	45 mm	**32.86.5240**	**36,00**

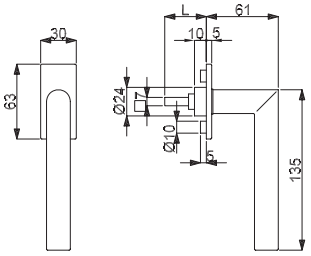

RONNY II SQUARE FLAT FENSTERGRIFF

(Serie 32865120)

Fenstergriff (Halbolive) mit stabiler Metall-Unterkonstruktion und Verbundrosette, 90° Rasterung
geprüft nach EN 13126 Dauerfunktionstüchtigkeit 3

Die Fensteroliven sind universell einsetzbar (mit □ 7 mm Stift), mit Rastermechanik

Farbe	Stift	Artikelnummer	€/STK
Edelstahl-sat.	35 mm	**32.86.5120**	**36,00**
Edelstahl-sat.	40 mm	**32.86.5130**	**37,10**
Edelstahl-sat.	45 mm	**32.86.5250**	**38,20**

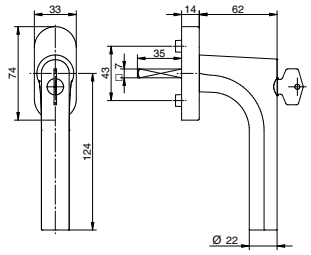

RONNY FENSTERGRIFF ABSPERRBAR

(Serie 40333500)

absperrbar - gleichschließend, 45° Rasterung, inklusive 2 Stk. Ringe 10 auf 12 mm, 1 Schlüssel, Ersatzschlüssel Art.Nr. 10402100
geprüft nach EN 13126 Dauerfunktionstüchtigkeit 3, Schutz 2/2 (100NM)

Absperrbar, 45° Rasterung

Farbe	Stift	Artikelnummer	€/STK
Edelstahl-sat.	35 mm	**40.33.3500**	**108,10**
Edelstahl-sat.	40 mm	**40.33.5500**	**116,60**

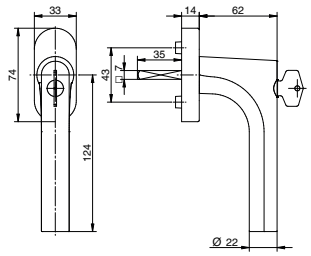

RONNY FENSTERGRIFF ABSPERRBAR TBT

(Serie 40335540)

Fenstergriff (Halbolive) mit stabiler Unterkonstruktion, TBT Funktion, absperrbar - gleichschließend, Verstärkungsringe 10/12 mm, 45° Rasterung, 1 Schlüssel, Ersatzschlüssel Art.Nr. 10402100

Absperrbar, TBT-Funktion, 45° Rasterung

Farbe	Stift	Artikelnummer	€/STK
Edelstahl-sat.	40 mm	**40.33.5540**	**170,10**

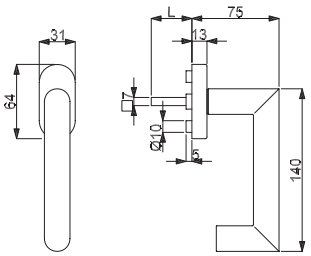

HANNA FENSTERGRIFF

(Serie 32514140)

Fenstergriff (Halbolive) mit stabiler Metall-Unterkonstruktion und Verbundrosette, 90° Rasterung
geprüft nach EN 13126 Dauerfunktionstüchtigkeit 5

Die Fensteroliven sind universell einsetzbar (mit □ 7 mm Stift), mit Rastermechanik

Farbe	Stift	Artikelnummer	€/STK
Edelstahl-sat.	35 mm	**32.51.4140**	**32,90**
Edelstahl-sat.	40 mm	**32.51.4150**	**33,90**

6 % Preisanpassung seit 01.08.2018 bereits eingerechnet
Bitte weitere 9% Preisanpassung ab 01.02.2022 einberechnen.

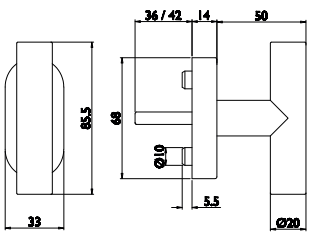

HANNA KREUZ FENSTERGRIFF

(Serie 32862900)

Ganzolive mit Nylon-Unterkonstruktion, fest/drehbar gelagert, 90° Rasterung

Die Fensteroliven sind universell einsetzbar (mit □ 7 mm Stift), mit Rastermechanik

Farbe	Stift	Artikelnummer	€/STK
Edelstahl-sat.	36-42 mm	**32.86.2900**	**20,10**

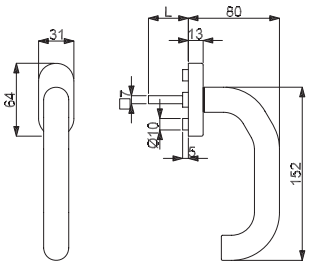

KATRIN FENSTERGRIFF

(Serie 32847170)

Fenstergriff (Halbolive) mit stabiler Metall-Unterkonstruktion und Verbundrosette, 90° Rasterung
geprüft nach EN 13126 Dauerfunktionstüchtigkeit 5

Die Fensteroliven sind universell einsetzbar (mit □ 7 mm Stift), mit Rastermechanik

Farbe	Stift	Artikelnummer	€/STK
Edelstahl-sat.	35 mm	**32.84.7170**	**30,70**
Edelstahl-sat.	40 mm	**32.84.7180**	**31,80**

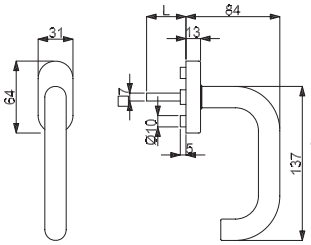

antibakteriell
antimikrobiell

PAULA FENSTERGRIFF

(Serie 32841870)

Fenstergriff (Halbolive) mit stabiler Metall-Unterkonstruktion und Verbundrosette, 90° Rasterung
geprüft nach EN 13126 Dauerfunktionstüchtigkeit 5

Die Fensteroliven sind universell einsetzbar (mit □ 7 mm Stift), mit Rastermechanik

Farbe	Stift	Artikelnummer	€/STK
Edelstahl-sat. Abaco	35 mm	**32.84.1870**	**56,20**
Edelstahl-sat. Abaco	40 mm	**32.84.1880**	**57,20**
Edelstahl-sat.	35 mm	**32.86.1070**	**26,50**
Edelstahl-sat.	40 mm	**32.86.1080**	**27,60**

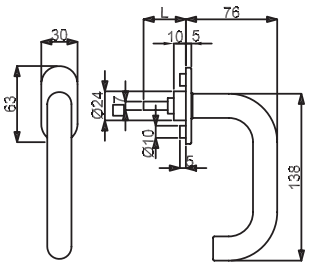

PAULA FLAT FENSTERGRIFF

(Serie 32860970)

Fenstergriff (Halbolive) mit stabiler Metall-Unterkonstruktion und Verbundrosette, 90° Rasterung
geprüft nach EN 13126 Dauerfunktionstüchtigkeit 3

Die Fensteroliven sind universell einsetzbar (mit □ 7 mm Stift), mit Rastermechanik

Farbe	Stift	Artikelnummer	€/STK
Edelstahl-sat.	35 mm	**32.86.0970**	**35,00**
Edelstahl-sat.	40 mm	**32.86.0980**	**36,00**

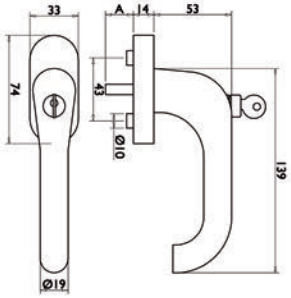

PAULA RASTEROLIVE

(Serie 32862540)

Halbolive mit stabiler Metall-Unterkonstruktion, absperrbar - gleichschließend, 90° Rasterung, 2 Schlüssel, Ersatzschlüssel Art.Nr. 10320361

Absperrbar, 90° Rasterung

Farbe	Stift	Artikelnummer	€/STK
Edelstahl-sat.	36-42 mm	**32.86.2540**	**60,40**

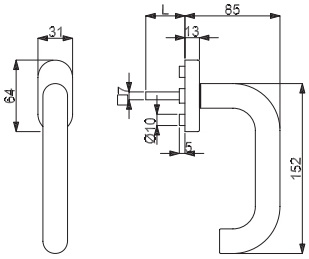

PAULA III FENSTERGRIFF

(Serie 32862810)

Fenstergriff (Halbolive) mit stabiler Metall-Unterkonstruktion und Verbundrosette, 90° Rasterung
geprüft nach EN 13126 Dauerfunktionstüchtigkeit 5

Die Fensteroliven sind universell einsetzbar (mit □ 7 mm Stift), mit Rastermechanik

Farbe	Stift	Artikelnummer	€/STK
Edelstahl-sat.	35 mm	**32.86.2810**	**31,80**
Edelstahl-sat.	40 mm	**32.86.2820**	**32,90**

MADRID FENSTERGRIFF

(Serie 32861300)

Fenstergriff (Halbolive) mit stabiler Metall-Unterkonstruktion und Verbundrosette, 90° Rasterung
geprüft nach EN 13126 Dauerfunktionstüchtigkeit 5

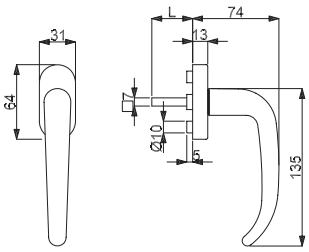

Die Fensteroliven sind universell einsetzbar (mit □ 7 mm Stift), mit Rastermechanik

Farbe	Stift	Artikelnummer	€/STK
Edelstahl-sat.	35 mm	**32.86.1300**	**31,80**
Edelstahl-sat.	40 mm	**32.86.1310**	**32,90**
Edelstahl-pol.	35 mm	**32.84.0630**	**41,30**
Edelstahl-pol.	40 mm	**32.84.0640**	**42,40**

MADRID FLAT FENSTERGRIFF

(Serie 32860930)

Fenstergriff (Halbolive) mit stabiler Metall-Unterkonstruktion und Verbundrosette, 90° Rasterung
geprüft nach EN 13126 Dauerfunktionstüchtigkeit 3

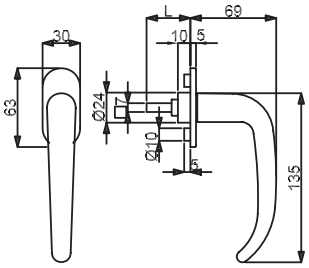

Die Fensteroliven sind universell einsetzbar (mit □ 7 mm Stift), mit Rastermechanik

Farbe	Stift	Artikelnummer	€/STK
Edelstahl-sat.	35 mm	**32.86.0930**	**40,30**
Edelstahl-sat.	40 mm	**32.86.0940**	**41,30**
Edelstahl-pol.	35 mm	**32.84.0650**	**49,80**
Edelstahl-pol.	40 mm	**32.84.0660**	**50,90**

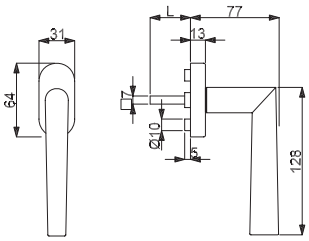

MORGAN FENSTERGRIFF

(Serie 32855080)

Fenstergriff (Halbolive) mit stabiler Metall-Unterkonstruktion und Verbundrosette, 90° Rasterung
geprüft nach EN 13126 Dauerfunktionstüchtigkeit 5

Die Fensteroliven sind universell einsetzbar (mit □ 7 mm Stift), mit Rastermechanik

Farbe	Stift	Artikelnummer	€/STK
Edelstahl-sat.	35 mm	**32.85.5080**	**23,30**
Edelstahl-sat.	40 mm	**32.85.5330**	**24,40**

6 % Preisanpassung seit 01.08.2018 bereits eingerechnet
Bitte weitere 9% Preisanpassung ab 01.02.2022 einberechnen.

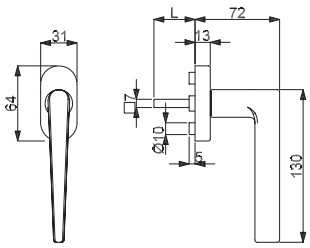

SIRIUS FENSTERGRIFF

(Serie 32847520)

Fenstergriff (Halbolive) mit stabiler Metall-Unterkonstruktion und Verbundrosette, 90° Rasterung
geprüft nach EN 13126 Dauerfunktionstüchtigkeit 5

Die Fensteroliven sind universell einsetzbar (mit □ 7 mm Stift), mit Rastermechanik

Farbe	Stift	Artikelnummer	€/STK
Edelstahl-sat.	35 mm	**32.84.7520**	**36,00**
Edelstahl-sat.	40 mm	**32.84.7530**	**37,10**

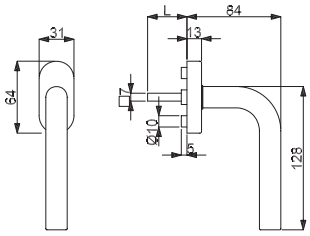

PATRIK FENSTERGRIFF

(Serie 32864640)

Fenstergriff (Halbolive) mit stabiler Metall-Unterkonstruktion und Verbundrosette, 90° Rasterung
geprüft nach EN 13126 Dauerfunktionstüchtigkeit 5

Die Fensteroliven sind universell einsetzbar (mit □ 7 mm Stift), mit Rastermechanik

Farbe	Stift	Artikelnummer	€/STK
Edelstahl-sat.	35 mm	**32.86.4640**	**24,40**
Edelstahl-sat.	40 mm	**32.86.1100**	**25,40**

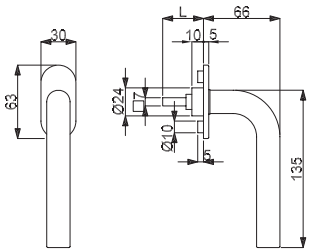

PATRIK FLAT FENSTERGRIFF

(Serie 32865140)

Fenstergriff (Halbolive) mit stabiler Metall-Unterkonstruktion und Verbundrosette, 90° Rasterung
geprüft nach EN 13126 Dauerfunktionstüchtigkeit 3

Die Fensteroliven sind universell einsetzbar (mit □ 7 mm Stift), mit Rastermechanik

Farbe	Stift	Artikelnummer	€/STK
Edelstahl-sat.	35 mm	**32.86.5140**	**32,90**
Edelstahl-sat.	40 mm	**32.86.5150**	**33,90**

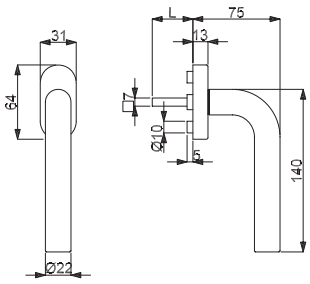

PATRIK III FENSTERGRIFF

(Serie 32862750)

Fenstergriff (Halbolive) mit stabiler Metall-Unterkonstruktion und Verbundrosette, 90° Rasterung
geprüft nach EN 13126 Dauerfunktionstüchtigkeit 5

Die Fensteroliven sind universell einsetzbar (mit □ 7 mm Stift), mit Rastermechanik

Farbe	Stift	Artikelnummer	€/STK
Edelstahl-sat.	35 mm	**32.86.2750**	**29,70**
Edelstahl-sat.	40 mm	**32.86.2760**	**30,70**

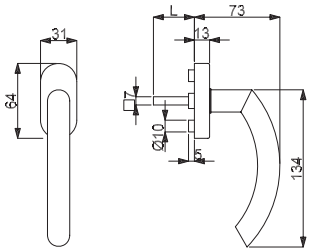

JILL FENSTERGRIFF

(Serie 32862440)

Fenstergriff (Halbolive) mit stabiler Metall-Unterkonstruktion und Verbundrosette, 90° Rasterung
geprüft nach EN 13126 Dauerfunktionstüchtigkeit 5

Die Fensteroliven sind universell einsetzbar (mit □ 7 mm Stift), mit Rastermechanik

Farbe	Stift	Artikelnummer	€/STK
Edelstahl-sat.	35 mm	**32.86.2440**	**27,60**
Edelstahl-sat.	40 mm	**32.86.2430**	**28,60**

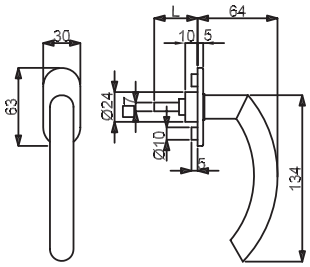

JILL FLAT FENSTERGRIFF

(Serie 32860950)

Fenstergriff (Halbolive) mit stabiler Metall-Unterkonstruktion und Verbundrosette, 90° Rasterung
geprüft nach EN 13126 Dauerfunktionstüchtigkeit 3

Die Fensteroliven sind universell einsetzbar (mit □ 7 mm Stift), mit Rastermechanik

Farbe	Stift	Artikelnummer	€/STK
Edelstahl-sat.	35 mm	**32.86.0950**	**36,00**
Edelstahl-sat.	40 mm	**32.86.0960**	**37,10**

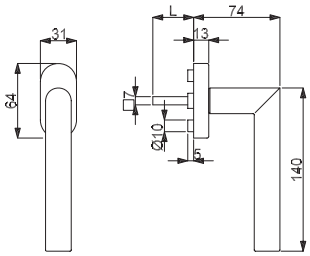

GALINA NOAL FENSTERGRIFF

(Serie 32420170)

Fenstergriff (Halbolive) mit stabiler Metall-Unterkonstruktion und Verbundrosette, 90° Rasterung
geprüft nach EN 13126 Dauerfunktionstüchtigkeit 5

Die Fensteroliven sind universell einsetzbar (mit □ 7 mm Stift), mit Rastermechanik

Farbe	Stift	Artikelnummer	€/STK
Noal-sat.	35 mm	**32.42.0170**	**49,80**
Noal-sat.	40 mm	**32.42.0180**	**50,90**

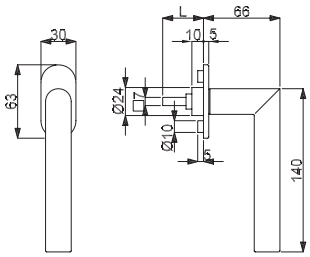

GALINA NOAL FLAT FENSTERGRIFF

(Serie 32420190)

Fenstergriff (Halbolive) mit stabiler Metall-Unterkonstruktion und Verbundrosette, 90° Rasterung
geprüft nach EN 13126 Dauerfunktionstüchtigkeit 3

Die Fensteroliven sind universell einsetzbar (mit □ 7 mm Stift), mit Rastermechanik

Farbe	Stift	Artikelnummer	€/STK
Noal-sat.	35 mm	**32.42.0190**	**56,20**
Noal-sat.	40 mm	**32.42.0200**	**57,20**

EXCELLENT PYRAMIDE FENSTERGRIFF

(Serie 32430380)

Fenstergriff (Halbolive) mit stabiler Metall-Unterkonstruktion und Verbundrosette, 90° Rasterung
geprüft nach EN 13126 Dauerfunktionstüchtigkeit 5

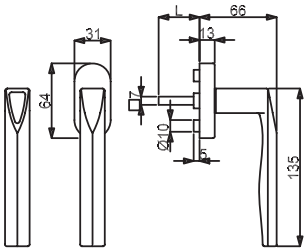

Die Fensteroliven sind universell einsetzbar (mit □ 7 mm Stift), mit Rastermechanik

Farbe	Stift	Artikelnummer	€/STK
Edelstahlfärbig-sat.	35 mm	**32.43.0380**	**49,80**
Edelstahlfärbig-sat.	40 mm	**32.43.0390**	**50,90**
Ef-sat. Dual weiß	35 mm	**32.45.9830**	**64,70**
Ef-sat. Dual weiß	40 mm	**32.45.9840**	**65,70**
Chrom Dual weiß	35 mm	**32.45.9790**	**66,80**
Chrom Dual weiß	40 mm	**32.45.9800**	**67,80**

6 % Preisanpassung seit 01.08.2018 bereits eingerechnet
Bitte weitere 9% Preisanpassung ab 01.02.2022 einberechnen.

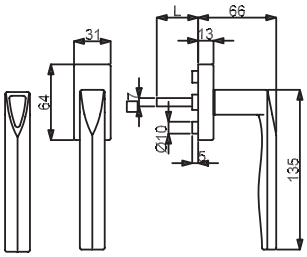

NACHT LEUCHTEND

EXCELLENT PYRAMIDE SQUARE FENSTERGRIFF

(Serie 32430320)

Fenstergriff (Halbolive) mit stabiler Metall-Unterkonstruktion und Verbundrosette, 90° Rasterung
geprüft nach EN 13126 Dauerfunktionstüchtigkeit 5

Die Fensteroliven sind universell einsetzbar (mit □ 7 mm Stift), mit Rastermechanik

Farbe	Stift	Artikelnummer	€/STK
Edelstahlfärbig-sat.	35 mm	**32.43.0320**	**51,90**
Edelstahlfärbig-sat.	40 mm	**32.43.0330**	**53,00**
Ef-sat. Dual weiß	35 mm	**32.45.9810**	**66,80**
Ef-sat. Dual weiß	40 mm	**32.45.9820**	**67,80**
Chrom Dual weiß	35 mm	**32.45.9770**	**68,90**
Chrom Dual weiß	40 mm	**32.45.9780**	**70,00**

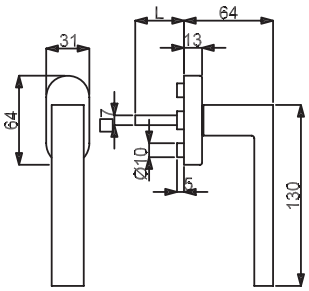

CANTO FENSTERGRIFF

(Serie 32459960)

Fenstergriff (Halbolive) mit stabiler Metall-Unterkonstruktion und Verbundrosette, 90° Rasterung
geprüft nach EN 13126 Dauerfunktionstüchtigkeit 5

Die Fensteroliven sind universell einsetzbar (mit □ 7 mm Stift), mit Rastermechanik

Farbe	Stift	Artikelnummer	€/STK
Edelstahlfärbig-sat.	35 mm	**32.45.9960**	**33,90**
Edelstahlfärbig-sat.	40 mm	**32.45.9970**	**35,00**

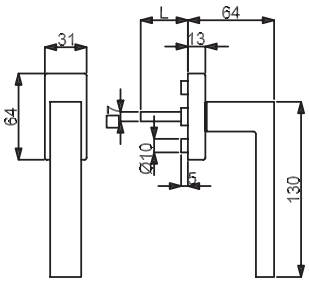

CANTO SQUARE FENSTERGRIFF

(Serie 32459940)

Fenstergriff (Halbolive) mit stabiler Metall-Unterkonstruktion und Verbundrosette, 90° Rasterung
geprüft nach EN 13126 Dauerfunktionstüchtigkeit 5

Die Fensteroliven sind universell einsetzbar (mit □ 7 mm Stift), mit Rastermechanik

Farbe	Stift	Artikelnummer	€/STK
Edelstahlfärbig-sat.	35 mm	**32.45.9940**	**36,00**
Edelstahlfärbig-sat.	40 mm	**32.45.9950**	**37,10**

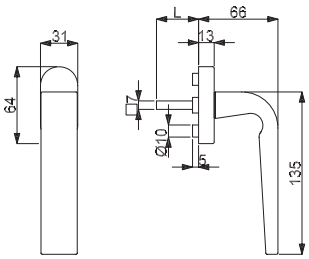

PARIS FENSTERGRIFF

(Serie 32514950)

Fenstergriff (Halbolive) mit stabiler Metall-Unterkonstruktion und Verbundrosette, 90° Rasterung
geprüft nach EN 13126 Dauerfunktionstüchtigkeit 5

Die Fensteroliven sind universell einsetzbar (mit □ 7 mm Stift), mit Rastermechanik

Farbe	Stift	Artikelnummer	€/STK
Edelstahlfärbig-sat.	35 mm	**32.51.4950**	**41,30**
Edelstahlfärbig-sat.	40 mm	**32.51.4960**	**42,40**

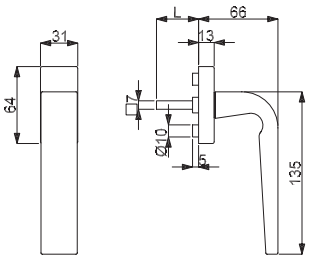

PARIS SQUARE FENSTERGRIFF

(Serie 32985020)

Fenstergriff (Halbolive) mit stabiler Metall-Unterkonstruktion und Verbundrosette, 90° Rasterung
geprüft nach EN 13126 Dauerfunktionstüchtigkeit 5

Die Fensteroliven sind universell einsetzbar (mit □ 7 mm Stift), mit Rastermechanik

Farbe	Stift	Artikelnummer	€/STK
Robusta Gold-pol.	35 mm	**32.98.5020**	**60,40**
Robusta Gold-pol.	40 mm	**32.98.5030**	**61,50**
Edelstahlfärbig-sat.	35 mm	**32.98.5080**	**43,50**
Edelstahlfärbig-sat.	40 mm	**32.98.5090**	**44,50**
Chrom-pol.	35 mm	**32.98.5000**	**46,60**
Chrom-pol.	40 mm	**32.98.5010**	**47,70**
Robusta Kupfer-pol.	35 mm	**32.98.5040**	**60,40**
Robusta Kupfer-pol.	40 mm	**32.98.5050**	**61,50**
Robusta Kupfer-sat.	35 mm	**32.98.5060**	**60,40**
Robusta Kupfer-sat.	40 mm	**32.98.5070**	**61,50**

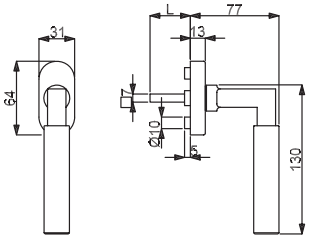

ALASKA FENSTERGRIFF

(Serie 32973270)

Fenstergriff (Halbolive) mit stabiler Metall-Unterkonstruktion und Verbundrosette, 90° Rasterung
geprüft nach EN 13126 Dauerfunktionstüchtigkeit 5

Die Fensteroliven sind universell einsetzbar (mit □ 7 mm Stift), mit Rastermechanik

Farbe	Stift	Artikelnummer	€/STK
Robusta Gold-pol.	35 mm	**32.97.3270**	**58,30**
Robusta Gold-pol.	40 mm	**32.97.3280**	**59,40**
Chrom-pol.	35 mm	**32.96.8570**	**44,50**
Chrom-pol.	40 mm	**32.96.8580**	**45,60**
Chrom/schwarz-pol.	35 mm	**32.97.3170**	**50,90**
Chrom/schwarz-pol.	40 mm	**32.97.3180**	**51,90**

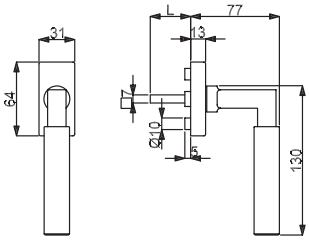

ALASKA SQUARE FENSTERGRIFF

(Serie 32972760)

Fenstergriff (Halbolive) mit stabiler Metall-Unterkonstruktion und Verbundrosette, 90° Rasterung
geprüft nach EN 13126 Dauerfunktionstüchtigkeit 5

Die Fensteroliven sind universell einsetzbar (mit □ 7 mm Stift), mit Rastermechanik

Farbe	Stift	Artikelnummer	€/STK
Robusta Gold-pol.	35 mm	**32.97.2760**	**60,40**
Robusta Gold-pol.	40 mm	**32.97.3350**	**61,50**
Chrom-pol.	35 mm	**32.96.5360**	**46,60**
Chrom-pol.	40 mm	**32.96.8650**	**47,70**
Chrom/schwarz-pol.	35 mm	**32.97.2960**	**53,00**
Chrom/schwarz-pol.	40 mm	**32.97.3340**	**54,10**

6 % Preisanpassung seit 01.08.2018 bereits eingerechnet
Bitte weitere 9% Preisanpassung ab 01.02.2022 einberechnen.

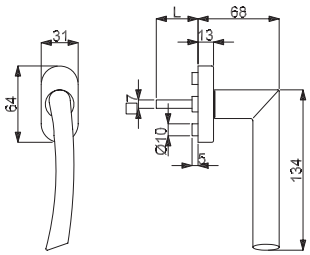

OSLO FENSTERGRIFF

(Serie 32516410)

Fenstergriff (Halbolive) mit stabiler Metall-Unterkonstruktion und Verbundrosette, 90° Rasterung
geprüft nach EN 13126 Dauerfunktionstüchtigkeit 5

Rechtszeigend / Die Fensteroliven sind universell einsetzbar (mit □ 7 mm Stift), mit Rastermechanik

Farbe	Stift	Artikelnummer	€/STK
Edelstahlfärbig-sat.	35 mm	**32.51.6410**	**38,20**
Edelstahlfärbig-sat.	40 mm	**32.51.6430**	**39,20**
Ef-pol./Ef-sat.	35 mm	**32.51.6420**	**38,20**
Ef-pol./Ef-sat.	40 mm	**32.51.6440**	**39,20**

Linkszeigend / Die Fensteroliven sind universell einsetzbar (mit □ 7 mm Stift), mit Rastermechanik

Farbe	Stift	Artikelnummer	€/STK
Edelstahlfärbig-sat.	35 mm	**32.51.6470**	**38,20**
Edelstahlfärbig-sat.	40 mm	**32.51.6480**	**39,20**
Ef-pol./Ef-sat.	35 mm	**32.51.6490**	**38,20**
Ef-pol./Ef-sat.	40 mm	**32.51.6500**	**39,20**

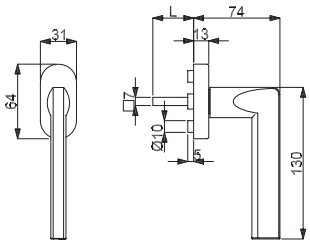

ATLANTA FENSTERGRIFF

(Serie 32518440)

Fenstergriff (Halbolive) mit stabiler Metall-Unterkonstruktion und Verbundrosette, 90° Rasterung
geprüft nach EN 13126 Dauerfunktionstüchtigkeit 5

Die Fensteroliven sind universell einsetzbar (mit □ 7 mm Stift), mit Rastermechanik

Farbe	Stift	Artikelnummer	€/STK
Edelstahlfärbig-sat.	35 mm	**32.51.8440**	**38,20**
Edelstahlfärbig-sat.	40 mm	**32.51.8450**	**39,20**

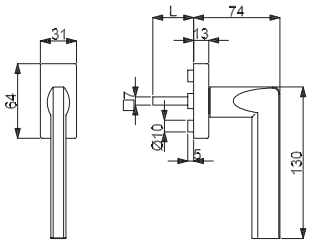

ATLANTA SQUARE FENSTERGRIFF

(Serie 32861140)

Fenstergriff (Halbolive) mit stabiler Metall-Unterkonstruktion und Verbundrosette, 90° Rasterung
geprüft nach EN 13126 Dauerfunktionstüchtigkeit 5

Die Fensteroliven sind universell einsetzbar (mit □ 7 mm Stift), mit Rastermechanik

Farbe	Stift	Artikelnummer	€/STK
Edelstahlfärbig-sat.	35 mm	**32.86.1140**	**40,30**
Edelstahlfärbig-sat.	40 mm	**32.86.1280**	**41,30**

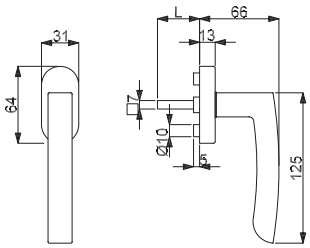

PHÖNIX FENSTERGRIFF

(Serie 32861260)

Fenstergriff (Halbolive) mit stabiler Metall-Unterkonstruktion und Verbundrosette, 90° Rasterung
geprüft nach EN 13126 Dauerfunktionstüchtigkeit 5

Die Fensteroliven sind universell einsetzbar (mit □ 7 mm Stift), mit Rastermechanik

Farbe	Stift	Artikelnummer	€/STK
Edelstahlfärbig-sat.	35 mm	**32.86.1260**	**43,50**
Edelstahlfärbig-sat.	40 mm	**32.86.1270**	**44,50**

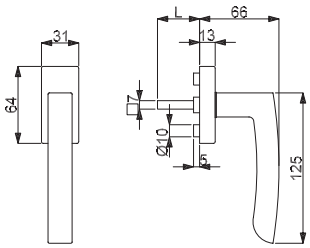

PHÖNIX SQUARE FENSTERGRIFF

(Serie 32861130)

Fenstergriff (Halbolive) mit stabiler Metall-Unterkonstruktion und Verbundrosette, 90° Rasterung
geprüft nach EN 13126 Dauerfunktionstüchtigkeit 5

Die Fensteroliven sind universell einsetzbar (mit □ 7 mm Stift), mit Rastermechanik

Farbe	Stift	Artikelnummer	€/STK
Edelstahlfärbig-sat.	35 mm	**32.86.1130**	**45,60**
Edelstahlfärbig-sat.	40 mm	**32.86.1250**	**46,60**

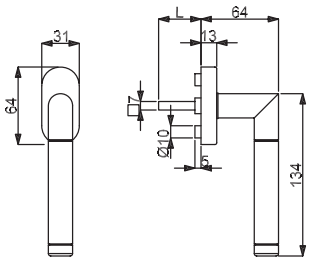

ROYAL FENSTERGRIFF

(Serie 32982790)

Fenstergriff (Halbolive) mit stabiler Metall-Unterkonstruktion und Verbundrosette, 90° Rasterung
geprüft nach EN 13126 Dauerfunktionstüchtigkeit 5

Die Fensteroliven sind universell einsetzbar (mit □ 7 mm Stift), mit Rastermechanik

Farbe	Stift	Artikelnummer	€/STK
Messing-pol./sat.	35 mm	**32.98.2790**	**38,20**
Messing-pol./sat.	40 mm	**32.98.2800**	**39,20**

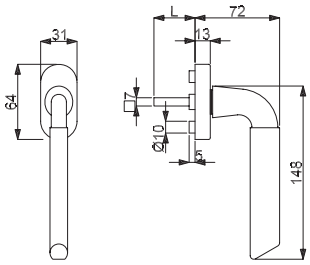

NATHALIE FENSTERGRIFF

(Serie 32861400)

Fenstergriff (Halbolive) mit stabiler Metall-Unterkonstruktion und Verbundrosette, 90° Rasterung
geprüft nach EN 13126 Dauerfunktionstüchtigkeit 5

Die Fensteroliven sind universell einsetzbar (mit □ 7 mm Stift), mit Rastermechanik

Farbe	Stift	Artikelnummer	€/STK
Chrom/Edelstahlfärbig-sat.	35 mm	**32.86.1400**	**35,00**
Chrom/Edelstahlfärbig-sat.	40 mm	**32.86.1410**	**36,00**

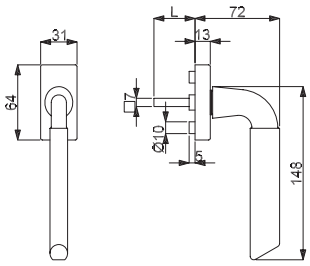

NATHALIE SQUARE FENSTERGRIFF

(Serie 32861420)

Fenstergriff (Halbolive) mit stabiler Metall-Unterkonstruktion und Verbundrosette, 90° Rasterung
geprüft nach EN 13126 Dauerfunktionstüchtigkeit 5

Die Fensteroliven sind universell einsetzbar (mit □ 7 mm Stift), mit Rastermechanik

Farbe	Stift	Artikelnummer	€/STK
Chrom/Edelstahlfärbig-sat.	35 mm	**32.86.1420**	**37,10**
Chrom/Edelstahlfärbig-sat.	40 mm	**32.86.1430**	**38,20**

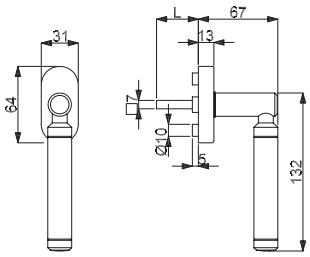

QUEEN FENSTERGRIFF

(Serie 32981630)

Fenstergriff (Halbolive) mit stabiler Metall-Unterkonstruktion und Verbundrosette, 90° Rasterung
geprüft nach EN 13126 Dauerfunktionstüchtigkeit 5

Die Fensteroliven sind universell einsetzbar (mit □ 7 mm Stift), mit Rastermechanik

Farbe	Stift	Artikelnummer	€/STK
Messing-pol./sat.	35 mm	**32.98.1630**	**38,20**
Messing-pol./sat.	40 mm	**32.98.1590**	**39,20**

6 % Preisanpassung seit 01.08.2018 bereits eingerechnet
Bitte weitere 9% Preisanpassung ab 01.02.2022 einberechnen.

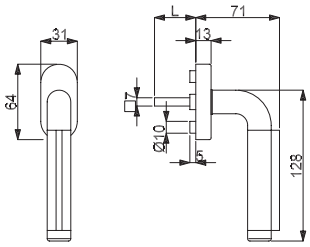

TEXAS FENSTERGRIFF

(Serie 32861450)

Fenstergriff (Halbolive) mit stabiler Metall-Unterkonstruktion und Verbundrosette, 90° Rasterung
geprüft nach EN 13126 Dauerfunktionstüchtigkeit 5

Die Fensteroliven sind universell einsetzbar (mit □ 7 mm Stift), mit Rastermechanik

Farbe	Stift	Artikelnummer	€/STK
Ef-sat./Lederbes.-braun	35 mm	**32.86.1450**	**55,10**
Ef-sat./Lederbes.-braun	40 mm	**32.86.1470**	**56,20**
Ef-sat./Lederbes.-schwarz	35 mm	**32.86.1460**	**55,10**
Ef-sat./Lederbes.-schwarz	40 mm	**32.86.1480**	**56,20**

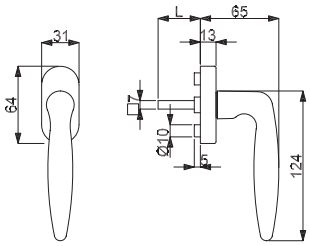

ARENA FENSTERGRIFF

(Serie 32972600)

Fenstergriff (Halbolive) mit stabiler Metall-Unterkonstruktion und Verbundrosette, 90° Rasterung
geprüft nach EN 13126 Dauerfunktionstüchtigkeit 5

Die Fensteroliven sind universell einsetzbar (mit □ 7 mm Stift), mit Rastermechanik

Farbe	Stift	Artikelnummer	€/STK
Messing-pol.	35 mm	**32.97.2600**	**28,60**
Messing-pol.	40 mm	**32.97.2650**	**29,70**
Robusta Gold-pol.	35 mm	**32.97.2630**	**54,10**
Robusta Gold-pol.	40 mm	**32.97.2680**	**55,10**
Chrom-pol.	35 mm	**32.97.2640**	**32,90**
Chrom-pol.	40 mm	**32.97.2660**	**33,90**
Chrom-sat.	35 mm	**32.97.2620**	**33,90**
Chrom-sat.	40 mm	**32.97.2670**	**35,00**
Robusta Kupfer-pol.	35 mm	**32.97.2570**	**54,10**
Robusta Kupfer-pol.	40 mm	**32.97.2580**	**55,10**
Robusta Kupfer-sat.	35 mm	**32.97.2590**	**54,10**
Robusta Kupfer-sat.	40 mm	**32.97.2690**	**55,10**

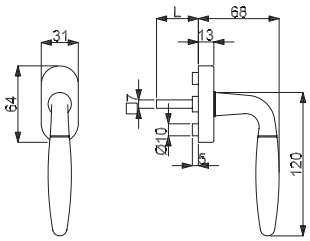

RAPHAEL FENSTERGRIFF

(Serie 32961100)

Fenstergriff (Halbolive) mit stabiler Metall-Unterkonstruktion und Verbundrosette, 90° Rasterung
geprüft nach EN 13126 Dauerfunktionstüchtigkeit 5

Die Fensteroliven sind universell einsetzbar (mit □ 7 mm Stift), mit Rastermechanik

Farbe	Stift	Artikelnummer	€/STK
Messing pol./sat.	35 mm	**32.96.1100**	**29,70**
Messing pol./sat.	40 mm	**32.86.1340**	**30,70**
Ef-pol./Ef-sat.	35 mm	**32.96.1120**	**32,90**
Ef-pol./Ef-sat.	40 mm	**32.86.1320**	**33,90**
Chrom-pol./Chrom-sat.	35 mm	**32.96.1110**	**35,00**
Chrom-pol./Chrom-sat.	40 mm	**32.86.1330**	**36,00**

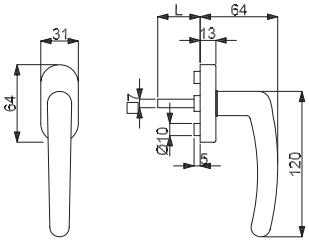

LINDA FENSTERGRIFF

(Serie 32861530)

Fenstergriff (Halbolive) mit stabiler Metall-Unterkonstruktion und Verbundrosette, 90° Rasterung
geprüft nach EN 13126 Dauerfunktionstüchtigkeit 5

Die Fensteroliven sind universell einsetzbar (mit □ 7 mm Stift), mit Rastermechanik

Farbe	Stift	Artikelnummer	€/STK
Messing-pol.	35 mm	**32.86.1530**	**27,60**
Messing-pol.	40 mm	**32.86.1570**	**28,60**
Edelstahlfärbig-sat.	35 mm	**32.86.1500**	**33,90**
Edelstahlfärbig-sat.	40 mm	**32.86.1540**	**35,00**
Chrom-sat.	35 mm	**32.86.1510**	**33,90**
Chrom-sat.	40 mm	**32.86.1550**	**35,00**
Chrom-pol.	35 mm	**32.86.1520**	**32,90**
Chrom-pol.	40 mm	**32.86.1560**	**33,90**

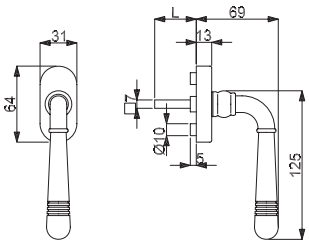

SCARLET FENSTERGRIFF

(Serie 32700330)

Fenstergriff (Halbolive) mit stabiler Metall-Unterkonstruktion und Verbundrosette, 90° Rasterung
geprüft nach EN 13126 Dauerfunktionstüchtigkeit 5

Die Fensteroliven sind universell einsetzbar (mit □ 7 mm Stift), mit Rastermechanik

Farbe	Stift	Artikelnummer	€/STK
Messing-pol.	35 mm	**32.70.0330**	**27,60**
Messing-pol.	40 mm	**32.70.0350**	**28,60**
Edelstahlfärbig-sat.	35 mm	**32.70.0950**	**36,00**
Edelstahlfärbig-sat.	40 mm	**32.70.0960**	**37,10**
Chrom-pol.	35 mm	**32.70.0320**	**37,10**
Chrom-pol.	40 mm	**32.70.0340**	**38,20**
Stahlgrau-sat.	35 mm	**32.70.0970**	**47,70**
Stahlgrau-sat.	40 mm	**32.70.0980**	**48,80**

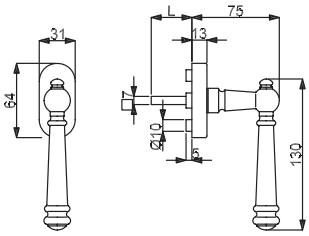

MOUNT EVEREST FENSTERGRIFF

(Serie 32320900)

Fenstergriff (Halbolive) mit stabiler Metall-Unterkonstruktion und Verbundrosette, 90° Rasterung
geprüft nach EN 13126 Dauerfunktionstüchtigkeit 5

Die Fensteroliven sind universell einsetzbar (mit □ 7 mm Stift), mit Rastermechanik

Farbe	Stift	Artikelnummer	€/STK
Messing-pol.	35 mm	**32.32.0900**	**38,20**
Messing-pol.	40 mm	**32.32.0910**	**39,20**
Edelstahlfärbig-sat.	35 mm	**32.87.2770**	**43,50**
Edelstahlfärbig-sat.	40 mm	**32.87.2780**	**44,50**
Edelstahlfärbig-pol.	35 mm	**32.32.0920**	**43,50**
Edelstahlfärbig-pol.	40 mm	**32.32.0930**	**44,50**
Brüniert-sat.	35 mm	**32.32.0960**	**38,20**
Brüniert-sat.	40 mm	**32.32.0970**	**39,20**
Schwarz matt	35 mm	**32.32.1080**	**43,50**
Schwarz matt	40 mm	**32.32.1090**	**44,50**
Antik Iron-sat.	35 mm	**32.87.2500**	**46,60**
Antik Iron-sat.	40 mm	**32.87.2580**	**47,70**
Antik Bronze-sat.	35 mm	**32.32.0940**	**43,50**
Antik Bronze-sat.	40 mm	**32.32.0950**	**44,50**
Stahlgrau-sat.	35 mm	**32.87.5030**	**49,80**
Stahlgrau-sat.	40 mm	**32.87.5090**	**50,90**

6 % Preisanpassung seit 01.08.2018 bereits eingerechnet
Bitte weitere 9% Preisanpassung ab 01.02.2022 einberechnen.

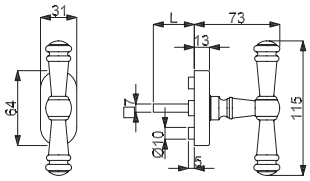

MOUNT EVEREST KREUZ FENSTERGRIFF

(Serie 32870690)

Ganzolive mit stabiler Metall-Unterkonstruktion, mit Rasterung

Die Fensteroliven sind universell einsetzbar (mit □ 7 mm Stift), mit Rastermechanik

Farbe	Stift	Artikelnummer	€/STK
Messing-pol.	35 mm	**32.87.0690**	**45,60**
Messing-pol.	40 mm	**32.87.0790**	**46,60**
Edelstahlfärbig-sat.	35 mm	**32.87.0480**	**50,90**
Edelstahlfärbig-sat.	40 mm	**32.87.0490**	**51,90**
Edelstahlfärbig-pol.	35 mm	**32.87.1090**	**50,90**
Edelstahlfärbig-pol.	40 mm	**32.87.1100**	**51,90**
Brüniert-sat.	35 mm	**32.87.2470**	**50,90**
Brüniert-sat.	40 mm	**32.87.2480**	**51,90**
Schwarz matt	35 mm	**32.87.2750**	**50,90**
Schwarz matt	40 mm	**32.87.2760**	**51,90**
Antik Iron-sat.	35 mm	**32.87.2510**	**58,30**
Antik Iron-sat.	40 mm	**32.87.2590**	**59,40**
Antik Bronze-sat.	35 mm	**32.87.2450**	**50,90**
Antik Bronze-sat.	40 mm	**32.87.2460**	**51,90**
Stahlgrau-sat.	35 mm	**32.87.5020**	**62,50**
Stahlgrau-sat.	40 mm	**32.87.2440**	**63,60**

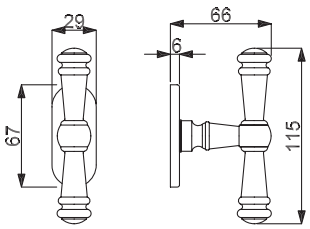

MOUNT EVEREST KREUZ FENSTERGRIFF

(Serie 32872520)

Ganzolive mit stabiler Metall-Konstruktion, ohne Rasterung

Die Fensteroliven sind universell einsetzbar (mit □ 7 mm Stift), ohne Rastermechanik

Farbe	Stift	Artikelnummer	€/STK
Antik Iron-sat.	35 mm	**32.87.2520**	**47,70**
Antik Iron-sat.	40 mm	**32.87.2570**	**48,80**
Stahlgrau-sat.	35 mm	**32.87.5010**	**49,80**
Stahlgrau-sat.	40 mm	**32.87.5040**	**50,90**

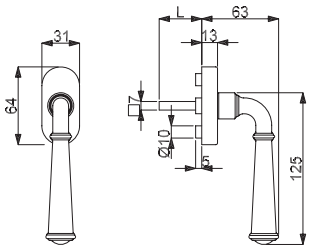

NEBRASKA FENSTERGRIFF

(Serie 32321060)

Fenstergriff (Halbolive) mit stabiler Metall-Unterkonstruktion und Verbundrosette, 90° Rasterung
geprüft nach EN 13126 Dauerfunktionstüchtigkeit 5

Die Fensteroliven sind universell einsetzbar (mit □ 7 mm Stift), mit Rastermechanik

Farbe	Stift	Artikelnummer	€/STK
Messing-pol.	35 mm	**32.32.1060**	**37,10**
Messing-pol.	40 mm	**32.32.1070**	**38,20**
Edelstahlfärbig-sat.	35 mm	**32.32.1040**	**41,30**
Edelstahlfärbig-sat.	40 mm	**32.32.1050**	**42,40**
Edelstahlfärbig-pol.	35 mm	**32.98.8500**	**41,30**
Edelstahlfärbig-pol.	40 mm	**32.98.8510**	**42,40**

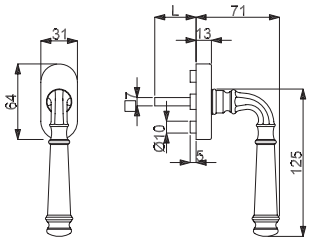

MONTANA FENSTERGRIFF

(Serie 32321020)

Fenstergriff (Halbolive) mit stabiler Metall-Unterkonstruktion und Verbundrosette, 90° Rasterung
geprüft nach EN 13126 Dauerfunktionstüchtigkeit 5

Die Fensteroliven sind universell einsetzbar (mit □ 7 mm Stift), mit Rastermechanik

Farbe	Stift	Artikelnummer	€/STK
Messing-pol.	35 mm	**32.32.1020**	**40,30**
Messing-pol.	40 mm	**32.32.1030**	**41,30**
Edelstahlfärbig-sat.	35 mm	**32.32.0980**	**45,60**
Edelstahlfärbig-sat.	40 mm	**32.32.0990**	**46,60**
Edelstahlfärbig-pol.	35 mm	**32.32.1000**	**45,60**
Edelstahlfärbig-pol.	40 mm	**32.32.1010**	**46,60**

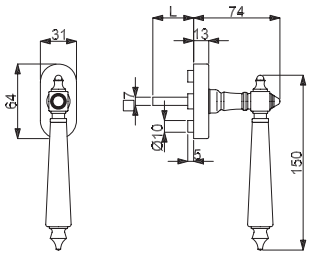

THOR FENSTERGRIFF

(Serie 32766500)

Fenstergriff (Halbolive) mit stabiler Metall-Unterkonstruktion und Verbundrosette, 90° Rasterung, Holzart: Kiefer
geprüft nach EN 13126 Dauerfunktionstüchtigkeit 5

Die Fensteroliven sind universell einsetzbar (mit □ 7 mm Stift), mit Rastermechanik

Farbe	Stift	Artikelnummer	€/STK
Messing-pol./Kiefer weiß	35 mm	**32.76.6500**	**29,70**
Messing-pol./Kiefer weiß	40 mm	**32.76.6510**	**30,70**
Messing-pol./Kiefer schwarz	35 mm	**32.76.6540**	**29,70**
Messing-pol./Kiefer schwarz	40 mm	**32.76.6550**	**30,70**
Ef-pol./Kiefer schwarz	35 mm	**32.76.6580**	**40,30**
Ef-pol./Kiefer schwarz	40 mm	**32.76.6590**	**41,30**
Ef-pol./Kiefer weiß	35 mm	**32.76.6620**	**40,30**
Ef-pol./Kiefer weiß	40 mm	**32.76.6630**	**41,30**

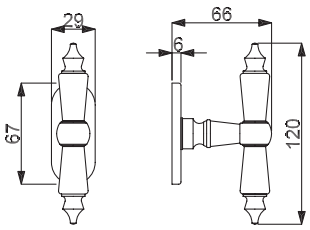

THOR KREUZ FENSTERGRIFF

(Serie 32766520)

Ganzolive mit stabiler Metall-Konstruktion, ohne Rasterung, Holzart: Kiefer

Die Fensteroliven sind universell einsetzbar (mit □ 7 mm Stift), ohne Rastermechanik

Farbe	Stift	Artikelnummer	€/STK
Messing-pol./Kiefer weiß	35 mm	**32.76.6520**	**27,60**
Messing-pol./Kiefer schwarz	35 mm	**32.76.6560**	**27,60**
Ef-pol./Kiefer weiß	35 mm	**32.76.6640**	**35,00**
Ef-pol./Kiefer schwarz	35 mm	**32.76.6600**	**35,00**

6 % Preisanpassung seit 01.08.2018 bereits eingerechnet
Bitte weitere 9% Preisanpassung ab 01.02.2022 einberechnen.

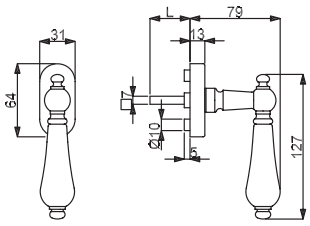

POSEIDON FENSTERGRIFF

(Serie 32782480)

Fenstergriff (Halbolive) mit stabiler Metall-Unterkonstruktion und Verbundrosette, 90° Rasterung
geprüft nach EN 13126 Dauerfunktionstüchtigkeit 5

Die Fensteroliven sind universell einsetzbar (mit □ 7 mm Stift), mit Rastermechanik

Farbe	Stift	Artikelnummer	€/STK
Messing-pol./Keramik weiß	35 mm	**32.78.2480**	**35,00**
Messing-pol./Keramik schwarz	35 mm	**32.78.2510**	**35,00**
Ef-sat./Keramik weiß	35 mm	**32.78.2460**	**40,30**
Ef-sat./Keramik schwarz	35 mm	**32.78.2490**	**40,30**
Ef-pol./Keramik weiß	35 mm	**32.78.2470**	**42,40**
Ef-pol./Keramik schwarz	35 mm	**32.78.2500**	**42,40**

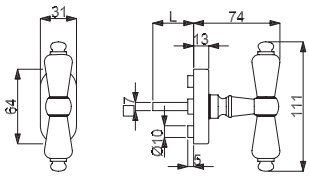

POSEIDON KREUZ FENSTERGRIFF

(Serie 32782420)

Ganzolive mit stabiler Metall-Unterkonstruktion, mit Rasterung

Die Fensteroliven sind universell einsetzbar (mit □ 7 mm Stift), mit Rastermechanik

Farbe	Stift	Artikelnummer	€/STK
Messing-pol./Keramik weiß	35 mm	**32.78.2420**	**37,10**
Messing-pol./Keramik schwarz	35 mm	**32.78.2450**	**37,10**
Ef-sat./Keramik weiß	35 mm	**32.78.2400**	**43,50**
Ef-sat./Keramik schwarz	35 mm	**32.78.2430**	**43,50**
Ef-pol./Keramik weiß	35 mm	**32.78.2410**	**45,60**
Ef-pol./Keramik schwarz	35 mm	**32.78.2440**	**45,60**

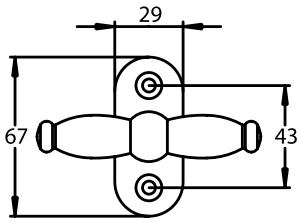

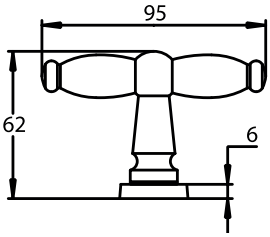

FENSTERGRIFF

(Serie 32320090)

Ganzolive mit stabiler Metall-Konstruktion, ohne Rasterung

Die Fensteroliven sind universell einsetzbar (mit □ 7 mm Stift), ohne Rastermechanik

Farbe	Stift	Artikelnummer	€/STK
Messing-pol.	35 mm	**32.32.0090**	**20,10**
Brüniert-sat.	35 mm	**32.32.0100**	**20,10**

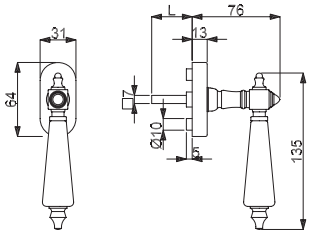

PLATON FENSTERGRIFF

(Serie 32782540)

Fenstergriff (Halbolive) mit stabiler Metall-Unterkonstruktion und Verbundrosette, 90° Rasterung
geprüft nach EN 13126 Dauerfunktionstüchtigkeit 5

Die Fensteroliven sind universell einsetzbar (mit □ 7 mm Stift), mit Rastermechanik

Farbe	Stift	Artikelnummer	€/STK
Messing-pol./Keramik weiß	35 mm	**32.78.2540**	**36,00**
Messing-pol./Keramik schwarz	35 mm	**32.78.2570**	**36,00**
Ef-sat./Keramik weiß	35 mm	**32.78.2520**	**41,30**
Ef-sat./Keramik schwarz	35 mm	**32.78.2550**	**41,30**
Ef-pol./Keramik weiß	35 mm	**32.78.2530**	**43,50**
Ef-pol./Keramik schwarz	35 mm	**32.78.2560**	**43,50**

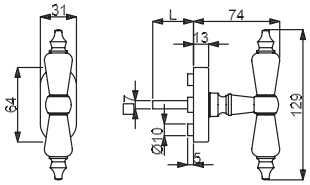

PLATON KREUZ FENSTERGRIFF

(Serie 32782600)

Ganzolive mit stabiler Metall-Unterkonstruktion, mit Rasterung

Die Fensteroliven sind universell einsetzbar (mit □ 7 mm Stift), mit Rastermechanik

Farbe	Stift	Artikelnummer	€/STK
Messing-pol./Keramik weiß	35 mm	**32.78.2600**	**39,20**
Messing-pol./Keramik schwarz	35 mm	**32.78.2630**	**39,20**
Ef-sat./Keramik weiß	35 mm	**32.78.2580**	**44,50**
Ef-sat./Keramik schwarz	35 mm	**32.78.2610**	**44,50**
Ef-pol./Keramik weiß	35 mm	**32.78.2590**	**46,60**
Ef-pol./Keramik schwarz	35 mm	**32.78.2620**	**46,60**

6 % Preisanpassung seit 01.08.2018 bereits eingerechnet
Bitte weitere 9% Preisanpassung ab 01.02.2022 einberechnen.

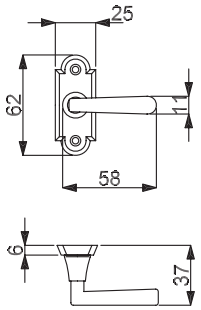

RAMONA FENSTERGRIFF KURZ

(Serie 32330210)

Fenstergriff (Halbolive) mit stabiler Metall-Konstruktion, ohne Rasterung

Die Fensteroliven sind universell einsetzbar (mit □ 7 mm Stift), ohne Rastermechanik

Farbe	Stift	Artikelnummer	€/STK
Messing-pol.	35 mm	**32.33.0210**	**24,40**
Chrom-pol.	35 mm	**32.33.0540**	**26,50**

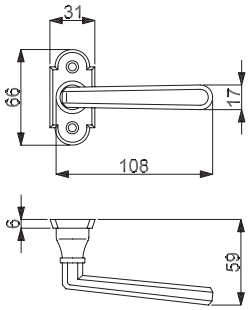

RAMONA FENSTERGRIFF LANG

(Serie 32330190)

Fenstergriff (Halbolive) mit stabiler Metall-Konstruktion, ohne Rasterung

Die Fensteroliven sind universell einsetzbar (mit □ 7 mm Stift), ohne Rastermechanik

Farbe	Stift	Artikelnummer	€/STK
Messing-pol.	35 mm	**32.33.0190**	**25,40**
Chrom pol.	35 mm	**32.33.0530**	**29,70**

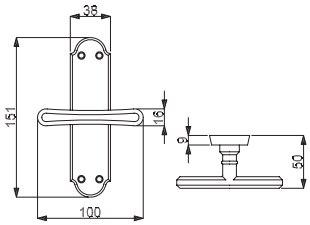

RAMONA FENSTERGRIFF O. RASTERMECHANIK

(Serie 32330710)

Ganzolive mit stabiler Metall-Konstruktion, ohne Rasterung

Die Fensteroliven sind universell einsetzbar (mit □ 7 mm Stift), ohne Rastermechanik

Farbe	Stift	Artikelnummer	€/STK
Messing-pol.	35 mm	**32.33.0710**	**40,30**

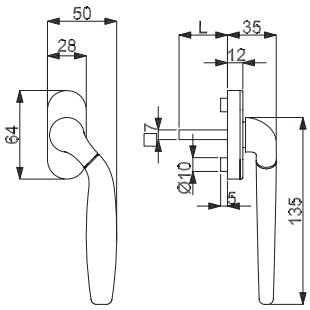

RASTEROLIVE ELKE

(Serie 32860770)

Fenstergriff (Halbolive) mit stabiler Nylon-Unterkonstruktion, fest, 90° Rasterung, rechts zeigend

Die Fensteroliven sind universell einsetzbar (mit □ 7 mm Stift), mit Rastermechanik

Farbe	Stift	Artikelnummer	€/STK
Messing-pol.	35/40 mm	**32.86.0770**	**25,00**
Chrom-pol.	35/40 mm	**32.86.0780**	**28,00**
Edelstahlfärbig-sat.	35/40 mm	**32.86.0790**	**29,70**

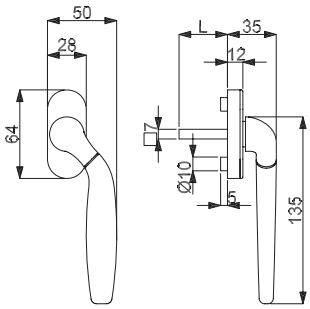

RASTEROLIVE ELKE

(Serie 32860800)

Fenstergriff (Halbolive) mit stabiler Nylon-Unterkonstruktion, fest, 90° Rasterung, rechts zeigend

Die Fensteroliven sind universell einsetzbar (mit □ 7 mm Stift), mit Rastermechanik

Farbe	Stift	Artikelnummer	€/STK
Messing-pol./sat.	35/40 mm	**32.86.0800**	**26,50**
Ef-pol./Ef-sat.	35/40 mm	**32.86.0810**	**29,70**
Chrom-pol./Chrom-sat.	35/40 mm	**32.86.0820**	**29,70**

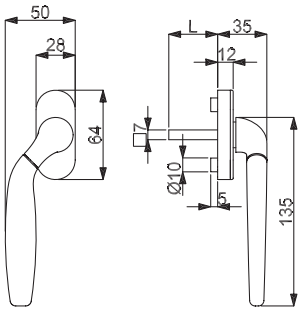

RASTEROLIVE ELKE

(Serie 32860830)

Fenstergriff (Halbolive) mit stabiler Nylon-Unterkonstruktion, fest, 90° Rasterung, links zeigend

Die Fensteroliven sind universell einsetzbar (mit □ 7 mm Stift), mit Rastermechanik

Farbe	Stift	Artikelnummer	€/STK
Messing-pol.	35/40 mm	**32.86.0830**	**25,00**
Chrom-pol.	35/40 mm	**32.86.0840**	**28,00**
Edelstahlfärbig-sat.	35/40 mm	**32.86.0850**	**29,70**

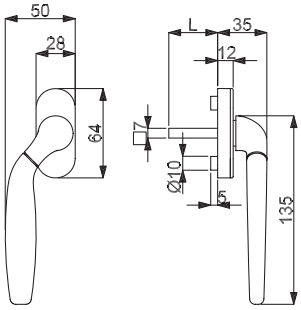

RASTEROLIVE ELKE

(Serie 32860860)

Fenstergriff (Halbolive) mit stabiler Nylon-Unterkonstruktion, fest, 90° Rasterung, links zeigend

Die Fensteroliven sind universell einsetzbar (mit □ 7 mm Stift), mit Rastermechanik

Farbe	Stift	Artikelnummer	€/STK
Messing-pol./sat.	35/40 mm	**32.86.0860**	**26,50**
Ef-pol./Ef-sat.	35/40 mm	**32.86.0870**	**29,70**
Chrom-pol./Chrom-sat.	35/40 mm	**32.86.0880**	**29,70**

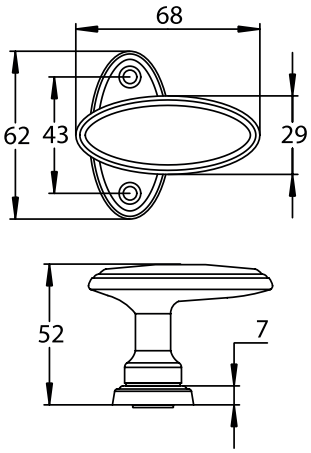

FENSTERGRIFF OHNE RASTERMECHANIK

(Serie 32320030)

Ganzolive mit stabiler Metall-Konstruktion, ohne Rasterung

Die Fensteroliven sind universell einsetzbar (mit □ 7 mm Stift), ohne Rastermechanik

Farbe	Stift	Ausführung	Artikelnummer	€/STK
Messing-pol.	35 mm	versetzt	**32.32.0030**	**19,10**
Messing-pol.	35 mm	zentriert	**32.32.0010**	**17,00**
Brüniert-sat.	35 mm	versetzt	**32.32.0040**	**19,10**
Brüniert-sat.	35 mm	zentriert	**32.32.0020**	**17,00**

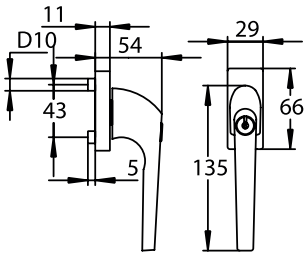

FENSTERGRIFF ABSPERRBAR

(Serie 32320700)

Fenstergriff (Halbolive) mit stabiler Metall-Konstruktion, inklusive 2 Schlüssel, 90° Rasterung

Die Fensteroliven sind universell einsetzbar (mit □ 7 mm Stift), mit Rastermechanik

Farbe	Stift	Artikelnummer	€/STK
Messing-pol.	35 mm	**32.32.0700**	**60,40**
Edelstahlfärbig-sat.	35 mm	**32.32.0720**	**75,30**
Chrom-pol.	35 mm	**32.32.0710**	**75,30**

6 % Preisanpassung seit 01.08.2018 bereits eingerechnet
Bitte weitere 9% Preisanpassung ab 01.02.2022 einberechnen.

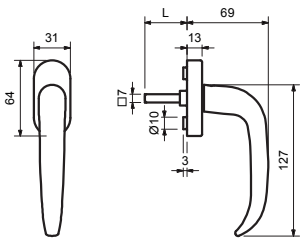

ALU MINIUM PERL SATINIERT

MADRID FENSTERGRIFF

(Serie 40210010)

Fenstergriff (Halbolive) mit stabiler Metall-Unterkonstruktion und Verbundrosette, 90° Rasterung
geprüft nach EN 13126 Dauerfunktionstüchtigkeit 5

Die Fensteroliven sind universell einsetzbar (mit □ 7 mm Stift), mit Rastermechanik

Farbe	Stift	Artikelnummer	€/STK
Aluminium F1 perl	35 mm	**40.21.0010**	**10,60**
Aluminium F1 perl	40 mm	**40.21.0020**	**11,70**

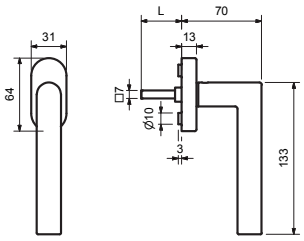

ALU MINIUM PERL SATINIERT

RONNY FENSTERGRIFF

(Serie 40210030)

Fenstergriff (Halbolive) mit stabiler Metall-Unterkonstruktion und Verbundrosette, 90° Rasterung
geprüft nach EN 13126 Dauerfunktionstüchtigkeit 5

Die Fensteroliven sind universell einsetzbar (mit □ 7 mm Stift), mit Rastermechanik

Farbe	Stift	Artikelnummer	€/STK
Aluminium F1 perl	35 mm	**40.21.0030**	**9,50**
Aluminium F1 perl	40 mm	**40.21.0040**	**10,60**

ALU MINIUM PERL SATINIERT

PAULA FENSTERGRIFF

(Serie 40210050)

Fenstergriff (Halbolive) mit stabiler Metall-Unterkonstruktion und Verbundrosette, 90° Rasterung
geprüft nach EN 13126 Dauerfunktionstüchtigkeit 5

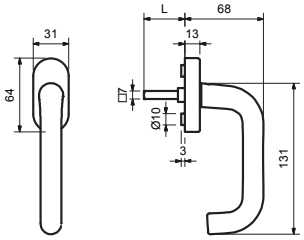

Die Fensteroliven sind universell einsetzbar (mit □ 7 mm Stift), mit Rastermechanik

Farbe	Stift	Artikelnummer	€/STK
Aluminium F1 perl	35 mm	**40.21.0050**	**9,50**
Aluminium F1 perl	40 mm	**40.21.0060**	**10,60**
Aluminium F2 perl	35 mm	**40.21.0300**	**9,50**
Aluminium F2 perl	40 mm	**40.21.0310**	**10,60**
Aluminium F3 perl	35 mm	**40.21.0320**	**9,50**
Aluminium F3 perl	40 mm	**40.21.0330**	**10,60**
Aluminium F4 perl	35 mm	**40.21.0340**	**10,60**
Aluminium F4 perl	40 mm	**40.21.0350**	**11,70**

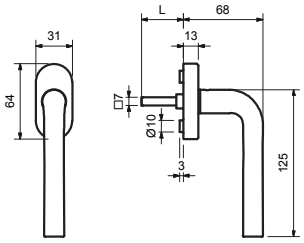

ALU MINIUM PERL SATINIERT

PATRIK FENSTERGRIFF

(Serie 40210070)

Fenstergriff (Halbolive) mit stabiler Metall-Unterkonstruktion und Verbundrosette, 90° Rasterung
geprüft nach EN 13126 Dauerfunktionstüchtigkeit 5

Die Fensteroliven sind universell einsetzbar (mit □ 7 mm Stift), mit Rastermechanik

Farbe	Stift	Artikelnummer	€/STK
Aluminium F1 perl	35 mm	**40.21.0070**	**8,50**
Aluminium F1 perl	40 mm	**40.21.0080**	**9,50**

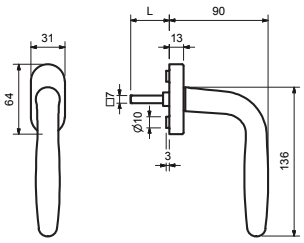

ALU MINIUM PERL SATINIERT

ARENA FENSTERGRIFF

(Serie 40210150)

Fenstergriff (Halbolive) mit stabiler Metall-Unterkonstruktion und Verbundrosette, 90° Rasterung
geprüft nach EN 13126 Dauerfunktionstüchtigkeit 5

Die Fensteroliven sind universell einsetzbar (mit □ 7 mm Stift), mit Rastermechanik

Farbe	Stift	Artikelnummer	€/STK
Aluminium F1 perl	35 mm	**40.21.0150**	**9,50**
Aluminium F1 perl	40 mm	**40.21.0160**	**10,60**
Aluminium F9 perl	35 mm	**40.21.0170**	**11,70**
Aluminium F9 perl	40 mm	**40.21.0180**	**12,70**

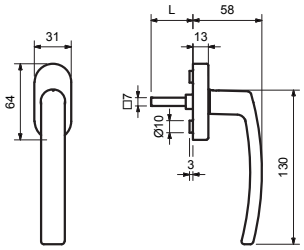

ALU MINIUM PERL SATINIERT

CINTRE FENSTERGRIFF

(Serie 40210110)

Fenstergriff (Halbolive) mit stabiler Metall-Unterkonstruktion und Verbundrosette, 90° Rasterung
geprüft nach EN 13126 Dauerfunktionstüchtigkeit 5

Die Fensteroliven sind universell einsetzbar (mit □ 7 mm Stift), mit Rastermechanik

Farbe	Stift	Artikelnummer	€/STK
Aluminium F1 perl	35 mm	**40.21.0110**	**8,50**
Aluminium F1 perl	40 mm	**40.21.0120**	**9,50**

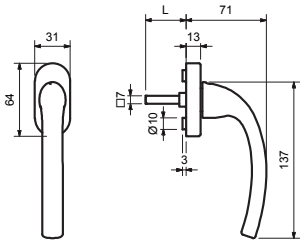

ALU MINIUM PERL SATINIERT

MONIC FENSTERGRIFF

(Serie 40210090)

Fenstergriff (Halbolive) mit stabiler Metall-Unterkonstruktion und Verbundrosette, 90° Rasterung
geprüft nach EN 13126 Dauerfunktionstüchtigkeit 5

Die Fensteroliven sind universell einsetzbar (mit □ 7 mm Stift), mit Rastermechanik

Farbe	Stift	Artikelnummer	€/STK
Aluminium F1 perl	35 mm	**40.21.0090**	**8,50**
Aluminium F1 perl	40 mm	**40.21.0100**	**9,50**

ALU MINIUM PERL SATINIERT

MARIA FENSTERGRIFF

(Serie 40210190)

Fenstergriff (Halbolive) mit stabiler Metall-Unterkonstruktion und Verbundrosette, 90° Rasterung
geprüft nach EN 13126 Dauerfunktionstüchtigkeit 5

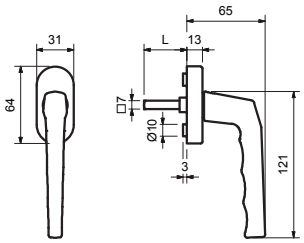

Die Fensteroliven sind universell einsetzbar (mit □ 7 mm Stift), mit Rastermechanik

Farbe	Stift	Artikelnummer	€/STK
Aluminium F1 perl	35 mm	**40.21.0190**	**8,50**
Aluminium F1 perl	40 mm	**40.21.0200**	**9,50**
Aluminium F2 perl	35 mm	**40.21.0210**	**8,50**
Aluminium F2 perl	40 mm	**40.21.0220**	**9,50**
Aluminium F3 perl	35 mm	**40.21.0230**	**8,50**
Aluminium F3 perl	40 mm	**40.21.0240**	**9,50**
Aluminium F4 perl	35 mm	**40.21.0250**	**9,50**
Aluminium F4 perl	40 mm	**40.21.0260**	**10,60**

6 % Preisanpassung seit 01.08.2018 bereits eingerechnet
Bitte weitere 9% Preisanpassung ab 01.02.2022 einberechnen.

ANGELIKA FENSTERGRIFF

(Serie 40333770)

Fenstergriff (Halbolive) mit stabiler Unterkonstruktion, Verstärkungsringe 10/12 mm, 45° Rasterung

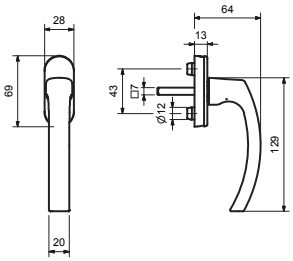

45° Rasterung

Farbe	Stift	Artikelnummer	€/STK
Aluminium F1	35 mm	**40.33.3770**	**4,20**
Aluminium F1	40 mm	**40.33.5770**	**4,80**
Aluminium F9	35 mm	**40.33.3780**	**7,40**
Aluminium F9	40 mm	**40.33.5780**	**8,00**
Aluminium weiß	35 mm	**40.33.3790**	**4,20**
Aluminium weiß	40 mm	**40.33.5790**	**4,80**

ANGELIKA FENSTERGRIFF ABSPERRBAR

(Serie 40333800)

Fenstergriff (Halbolive) mit stabiler Unterkonstruktion, absperrbar - gleichschließend, Verstärkungsringe 10/12 mm, 45° Rasterung, 1 Schlüssel

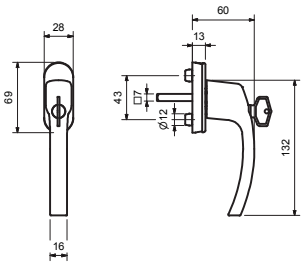

Absperrbar, 45° Rasterung

Farbe	Stift	Artikelnummer	€/STK
Aluminium F1	35 mm	**40.33.3800**	**20,10**
Aluminium F1	40 mm	**40.33.5800**	**20,70**
Aluminium F9	35 mm	**40.33.3810**	**22,30**
Aluminium F9	40 mm	**40.33.5810**	**22,80**
Aluminium weiß	35 mm	**40.33.3820**	**15,90**
Aluminium weiß	40 mm	**40.33.5820**	**16,40**

ANGELIKA FENSTERGRIFF DUCKKNOPF

(Serie 40333830)

Fenstergriff (Halbolive) mit stabiler Unterkonstruktion, absperrbar - Druckknopf, Verstärkungsringe 10/12 mm, 45° Rasterung, 1 Schlüssel

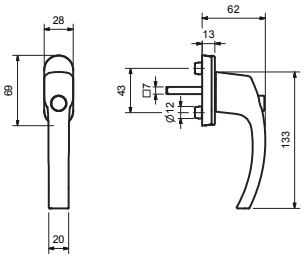

Absperrbar, Druckknopf, 45° Rasterung

Farbe	Stift	Artikelnummer	€/STK
Aluminium F1	35 mm	**40.33.3830**	**13,80**
Aluminium F1	40 mm	**40.33.5830**	**14,30**
Aluminium F9	35 mm	**40.33.3840**	**18,00**
Aluminium F9	40 mm	**40.33.5840**	**18,60**
Aluminium weiß	35 mm	**40.33.3850**	**12,70**
Aluminium weiß	40 mm	**40.33.5850**	**13,30**

ANGELIKA FENSTERGRIFF ABSPERRBAR

(Serie 40333860)

Fenstergriff (Halbolive) absperrbar - gleichschließend, Verstärkungsringe 10/12 mm, 45° Rasterung, 1 Schlüssel geprüft nach EN 13126 Dauerfunktionstüchtigkeit 3, Schutz 2/2 (100NM)

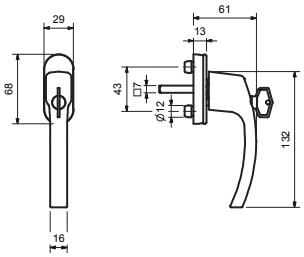

Absperrbar, 45° Rasterung

Farbe	Stift	Artikelnummer	€/STK
Aluminium F1	35 mm	**40.33.3860**	**21,20**
Aluminium F1	40 mm	**40.33.5860**	**21,70**
Aluminium F9	35 mm	**40.33.3870**	**24,40**
Aluminium F9	40 mm	**40.33.5870**	**24,90**
Aluminium weiß	35 mm	**40.33.3880**	**20,10**
Aluminium weiß	40 mm	**40.33.5880**	**20,70**

ANGELIKA FENSTERGRIFF ABSPERRBAR TBT

(Serie 40333890)

Fenstergriff (Halbolive) mit stabiler Unterkonstruktion, TBT Funktion, absperrbar - gleichschließend, Verstärkungsringe 10/12 mm, 45° Rasterung, 1 Schlüssel

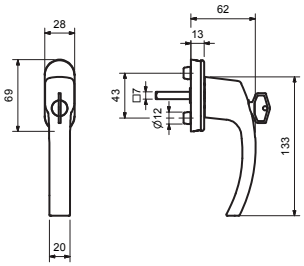

Absperrbar, TBT-Funktion, 45° Rasterung

Farbe	Stift	Artikelnummer	€/STK
Aluminium F1	35 mm	**40.33.3890**	**25,40**
Aluminium F1	40 mm	**40.33.5890**	**26,00**
Aluminium F9	35 mm	**40.33.3900**	**28,60**
Aluminium F9	40 mm	**40.33.5900**	**29,20**
Aluminium weiß	35 mm	**40.33.3910**	**22,30**
Aluminium weiß	40 mm	**40.33.5910**	**22,80**

GABI FENSTERGRIFF

(Serie 40333580)

Fenstergriff (Halbolive) mit stabiler Unterkonstruktion, Stützknoppen Ø 10 mm inklusive Verstärkungsringe 10/12 mm, 45° Rasterung

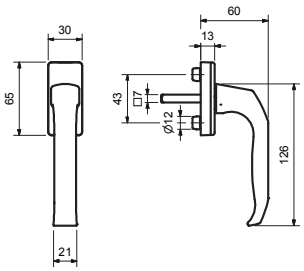

Eckige Rosette, 45° Rasterung

Farbe	Stift	Artikelnummer	€/STK
Aluminium F1	35 mm	**40.33.3580**	**4,20**
Aluminium F1	40 mm	**40.33.5580**	**4,80**
Aluminium F9	35 mm	**40.33.3590**	**7,40**
Aluminium F9	40 mm	**40.33.5590**	**8,00**
Aluminium weiß	35 mm	**40.33.3600**	**4,20**
Aluminium weiß	40 mm	**40.33.5600**	**4,80**

6 % Preisanpassung seit 01.08.2018 bereits eingerechnet
Bitte weitere 9% Preisanpassung ab 01.02.2022 einberechnen.

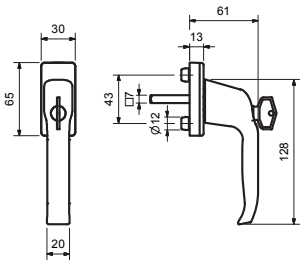

GABI FENSTERGRIFF ABSPERRBAR

(Serie 40333610)

Fenstergriff (Halbolive) mit stabiler Unterkonstruktion, absperrbar - gleichschließend, Verstärkungsringe 10/12 mm, 45° Rasterung, 1 Schlüssel

Absperrbar, eckige Rosette, 45° Rasterung

Farbe	Stift	Artikelnummer	€/STK
Aluminium F1	35 mm	**40.33.3610**	**20,10**
Aluminium F1	40 mm	**40.33.5610**	**20,70**
Aluminium F9	35 mm	**40.33.3620**	**22,30**
Aluminium F9	40 mm	**40.33.5620**	**22,80**
Aluminium weiß	35 mm	**40.33.3630**	**15,90**
Aluminium weiß	40 mm	**40.33.5630**	**16,40**

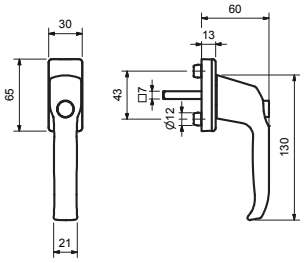

GABI FENSTERGRIFF DRUCKKNOPF

(Serie 40333640)

Fenstergriff (Halbolive) mit stabiler Unterkonstruktion, absperrbar - Druckknopf, Verstärkungsringe 10/12 mm, 45° Rasterung, 1 Schlüssel

Absperrbar, eckige Rosette, 45° Rasterung

Farbe	Stift	Artikelnummer	€/STK
Aluminium F1	35 mm	**40.33.3640**	**13,80**
Aluminium F1	40 mm	**40.33.5640**	**14,30**
Aluminium F9	35 mm	**40.33.3650**	**18,00**
Aluminium F9	40 mm	**40.33.5650**	**18,60**
Aluminium weiß	35 mm	**40.33.3660**	**12,70**
Aluminium weiß	40 mm	**40.33.5660**	**13,30**

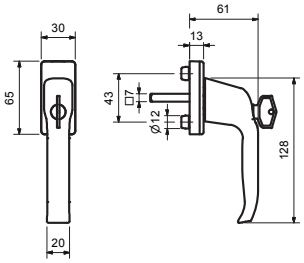

GABI FENSTERGRIFF ABSPERRBAR TBT

(Serie 40333700)

Fenstergriff (Halbolive) mit stabiler Unterkonstruktion, TBT Funktion, absperrbar - gleichschließend, Verstärkungsringe 10/12 mm, 45° Rasterung, 1 Schlüssel

Absperrbar, TBT-Funktion, 45° Rasterung

Farbe	Stift	Artikelnummer	€/STK
Aluminium F1	35 mm	**40.33.3700**	**25,40**
Aluminium F1	40 mm	**40.33.5700**	**26,00**
Aluminium F9	35 mm	**40.33.3710**	**28,60**
Aluminium F9	40 mm	**40.33.5710**	**29,20**
Aluminium weiß	35 mm	**40.33.3720**	**22,30**
Aluminium weiß	40 mm	**40.33.5720**	**22,80**

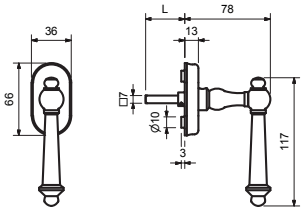

HALLEIN II FENSTERGRIFF

(Serie 75084050)

Fenstergriff (Halbolive) mit stabiler Metall-Unterkonstruktion und Verbundrosette, 90° Rasterung
geprüft nach EN 13126 Dauerfunktionstüchtigkeit 5

Die Fensteroliven sind universell einsetzbar (mit □ 7 mm Stift), mit Rastermechanik

Farbe	Stift	Artikelnummer	€/STK
Stahl geschwärzt-sat.	35 mm	**75.08.4050**	**68,90**
Stahl geschwärzt-sat.	40 mm	**75.08.4060**	**70,00**

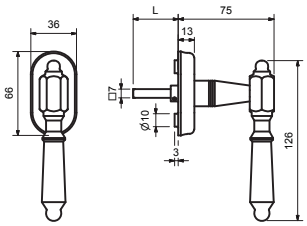

SEEKIRCHEN II FENSTERGRIFF

(Serie 75088070)

Fenstergriff (Halbolive) mit stabiler Metall-Unterkonstruktion und Verbundrosette, 90° Rasterung
geprüft nach EN 13126 Dauerfunktionstüchtigkeit 5

Die Fensteroliven sind universell einsetzbar (mit □ 7 mm Stift), mit Rastermechanik

Farbe	Stift	Artikelnummer	€/STK
Stahl geschwärzt-sat.	35 mm	**75.08.8070**	**73,10**
Stahl geschwärzt-sat.	40 mm	**75.08.8080**	**74,20**

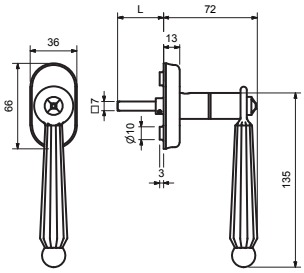

DAVID II FENSTERGRIFF

(Serie 75086130)

Fenstergriff (Halbolive) mit stabiler Metall-Unterkonstruktion und Verbundrosette, 90° Rasterung
geprüft nach EN 13126 Dauerfunktionstüchtigkeit 5

Die Fensteroliven sind universell einsetzbar (mit □ 7 mm Stift), mit Rastermechanik

Farbe	Stift	Artikelnummer	€/STK
Stahl geschwärzt-sat.	35 mm	**75.08.6130**	**51,90**
Stahl geschwärzt-sat.	40 mm	**75.08.6570**	**53,00**

6 % Preisanpassung seit 01.08.2018 bereits eingerechnet
Bitte weitere 9% Preisanpassung ab 01.02.2022 einberechnen.

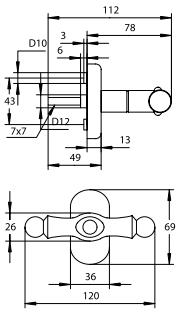

GANZOLIVE MIT RASTERMECHANIK

(Serie 75086140)

Ganzolive mit stabiler Metall-Unterkonstruktion und Verbundrosette, 90° Rasterung

Die Fensteroliven sind universell einsetzbar (mit □ 7 mm Stift), mit Rastermechanik

Farbe	Stift	Artikelnummer	€/STK
Stahl geschwärzt-sat.	35 mm	**75.08.6140**	**56,20**

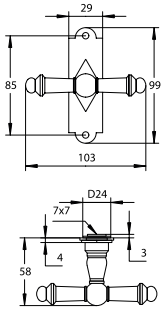

KÄRNTEN II FENSTERGRIFF

(Serie 75083570)

Ganzolive mit stabiler Metallkonstruktion, ohne Rasterung

Die Fensteroliven sind universell einsetzbar (mit □ 7 mm Stift), ohne Rastermechanik

Farbe	Stift	Artikelnummer	€/STK
Stahl geschwärzt-sat.	35 mm	**75.08.3570**	**65,70**

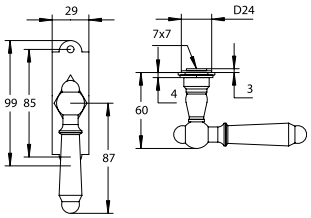

STEIERMARK II FENSTERGRIFF

(Serie 75083600)

Halbolive mit stabiler Metallkonstruktion, ohne Rasterung

Die Fensteroliven sind universell einsetzbar (mit □ 7 mm Stift), ohne Rastermechanik

Farbe	Stift	Artikelnummer	€/STK
Stahl geschwärzt-sat.	35 mm	**75.08.3600**	**65,70**

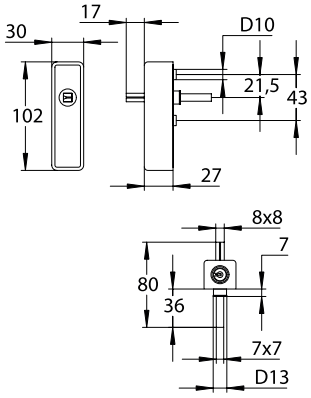

RASTERMECHANIK ABSPERRBAR OHNE GRIFF

(Serie 32855380)

Rastermechanik absperrbar, 90° Rastermechanik inklusive Abdeckung, mit Basic Drückerlochteil kombinierbar, 2 Schlüssel

Absperrbare Rastermechanik

Farbe	Stift	Artikelnummer	€/STK
Edelstahl-sat.	35 mm	**32.85.5380**	**80,60**
Edelstahl-sat.	40 mm	**32.85.5450**	**82,70**
Messing-pol.	35 mm	**32.32.0440**	**90,10**
Messing-pol.	40 mm	**32.32.0490**	**94,30**
Edelstahlfärbig-sat.	35 mm	**32.32.0430**	**96,50**
Edelstahlfärbig-sat.	40 mm	**32.32.0500**	**100,70**
Edelstahlfärbig-pol.	35 mm	**32.32.0400**	**94,20**
Chrom-pol.	35 mm	**32.32.0420**	**94,30**
Chrom-pol.	40 mm	**32.32.0510**	**98,60**

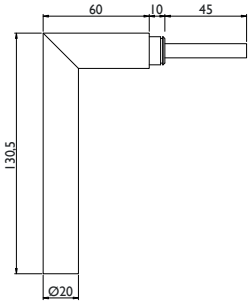

RONNY STECKGRIFF

(Serie 32862370)

Steckgriff wird in Verbindung mit Dornrosette verwendet, Stiftlänge 45 mm

Steckgriff

Farbe	Artikelnummer	€/STK
Edelstahl-sat.	**32.86.2370**	**11,70**

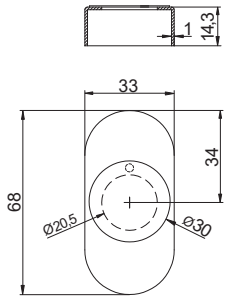

DORNROSETTE

(Serie 32862380)

Dornrosette wird in Verbindung mit Ronny Steckgriff verwendet

Dornrosette

Farbe	Artikelnummer	€/STK
Edelstahl-sat.	**32.86.2380**	**11,70**

6 % Preisanpassung seit 01.08.2018 bereits eingerechnet
Bitte weitere 9% Preisanpassung ab 01.02.2022 einberechnen.

FENSTEROLIVEN-UNTERKONSTRUKTION FLAT

(Serie 32865000)

Fensteroliven-Unterkonstruktion Flat, 90° Rastermechanik inklusive Abdeckung, mit Basic Drückerlochteil kombinierbar

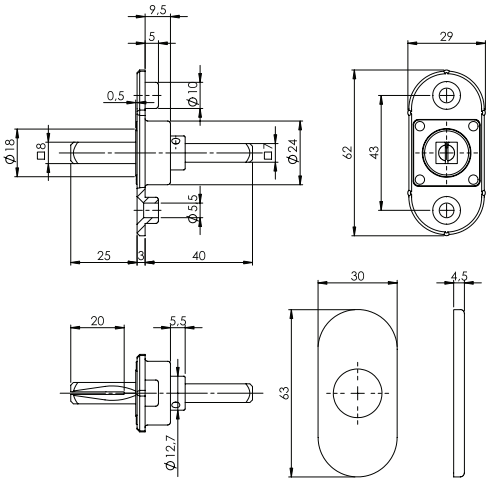

Fensteroliven-Unterkonstruktion

Farbe	Stift	Artikelnummer	€/STK
Edelstahl-sat.	35 mm	**32.86.5000**	**31,80**
Edelstahl-sat.	40 mm	**32.86.5010**	**32,90**
Edelstahl-sat.	45 mm	**32.86.5070**	**33,90**

FENSTEROLIVEN-UNTERKONSTRUKTION FLAT

(Serie 32865020)

Fensteroliven-Unterkonstruktion Flat Square, 90° Rastermechanik inklusive Abdeckung, mit Basic Drückerlochteil kombinierbar

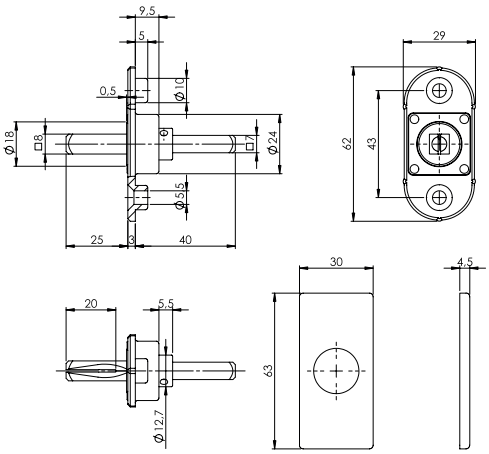

Fensteroliven-Unterkonstruktion

Farbe	Stift	Artikelnummer	€/STK
Edelstahl-sat.	35 mm	**32.86.5020**	**33,90**
Edelstahl-sat.	40 mm	**32.86.5030**	**35,00**
Edelstahl-sat.	45 mm	**32.86.5080**	**36,00**

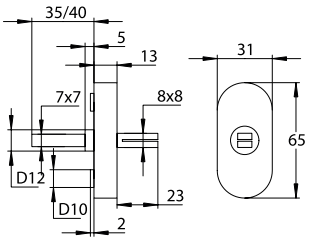

FENSTEROLIVEN-UNTERKONSTRUKTION BASIC

(Serie 32864680)

Fensteroliven-Unterkonstruktion, 90° Rastermechanik inklusive Abdeckung, mit Basic Drückerlochteil kombinierbar

Fensteroliven-Unterkonstruktion

Farbe	Stift	Artikelnummer	€/STK
Edelstahl-sat.	35 mm	**32.86.4680**	**15,90**
Edelstahl-sat.	40 mm	**32.86.4690**	**17,00**
Messing-pol.	35 mm	**32.32.0450**	**19,10**
Messing-pol.	40 mm	**32.32.0550**	**20,10**
Edelstahlfärbig-sat.	35 mm	**32.32.0470**	**23,30**
Edelstahlfärbig-sat.	40 mm	**32.32.0530**	**24,40**
Chrom-pol.	35 mm	**32.32.0460**	**19,10**
Chrom-pol.	40 mm	**32.32.0540**	**20,10**

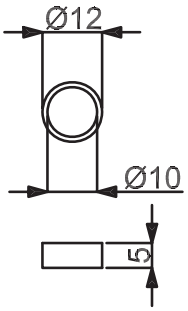

NYLONRING FÜR RASTEROLIVE

(Serie 32236900)

Verstärkungsring für Fenstergriff mit Kunststoff Unterkonstruktion 10/12 mm

Verstärkungsring

Farbe	Artikelnummer	€/STK
Schwarz	**32.23.6900**	**0,50**

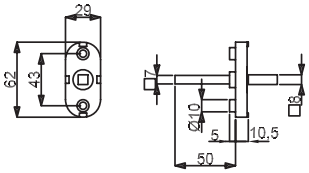

FENSTEROLIVEN-UNTERKONSTRUKTION BASIC

(Serie 32864720)

Fensteroliven-Unterkonstruktion, 90° Rastermechanik ohne Abdeckung

Fensteroliven-Unterkonstruktion

Stift	Artikelnummer	€/STK
50 mm	**32.86.4720**	**10,60**

6 % Preisanpassung seit 01.08.2018 bereits eingerechnet
Bitte weitere 9% Preisanpassung ab 01.02.2022 einberechnen.

ÜBERSICHT - BALKONTÜRGRIFFE

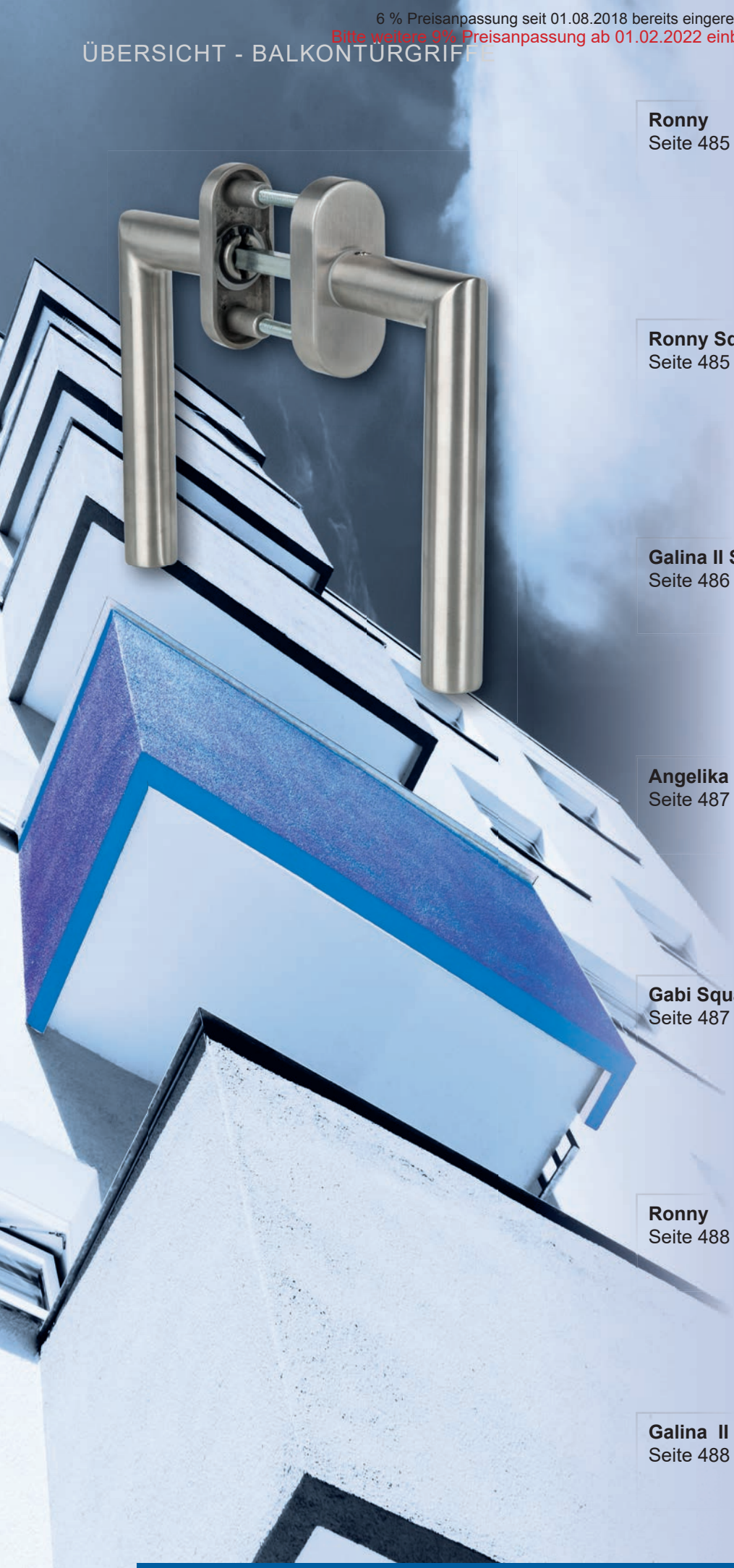

Ronny
Seite 485

Ronny Square
Seite 485

Galina II Square
Seite 486

Angelika
Seite 487

Gabi Square
Seite 487

Ronny
Seite 488

Galina II Square
Seite 488

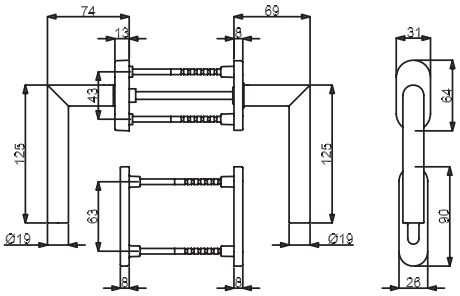

BALKONTÜRPAAR RONNY

(Serie 32849890)

Garnitur mit stabiler Metall-Unterkonstruktion inklusive Zubehör, außen und innen ausladend, von innen unsichtbar verschraubt - vorgerichtet für TS 70-95mm, 90° Rasterung, mit □ 7 mm Stift

Balkontürset

Farbe	Ausführung	Artikelnummer	€/PR
Edelstahl-sat.	PZ	**32.84.9890**	**80,60**

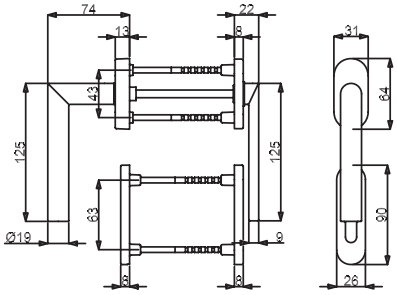

BALKONTÜRPAAR RONNY

(Serie 32849900)

Garnitur mit stabiler Metall-Unterkonstruktion inklusive Zubehör, außen flach - innen ausladend, von innen unsichtbar verschraubt - vorgerichtet für TS 70-95mm, 90° Rasterung, mit □ 7 mm Stift

Balkontürset

Farbe	Ausführung	Artikelnummer	€/PR
Edelstahl-sat.	PZ	**32.84.9900**	**82,70**

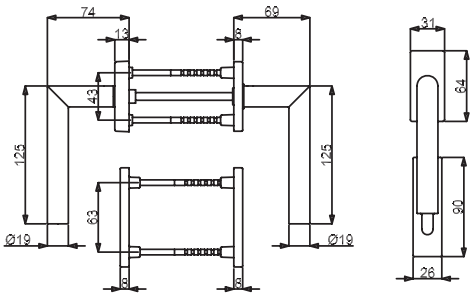

BALKONTÜRPAAR RONNY SQUARE

(Serie 32849910)

Garnitur mit stabiler Metall-Unterkonstruktion inklusive Zubehör, außen und innen ausladend, von innen unsichtbar verschraubt - vorgerichtet für TS 70-95mm, 90° Rasterung, mit □ 7 mm Stift

Balkontürset

Farbe	Ausführung	Artikelnummer	€/PR
Edelstahl-sat.	PZ	**32.84.9910**	**84,80**

6 % Preisanpassung seit 01.08.2018 bereits eingerechnet
Bitte weitere 9% Preisanpassung ab 01.02.2022 einberechnen.

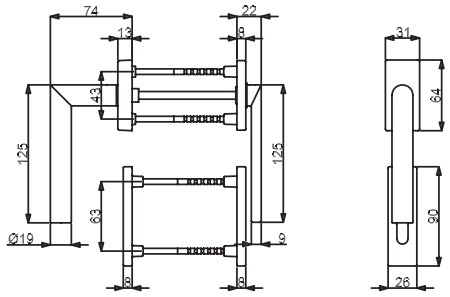

BALKONTÜRPAAR RONNY SQUARE

(Serie 32849920)

Garnitur mit stabiler Metall-Unterkonstruktion inklusive Zubehör, außen flach - innen ausladend, von innen unsichtbar verschraubt - vorgerichtet für TS 70-95mm, 90° Rasterung, mit □ 7 mm Stift

Balkontürset

Farbe	Ausführung	Artikelnummer	€/PR
Edelstahl-sat.	PZ	**32.84.9920**	**86,90**

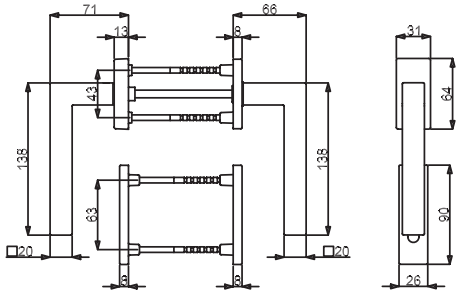

BALKONTÜRPAAR GALINA II SQUARE

(Serie 32849780)

Garnitur mit stabiler Metall-Unterkonstruktion inklusive Zubehör, außen und innen ausladend, von innen unsichtbar verschraubt - vorgerichtet für TS 70-95mm, 90° Rasterung, mit □ 7 mm Stift

Balkontürset

Farbe	Ausführung	Artikelnummer	€/PR
Edelstahl-sat.	PZ	**32.84.9780**	**89,00**

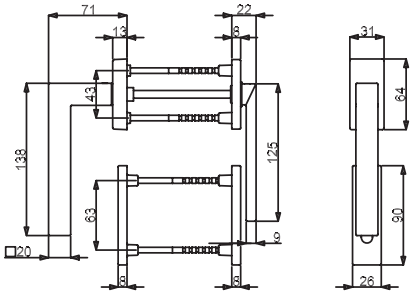

BALKONTÜRPAAR GALINA II SQUARE

(Serie 32849790)

Garnitur mit stabiler Metall-Unterkonstruktion inklusive Zubehör, außen flach - innen ausladend, von innen unsichtbar verschraubt - vorgerichtet für TS 70-95mm, 90° Rasterung, mit □ 7 mm Stift

Balkontürset

Farbe	Ausführung	Artikelnummer	€/PR
Edelstahl-sat.	PZ	**32.84.9790**	**91,20**

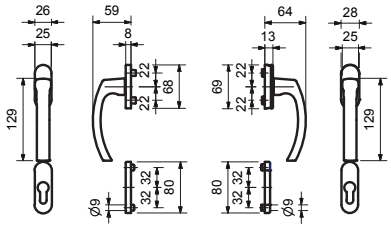

BALKONTÜRPAAR ANGELIKA OVAL

(Serie 40334020)

Außengriff fest verstiftet auf Ovalrosette, außen und innen ausladend, Stützknoppen Ø 10 mm inklusive Verstärkungsringe 10/12 mm, von innen unsichtbar verschraubt - vorgerichtet für TS 78-83 mm, 45° Rasterung

Balkontürset

Farbe	Ausführung	Artikelnummer	€/PR
Aluminium F1	PZ	**40.33.4020**	**38,20**
Aluminium F9	PZ	**40.33.4030**	**41,30**
Aluminium weiß	PZ	**40.33.4040**	**35,00**

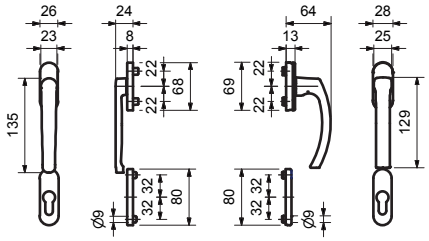

BALKONTÜRPAAR ANGELIKA OVAL

(Serie 40334050)

Außengriff fest verstiftet auf Ovalrosette, außen flach - innen ausladend, Stützknoppen Ø10 mm inklusive Verstärkungsringe 10/12 mm, von innen unsichtbar verschraubt - vorgerichtet für TS 78-83 mm, 45° Rasterung

Balkontürset

Farbe	Ausführung	Artikelnummer	€/PR
Aluminium F1	PZ	**40.33.4050**	**40,30**
Aluminium F9	PZ	**40.33.4060**	**45,60**
Aluminium weiß	PZ	**40.33.4070**	**37,10**

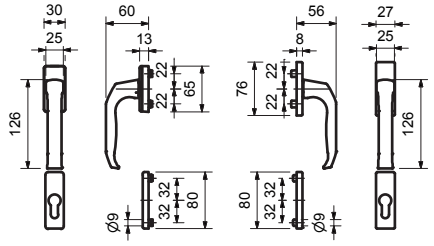

BALKONTÜRPAAR GABI SQUARE

(Serie 40333960)

Außengriff fest verstiftet auf Squarerosette, außen und innen ausladend, Stützknoppen Ø10 mm inklusive Verstärkungsringe 10/12 mm, von innen unsichtbar verschraubt - vorgerichtet für TS 78-83 mm, 45° Rasterung

Balkontürset

Farbe	Ausführung	Artikelnummer	€/PR
Aluminium F1	PZ	**40.33.3960**	**38,20**
Aluminium F9	PZ	**40.33.3970**	**41,30**
Aluminium weiß	PZ	**40.33.3980**	**35,00**

6 % Preisanpassung seit 01.08.2018 bereits eingerechnet
Bitte weitere 9% Preisanpassung ab 01.02.2022 einberechnen.

BALKONTÜRPAAR GABI SQUARE

(Serie 40333990)

Außengriff fest verstiftet auf Squarerosette, außen flach - innen ausladend, Stützknoppen Ø10 mm inklusive Verstärkungsringe 10/12 mm, von innen unsichtbar verschraubt - vorgerichtet für TS 78-83 mm, 45° Rasterung

Balkontürset

Farbe	Ausführung	Artikelnummer	€/PR
Aluminium F1	PZ	**40.33.3990**	**40,30**
Aluminium F9	PZ	**40.33.4000**	**45,60**
Aluminium weiß	PZ	**40.33.4010**	**37,10**

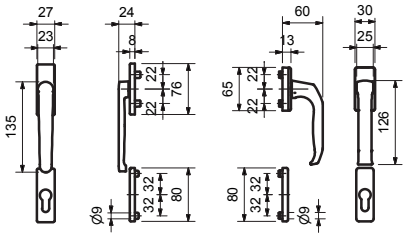

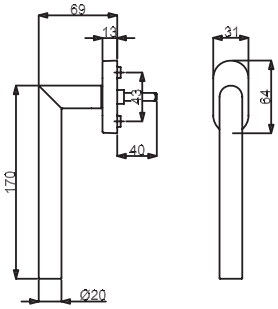

BALKONTÜRGRIFF RONNY

(Serie 32849930)

Griff mit stabiler Metall-Unterkonstruktion, 90° Rasterung geprüft nach EN 13126 Dauerfunktionstüchtigkeit 5

Balkontürgriff

Farbe	Ausführung	Artikelnummer	€/STK
Edelstahl-sat.	Stift 7x40 mm	**32.84.9930**	**32,90**

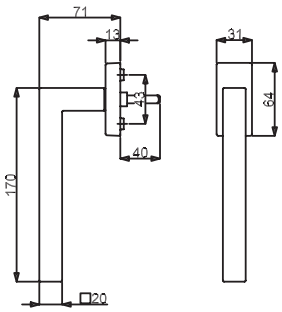

BALKONTÜRGRIFF GALINA II SQUARE

(Serie 32849940)

Griff mit stabiler Metall-Unterkonstruktion, 90° Rasterung geprüft nach EN 13126 Dauerfunktionstüchtigkeit 5

Balkontürgriff

Farbe	Ausführung	Artikelnummer	€/STK
Edelstahl-sat.	Stift 7x40 mm	**32.84.9940**	**37,10**

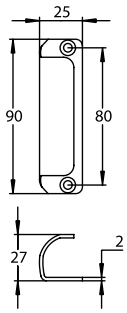

BALKONTÜRGRIFF

(Serie 40213050)

sichtbar verschraubt

sichtbar verschraubt

Farbe	Artikelnummer	€/STK
Aluminium F1 Perl	**40.21.3050**	**6,40**
Aluminium F2 Perl	**40.21.3140**	**6,40**
Aluminium F3 Perl	**40.21.3150**	**6,90**
Aluminium F4 Perl	**40.21.3160**	**7,40**

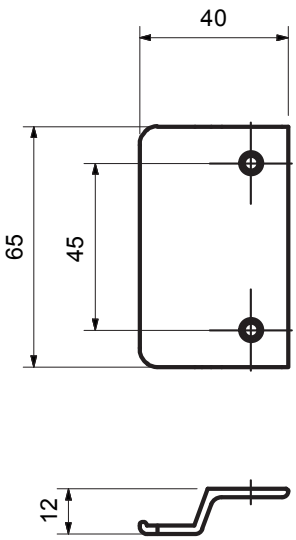

BALKONTÜRGRIFF
(Serie 40334100)

Zuziehgriff ohne Steg

Zuziehgriff

Farbe	Artikelnummer	€/STK
Aluminium F1	**40.33.4100**	**4,20**
Aluminium F9	**40.33.4120**	**4,80**
Aluminium weiß	**40.33.4140**	**4,20**

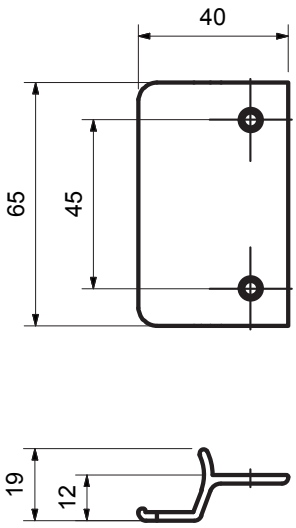

BALKONTÜRGRIFF
(Serie 40334090)

Zuziehgriff mit Steg

Zuziehgriff

Farbe	Artikelnummer	€/STK
Aluminium F1	**40.33.4090**	**4,20**
Aluminium F9	**40.33.4110**	**4,80**
Aluminium weiß	**40.33.4130**	**4,20**

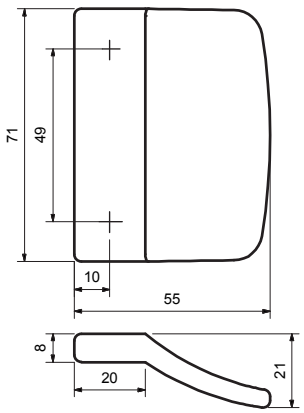

BALKONTÜRGRIFF
(Serie 40134010)

flach anliegend

Kunststoff, flach anliegend

Farbe	Artikelnummer	€/STK
Weiß	**40.13.4010**	**3,70**
Braun	**40.13.4020**	**3,70**

6 % Preisanpassung seit 01.08.2018 bereits eingerechnet
Bitte weitere 9% Preisanpassung ab 01.02.2022 einberechnen.

6 % Preisanpassung seit 01.08.2018 bereits eingerechnet
Bitte weitere 9% Preisanpassung ab 01.02.2022 einberechnen.

Ronny II Seite 492

Stossgriff-paar Seite 501

San Nicola Seite 514

Malta Seite 523

T II Seite 493

Universal Seite 502

San Domino Seite 515

Mallorca Seite 524

Griffplatte Seite 530

San Pantaleo Seite 494

Krk Seite 509

San Servolo Seite 516

Mykonos Seite 525

Arena Seite 531

San Paolo Seite 495

Rhodos Seite 510

Santorin Seite 518

Capri Seite 526

Stoßgriffe Seite 532

Kos Seite 496

Kreta II Seite 511

Korsika Seite 520

Gozo Seite 527

Türklopfer Seite 533

Korfu Seite 498

Rab Seite 512

Elba Seite 521

Ischia Seite 528

Befestigung und Einzelteile Seite 534

Abschließbar Seite 499

San Michaele Seite 513

Zypern Seite 522

Samos Seite 529

6 % Preisanpassung seit 01.08.2018 bereits eingerechnet
Bitte weitere 9% Preisanpassung ab 01.02.2022 einberechnen.

STOSSGRIFF RONNY II (Serie 37330010)

Stoßgriff ohne Befestigungsmaterial und Montagezubehör, Stütze gerade

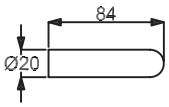

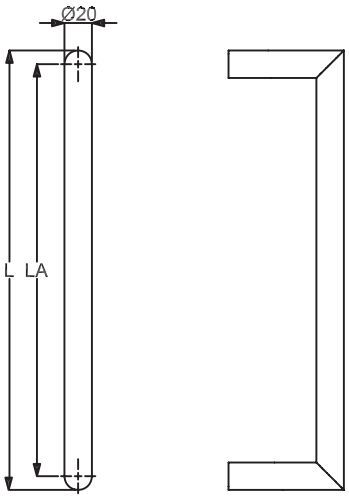

Edelstahl-sat., Griffstärke Ø 20 mm

Länge	Lochabstand	Artikelnummer	€/STK
L 320 mm	LA 300 mm	**37.33.0010**	**57,20**
L 420 mm	LA 400 mm	**37.33.0020**	**62,50**
L 620 mm	LA 600 mm	**37.33.0030**	**73,10**
L 820 mm	LA 800 mm	**37.33.0040**	**83,70**
L 1020 mm	LA 1000 mm	**37.33.0050**	**94,30**

BEFESTIGUNGSSET FÜR STOSSGRIFFE - ECO

Einseitig unsichtbare Befestigung schräg/gerade für Holz-, Alu-, Kunststofftüren

Befestigung	Artikelnummer	€/SET
2-Punkt	**37.36.0500**	**8,50**

BEFESTIGUNGSSET FÜR STOSSGRIFFE

Einseitig unsichtbare Befestigung schräg/gerade für Holz-, Alu-, Kunststofftüren, Bohrung 9 mm

Befestigung	Gewinde	Artikelnummer	€/SET
2-Punkt	46 mm	**37.36.0510**	**10,60**

Einseitig unsichtbare Befestigung schräg/gerade für Holz-, Alu-, Kunststofftüren, Bohrung 9 mm

Befestigung	Gewinde	Artikelnummer	€/SET
2-Punkt	60 mm	**37.36.0560**	**12,70**

Einseitig unsichtbare Befestigung schräg/gerade für Alu-, Kunststofftüren, metrisches Gewinde M8

Befestigung	Gewinde	Artikelnummer	€/SET
2-Punkt	50 mm	**37.36.0730**	**14,80**

BEFESTIGUNGSSET FÜR STOSSGRIFFE

Durchschraub-Befestigung schräg/gerade für Holz-, Alu-, Kunststofftüren, Bohrung 10 mm

Befestigung	Artikelnummer	€/SET
2-Punkt	**37.36.0520**	**27,60**

Durchschraub-Befestigung schräg/gerade für Glastüren, Glasbohrung Ø 11 mm

Befestigung	Artikelnummer	€/SET
2-Punkt	**37.36.0550**	**30,70**

BEFESTIGUNGSSET FÜR STOSSGRIFFE

Paarweise Befestigung schräg/gerade für Holz-, Alu-, Kunststofftüren, Bohrung 10 mm

Befestigung	Artikelnummer	€/SET
2-Punkt	**37.36.0530**	**28,60**

Paarweise Befestigung schräg/gerade für Glastüren, Glasbohrung Ø 11 mm

Befestigung	Artikelnummer	€/SET
2-Punkt	**37.36.0540**	**31,80**

AUFLAGESCHEIBE FÜR STOSSGRIFFE

Rund, Ø 32 mm, Höhe 3 mm, Bohrung 10 mm

Farbe	Artikelnummer	€/STK
Edelstahl-sat.	**32.23.4450**	**2,10**

STOSSGRIFF T II (Serie 37330100)

Stoßgriff ohne Befestigungsmaterial und Montagezubehör, Stütze gerade

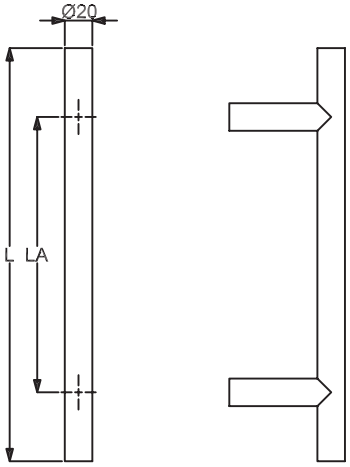

Edelstahl-sat., Griffstärke Ø 20 mm

Länge	Lochabstand	Artikelnummer	€/STK
L 300 mm	LA 200 mm	**37.33.0100**	**50,90**
L 400 mm	LA 300 mm	**37.33.0120**	**56,20**
L 600 mm	LA 400 mm	**37.33.0130**	**66,80**
L 800 mm	LA 600 mm	**37.33.0140**	**77,40**
L 1000 mm	LA 800 mm	**37.33.0150**	**88,00**

BEFESTIGUNGSSET FÜR STOSSGRIFFE - ECO

Einseitig unsichtbare Befestigung schräg/gerade für Holz-, Alu-, Kunststofftüren

Befestigung	Artikelnummer	€/SET
2-Punkt	**37.36.0500**	**8,50**

BEFESTIGUNGSSET FÜR STOSSGRIFFE

Einseitig unsichtbare Befestigung schräg/gerade für Holz-, Alu-, Kunststofftüren, Bohrung 9 mm

Befestigung	Gewinde	Artikelnummer	€/SET
2-Punkt	46 mm	**37.36.0510**	**10,60**

Einseitig unsichtbare Befestigung schräg/gerade für Holz-, Alu-, Kunststofftüren, Bohrung 9 mm

Befestigung	Gewinde	Artikelnummer	€/SET
2-Punkt	60 mm	**37.36.0560**	**12,70**

Einseitig unsichtbare Befestigung schräg/gerade für Alu-, Kunststofftüren, metrisches Gewinde M8

Befestigung	Gewinde	Artikelnummer	€/SET
2-Punkt	50 mm	**37.36.0730**	**14,80**

BEFESTIGUNGSSET FÜR STOSSGRIFFE

Durchschraub-Befestigung schräg/gerade für Holz-, Alu-, Kunststofftüren, Bohrung 10 mm

Befestigung	Artikelnummer	€/SET
2-Punkt	**37.36.0520**	**27,60**

Durchschraub-Befestigung schräg/gerade für Glastüren, Glasbohrung Ø 11 mm

Befestigung	Artikelnummer	€/SET
2-Punkt	**37.36.0550**	**30,70**

BEFESTIGUNGSSET FÜR STOSSGRIFFE

Paarweise Befestigung schräg/gerade für Holz-, Alu-, Kunststofftüren, Bohrung 10 mm

Befestigung	Artikelnummer	€/SET
2-Punkt	**37.36.0530**	**28,60**

Paarweise Befestigung schräg/gerade für Glastüren, Glasbohrung Ø 11 mm

Befestigung	Artikelnummer	€/SET
2-Punkt	**37.36.0540**	**31,80**

AUFLAGESCHEIBE FÜR STOSSGRIFFE

Rund, Ø 32 mm, Höhe 3 mm, Bohrung 10 mm

Farbe	Artikelnummer	€/STK
Edelstahl-sat.	**32.23.4450**	**2,10**

6 % Preisanpassung seit 01.08.2018 bereits eingerechnet
Bitte weitere 9% Preisanpassung ab 01.02.2022 einberechnen.

STOSSGRIFF SAN PANTALEO (Serie 37332800)

Stoßgriff ohne Befestigungsmaterial und Montagezubehör, Stütze gerade

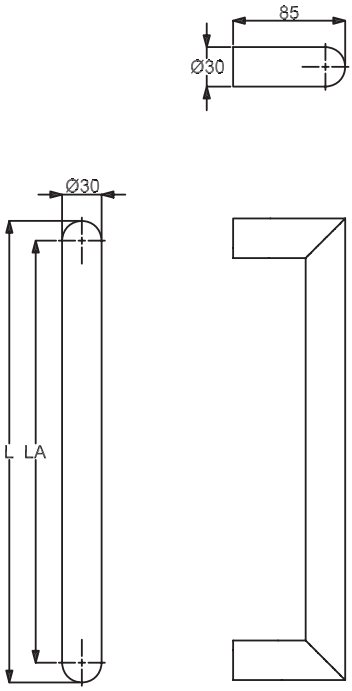

Edelstahl-sat., Griffstärke Ø 30 mm

Länge	Lochabstand	Artikelnummer	€/STK
L 400 mm	LA 370 mm	**37.33.2800**	**76,30**
L 600 mm	LA 570 mm	**37.33.2810**	**92,20**
L 800 mm	LA 770 mm	**37.33.2820**	**102,80**
L 1000 mm	LA 970 mm	**37.33.2830**	**113,40**
L 1600 mm	LA 1570 mm	**37.33.2840**	**154,80**
L 2000 mm	LA 1970 mm	**37.33.2850**	**182,30**

BEFESTIGUNGSSET FÜR STOSSGRIFFE - ECO

Einseitig unsichtbare Befestigung schräg/gerade für Holz-, Alu-, Kunststofftüren

Befestigung	Artikelnummer	€/SET
2-Punkt	**37.36.0500**	**8,50**

BEFESTIGUNGSSET FÜR STOSSGRIFFE

Einseitig unsichtbare Befestigung schräg/gerade für Holz-, Alu-, Kunststofftüren, Bohrung 9 mm

Befestigung	Gewinde	Artikelnummer	€/SET
2-Punkt	46 mm	**37.36.0510**	**10,60**

Einseitig unsichtbare Befestigung schräg/gerade für Holz-, Alu-, Kunststofftüren, Bohrung 9 mm

Befestigung	Gewinde	Artikelnummer	€/SET
2-Punkt	60 mm	**37.36.0560**	**12,70**

Einseitig unsichtbare Befestigung schräg/gerade für Alu-, Kunststofftüren, metrisches Gewinde M8

Befestigung	Gewinde	Artikelnummer	€/SET
2-Punkt	50 mm	**37.36.0730**	**14,80**

BEFESTIGUNGSSET FÜR STOSSGRIFFE

Durchschraub-Befestigung schräg/gerade für Holz-, Alu-, Kunststofftüren, Bohrung 10 mm

Befestigung	Artikelnummer	€/SET
2-Punkt	**37.36.0520**	**27,60**

Durchschraub-Befestigung schräg/gerade für Glastüren, Glasbohrung Ø 11 mm

Befestigung	Artikelnummer	€/SET
2-Punkt	**37.36.0550**	**30,70**

BEFESTIGUNGSSET FÜR STOSSGRIFFE

Paarweise Befestigung schräg/gerade für Holz-, Alu-, Kunststofftüren, Bohrung 10 mm

Befestigung	Artikelnummer	€/SET
2-Punkt	**37.36.0530**	**28,60**

Paarweise Befestigung schräg/gerade für Glastüren, Glasbohrung Ø 11 mm

Befestigung	Artikelnummer	€/SET
2-Punkt	**37.36.0540**	**31,80**

AUFLAGESCHEIBE FÜR STOSSGRIFFE

Rund, Ø 40 mm, Höhe 3 mm, Bohrung 10 mm

Farbe	Artikelnummer	€/STK
Edelstahl-sat.	**32.23.4440**	**3,20**

AUFLAGESCHEIBE FÜR STOSSGRIFFE

Rund, Ø 32 mm, Höhe 3 mm, Bohrung 10 mm

Farbe	Artikelnummer	€/STK
Edelstahl-sat.	**32.23.4450**	**2,10**

6 % Preisanpassung seit 01.08.2018 bereits eingerechnet
Bitte weitere 9% Preisanpassung ab 01.02.2022 einberechnen.

STOSSGRIFF SAN PAOLO (Serie 37332900)

Stoßgriff ohne Befestigungsmaterial und Montagezubehör, Stütze 45° schräg

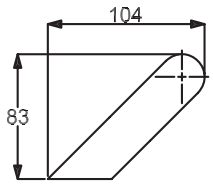

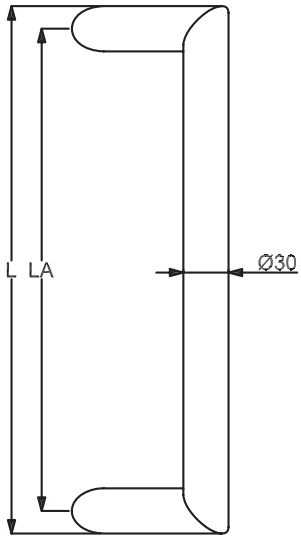

Edelstahl-sat., Griffstärke Ø 30 mm

Länge	Lochabstand	Artikelnummer	€/STK
L 400 mm	LA 370 mm	**37.33.2900**	**86,90**
L 600 mm	LA 570 mm	**37.33.2910**	**102,80**
L 800 mm	LA 770 mm	**37.33.2920**	**113,40**
L 1000 mm	LA 970 mm	**37.33.2930**	**124,00**
L 1600 mm	LA 1570 mm	**37.33.2940**	**165,40**
L 2000 mm	LA 1970 mm	**37.33.2950**	**192,90**

BEFESTIGUNGSSET FÜR STOSSGRIFFE - ECO

Einseitig unsichtbare Befestigung schräg/gerade für Holz-, Alu-, Kunststofftüren

Befestigung	Artikelnummer	€/SET
2-Punkt	**37.36.0500**	**8,50**

BEFESTIGUNGSSET FÜR STOSSGRIFFE

Einseitig unsichtbare Befestigung schräg/gerade für Holz-, Alu-, Kunststofftüren, Bohrung 9 mm

Befestigung	Gewinde	Artikelnummer	€/SET
2-Punkt	46 mm	**37.36.0510**	**10,60**

Einseitig unsichtbare Befestigung schräg/gerade für Holz-, Alu-, Kunststofftüren, Bohrung 9 mm

Befestigung	Gewinde	Artikelnummer	€/SET
2-Punkt	60 mm	**37.36.0560**	**12,70**

Einseitig unsichtbare Befestigung schräg/gerade für Alu-, Kunststofftüren, metrisches Gewinde M8

Befestigung	Gewinde	Artikelnummer	€/SET
2-Punkt	50 mm	**37.36.0730**	**14,80**

BEFESTIGUNGSSET FÜR STOSSGRIFFE

Durchschraub-Befestigung schräg/gerade für Holz-, Alu-, Kunststofftüren, Bohrung 10 mm

Befestigung	Artikelnummer	€/SET
2-Punkt	**37.36.0520**	**27,60**

Durchschraub-Befestigung schräg/gerade für Glastüren, Glasbohrung Ø 11 mm

Befestigung	Artikelnummer	€/SET
2-Punkt	**37.36.0550**	**30,70**

BEFESTIGUNGSSET FÜR STOSSGRIFFE

Paarweise Befestigung schräg/gerade für Holz-, Alu-, Kunststofftüren, Bohrung 10 mm

Befestigung	Artikelnummer	€/SET
2-Punkt	**37.36.0530**	**28,60**

Paarweise Befestigung schräg/gerade für Glastüren, Glasbohrung Ø 11 mm

Befestigung	Artikelnummer	€/SET
2-Punkt	**37.36.0540**	**31,80**

AUFLAGESCHEIBE FÜR STOSSGRIFFE

Oval, 40x32 mm, Höhe 3 mm, Bohrung 10 mm

Farbe	Artikelnummer	€/STK
Edelstahl-sat.	**32.23.4940**	**4,20**

6 % Preisanpassung seit 01.08.2018 bereits eingerechnet
Bitte weitere 9% Preisanpassung ab 01.02.2022 einberechnen.

STOSSGRIFF KOS (Serie 37330790-1)

Stoßgriff ohne Befestigungsmaterial und Montagezubehör Stütze 45° schräg

ABACO
antibakteriell
antimikrobiell

EDELSTAHL Rost frei

Edelstahl-pol.

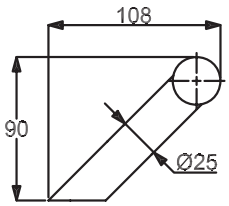

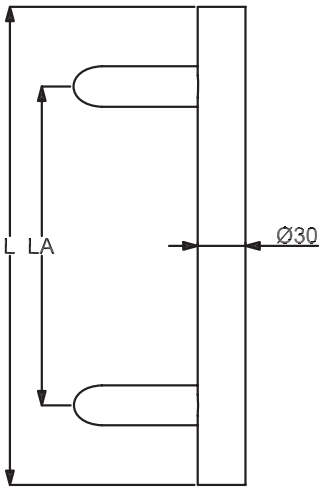

Edelstahl-sat. Abaco, Griffstärke Ø 30 mm

Länge	Lochabstand	Artikelnummer	€/STK
L 400 mm	LA 300 mm	**37.33.0730**	**238,50**

Edelstahl-sat., Griffstärke Ø 30 mm

Länge	Lochabstand	Artikelnummer	€/STK
L 300 mm	LA 200 mm	**37.33.0600**	**74,20**
L 400 mm	LA 300 mm	**37.33.0610**	**79,50**
L 500 mm	LA 300 mm	**37.33.0620**	**84,80**
L 600 mm	LA 400 mm	**37.33.0630**	**90,10**
L 800 mm	LA 600 mm	**37.33.0640**	**100,70**
L 1000 mm	LA 700 mm	**37.33.0650**	**111,30**
L 1200 mm	LA 900 mm	**37.33.0660**	**121,90**
L 1400 mm	LA 1000 mm	**37.33.0670**	**132,50**
L 1500 mm	LA 1100 mm	**37.33.0680**	**143,10**
L 1600 mm	LA 1200 mm	**37.33.0690**	**153,70**
L 1800 mm	LA 1400 mm	**37.33.0700**	**164,30**
L 2000 mm	LA 1500 mm	**37.33.0710**	**174,90**

Edelstahl-pol., Griffstärke Ø 30 mm

Länge	Lochabstand	Artikelnummer	€/STK
L 400 mm	LA 300 mm	**37.33.0760**	**137,80**
L 1600 mm	LA 1200 mm	**37.33.0780**	**217,30**

BEFESTIGUNGSSET FÜR STOSSGRIFFE - ECO

Einseitig unsichtbare Befestigung schräg/gerade für Holz-, Alu-, Kunststofftüren

Befestigung	Artikelnummer	€/SET
2-Punkt	**37.36.0500**	**8,50**

BEFESTIGUNGSSET FÜR STOSSGRIFFE

Einseitig unsichtbare Befestigung schräg/gerade für Holz-, Alu-, Kunststofftüren, Bohrung 9 mm

Befestigung	Gewinde	Artikelnummer	€/SET
2-Punkt	46 mm	**37.36.0510**	**10,60**

Einseitig unsichtbare Befestigung schräg/gerade für Holz-, Alu-, Kunststofftüren, Bohrung 9 mm

Befestigung	Gewinde	Artikelnummer	€/SET
2-Punkt	60 mm	**37.36.0560**	**12,70**

Einseitig unsichtbare Befestigung schräg/gerade für Alu-, Kunststofftüren, metrisches Gewinde M8

Befestigung	Gewinde	Artikelnummer	€/SET
2-Punkt	50 mm	**37.36.0730**	**14,80**

BEFESTIGUNGSSET FÜR STOSSGRIFFE

Durchschraub-Befestigung schräg/gerade für Holz-, Alu-, Kunststofftüren, Bohrung 10 mm

Befestigung	Artikelnummer	€/SET
2-Punkt	**37.36.0520**	**27,60**

Durchschraub-Befestigung schräg/gerade für Glastüren, Glasbohrung Ø 11 mm

Befestigung	Artikelnummer	€/SET
2-Punkt	**37.36.0550**	**30,70**

BEFESTIGUNGSSET FÜR STOSSGRIFFE

Paarweise Befestigung schräg/gerade für Holz-, Alu-, Kunststofftüren, Bohrung 10 mm

Befestigung	Artikelnummer	€/SET
2-Punkt	**37.36.0530**	**28,60**

Paarweise Befestigung schräg/gerade für Glastüren, Glasbohrung Ø 11 mm

Befestigung	Artikelnummer	€/SET
2-Punkt	**37.36.0540**	**31,80**

AUFLAGESCHEIBE FÜR STOSSGRIFFE

Oval, 40x32 mm, Höhe 3 mm, Bohrung 10 mm

Farbe	Artikelnummer	€/STK
Edelstahl-sat.	**32.23.4940**	**4,20**

AUFLAGESCHEIBE FÜR STOSSGRIFFE

Oval, 40x32 mm, Höhe 3 mm, Bohrung 10 mm

Farbe	Artikelnummer	€/STK
Edelstahl-pol.	**32.23.5170**	**7,40**

STOSSGRIFF KOS (Serie 37330790)

Stoßgriff ohne Befestigungsmaterial und Montagezubehör, Stütze 45° schräg

Schwarz-sat.

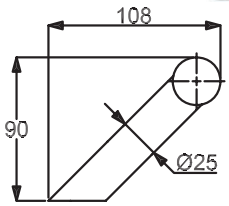

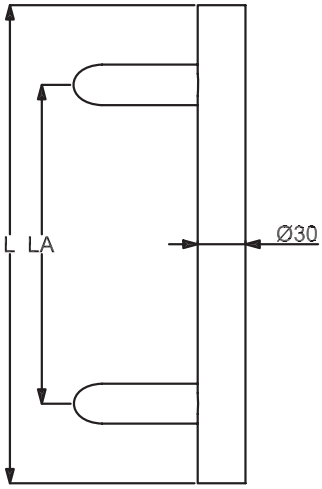

Robusta Gold, Griffstärke Ø 30 mm, gefertigt mit 2 Endkappen

Länge	Lochabstand	Artikelnummer	€/STK
L 400 mm	LA 300 mm	**37.33.0790**	**159,00**

Schwarz matt, Griffstärke Ø 30 mm

Länge	Lochabstand	Artikelnummer	€/STK
L 400 mm	LA 300 mm	**37.33.0750**	**116,60**

BEFESTIGUNGSSET FÜR STOSSGRIFFE - ECO

Einseitig unsichtbare Befestigung schräg/gerade für Holz-, Alu-, Kunststofftüren

Befestigung	Artikelnummer	€/SET
2-Punkt	**37.36.0500**	**8,50**

BEFESTIGUNGSSET FÜR STOSSGRIFFE

Einseitig unsichtbare Befestigung schräg/gerade für Holz-, Alu-, Kunststofftüren, Bohrung 9 mm

Befestigung	Gewinde	Artikelnummer	€/SET
2-Punkt	46 mm	**37.36.0510**	**10,60**

Einseitig unsichtbare Befestigung schräg/gerade für Holz-, Alu-, Kunststofftüren, Bohrung 9 mm

Befestigung	Gewinde	Artikelnummer	€/SET
2-Punkt	60 mm	**37.36.0560**	**12,70**

Einseitig unsichtbare Befestigung schräg/gerade für Alu-, Kunststofftüren, metrisches Gewinde M8

Befestigung	Gewinde	Artikelnummer	€/SET
2-Punkt	50 mm	**37.36.0730**	**14,80**

BEFESTIGUNGSSET FÜR STOSSGRIFFE

Durchschraub-Befestigung schräg/gerade für Holz-, Alu-, Kunststofftüren, Bohrung 10 mm

Befestigung	Artikelnummer	€/SET
2-Punkt	**37.36.0520**	**27,60**

Durchschraub-Befestigung schräg/gerade für Glastüren, Glasbohrung Ø 11 mm

Befestigung	Artikelnummer	€/SET
2-Punkt	**37.36.0550**	**30,70**

BEFESTIGUNGSSET FÜR STOSSGRIFFE

Paarweise Befestigung schräg/gerade für Holz-, Alu-, Kunststofftüren, Bohrung 10 mm

Befestigung	Artikelnummer	€/SET
2-Punkt	**37.36.0530**	**28,60**

Paarweise Befestigung schräg/gerade für Glastüren, Glasbohrung Ø 11 mm

Befestigung	Artikelnummer	€/SET
2-Punkt	**37.36.0540**	**31,80**

AUFLAGESCHEIBE FÜR STOSSGRIFFE

Oval, 40x32 mm, Höhe 3 mm, Bohrung 10 mm

Farbe	Artikelnummer	€/STK
Robusta Gold	**32.23.5180**	**11,70**

AUFLAGESCHEIBE FÜR STOSSGRIFFE

Oval, 40x32 mm, Höhe 3 mm, Bohrung 10 mm

Farbe	Artikelnummer	€/STK
Schwarz matt	**32.23.5190**	**7,40**

6 % Preisanpassung seit 01.08.2018 bereits eingerechnet
Bitte weitere 9% Preisanpassung ab 01.02.2022 einberechnen.

STOSSGRIFF KORFU (Serie 37330400)

Stoßgriff ohne Befestigungsmaterial und Montagezubehör, Stütze gerade

Edelstahl-pol.

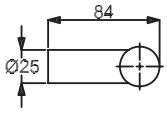

Edelstahl-sat., Griffstärke Ø 30 mm

Länge	Lochabstand	Artikelnummer	€/STK
L 300 mm	LA 200 mm	**37.33.0400**	**63,60**
L 400 mm	LA 300 mm	**37.33.0410**	**68,90**
L 500 mm	LA 300 mm	**37.33.0420**	**74,20**
L 600 mm	LA 400 mm	**37.33.0430**	**79,50**
L 800 mm	LA 600 mm	**37.33.0440**	**90,10**
L 1000 mm	LA 700 mm	**37.33.0450**	**100,70**
L 1200 mm	LA 900 mm	**37.33.0460**	**111,30**
L 1300 mm	LA 900 mm	**37.33.0520**	**116,60**
L 1400 mm	LA 1000 mm	**37.33.0470**	**121,90**
L 1500 mm	LA 1100 mm	**37.33.0480**	**132,50**
L 1600 mm	LA 1200 mm	**37.33.0490**	**143,10**
L 1800 mm	LA 1400 mm	**37.33.0500**	**153,70**
L 2000 mm	LA 1500 mm	**37.33.0510**	**164,30**

Edelstahl-pol., Griffstärke Ø 30 mm

Länge	Lochabstand	Artikelnummer	€/STK
L 400 mm	LA 300 mm	**37.33.0570**	**127,20**
L 1600 mm	LA 1200 mm	**37.33.0580**	**206,70**

BEFESTIGUNGSSET FÜR STOSSGRIFFE - ECO

Einseitig unsichtbare Befestigung schräg/gerade für Holz-, Alu-, Kunststofftüren

Befestigung	Artikelnummer	€/SET
2-Punkt	**37.36.0500**	**8,50**

BEFESTIGUNGSSET FÜR STOSSGRIFFE

Einseitig unsichtbare Befestigung schräg/gerade für Holz-, Alu-, Kunststofftüren, Bohrung 9 mm

Befestigung	Gewinde	Artikelnummer	€/SET
2-Punkt	46 mm	**37.36.0510**	**10,60**

Einseitig unsichtbare Befestigung schräg/gerade für Holz-, Alu-, Kunststofftüren, Bohrung 9 mm

Befestigung	Gewinde	Artikelnummer	€/SET
2-Punkt	60 mm	**37.36.0560**	**12,70**

Einseitig unsichtbare Befestigung schräg/gerade für Alu-, Kunststofftüren, metrisches Gewinde M8

Befestigung	Gewinde	Artikelnummer	€/SET
2-Punkt	50 mm	**37.36.0730**	**14,80**

BEFESTIGUNGSSET FÜR STOSSGRIFFE

Durchschraub-Befestigung schräg/gerade für Holz-, Alu-, Kunststofftüren, Bohrung 10 mm

Befestigung	Artikelnummer	€/SET
2-Punkt	**37.36.0520**	**27,60**

Durchschraub-Befestigung schräg/gerade für Glastüren, Glasbohrung Ø 11 mm

Befestigung	Artikelnummer	€/SET
2-Punkt	**37.36.0550**	**30,70**

BEFESTIGUNGSSET FÜR STOSSGRIFFE

Paarweise Befestigung schräg/gerade für Holz-, Alu-, Kunststofftüren, Bohrung 10 mm

Befestigung	Artikelnummer	€/SET
2-Punkt	**37.36.0530**	**28,60**

Paarweise Befestigung schräg/gerade für Glastüren, Glasbohrung Ø 11 mm

Befestigung	Artikelnummer	€/SET
2-Punkt	**37.36.0540**	**31,80**

AUFLAGESCHEIBE FÜR STOSSGRIFFE

Rund, Ø 40 mm, Höhe 3 mm, Bohrung 10 mm

Farbe	Artikelnummer	€/STK
Edelstahl-sat.	**32.23.4440**	**3,20**

AUFLAGESCHEIBE FÜR STOSSGRIFFE

Rund, Ø 32 mm, Höhe 3 mm, Bohrung 10 mm

Farbe	Artikelnummer	€/STK
Edelstahl-sat.	**32.23.4450**	**2,10**

AUFLAGESCHEIBE FÜR STOSSGRIFFE

Rund, Ø 32 mm, Höhe 3 mm, Bohrung 10 mm

Farbe	Artikelnummer	€/STK
Edelstahl-pol.	**32.23.5160**	**4,20**

STOSSGRIFF ABSCHLIESSBAR (Serie 37355780)

Stoßgriff inklusive paarweise Befestigung für Glas, Türstärke 8-12 mm, Halbzylinder mit 5 Wendeschlüssel, Innenseite mit Drehknauf - Außenseite PZ-Zylinder 30/10 mit Freilauf, verschiedenschließend, Schließanlagen tauglich.

EDELSTAHL Rost frei

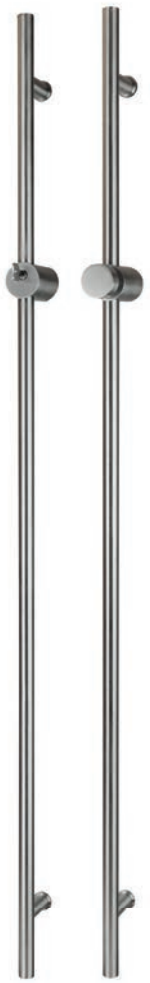

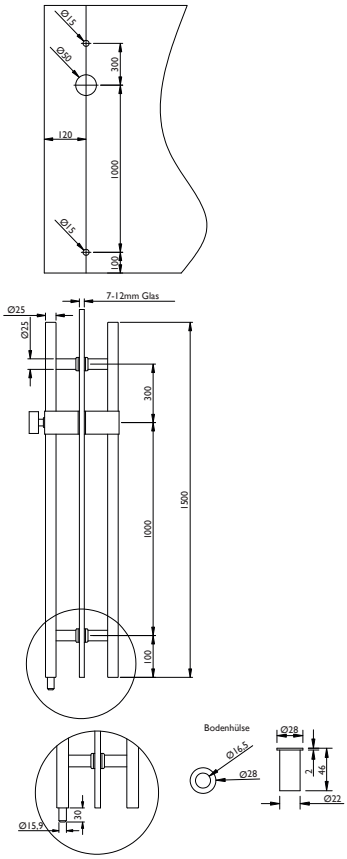

Edelstahl-sat., Griffstärke Ø 25 mm

Länge	Lochabstand	Artikelnummer	€/PR
1500 mm	1000 mm	**37.35.5780**	**661,40**

6 % Preisanpassung seit 01.08.2018 bereits eingerechnet
Bitte weitere 9% Preisanpassung ab 01.02.2022 einberechnen.

STOSSGRIFF ABSCHLIESSBAR (Serie 37355760)

Stoßgriff inklusive paarweise Befestigung für Glas, Türstärke 8-12 mm.
Zylinder mit 5 Wendeschlüsseln, Bodenbuchse mit Federmechanismus,
Innenseite Drehknauf - Außenseite PZ-Zylinder, verschiedenschließend.

EDELSTAHL Rost frei

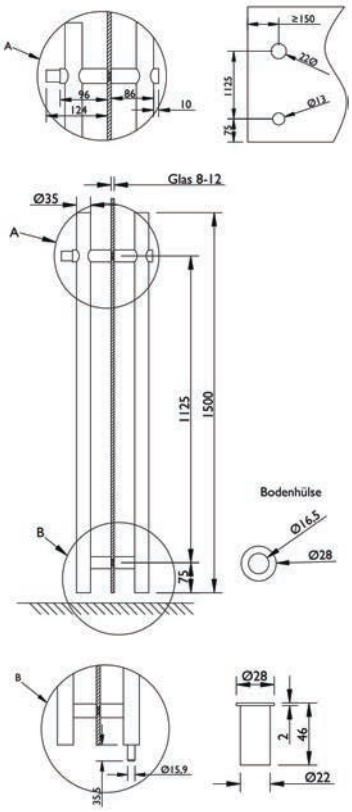

Edelstahl-sat., Griffstärke Ø 35 mm

Länge	Lochabstand	Artikelnummer	€/PR
1500 mm	1125 mm	**37.35.5760**	**340,30**

STOSSGRIFFPAAR (Serie 37355770)

Stoßgriff inklusive paarweise Befestigung für Glas, Türstärke 8-12 mm.
Glasbohrung 13 mm, Mindestabstand Glaskante 50 mm

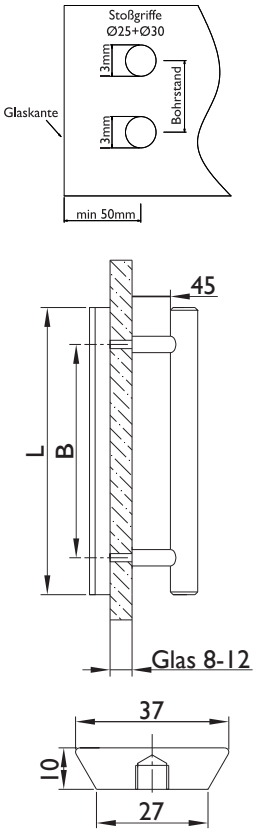

Edelstahl-sat./Griffleiste Aluminium F9

Länge	Lochabstand	Artikelnummer	€/PR
L 400 mm	LA 300 mm	**37.35.5770**	**157,90**

6 % Preisanpassung seit 01.08.2018 bereits eingerechnet
Bitte weitere 9% Preisanpassung ab 01.02.2022 einberechnen.

STOSSGRIFFHALTER „UNIVERSAL“

Das Stoßgriffhalter „Universal“ Programm mit Haltern gerade, schräg, unsichtbare, durchschraub und paarweise Befestigung ermöglicht die individuelle Anwendung mit Rohrdurchmesser 33,7 mm. Das Rohr ist als Standardmaß 2 Lfm. sowie als Zuschnitt lieferbar. Stütze und Rohr werden über ein Spannsystem verbunden. Ab 2 Lfm. empfehlen wir den Einsatz einer Mittelstütze.

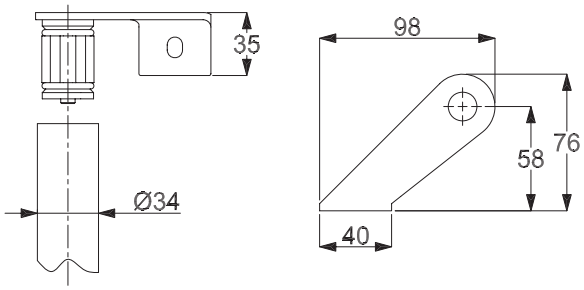

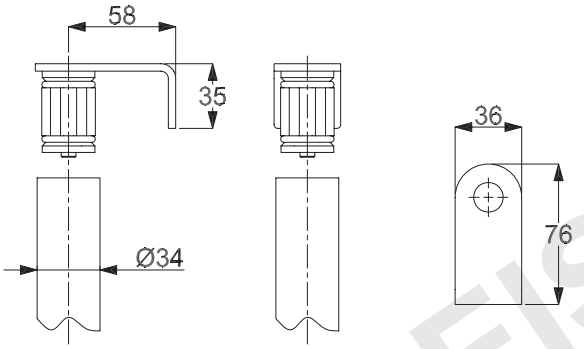

BESTELLBEISPIEL

BESTELLBEISPIEL

für Stoßgriff gerade mit 2-punkt Befestigung, einseitig unsichtbar

Stoßgriff „Universal“ mit 2-punkt gerader Befestigung, Rohrlänge 2 Lfm., inklusive Befestigung

Ausführung	Artikelnummer	Stück
gerader Endteil, Rohranschluss Innen	**37.33.2200**	**2**
Befestigungsset einseitig unsichtbar	**37.36.2000**	**2**
Rohr, ES-sat, Ø 33,7 mm	**50.01.1692**	**2 Lfm.**

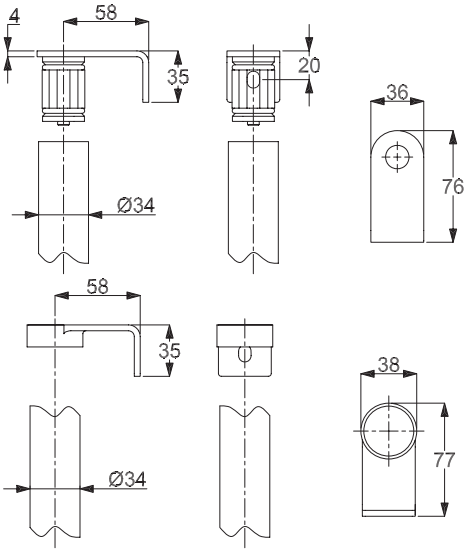

STOSSGRIFFHALTER UNIVERSAL GERADE

(Serie 37332200)

Stoßgriffhalter ohne Befestigungsmaterial, mit Innenanschluss, für Rohr Ø 33,7 mm

Einzelteile

Farbe	Ausführung	Artikelnummer	€/STK
Edelstahl-sat.	gerader Endteil	**37.33.2200**	**26,50**
Edelstahl-sat.	gerader Mittelteil	**37.33.2220**	**29,70**

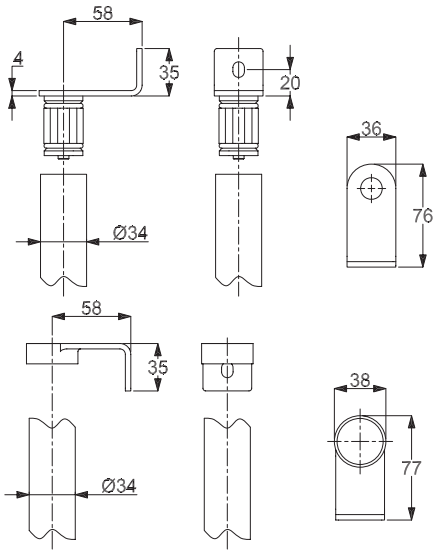

STOSSGRIFFHALTER UNIVERSAL GERADE

(Serie 37332210)

Stoßgriffhalter ohne Befestigungsmaterial, mit Aussenanschluss, für Rohr Ø 33,7 mm

Einzelteile

Farbe	Ausführung	Artikelnummer	€/STK
Edelstahl-sat.	gerader Endteil	**37.33.2210**	**26,50**
Edelstahl-sat.	gerader Mittelteil	**37.33.2220**	**29,70**

6 % Preisanpassung seit 01.08.2018 bereits eingerechnet
Bitte weitere 9% Preisanpassung ab 01.02.2022 einberechnen.

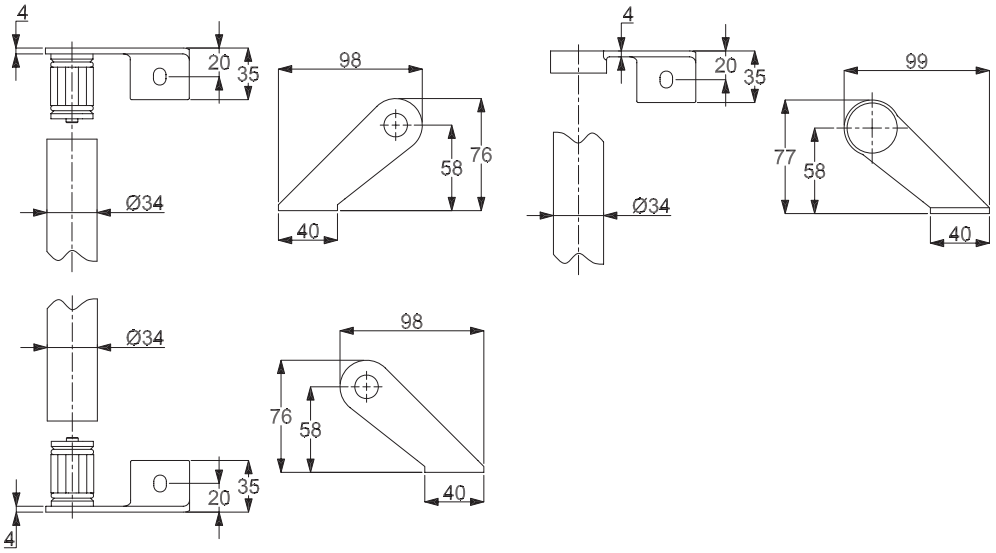

STOSSGRIFFHALTER UNIVERSAL LINKSZEIGEND

(Serie 37332230-1)

Stoßgriffhalter ohne Befestigungsmaterial, mit Innenanschluss, für Rohr Ø 33,7 mm

Einzelteile

Farbe	Ausführung	Artikelnummer	€/STK
Edelstahl-sat.	schräger Endteil li.	**37.33.2230**	**32,90**
Edelstahl-sat.	schräger Endteil re.	**37.33.2240**	**32,90**
Edelstahl-sat.	schräger Mittelteil li.	**37.33.2260**	**33,90**

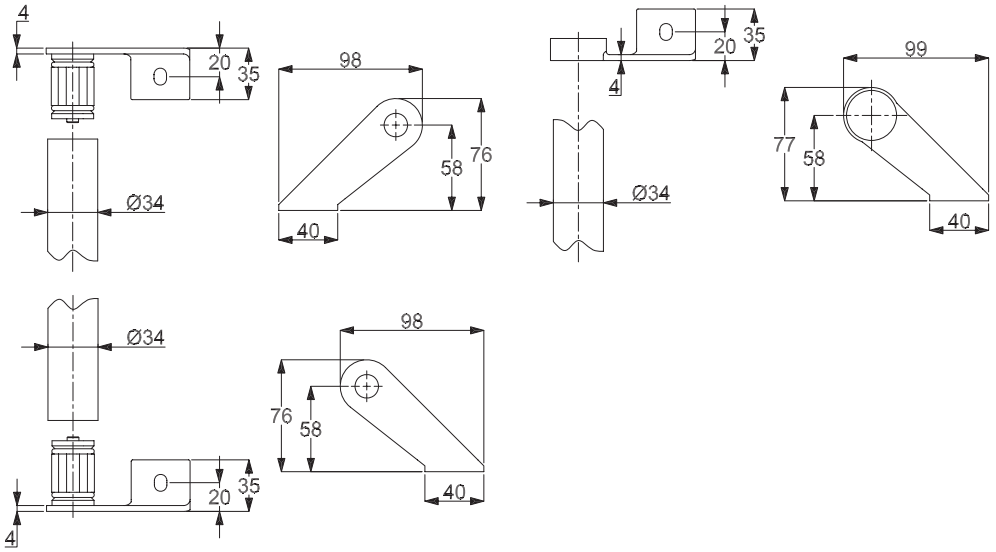

STOSSGRIFFHALTER UNIVERSAL RECHTSZEIGEND

(Serie 37332230-2)

Stoßgriffhalter ohne Befestigungsmaterial, mit Innenanschluss, für Rohr Ø 33,7 mm

Einzelteile

Farbe	Ausführung	Artikelnummer	€/STK
Edelstahl-sat.	schräger Endteil li.	**37.33.2230**	**32,90**
Edelstahl-sat.	schräger Endteil re.	**37.33.2240**	**32,90**
Edelstahl-sat.	schräger Mittelteil re.	**37.33.2250**	**33,90**

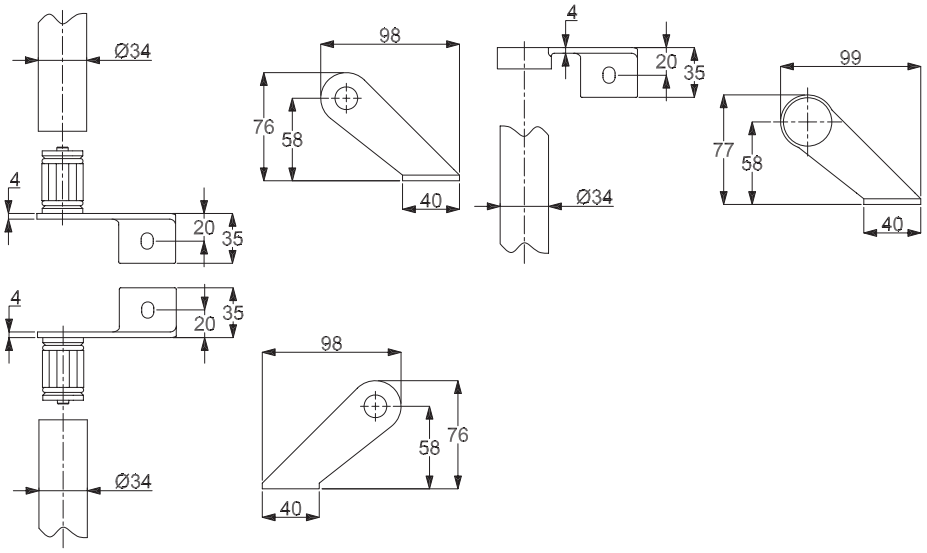

STOSSGRIFFHALTER UNIVERSAL LINKSZEIGEND

(Serie 37332270-1)

Stoßgriffhalter ohne Befestigungsmaterial, mit Aussenanschluss, für Rohr Ø 33,7 mm

Einzelteile

Farbe	Ausführung	Artikelnummer	€/STK
Edelstahl-sat.	schräger Endteil li.	**37.33.2270**	**32,90**
Edelstahl-sat.	schräger Endteil re.	**37.33.2280**	**32,90**
Edelstahl-sat.	schräger Mittelteil li.	**37.33.2260**	**33,90**

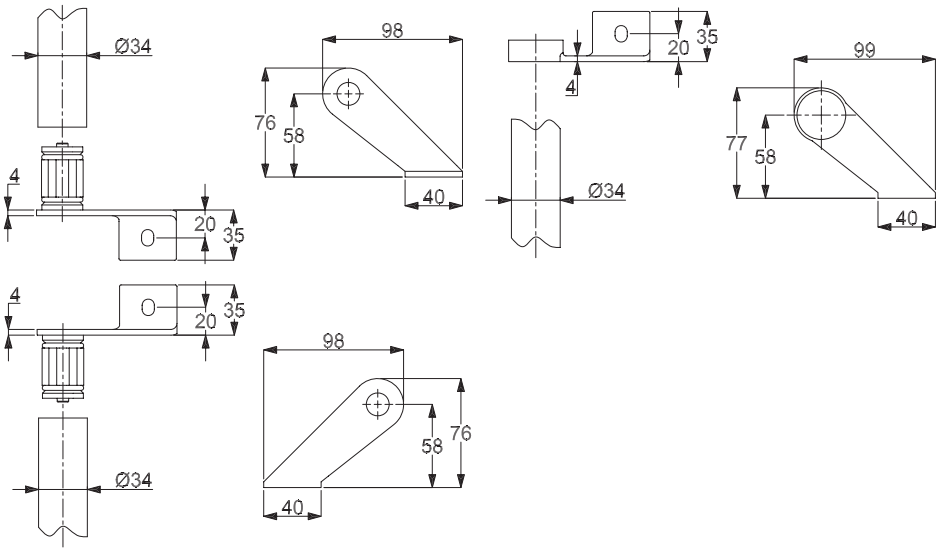

STOSSGRIFFHALTER UNIVERSAL RECHTSZEIGEND

(Serie 37332270-2)

Stoßgriffhalter ohne Befestigungsmaterial, mit Aussenanschluss, für Rohr Ø 33,7 mm

Einzelteile

Farbe	Ausführung	Artikelnummer	€/STK
Edelstahl-sat.	schräger Endteil li.	**37.33.2270**	**32,90**
Edelstahl-sat.	schräger Endteil re.	**37.33.2280**	**32,90**
Edelstahl-sat.	schräger Mittelteil re.	**37.33.2250**	**33,90**

6 % Preisanpassung seit 01.08.2018 bereits eingerechnet
Bitte weitere 9% Preisanpassung ab 01.02.2022 einberechnen.

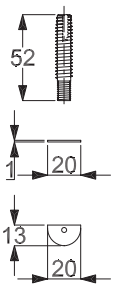

BEFESTIGUNG FÜR STOSSGRIFFE UNIVERSAL

(Serie 37362000)

per Stück, für gerade und schräge Stützen geeignet

Einseitig unsichtbare Befestigung für Stoßgriffe Universal, Rohr Ø 33,7 mm

Befestigung	Artikelnummer	€/SET
für 1 Stoßgriffhalter	**37.36.2000**	**14,80**

Durchschraub-, Paarweise-Befestigung für Stoßgriffe Universal, Rohr Ø 33,7 mm

Befestigung	Artikelnummer	€/SET
für 1 Stoßgriffhalter	**37.36.2010**	**11,70**

ROHR EDELSTAHL-SAT.

(Serie 50011692)

bei Rohrlängen über 2,2 lfm erfolgt Speditionsversand

Rohr Edelstahl-sat. Ø 33,7 mm / 2 mm

Farbe	Ausführung	Artikelnummer	€/STK
Edelstahl-sat.	2 m	**50.01.1692**	**33,90**
Edelstahl-sat.	2,2 lfm	**50.01.1693**	**36,00**

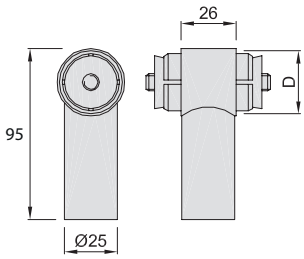

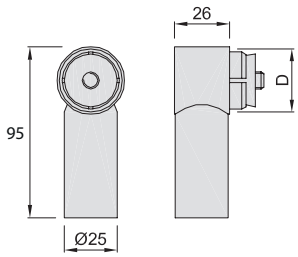

STOSSGRIFFHALTER UNIVERSAL

(Serie 37333500)

Montage gerade, für Rohr Ø 42,4 mm

Einzelteile

Farbe	Ausführung	Artikelnummer	€/STK
Edelstahl-sat.	gerader Endteil	**37.33.3500**	**119,80**
Edelstahl-sat.	gerader Mittelteil	**37.33.3510**	**137,80**

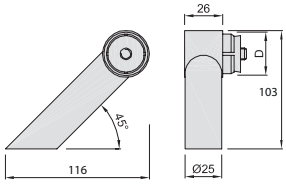

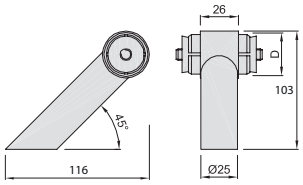

STOSSGRIFFHALTER UNIVERSAL

(Serie 37333520)

Montage schräg, für Rohr Ø 42,4 mm

Einzelteile

Farbe	Ausführung	Artikelnummer	€/STK
Edelstahl-sat.	schräger Endteil li.	**37.33.3520**	**153,70**
Edelstahl-sat.	schräger Mittelteil	**37.33.3540**	**171,70**
Edelstahl-sat.	schräger Endteil re.	**37.33.3530**	**153,70**

6 % Preisanpassung seit 01.08.2018 bereits eingerechnet
Bitte weitere 9% Preisanpassung ab 01.02.2022 einberechnen.

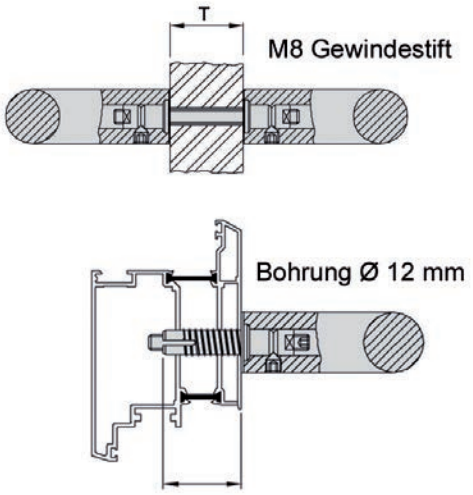

BEFESTIGUNG FÜR STOSSGRIFFE UNIVERSAL

(Serie 37362060)

per Set, für gerade und schräge Stützen geeignet

Einseitig unsichtbare Befestigung für Stoßgriffe Universal, für Holztüren, Rohr Ø 42,4 mm, Gewindelänge 30 mm

Befestigung	Artikelnummer	€/GRT
2-Punkt	**37.36.2060**	**50,90**

Einseitig unsichtbare Befestigung für Stoßgriffe Universal, für Aluminiumtüren, Rohr Ø 42,4 mm, Gewindelänge 40 mm, 2-Punkt

Befestigung	Artikelnummer	€/GRT
2-Punkt	**37.36.2070**	**50,90**

Paarweise Befestigung für Stoßgriffe Universal, Rohr Ø 42,4 mm, 2-Punkt

Befestigung	Artikelnummer	€/GRT
2-Punkt	**37.36.2050**	**32,90**

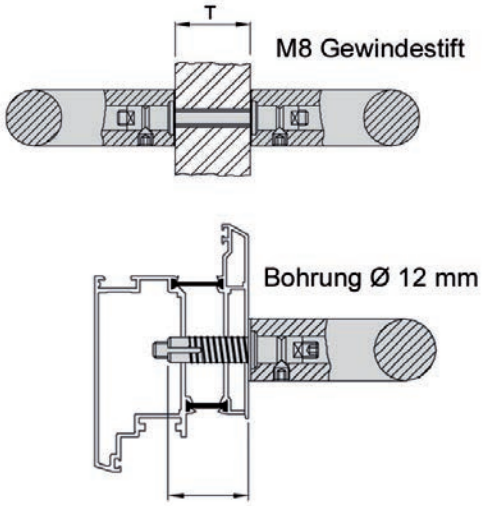

BEFESTIGUNG FÜR STOSSGRIFFE UNIVERSAL

(Serie 37362090)

per Set, für gerade und schräge Stützen geeignet

Einseitig unsichtbare Befestigung für Stoßgriffe Universal, für Holztüren, Rohr Ø 42,4 mm, Gewindelänge 30 mm, 3-Punkt

Befestigung	Artikelnummer	€/GRT
3-Punkt	**37.36.2090**	**76,30**

Einseitig unsichtbare Befestigung für Stoßgriffe Universal, für Aluminiumtüren, Rohr Ø 42,4 mm, Gewindelänge 40 mm, 3-Punkt

Befestigung	Artikelnummer	€/GRT
3-Punkt	**37.36.2100**	**76,30**

Paarweise Befestigung für Stoßgriffe Universal, Rohr Ø 42,4 mm, 3-Punkt

Befestigung	Artikelnummer	€/GRT
3-Punkt	**37.36.2080**	**48,80**

ROHR EDELSTAHL-SAT.

(Serie 50019050)

bei Rohrlängen über 2,2 lfm erfolgt Speditionsversand

Rohr Edelstahl-sat. Ø 42,4 mm / 2 mm

Farbe	Ausführung	Artikelnummer	€/STK
Edelstahl-sat.	2,2 m	**50.01.9050**	**39,00**

STOSSGRIFF KRK (Serie 37333100)

Stoßgriff ohne Befestigungsmaterial und Montagezubehör, Stütze gerade

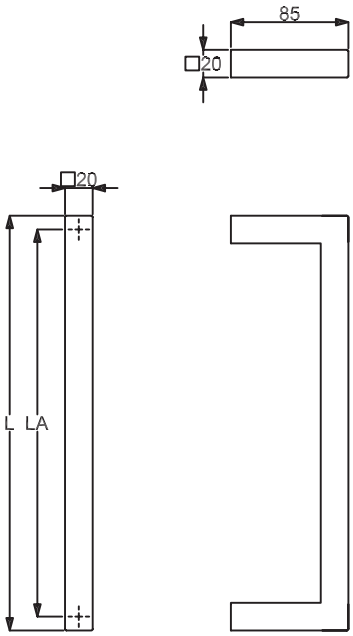

Edelstahl-sat., Griffstärke 20 x 20 mm

Länge	Lochabstand	Artikelnummer	€/STK
L 400 mm	LA 380 mm	**37.33.3100**	**89,00**
L 600 mm	LA 580 mm	**37.33.3110**	**99,60**
L 800 mm	LA 780 mm	**37.33.3120**	**120,80**
L 1000 mm	LA 980 mm	**37.33.3130**	**142,00**

BEFESTIGUNGSSET FÜR STOSSGRIFFE - ECO

Einseitig unsichtbare Befestigung schräg/gerade für Holz-, Alu-, Kunststofftüren

Befestigung	Artikelnummer	€/SET
2-Punkt	**37.36.0500**	**8,50**

BEFESTIGUNGSSET FÜR STOSSGRIFFE

Einseitig unsichtbare Befestigung schräg/gerade für Holz-, Alu-, Kunststofftüren, Bohrung 9 mm

Befestigung	Gewinde	Artikelnummer	€/SET
2-Punkt	46 mm	**37.36.0510**	**10,60**

Einseitig unsichtbare Befestigung schräg/gerade für Holz-, Alu-, Kunststofftüren, Bohrung 9 mm

Befestigung	Gewinde	Artikelnummer	€/SET
2-Punkt	60 mm	**37.36.0560**	**12,70**

Einseitig unsichtbare Befestigung schräg/gerade für Alu-, Kunststofftüren, metrisches Gewinde M8

Befestigung	Gewinde	Artikelnummer	€/SET
2-Punkt	50 mm	**37.36.0730**	**14,80**

BEFESTIGUNGSSET FÜR STOSSGRIFFE

Durchschraub-Befestigung schräg/gerade für Holz-, Alu-, Kunststofftüren, Bohrung 10 mm

Befestigung	Artikelnummer	€/SET
2-Punkt	**37.36.0520**	**27,60**

Durchschraub-Befestigung schräg/gerade für Glastüren, Glasbohrung Ø 11 mm

Befestigung	Artikelnummer	€/SET
2-Punkt	**37.36.0550**	**30,70**

BEFESTIGUNGSSET FÜR STOSSGRIFFE

Paarweise Befestigung schräg/gerade für Holz-, Alu-, Kunststofftüren, Bohrung 10 mm

Befestigung	Artikelnummer	€/SET
2-Punkt	**37.36.0530**	**28,60**

Paarweise Befestigung schräg/gerade für Glastüren, Glasbohrung Ø 11 mm

Befestigung	Artikelnummer	€/SET
2-Punkt	**37.36.0540**	**31,80**

AUFLAGESCHEIBE FÜR STOSSGRIFFE

Quadratisch, 32x32 mm, Höhe 3 mm, Bohrung 10 mm

Farbe	Artikelnummer	€/STK
Edelstahl-sat.	**32.23.4930**	**4,20**

6 % Preisanpassung seit 01.08.2018 bereits eingerechnet
Bitte weitere 9% Preisanpassung ab 01.02.2022 einberechnen.

STOSSGRIFF RHODOS (Serie 37333400)

Stoßgriff ohne Befestigungsmaterial und Montagezubehör, Stütze gerade

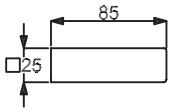

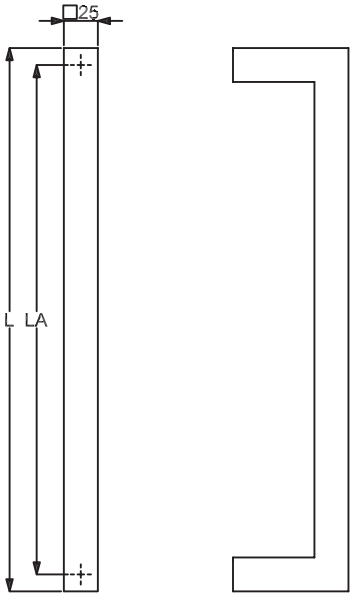

Edelstahl-sat., Griffstärke 25 x 25 mm

Länge	Lochabstand	Artikelnummer	€/STK
L 400 mm	LA 375 mm	**37.33.3400**	**100,70**
L 800 mm	LA 775 mm	**37.33.3410**	**132,50**
L 1000 mm	LA 975 mm	**37.33.3420**	**153,70**
L 1400 mm	LA 1375 mm	**37.33.3430**	**196,10**
L 1600 mm	LA 1575 mm	**37.33.3440**	**217,30**
L 1700 mm	LA 1675 mm	**37.33.3450**	**227,90**

Schwarz matt, Griffstärke 25 x 25 mm

Länge	Lochabstand	Artikelnummer	€/STK
1400 mm	1375 mm	**37.33.3490**	**301,00**

BEFESTIGUNGSSET FÜR STOSSGRIFFE - ECO

Einseitig unsichtbare Befestigung schräg/gerade für Holz-, Alu-, Kunststofftüren

Befestigung	Artikelnummer	€/SET
2-Punkt	**37.36.0500**	**8,50**

BEFESTIGUNGSSET FÜR STOSSGRIFFE

Einseitig unsichtbare Befestigung schräg/gerade für Holz-, Alu-, Kunststofftüren, Bohrung 9 mm

Befestigung	Gewinde	Artikelnummer	€/SET
2-Punkt	46 mm	**37.36.0510**	**10,60**

Einseitig unsichtbare Befestigung schräg/gerade für Holz-, Alu-, Kunststofftüren, Bohrung 9 mm

Befestigung	Gewinde	Artikelnummer	€/SET
2-Punkt	60 mm	**37.36.0560**	**12,70**

Einseitig unsichtbare Befestigung schräg/gerade für Alu-, Kunststofftüren, metrisches Gewinde M8

Befestigung	Gewinde	Artikelnummer	€/SET
2-Punkt	50 mm	**37.36.0730**	**14,80**

BEFESTIGUNGSSET FÜR STOSSGRIFFE

Durchschraub-Befestigung schräg/gerade für Holz-, Alu-, Kunststofftüren, Bohrung 10 mm

Befestigung	Artikelnummer	€/SET
2-Punkt	**37.36.0520**	**27,60**

Durchschraub-Befestigung schräg/gerade für Glastüren, Glasbohrung Ø 11 mm

Befestigung	Artikelnummer	€/SET
2-Punkt	**37.36.0550**	**30,70**

BEFESTIGUNGSSET FÜR STOSSGRIFFE

Paarweise Befestigung schräg/gerade für Holz-, Alu-, Kunststofftüren, Bohrung 10 mm

Befestigung	Artikelnummer	€/SET
2-Punkt	**37.36.0530**	**28,60**

Paarweise Befestigung schräg/gerade für Glastüren, Glasbohrung Ø 11 mm

Befestigung	Artikelnummer	€/SET
2-Punkt	**37.36.0540**	**31,80**

AUFLAGESCHEIBE FÜR STOSSGRIFFE

Quadratisch, 32x32 mm, Höhe 3 mm, Bohrung 10 mm

Farbe	Artikelnummer	€/STK
Edelstahl-sat.	**32.23.4930**	**4,20**

STOSSGRIFF KRETA II (Serie 37331100)

Stoßgriff ohne Befestigungsmaterial und Montagezubehör, Stütze gerade

Edelstahl-sat.

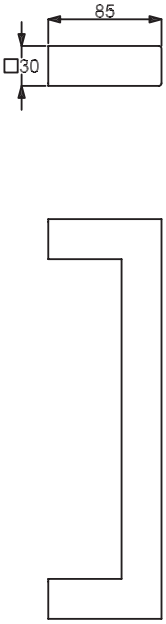

Edelstahl-sat., Griffstärke 30 x 30 mm

Länge	Lochabstand	Artikelnummer	€/STK
L 300 mm	LA 270 mm	**37.33.1100**	**116,60**
L 400 mm	LA 370 mm	**37.33.1110**	**127,20**
L 600 mm	LA 570 mm	**37.33.1120**	**148,40**
L 800 mm	LA 770 mm	**37.33.1130**	**169,60**
L 1000 mm	LA 970 mm	**37.33.1140**	**190,80**
L 1200 mm	LA 1170 mm	**37.33.1150**	**212,00**
L 1400 mm	LA 1370 mm	**37.33.1160**	**233,20**
L 1600 mm	LA 1570 mm	**37.33.1170**	**254,40**
L 1700 mm	LA 1670 mm	**37.33.1180**	**265,00**
L 1800 mm	LA 1770 mm	**37.33.1190**	**275,60**
L 2000 mm	LA 1970 mm	**37.33.1200**	**296,80**

Schwarz matt, Griffstärke 30 x 30 mm

Länge	Lochabstand	Artikelnummer	€/STK
L 1600 mm	LA 1570 mm	**37.33.1000**	**305,00**

Robusta Gold, Griffstärke 30 x 30 mm

Länge	Lochabstand	Artikelnummer	€/STK
L 800 mm	LA 770 mm	**37.33.1090**	**307,40**

BEFESTIGUNGSSET FÜR STOSSGRIFFE - ECO

Einseitig unsichtbare Befestigung schräg/gerade für Holz-, Alu-, Kunststofftüren

Befestigung	Artikelnummer	€/SET
2-Punkt	**37.36.0500**	**8,50**

BEFESTIGUNGSSET FÜR STOSSGRIFFE

Einseitig unsichtbare Befestigung schräg/gerade für Holz-, Alu-, Kunststofftüren, Bohrung 9 mm

Befestigung	Gewinde	Artikelnummer	€/SET
2-Punkt	46 mm	**37.36.0510**	**10,60**

Einseitig unsichtbare Befestigung schräg/gerade für Holz-, Alu-, Kunststofftüren, Bohrung 9 mm

Befestigung	Gewinde	Artikelnummer	€/SET
2-Punkt	60 mm	**37.36.0560**	**12,70**

Einseitig unsichtbare Befestigung schräg/gerade für Alu-, Kunststofftüren, metrisches Gewinde M8

Befestigung	Gewinde	Artikelnummer	€/SET
2-Punkt	50 mm	**37.36.0730**	**14,80**

BEFESTIGUNGSSET FÜR STOSSGRIFFE

Durchschraub-Befestigung schräg/gerade für Holz-, Alu-, Kunststofftüren, Bohrung 10 mm

Befestigung	Artikelnummer	€/SET
2-Punkt	**37.36.0520**	**27,60**

Durchschraub-Befestigung schräg/gerade für Glastüren, Glasbohrung Ø 11 mm

Befestigung	Artikelnummer	€/SET
2-Punkt	**37.36.0550**	**30,70**

BEFESTIGUNGSSET FÜR STOSSGRIFFE

Paarweise Befestigung schräg/gerade für Holz-, Alu-, Kunststofftüren, Bohrung 10 mm

Befestigung	Artikelnummer	€/SET
2-Punkt	**37.36.0530**	**28,60**

Paarweise Befestigung schräg/gerade für Glastüren, Glasbohrung Ø 11 mm

Befestigung	Artikelnummer	€/SET
2-Punkt	**37.36.0540**	**31,80**

AUFLAGESCHEIBE FÜR STOSSGRIFFE

Quadratisch, 32x32 mm, Höhe 3 mm, Bohrung 10 mm

Farbe	Artikelnummer	€/STK
Edelstahl-sat.	**32.23.4930**	**4,20**

6 % Preisanpassung seit 01.08.2018 bereits eingerechnet
Bitte weitere 9% Preisanpassung ab 01.02.2022 einberechnen.

STOSSGRIFF RAB (Serie 37332300)

Stoßgriff ohne Befestigungsmaterial und Montagezubehör, Stütze gerade

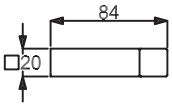

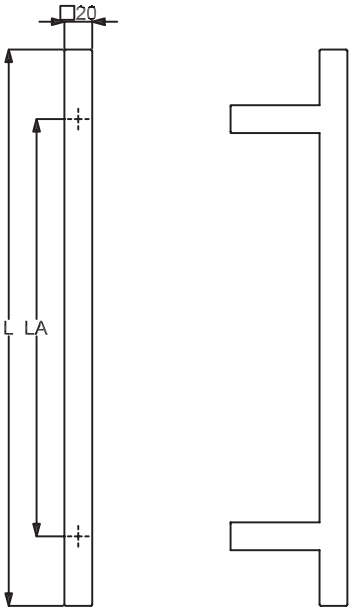

Edelstahl-sat., Griffstärke 20 x 20 mm

Länge	Lochabstand	Artikelnummer	€/STK
L 400 mm	LA 300 mm	**37.33.2300**	**84,80**
L 600 mm	LA 400 mm	**37.33.2310**	**95,40**
L 800 mm	LA 600 mm	**37.33.2320**	**116,60**
L 1000 mm	LA 700 mm	**37.33.2330**	**137,80**

BEFESTIGUNGSSET FÜR STOSSGRIFFE - ECO

Einseitig unsichtbare Befestigung schräg/gerade für Holz-, Alu-, Kunststofftüren

Befestigung	Artikelnummer	€/SET
2-Punkt	**37.36.0500**	**8,50**

BEFESTIGUNGSSET FÜR STOSSGRIFFE

Einseitig unsichtbare Befestigung schräg/gerade für Holz-, Alu-, Kunststofftüren, Bohrung 9 mm

Befestigung	Gewinde	Artikelnummer	€/SET
2-Punkt	46 mm	**37.36.0510**	**10,60**

Einseitig unsichtbare Befestigung schräg/gerade für Holz-, Alu-, Kunststofftüren, Bohrung 9 mm

Befestigung	Gewinde	Artikelnummer	€/SET
2-Punkt	60 mm	**37.36.0560**	**12,70**

Einseitig unsichtbare Befestigung schräg/gerade für Alu-, Kunststofftüren, metrisches Gewinde M8

Befestigung	Gewinde	Artikelnummer	€/SET
2-Punkt	50 mm	**37.36.0730**	**14,80**

BEFESTIGUNGSSET FÜR STOSSGRIFFE

Durchschraub-Befestigung schräg/gerade für Holz-, Alu-, Kunststofftüren, Bohrung 10 mm

Befestigung	Artikelnummer	€/SET
2-Punkt	**37.36.0520**	**27,60**

Durchschraub-Befestigung schräg/gerade für Glastüren, Glasbohrung Ø 11 mm

Befestigung	Artikelnummer	€/SET
2-Punkt	**37.36.0550**	**30,70**

BEFESTIGUNGSSET FÜR STOSSGRIFFE

Paarweise Befestigung schräg/gerade für Holz-, Alu-, Kunststofftüren, Bohrung 10 mm

Befestigung	Artikelnummer	€/SET
2-Punkt	**37.36.0530**	**28,60**

Paarweise Befestigung schräg/gerade für Glastüren, Glasbohrung Ø 11 mm

Befestigung	Artikelnummer	€/SET
2-Punkt	**37.36.0540**	**31,80**

AUFLAGESCHEIBE FÜR STOSSGRIFFE

Quadratisch, 32x32 mm, Höhe 3 mm, Bohrung 10 mm

Farbe	Artikelnummer	€/STK
Edelstahl-sat.	**32.23.4930**	**4,20**

STOSSGRIFF SAN MICHAELE (Serie 37332500)

Stoßgriff ohne Befestigungsmaterial und Montagezubehör, Stütze 45° schräg

EDELSTAHL Rost frei

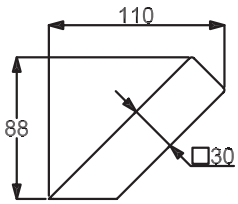

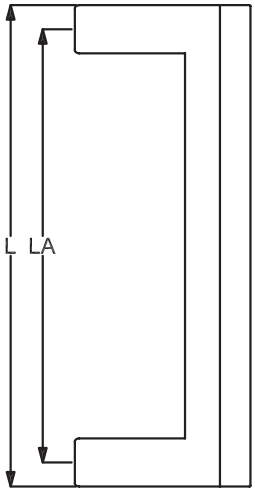

Edelstahl-sat., Griffstärke 30 x 30 mm

Länge	Lochabstand	Artikelnummer	€/STK
L 300 mm	LA 270 mm	**37.33.2500**	**137,80**
L 400 mm	LA 370 mm	**37.33.2510**	**148,40**
L 600 mm	LA 570 mm	**37.33.2520**	**169,60**
L 800 mm	LA 770 mm	**37.33.2530**	**190,80**
L 1000 mm	LA 970 mm	**37.33.2540**	**212,00**
L 1600 mm	LA 1570 mm	**37.33.2550**	**275,60**
L 2000 mm	LA 1970 mm	**37.33.2560**	**318,00**

BEFESTIGUNGSSET FÜR STOSSGRIFFE - ECO

Einseitig unsichtbare Befestigung schräg/gerade für Holz-, Alu-, Kunststofftüren

Befestigung	Artikelnummer	€/SET
2-Punkt	**37.36.0500**	**8,50**

BEFESTIGUNGSSET FÜR STOSSGRIFFE

Einseitig unsichtbare Befestigung schräg/gerade für Holz-, Alu-, Kunststofftüren, Bohrung 9 mm

Befestigung	Gewinde	Artikelnummer	€/SET
2-Punkt	46 mm	**37.36.0510**	**10,60**

Einseitig unsichtbare Befestigung schräg/gerade für Holz-, Alu-, Kunststofftüren, Bohrung 9 mm

Befestigung	Gewinde	Artikelnummer	€/SET
2-Punkt	60 mm	**37.36.0560**	**12,70**

Einseitig unsichtbare Befestigung schräg/gerade für Alu-, Kunststofftüren, metrisches Gewinde M8

Befestigung	Gewinde	Artikelnummer	€/SET
2-Punkt	50 mm	**37.36.0730**	**14,80**

BEFESTIGUNGSSET FÜR STOSSGRIFFE

Durchschraub-Befestigung schräg/gerade für Holz-, Alu-, Kunststofftüren, Bohrung 10 mm

Befestigung	Artikelnummer	€/SET
2-Punkt	**37.36.0520**	**27,60**

Durchschraub-Befestigung schräg/gerade für Glastüren, Glasbohrung Ø 11 mm

Befestigung	Artikelnummer	€/SET
2-Punkt	**37.36.0550**	**30,70**

BEFESTIGUNGSSET FÜR STOSSGRIFFE

Paarweise Befestigung schräg/gerade für Holz-, Alu-, Kunststofftüren, Bohrung 10 mm

Befestigung	Artikelnummer	€/SET
2-Punkt	**37.36.0530**	**28,60**

Paarweise Befestigung schräg/gerade für Glastüren, Glasbohrung Ø 11 mm

Befestigung	Artikelnummer	€/SET
2-Punkt	**37.36.0540**	**31,80**

AUFLAGESCHEIBE FÜR STOSSGRIFFE

Rechteckig 42x32 mm, Höhe 3 mm, Bohrung 10 mm

Farbe	Artikelnummer	€/STK
Edelstahl-sat.	**32.23.4950**	**4,20**

6 % Preisanpassung seit 01.08.2018 bereits eingerechnet
Bitte weitere 9% Preisanpassung ab 01.02.2022 einberechnen.

STOSSGRIFF SAN NICOLA (Serie 37332710)

Stoßgriff ohne Befestigungsmaterial und Montagezubehör, Stütze 45° schräg

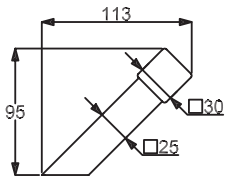

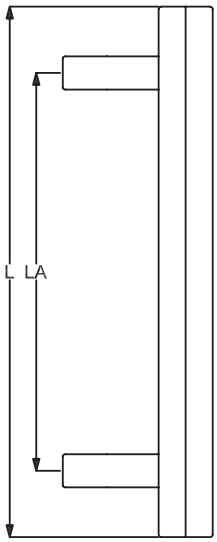

Edelstahl-sat., Griffstärke 30 x 30 mm

Länge	Lochabstand	Artikelnummer	€/STK
L 400 mm	LA 300 mm	**37.33.2710**	**121,90**
L 600 mm	LA 400 mm	**37.33.2720**	**143,10**
L 800 mm	LA 600 mm	**37.33.2730**	**164,30**
L 1000 mm	LA 700 mm	**37.33.2740**	**185,50**
L 1600 mm	LA 1200 mm	**37.33.2750**	**249,10**
L 2000 mm	LA 1500 mm	**37.33.2760**	**291,50**

BEFESTIGUNGSSET FÜR STOSSGRIFFE - ECO

Einseitig unsichtbare Befestigung schräg/gerade für Holz-, Alu-, Kunststofftüren

Befestigung	Artikelnummer	€/SET
2-Punkt	**37.36.0500**	**8,50**

BEFESTIGUNGSSET FÜR STOSSGRIFFE

Einseitig unsichtbare Befestigung schräg/gerade für Holz-, Alu-, Kunststofftüren, Bohrung 9 mm

Befestigung	Gewinde	Artikelnummer	€/SET
2-Punkt	46 mm	**37.36.0510**	**10,60**

Einseitig unsichtbare Befestigung schräg/gerade für Holz-, Alu-, Kunststofftüren, Bohrung 9 mm

Befestigung	Gewinde	Artikelnummer	€/SET
2-Punkt	60 mm	**37.36.0560**	**12,70**

Einseitig unsichtbare Befestigung schräg/gerade für Alu-, Kunststofftüren, metrisches Gewinde M8

Befestigung	Gewinde	Artikelnummer	€/SET
2-Punkt	50 mm	**37.36.0730**	**14,80**

BEFESTIGUNGSSET FÜR STOSSGRIFFE

Durchschraub-Befestigung schräg/gerade für Holz-, Alu-, Kunststofftüren, Bohrung 10 mm

Befestigung	Artikelnummer	€/SET
2-Punkt	**37.36.0520**	**27,60**

Durchschraub-Befestigung schräg/gerade für Glastüren, Glasbohrung Ø 11 mm

Befestigung	Artikelnummer	€/SET
2-Punkt	**37.36.0550**	**30,70**

BEFESTIGUNGSSET FÜR STOSSGRIFFE

Paarweise Befestigung schräg/gerade für Holz-, Alu-, Kunststofftüren, Bohrung 10 mm

Befestigung	Artikelnummer	€/SET
2-Punkt	**37.36.0530**	**28,60**

Paarweise Befestigung schräg/gerade für Glastüren, Glasbohrung Ø 11 mm

Befestigung	Artikelnummer	€/SET
2-Punkt	**37.36.0540**	**31,80**

AUFLAGESCHEIBE FÜR STOSSGRIFFE

Rechteckig 42x32 mm, Höhe 3 mm, Bohrung 10 mm

Farbe	Artikelnummer	€/STK
Edelstahl-sat.	**32.23.4950**	**4,20**

6 % Preisanpassung seit 01.08.2018 bereits eingerechnet
Bitte weitere 9% Preisanpassung ab 01.02.2022 einberechnen.

STOSSGRIFF SAN DOMINO (Serie 37332400)

Stoßgriff ohne Befestigungsmaterial und Montagezubehör, Stütze 45° schräg

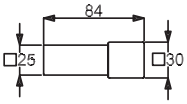

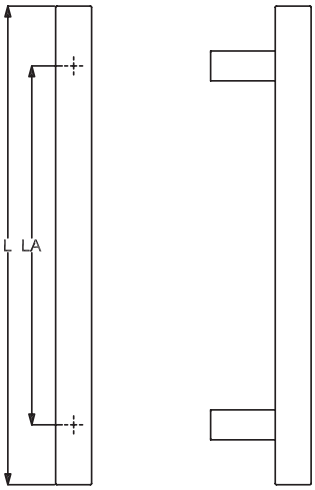

Edelstahl-sat., Griffstärke 30 x 30 mm

Länge	Lochabstand	Artikelnummer	€/STK
L 400 mm	LA 300 mm	**37.33.2400**	**116,60**
L 600 mm	LA 400 mm	**37.33.2410**	**127,20**
L 800 mm	LA 600 mm	**37.33.2420**	**148,40**
L 1000 mm	LA 700 mm	**37.33.2430**	**169,60**
L 1600 mm	LA 1200 mm	**37.33.2440**	**212,00**
L 2000 mm	LA 1500 mm	**37.33.2450**	**254,40**

BEFESTIGUNGSSET FÜR STOSSGRIFFE - ECO

Einseitig unsichtbare Befestigung schräg/gerade für Holz-, Alu-, Kunststofftüren

Befestigung	Artikelnummer	€/SET
2-Punkt	**37.36.0500**	**8,50**

BEFESTIGUNGSSET FÜR STOSSGRIFFE

Einseitig unsichtbare Befestigung schräg/gerade für Holz-, Alu-, Kunststofftüren, Bohrung 9 mm

Befestigung	Gewinde	Artikelnummer	€/SET
2-Punkt	46 mm	**37.36.0510**	**10,60**

Einseitig unsichtbare Befestigung schräg/gerade für Holz-, Alu-, Kunststofftüren, Bohrung 9 mm

Befestigung	Gewinde	Artikelnummer	€/SET
2-Punkt	60 mm	**37.36.0560**	**12,70**

Einseitig unsichtbare Befestigung schräg/gerade für Alu-, Kunststofftüren, metrisches Gewinde M8

Befestigung	Gewinde	Artikelnummer	€/SET
2-Punkt	50 mm	**37.36.0730**	**14,80**

BEFESTIGUNGSSET FÜR STOSSGRIFFE

Durchschraub-Befestigung schräg/gerade für Holz-, Alu-, Kunststofftüren, Bohrung 10 mm

Befestigung	Artikelnummer	€/SET
2-Punkt	**37.36.0520**	**27,60**

Durchschraub-Befestigung schräg/gerade für Glastüren, Glasbohrung Ø 11 mm

Befestigung	Artikelnummer	€/SET
2-Punkt	**37.36.0550**	**30,70**

BEFESTIGUNGSSET FÜR STOSSGRIFFE

Paarweise Befestigung schräg/gerade für Holz-, Alu-, Kunststofftüren, Bohrung 10 mm

Befestigung	Artikelnummer	€/SET
2-Punkt	**37.36.0530**	**28,60**

Paarweise Befestigung schräg/gerade für Glastüren, Glasbohrung Ø 11 mm

Befestigung	Artikelnummer	€/SET
2-Punkt	**37.36.0540**	**31,80**

AUFLAGESCHEIBE FÜR STOSSGRIFFE

Quadratisch, 32x32 mm, Höhe 3 mm, Bohrung 10 mm

Farbe	Artikelnummer	€/STK
Edelstahl-sat.	**32.23.4930**	**4,20**

6 % Preisanpassung seit 01.08.2018 bereits eingerechnet
Bitte weitere 9% Preisanpassung ab 01.02.2022 einberechnen.

STOSSGRIFF SAN SERVOLO (Serie 37333000)

Stoßgriff ohne Befestigungsmaterial und Montagezubehör, Stütze gerade

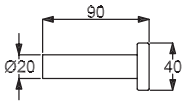

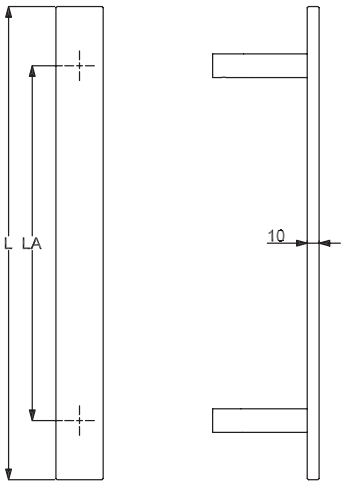

Edelstahl-sat., Griffstärke 40 x 10 mm

Länge	Lochabstand	Artikelnummer	€/STK
L 400 mm	LA 300 mm	**37.33.3000**	**127,20**
L 600 mm	LA 400 mm	**37.33.3010**	**137,80**
L 800 mm	LA 600 mm	**37.33.3020**	**159,00**
L 1000 mm	LA 700 mm	**37.33.3030**	**180,20**
L 1200 mm	LA 900 mm	**37.33.3040**	**201,40**

BEFESTIGUNGSSET FÜR STOSSGRIFFE - ECO

Einseitig unsichtbare Befestigung schräg/gerade für Holz-, Alu-, Kunststofftüren

Befestigung	Artikelnummer	€/SET
2-Punkt	**37.36.0500**	**8,50**

BEFESTIGUNGSSET FÜR STOSSGRIFFE

Einseitig unsichtbare Befestigung schräg/gerade für Holz-, Alu-, Kunststofftüren, Bohrung 9 mm

Befestigung	Gewinde	Artikelnummer	€/SET
2-Punkt	46 mm	**37.36.0510**	**10,60**

Einseitig unsichtbare Befestigung schräg/gerade für Holz-, Alu-, Kunststofftüren, Bohrung 9 mm

Befestigung	Gewinde	Artikelnummer	€/SET
2-Punkt	60 mm	**37.36.0560**	**12,70**

Einseitig unsichtbare Befestigung schräg/gerade für Alu-, Kunststofftüren, metrisches Gewinde M8

Befestigung	Gewinde	Artikelnummer	€/SET
2-Punkt	50 mm	**37.36.0730**	**14,80**

BEFESTIGUNGSSET FÜR STOSSGRIFFE

Durchschraub-Befestigung schräg/gerade für Holz-, Alu-, Kunststofftüren, Bohrung 10 mm

Befestigung	Artikelnummer	€/SET
2-Punkt	**37.36.0520**	**27,60**

Durchschraub-Befestigung schräg/gerade für Glastüren, Glasbohrung Ø 11 mm

Befestigung	Artikelnummer	€/SET
2-Punkt	**37.36.0550**	**30,70**

BEFESTIGUNGSSET FÜR STOSSGRIFFE

Paarweise Befestigung schräg/gerade für Holz-, Alu-, Kunststofftüren, Bohrung 10 mm

Befestigung	Artikelnummer	€/SET
2-Punkt	**37.36.0530**	**28,60**

Paarweise Befestigung schräg/gerade für Glastüren, Glasbohrung Ø 11 mm

Befestigung	Artikelnummer	€/SET
2-Punkt	**37.36.0540**	**31,80**

AUFLAGESCHEIBE FÜR STOSSGRIFFE

Rund, Ø 32 mm, Höhe 3 mm, Bohrung 10 mm

Farbe	Artikelnummer	€/STK
Edelstahl-sat.	**32.23.4450**	**2,10**

STOSSGRIFF SAN SERVOLO (Serie 37333050)

Stoßgriff ohne Befestigungsmaterial und Montagezubehör, Stütze gerade

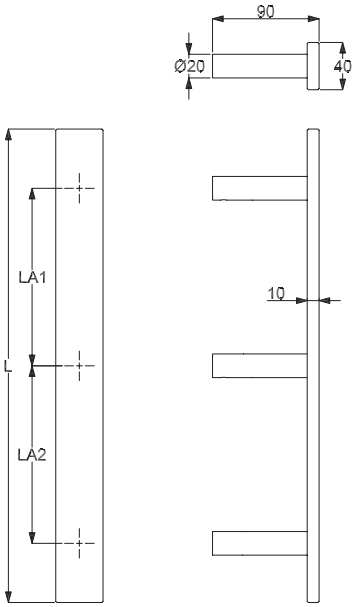

Edelstahl-sat., Griffstärke 40 x 10 mm

Länge	Lochabstand 1	Lochabstand 2	Artikelnummer	€/STK
L 1400 mm	LA1 500 mm	LA2 500 mm	**37.33.3050**	**232,10**
L 1600 mm	LA1 600 mm	LA2 600 mm	**37.33.3060**	**253,30**
L 1700 mm	LA1 650 mm	LA2 650 mm	**37.33.3070**	**263,90**
L 1800 mm	LA1 700 mm	LA2 700 mm	**37.33.3080**	**274,50**
L 2000 mm	LA1 800 mm	LA2 800 mm	**37.33.3090**	**295,70**

BEFESTIGUNGSSET FÜR STOSSGRIFFE

Einseitig unsichtbare Befestigung schräg/gerade für Holz-, Alu-, Kunststofftüren, 3-Punkt

Befestigung	Artikelnummer	€/SET
3-Punkt	**37.36.0600**	**13,80**

BEFESTIGUNGSSET FÜR STOSSGRIFFE

Einseitig unsichtbare Befestigung schräg/gerade für Holz-, Alu-, Kunststofftüren, Bohrung 9 mm

Befestigung	Gewinde	Artikelnummer	€/SET
3-Punkt	46 mm	**37.36.0610**	**15,90**

Einseitig unsichtbare Befestigung schräg/gerade für Holz-, Alu-, Kunststofftüren, Bohrung 9 mm

Befestigung	Gewinde	Artikelnummer	€/SET
3-Punkt	60 mm	**37.36.0660**	**21,20**

Einseitig unsichtbare Befestigung schräg/gerade für Alu-, Kunststofftüren, metrisches Gewinde M8

Befestigung	Gewinde	Artikelnummer	€/SET
3-Punkt	50 mm	**37.36.0740**	**22,30**

BEFESTIGUNGSSET FÜR STOSSGRIFFE

Durchschraub-Befestigung schräg/gerade für Holz-, Alu-, Kunststofftüren, Bohrung 10 mm

Befestigung	Artikelnummer	€/SET
3-Punkt	**37.36.0620**	**47,70**

Durchschraub-Befestigung schräg/gerade für Glastüren, Glasbohrung Ø 11 mm

Befestigung	Artikelnummer	€/SET
3-Punkt	**37.36.0650**	**47,70**

BEFESTIGUNGSSET FÜR STOSSGRIFFE

Paarweise Befestigung schräg/gerade für Holz-, Alu-, Kunststofftüren, Bohrung 10 mm

Befestigung	Artikelnummer	€/SET
3-Punkt	**37.36.0630**	**47,70**

Paarweise Befestigung schräg/gerade für Glastüren, Glasbohrung Ø 11 mm

Befestigung	Artikelnummer	€/SET
3-Punkt	**37.36.0640**	**47,70**

AUFLAGESCHEIBE FÜR STOSSGRIFFE

Rund, Ø 32 mm, Höhe 3 mm, Bohrung 10 mm

Farbe	Artikelnummer	€/STK
Edelstahl-sat.	**32.23.4450**	**2,10**

6 % Preisanpassung seit 01.08.2018 bereits eingerechnet
Bitte weitere 9% Preisanpassung ab 01.02.2022 einberechnen.

STOSSGRIFF SANTORIN (Serie 37333800)

Stoßgriff ohne Befestigungsmaterial und Montagezubehör, Stütze gerade

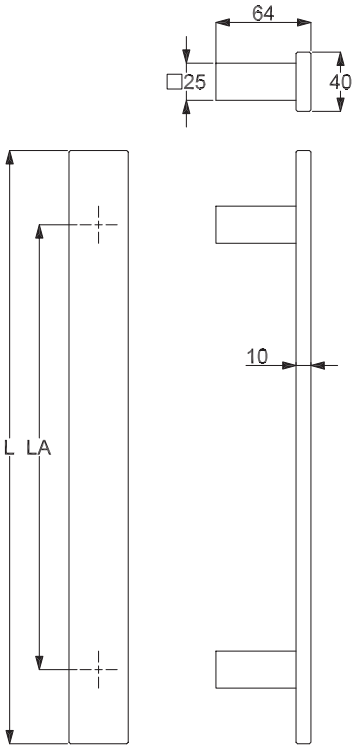

Edelstahl-sat., Griffstärke 40 x 10 mm

Länge	Lochabstand	Artikelnummer	€/STK
L 600 mm	LA 400 mm	**37.33.3800**	**153,70**
L 800 mm	LA 600 mm	**37.33.3810**	**174,90**
L 1000 mm	LA 700 mm	**37.33.3820**	**196,10**

BEFESTIGUNGSSET FÜR STOSSGRIFFE - ECO

Einseitig unsichtbare Befestigung schräg/gerade für Holz-, Alu-, Kunststofftüren

Befestigung	Artikelnummer	€/SET
2-Punkt	**37.36.0500**	**8,50**

BEFESTIGUNGSSET FÜR STOSSGRIFFE

Einseitig unsichtbare Befestigung schräg/gerade für Holz-, Alu-, Kunststofftüren, Bohrung 9 mm

Befestigung	Gewinde	Artikelnummer	€/SET
2-Punkt	46 mm	**37.36.0510**	**10,60**

Einseitig unsichtbare Befestigung schräg/gerade für Holz-, Alu-, Kunststofftüren, Bohrung 9 mm

Befestigung	Gewinde	Artikelnummer	€/SET
2-Punkt	60 mm	**37.36.0560**	**12,70**

Einseitig unsichtbare Befestigung schräg/gerade für Alu-, Kunststofftüren, metrisches Gewinde M8

Befestigung	Gewinde	Artikelnummer	€/SET
2-Punkt	50 mm	**37.36.0730**	**14,80**

BEFESTIGUNGSSET FÜR STOSSGRIFFE

Durchschraub-Befestigung schräg/gerade für Holz-, Alu-, Kunststofftüren, Bohrung 10 mm

Befestigung	Artikelnummer	€/SET
2-Punkt	**37.36.0520**	**27,60**

Durchschraub-Befestigung schräg/gerade für Glastüren, Glasbohrung Ø 11 mm

Befestigung	Artikelnummer	€/SET
2-Punkt	**37.36.0550**	**30,70**

BEFESTIGUNGSSET FÜR STOSSGRIFFE

Paarweise Befestigung schräg/gerade für Holz-, Alu-, Kunststofftüren, Bohrung 10 mm

Befestigung	Artikelnummer	€/SET
2-Punkt	**37.36.0530**	**28,60**

Paarweise Befestigung schräg/gerade für Glastüren, Glasbohrung Ø 11 mm

Befestigung	Artikelnummer	€/SET
2-Punkt	**37.36.0540**	**31,80**

AUFLAGESCHEIBE FÜR STOSSGRIFFE

Quadratisch, 32x32 mm, Höhe 3 mm, Bohrung 10 mm

Farbe	Artikelnummer	€/STK
Edelstahl-sat.	**32.23.4930**	**4,20**

STOSSGRIFF SANTORIN (Serie 37333800-1)

Stoßgriff ohne Befestigungsmaterial und Montagezubehör, Stütze gerade

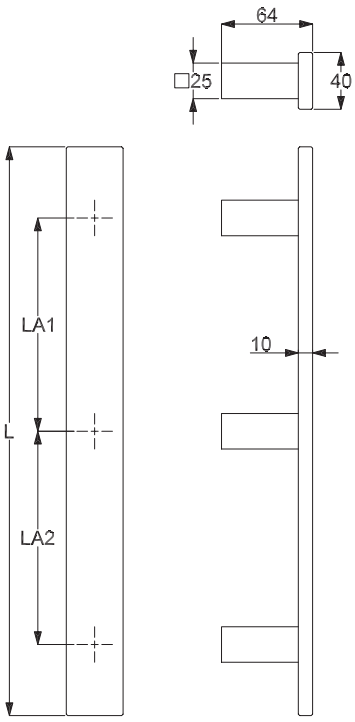

Edelstahl-sat., Griffstärke 40 x 10 mm

Länge	Lochabstand 1	Lochabstand 2	Artikelnummer	€/STK
L 1600 mm	LA1 600 mm	LA2 600 mm	**37.33.3830**	**274,50**
L 1800 mm	LA1 700 mm	LA2 700 mm	**37.33.3840**	**295,70**

BEFESTIGUNGSSET FÜR STOSSGRIFFE

Einseitig unsichtbare Befestigung schräg/gerade für Holz-, Alu-, Kunststofftüren, 3-Punkt

Befestigung	Artikelnummer	€/SET
3-Punkt	**37.36.0600**	**13,80**

BEFESTIGUNGSSET FÜR STOSSGRIFFE

Einseitig unsichtbare Befestigung schräg/gerade für Holz-, Alu-, Kunststofftüren, Bohrung 9 mm

Befestigung	Gewinde	Artikelnummer	€/SET
3-Punkt	46 mm	**37.36.0610**	**15,90**

Einseitig unsichtbare Befestigung schräg/gerade für Holz-, Alu-, Kunststofftüren, Bohrung 9 mm

Befestigung	Gewinde	Artikelnummer	€/SET
3-Punkt	60 mm	**37.36.0660**	**21,20**

Einseitig unsichtbare Befestigung schräg/gerade für Alu-, Kunststofftüren, metrisches Gewinde M8

Befestigung	Gewinde	Artikelnummer	€/SET
3-Punkt	50 mm	**37.36.0740**	**22,30**

BEFESTIGUNGSSET FÜR STOSSGRIFFE

Durchschraub-Befestigung schräg/gerade für Holz-, Alu-, Kunststofftüren, Bohrung 10 mm

Befestigung	Artikelnummer	€/SET
3-Punkt	**37.36.0620**	**47,70**

Durchschraub-Befestigung schräg/gerade für Glastüren, Glasbohrung Ø 11 mm

Befestigung	Artikelnummer	€/SET
3-Punkt	**37.36.0650**	**47,70**

BEFESTIGUNGSSET FÜR STOSSGRIFFE

Paarweise Befestigung schräg/gerade für Holz-, Alu-, Kunststofftüren, Bohrung 10 mm

Befestigung	Artikelnummer	€/SET
3-Punkt	**37.36.0630**	**47,70**

Paarweise Befestigung schräg/gerade für Glastüren, Glasbohrung Ø 11 mm

Befestigung	Artikelnummer	€/SET
3-Punkt	**37.36.0640**	**47,70**

AUFLAGESCHEIBE FÜR STOSSGRIFFE

Quadratisch, 32x32 mm, Höhe 3 mm, Bohrung 10 mm

Farbe	Artikelnummer	€/STK
Edelstahl-sat.	**32.23.4930**	**4,20**

6 % Preisanpassung seit 01.08.2018 bereits eingerechnet
Bitte weitere 9% Preisanpassung ab 01.02.2022 einberechnen.

STOSSGRIFF KORSIKA (Serie 37334010)

Stoßgriff ohne Befestigungsmaterial und Montagezubehör, Stütze gerade

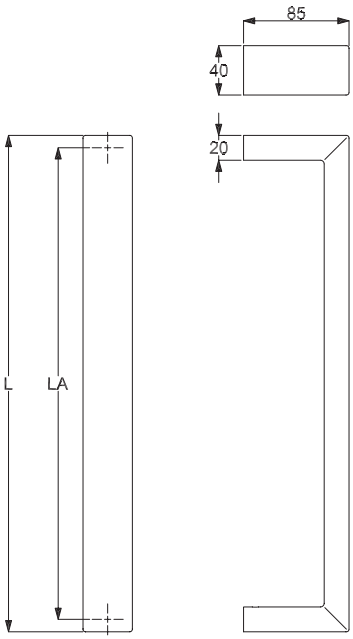

Edelstahl-sat., Griffstärke 40 x 20 mm

Länge	Lochabstand	Artikelnummer	€/STK
L 400 mm	LA 380 mm	**37.33.4010**	**148,40**
L 800 mm	LA 780 mm	**37.33.4020**	**190,80**
L 1000 mm	LA 980 mm	**37.33.4030**	**212,00**
L 1200 mm	LA 1180 mm	**37.33.4090**	**179,10**
L 1300 mm	LA 1280 mm	**37.33.4040**	**233,20**
L 1400 mm	LA 1380 mm	**37.33.4080**	**254,40**
L 1500 mm	LA 1480 mm	**37.33.4050**	**275,60**
L 1600 mm	LA 1580 mm	**37.33.4060**	**296,80**
L 1800 mm	LA 1780 mm	**37.33.4070**	**318,00**

BEFESTIGUNGSSET FÜR STOSSGRIFFE - ECO

Einseitig unsichtbare Befestigung schräg/gerade für Holz-, Alu-, Kunststofftüren

Befestigung	Artikelnummer	€/SET
2-Punkt	**37.36.0500**	**8,50**

BEFESTIGUNGSSET FÜR STOSSGRIFFE

Einseitig unsichtbare Befestigung schräg/gerade für Holz-, Alu-, Kunststofftüren, Bohrung 9 mm

Befestigung	Gewinde	Artikelnummer	€/SET
2-Punkt	46 mm	**37.36.0510**	**10,60**

Einseitig unsichtbare Befestigung schräg/gerade für Holz-, Alu-, Kunststofftüren, Bohrung 9 mm

Befestigung	Gewinde	Artikelnummer	€/SET
2-Punkt	60 mm	**37.36.0560**	**12,70**

Einseitig unsichtbare Befestigung schräg/gerade für Alu-, Kunststofftüren, metrisches Gewinde M8

Befestigung	Gewinde	Artikelnummer	€/SET
2-Punkt	50 mm	**37.36.0730**	**14,80**

BEFESTIGUNGSSET FÜR STOSSGRIFFE

Durchschraub-Befestigung schräg/gerade für Holz-, Alu-, Kunststofftüren, Bohrung 10 mm

Befestigung	Artikelnummer	€/SET
2-Punkt	**37.36.0520**	**27,60**

Durchschraub-Befestigung schräg/gerade für Glastüren, Glasbohrung Ø 11 mm

Befestigung	Artikelnummer	€/SET
2-Punkt	**37.36.0550**	**30,70**

BEFESTIGUNGSSET FÜR STOSSGRIFFE

Paarweise Befestigung schräg/gerade für Holz-, Alu-, Kunststofftüren, Bohrung 10 mm

Befestigung	Artikelnummer	€/SET
2-Punkt	**37.36.0530**	**28,60**

Paarweise Befestigung schräg/gerade für Glastüren, Glasbohrung Ø 11 mm

Befestigung	Artikelnummer	€/SET
2-Punkt	**37.36.0540**	**31,80**

STOSSGRIFF ELBA (Serie 37355520)

Stoßgriff ohne Befestigungsmaterial und Montagezubehör, Stütze gerade

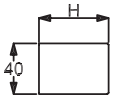

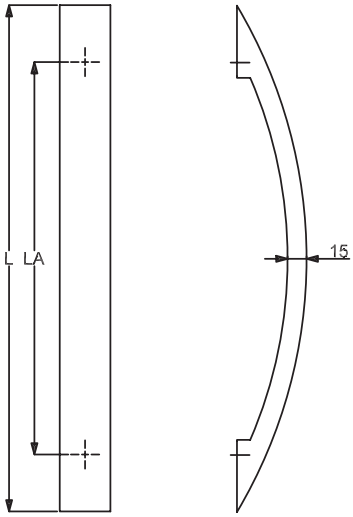

Edelstahl-sat., Griffstärke 40 x 15 mm

Länge	Lochabstand	Ausladung H	Artikelnummer	€/STK
L 400 mm	LA 310 mm	H 55 mm	**37.35.5520**	**145,20**
L 800 mm	LA 710 mm	H 103 mm	**37.35.5530**	**196,10**

BEFESTIGUNGSSET FÜR STOSSGRIFFE - ECO

Einseitig unsichtbare Befestigung schräg/gerade für Holz-, Alu-, Kunststofftüren

Befestigung	Artikelnummer	€/SET
2-Punkt	**37.36.0500**	**8,50**

BEFESTIGUNGSSET FÜR STOSSGRIFFE

Einseitig unsichtbare Befestigung schräg/gerade für Holz-, Alu-, Kunststofftüren, Bohrung 9 mm

Befestigung	Gewinde	Artikelnummer	€/SET
2-Punkt	46 mm	**37.36.0510**	**10,60**

Einseitig unsichtbare Befestigung schräg/gerade für Holz-, Alu-, Kunststofftüren, Bohrung 9 mm

Befestigung	Gewinde	Artikelnummer	€/SET
2-Punkt	60 mm	**37.36.0560**	**12,70**

Einseitig unsichtbare Befestigung schräg/gerade für Alu-, Kunststofftüren, metrisches Gewinde M8

Befestigung	Gewinde	Artikelnummer	€/SET
2-Punkt	50 mm	**37.36.0730**	**14,80**

BEFESTIGUNGSSET FÜR STOSSGRIFFE

Durchschraub-Befestigung schräg/gerade für Holz-, Alu-, Kunststofftüren, Bohrung 10 mm

Befestigung	Artikelnummer	€/SET
2-Punkt	**37.36.0520**	**27,60**

Durchschraub-Befestigung schräg/gerade für Glastüren, Glasbohrung Ø 11 mm

Befestigung	Artikelnummer	€/SET
2-Punkt	**37.36.0550**	**30,70**

BEFESTIGUNGSSET FÜR STOSSGRIFFE

Paarweise Befestigung schräg/gerade für Holz-, Alu-, Kunststofftüren, Bohrung 10 mm

Befestigung	Artikelnummer	€/SET
2-Punkt	**37.36.0530**	**28,60**

Paarweise Befestigung schräg/gerade für Glastüren, Glasbohrung Ø 11 mm

Befestigung	Artikelnummer	€/SET
2-Punkt	**37.36.0540**	**31,80**

6 % Preisanpassung seit 01.08.2018 bereits eingerechnet
Bitte weitere 9% Preisanpassung ab 01.02.2022 einberechnen.

STOSSGRIFF ZYPERN (Serie 37355500)

Stoßgriff ohne Befestigungsmaterial und Montagezubehör, Stütze gerade

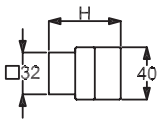

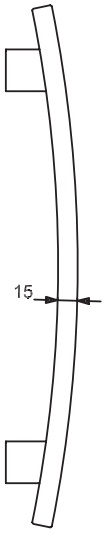

Edelstahl-sat., Griffstärke 40 x 15 mm

Länge	Lochabstand	Ausladung H	Artikelnummer	€/STK
L 400 mm	LA 300 mm	H 55 mm	**37.35.5500**	**136,70**
L 800 mm	LA 560 mm	H 65 mm	**37.35.5510**	**177,00**

BEFESTIGUNGSSET FÜR STOSSGRIFFE - ECO

Einseitig unsichtbare Befestigung schräg/gerade für Holz-, Alu-, Kunststofftüren

Befestigung	Artikelnummer	€/SET
2-Punkt	**37.36.0500**	**8,50**

BEFESTIGUNGSSET FÜR STOSSGRIFFE

Einseitig unsichtbare Befestigung schräg/gerade für Holz-, Alu-, Kunststofftüren, Bohrung 9 mm

Befestigung	Gewinde	Artikelnummer	€/SET
2-Punkt	46 mm	**37.36.0510**	**10,60**

Einseitig unsichtbare Befestigung schräg/gerade für Holz-, Alu-, Kunststofftüren, Bohrung 9 mm

Befestigung	Gewinde	Artikelnummer	€/SET
2-Punkt	60 mm	**37.36.0560**	**12,70**

Einseitig unsichtbare Befestigung schräg/gerade für Alu-, Kunststofftüren, metrisches Gewinde M8

Befestigung	Gewinde	Artikelnummer	€/SET
2-Punkt	50 mm	**37.36.0730**	**14,80**

BEFESTIGUNGSSET FÜR STOSSGRIFFE

Durchschraub-Befestigung schräg/gerade für Holz-, Alu-, Kunststofftüren, Bohrung 10 mm

Befestigung	Artikelnummer	€/SET
2-Punkt	**37.36.0520**	**27,60**

Durchschraub-Befestigung schräg/gerade für Glastüren, Glasbohrung Ø 11 mm

Befestigung	Artikelnummer	€/SET
2-Punkt	**37.36.0550**	**30,70**

BEFESTIGUNGSSET FÜR STOSSGRIFFE

Paarweise Befestigung schräg/gerade für Holz-, Alu-, Kunststofftüren, Bohrung 10 mm

Befestigung	Artikelnummer	€/SET
2-Punkt	**37.36.0530**	**28,60**

Paarweise Befestigung schräg/gerade für Glastüren, Glasbohrung Ø 11 mm

Befestigung	Artikelnummer	€/SET
2-Punkt	**37.36.0540**	**31,80**

AUFLAGESCHEIBE FÜR STOSSGRIFFE

Quadratisch, 32x32 mm, Höhe 3 mm, Bohrung 10 mm

Farbe	Artikelnummer	€/STK
Edelstahl-sat.	**32.23.4930**	**4,20**

STOSSGRIFF MALTA (Serie 37351530)

Stoßgriff ohne Befestigungsmaterial und Montagezubehör, Stütze gerade

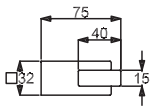

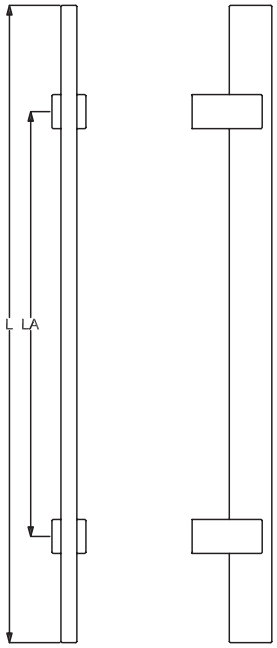

Edelstahl-sat., Griffstärke 15 x 40 mm

Länge	Lochabstand	Artikelnummer	€/STK
L 600 mm	LA 400 mm	**37.35.1530**	**138,90**
L 1000 mm	LA 700 mm	**37.35.1540**	**173,80**
L 1600 mm	LA 1200 mm	**37.35.1550**	**220,50**

BEFESTIGUNGSSET FÜR STOSSGRIFFE - ECO

Einseitig unsichtbare Befestigung schräg/gerade für Holz-, Alu-, Kunststofftüren

Befestigung	Artikelnummer	€/SET
2-Punkt	**37.36.0500**	**8,50**

BEFESTIGUNGSSET FÜR STOSSGRIFFE

Einseitig unsichtbare Befestigung schräg/gerade für Holz-, Alu-, Kunststofftüren, Bohrung 9 mm

Befestigung	Gewinde	Artikelnummer	€/SET
2-Punkt	46 mm	**37.36.0510**	**10,60**

Einseitig unsichtbare Befestigung schräg/gerade für Holz-, Alu-, Kunststofftüren, Bohrung 9 mm

Befestigung	Gewinde	Artikelnummer	€/SET
2-Punkt	60 mm	**37.36.0560**	**12,70**

Einseitig unsichtbare Befestigung schräg/gerade für Alu-, Kunststofftüren, metrisches Gewinde M8

Befestigung	Gewinde	Artikelnummer	€/SET
2-Punkt	50 mm	**37.36.0730**	**14,80**

BEFESTIGUNGSSET FÜR STOSSGRIFFE

Durchschraub-Befestigung schräg/gerade für Holz-, Alu-, Kunststofftüren, Bohrung 10 mm

Befestigung	Artikelnummer	€/SET
2-Punkt	**37.36.0520**	**27,60**

Durchschraub-Befestigung schräg/gerade für Glastüren, Glasbohrung Ø 11 mm

Befestigung	Artikelnummer	€/SET
2-Punkt	**37.36.0550**	**30,70**

BEFESTIGUNGSSET FÜR STOSSGRIFFE

Paarweise Befestigung schräg/gerade für Holz-, Alu-, Kunststofftüren, Bohrung 10 mm

Befestigung	Artikelnummer	€/SET
2-Punkt	**37.36.0530**	**28,60**

Paarweise Befestigung schräg/gerade für Glastüren, Glasbohrung Ø 11 mm

Befestigung	Artikelnummer	€/SET
2-Punkt	**37.36.0540**	**31,80**

STOSSGRIFF MALLORCA (Serie 37351060)

Stoßgriff ohne Befestigungsmaterial und Montagezubehör, gerade/schräg 45°

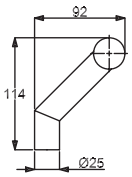

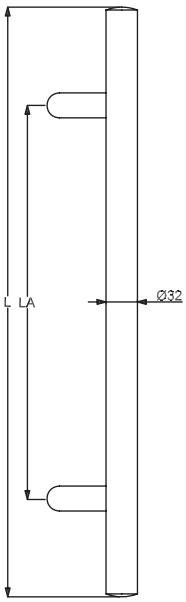

Edelstahl-sat., Griffstärke Ø 32 mm

Länge	Lochabstand	Artikelnummer	€/STK
L 600 mm	LA 400 mm	**37.35.1060**	**90,10**

BEFESTIGUNGSSET FÜR STOSSGRIFFE - ECO

Einseitig unsichtbare Befestigung schräg/gerade für Holz-, Alu-, Kunststofftüren

Befestigung	Artikelnummer	€/SET
2-Punkt	**37.36.0500**	**8,50**

BEFESTIGUNGSSET FÜR STOSSGRIFFE

Einseitig unsichtbare Befestigung schräg/gerade für Holz-, Alu-, Kunststofftüren, Bohrung 9 mm

Befestigung	Gewinde	Artikelnummer	€/SET
2-Punkt	46 mm	**37.36.0510**	**10,60**

Einseitig unsichtbare Befestigung schräg/gerade für Holz-, Alu-, Kunststofftüren, Bohrung 9 mm

Befestigung	Gewinde	Artikelnummer	€/SET
2-Punkt	60 mm	**37.36.0560**	**12,70**

Einseitig unsichtbare Befestigung schräg/gerade für Alu-, Kunststofftüren, metrisches Gewinde M8

Befestigung	Gewinde	Artikelnummer	€/SET
2-Punkt	50 mm	**37.36.0730**	**14,80**

BEFESTIGUNGSSET FÜR STOSSGRIFFE

Durchschraub-Befestigung schräg/gerade für Holz-, Alu-, Kunststofftüren, Bohrung 10 mm

Befestigung	Artikelnummer	€/SET
2-Punkt	**37.36.0520**	**27,60**

Durchschraub-Befestigung schräg/gerade für Glastüren, Glasbohrung Ø 11 mm

Befestigung	Artikelnummer	€/SET
2-Punkt	**37.36.0550**	**30,70**

BEFESTIGUNGSSET FÜR STOSSGRIFFE

Paarweise Befestigung schräg/gerade für Holz-, Alu-, Kunststofftüren, Bohrung 10 mm

Befestigung	Artikelnummer	€/SET
2-Punkt	**37.36.0530**	**28,60**

Paarweise Befestigung schräg/gerade für Glastüren, Glasbohrung Ø 11 mm

Befestigung	Artikelnummer	€/SET
2-Punkt	**37.36.0540**	**31,80**

AUFLAGESCHEIBE FÜR STOSSGRIFFE

Rund, Ø 40 mm, Höhe 3 mm, Bohrung 10 mm

Farbe	Artikelnummer	€/STK
Edelstahl-sat.	**32.23.4440**	**3,20**

STOSSGRIFF MYKONOS (Serie 37350160)

Stoßgriff ohne Befestigungsmaterial und Montagezubehör, Stütze gerade

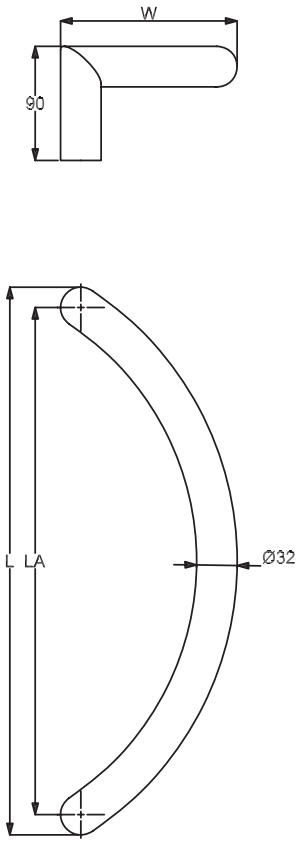

Edelstahl-sat., Griffstärke Ø 32 mm

Länge	Lochabstand	Ausladung W	Artikelnummer	€/STK
L 432 mm	LA 400 mm	W 135 mm	**37.35.0160**	**78,40**
L 932 mm	LA 900 mm	W 210 mm	**37.35.0170**	**109,20**

BEFESTIGUNGSSET FÜR STOSSGRIFFE - ECO

Einseitig unsichtbare Befestigung schräg/gerade für Holz-, Alu-, Kunststofftüren

Befestigung	Artikelnummer	€/SET
2-Punkt	**37.36.0500**	**8,50**

BEFESTIGUNGSSET FÜR STOSSGRIFFE

Einseitig unsichtbare Befestigung schräg/gerade für Holz-, Alu-, Kunststofftüren, Bohrung 9 mm

Befestigung	Gewinde	Artikelnummer	€/SET
2-Punkt	46 mm	**37.36.0510**	**10,60**

Einseitig unsichtbare Befestigung schräg/gerade für Holz-, Alu-, Kunststofftüren, Bohrung 9 mm

Befestigung	Gewinde	Artikelnummer	€/SET
2-Punkt	60 mm	**37.36.0560**	**12,70**

Einseitig unsichtbare Befestigung schräg/gerade für Alu-, Kunststofftüren, metrisches Gewinde M8

Befestigung	Gewinde	Artikelnummer	€/SET
2-Punkt	50 mm	**37.36.0730**	**14,80**

BEFESTIGUNGSSET FÜR STOSSGRIFFE

Durchschraub-Befestigung schräg/gerade für Holz-, Alu-, Kunststofftüren, Bohrung 10 mm

Befestigung	Artikelnummer	€/SET
2-Punkt	**37.36.0520**	**27,60**

Durchschraub-Befestigung schräg/gerade für Glastüren, Glasbohrung Ø 11 mm

Befestigung	Artikelnummer	€/SET
2-Punkt	**37.36.0550**	**30,70**

BEFESTIGUNGSSET FÜR STOSSGRIFFE

Paarweise Befestigung schräg/gerade für Holz-, Alu-, Kunststofftüren, Bohrung 10 mm

Befestigung	Artikelnummer	€/SET
2-Punkt	**37.36.0530**	**28,60**

Paarweise Befestigung schräg/gerade für Glastüren, Glasbohrung Ø 11 mm

Befestigung	Artikelnummer	€/SET
2-Punkt	**37.36.0540**	**31,80**

AUFLAGESCHEIBE FÜR STOSSGRIFFE

Rund, Ø 40 mm, Höhe 3 mm, Bohrung 10 mm

Farbe	Artikelnummer	€/STK
Edelstahl-sat.	**32.23.4440**	**3,20**

AUFLAGESCHEIBE FÜR STOSSGRIFFE

Rund, Ø 32 mm, Höhe 3 mm, Bohrung 10 mm

Farbe	Artikelnummer	€/STK
Edelstahl-sat.	**32.23.4450**	**2,10**

6 % Preisanpassung seit 01.08.2018 bereits eingerechnet
Bitte weitere 9% Preisanpassung ab 01.02.2022 einberechnen.

STOSSGRIFF CAPRI (Serie 37370030)

Stoßgriff ohne Befestigungsmaterial und Montagezubehör

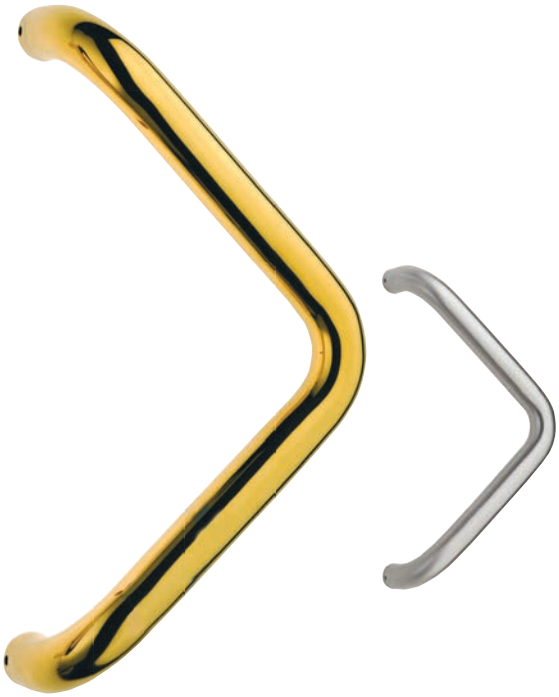

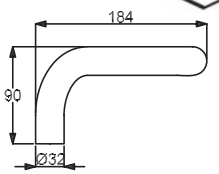

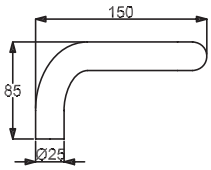

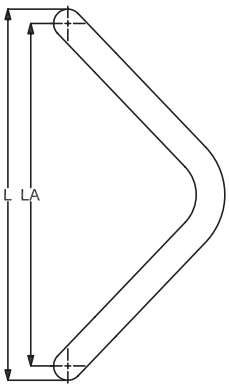

Edelstahl-sat.

Robusta Gold, Griffstärke Ø 32 mm

Länge	Lochabstand	Artikelnummer	€/STK
L 382 mm	LA 350 mm	**37.37.0030**	**152,60**

Edelstahl-sat., Griffstärke Ø 25 mm

Länge	Lochabstand	Artikelnummer	€/STK
L 325 mm	LA 300 mm	**37.35.1030**	**55,10**

Edelstahl-sat., Griffstärke Ø 32 mm

Länge	Lochabstand	Artikelnummer	€/STK
L 382 mm	LA 350 mm	**37.35.0220**	**76,30**

BEFESTIGUNGSSET FÜR STOSSGRIFFE - ECO

Einseitig unsichtbare Befestigung schräg/gerade für Holz-, Alu-, Kunststofftüren

Befestigung	Artikelnummer	€/SET
2-Punkt	**37.36.0500**	**8,50**

BEFESTIGUNGSSET FÜR STOSSGRIFFE

Einseitig unsichtbare Befestigung schräg/gerade für Holz-, Alu-, Kunststofftüren, Bohrung 9 mm

Befestigung	Gewinde	Artikelnummer	€/SET
2-Punkt	46 mm	**37.36.0510**	**10,60**

Einseitig unsichtbare Befestigung schräg/gerade für Holz-, Alu-, Kunststofftüren, Bohrung 9 mm

Befestigung	Gewinde	Artikelnummer	€/SET
2-Punkt	60 mm	**37.36.0560**	**12,70**

Einseitig unsichtbare Befestigung schräg/gerade für Alu-, Kunststofftüren, metrisches Gewinde M8

Befestigung	Gewinde	Artikelnummer	€/SET
2-Punkt	50 mm	**37.36.0730**	**14,80**

BEFESTIGUNGSSET FÜR STOSSGRIFFE

Durchschraub-Befestigung schräg/gerade für Holz-, Alu-, Kunststofftüren, Bohrung 10 mm

Befestigung	Artikelnummer	€/SET
2-Punkt	**37.36.0520**	**27,60**

Durchschraub-Befestigung schräg/gerade für Glastüren, Glasbohrung Ø 11 mm

Befestigung	Artikelnummer	€/SET
2-Punkt	**37.36.0550**	**30,70**

BEFESTIGUNGSSET FÜR STOSSGRIFFE

Paarweise Befestigung schräg/gerade für Holz-, Alu-, Kunststofftüren, Bohrung 10 mm

Befestigung	Artikelnummer	€/SET
2-Punkt	**37.36.0530**	**28,60**

Paarweise Befestigung schräg/gerade für Glastüren, Glasbohrung Ø 11 mm

Befestigung	Artikelnummer	€/SET
2-Punkt	**37.36.0540**	**31,80**

AUFLAGESCHEIBE FÜR STOSSGRIFFE

Rund, Ø 40 mm, Höhe 3 mm, Bohrung 10 mm

Farbe	Artikelnummer	€/STK
Edelstahl-sat.	**32.23.4440**	**3,20**

AUFLAGESCHEIBE FÜR STOSSGRIFFE

Rund, Ø 32 mm, Höhe 3 mm, Bohrung 10 mm

Farbe	Artikelnummer	€/STK
Edelstahl-sat.	**32.23.4450**	**2,10**

AUFLAGESCHEIBE FÜR STOSSGRIFFE

Rund, Ø 32 mm, Höhe 3 mm, Bohrung 10 mm

Farbe	Artikelnummer	€/STK
Robusta Gold	**32.23.4430**	**9,50**

STOSSGRIFF GOZO (Serie 37370010)

Stoßgriff ohne Befestigungsmaterial und Montagezubehör

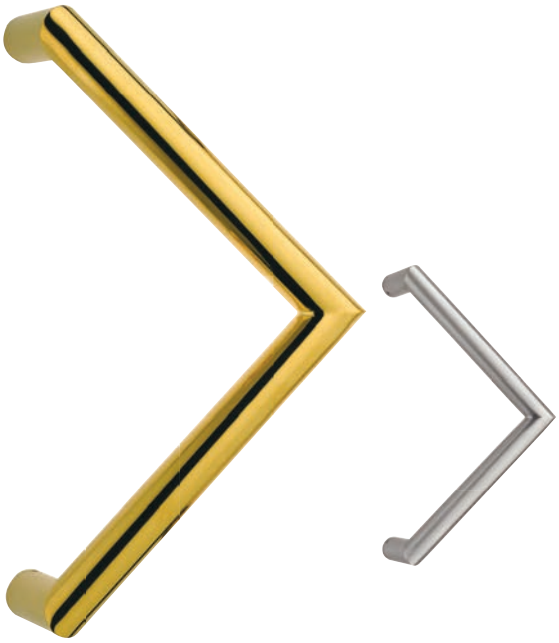

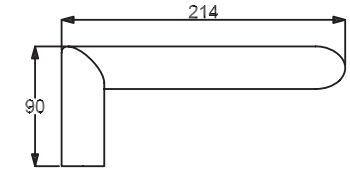

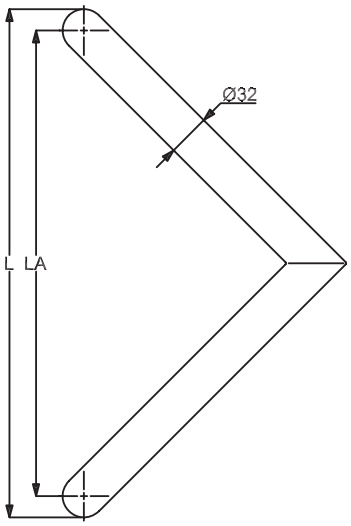

Edelstahl-sat.

Robusta Gold, Griffstärke Ø 32 mm

Länge	Lochabstand	Artikelnummer	€/STK
L 382 mm	LA 350 mm	**37.37.0010**	**171,70**

Edelstahl-sat., Griffstärke Ø 32 mm

Länge	Lochabstand	Artikelnummer	€/STK
L 382 mm	LA 350 mm	**37.35.0200**	**75,30**

BEFESTIGUNGSSET FÜR STOSSGRIFFE - ECO

Einseitig unsichtbare Befestigung schräg/gerade für Holz-, Alu-, Kunststofftüren

Befestigung	Artikelnummer	€/SET
2-Punkt	**37.36.0500**	**8,50**

BEFESTIGUNGSSET FÜR STOSSGRIFFE

Einseitig unsichtbare Befestigung schräg/gerade für Holz-, Alu-, Kunststofftüren, Bohrung 9 mm

Befestigung	Gewinde	Artikelnummer	€/SET
2-Punkt	46 mm	**37.36.0510**	**10,60**

Einseitig unsichtbare Befestigung schräg/gerade für Holz-, Alu-, Kunststofftüren, Bohrung 9 mm

Befestigung	Gewinde	Artikelnummer	€/SET
2-Punkt	60 mm	**37.36.0560**	**12,70**

Einseitig unsichtbare Befestigung schräg/gerade für Alu-, Kunststofftüren, metrisches Gewinde M8

Befestigung	Gewinde	Artikelnummer	€/SET
2-Punkt	50 mm	**37.36.0730**	**14,80**

BEFESTIGUNGSSET FÜR STOSSGRIFFE

Durchschraub-Befestigung schräg/gerade für Holz-, Alu-, Kunststofftüren, Bohrung 10 mm

Befestigung	Artikelnummer	€/SET
2-Punkt	**37.36.0520**	**27,60**

Durchschraub-Befestigung schräg/gerade für Glastüren, Glasbohrung Ø 11 mm

Befestigung	Artikelnummer	€/SET
2-Punkt	**37.36.0550**	**30,70**

BEFESTIGUNGSSET FÜR STOSSGRIFFE

Paarweise Befestigung schräg/gerade für Holz-, Alu-, Kunststofftüren, Bohrung 10 mm

Befestigung	Artikelnummer	€/SET
2-Punkt	**37.36.0530**	**28,60**

Paarweise Befestigung schräg/gerade für Glastüren, Glasbohrung Ø 11 mm

Befestigung	Artikelnummer	€/SET
2-Punkt	**37.36.0540**	**31,80**

AUFLAGESCHEIBE FÜR STOSSGRIFFE

Rund, Ø 40 mm, Höhe 3 mm, Bohrung 10 mm

Farbe	Artikelnummer	€/STK
Edelstahl-sat.	**32.23.4440**	**3,20**

AUFLAGESCHEIBE FÜR STOSSGRIFFE

Rund, Ø 32 mm, Höhe 3 mm, Bohrung 10 mm

Farbe	Artikelnummer	€/STK
Edelstahl-sat.	**32.23.4450**	**2,10**

AUFLAGESCHEIBE FÜR STOSSGRIFFE

Rund, Ø 32 mm, Höhe 3 mm, Bohrung 10 mm

Farbe	Artikelnummer	€/STK
Robusta Gold	**32.23.4430**	**9,50**

6 % Preisanpassung seit 01.08.2018 bereits eingerechnet
Bitte weitere 9% Preisanpassung ab 01.02.2022 einberechnen.

STOSSGRIFF ISCHIA (Serie 37370020)

Stoßgriff ohne Befestigungsmaterial und Montagezubehör

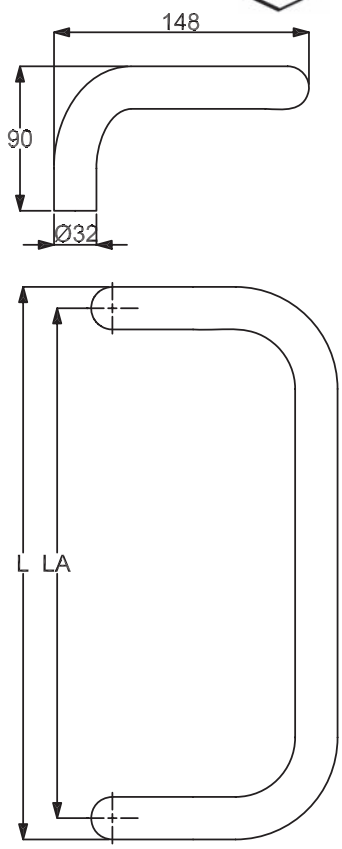

Edelstahl-sat.

Robusta Gold, Griffstärke Ø 32 mm

Länge	Lochabstand	Artikelnummer	€/STK
L 382 mm	LA 350 mm	**37.37.0020**	**160,10**

Edelstahl-sat., Griffstärke Ø 25 mm

Länge	Lochabstand	Artikelnummer	€/STK
L 325 mm	LA 300 mm	**37.35.1040**	**55,10**

Edelstahl-sat., Griffstärke Ø 32 mm

Länge	Lochabstand	Artikelnummer	€/STK
L 382 mm	LA 350 mm	**37.35.0230**	**83,70**

BEFESTIGUNGSSET FÜR STOSSGRIFFE - ECO

Einseitig unsichtbare Befestigung schräg/gerade für Holz-, Alu-, Kunststofftüren

Befestigung	Artikelnummer	€/SET
2-Punkt	**37.36.0500**	**8,50**

BEFESTIGUNGSSET FÜR STOSSGRIFFE

Einseitig unsichtbare Befestigung schräg/gerade für Holz-, Alu-, Kunststofftüren, Bohrung 9 mm

Befestigung	Gewinde	Artikelnummer	€/SET
2-Punkt	46 mm	**37.36.0510**	**10,60**

Einseitig unsichtbare Befestigung schräg/gerade für Holz-, Alu-, Kunststofftüren, Bohrung 9 mm

Befestigung	Gewinde	Artikelnummer	€/SET
2-Punkt	60 mm	**37.36.0560**	**12,70**

Einseitig unsichtbare Befestigung schräg/gerade für Alu-, Kunststofftüren, metrisches Gewinde M8

Befestigung	Gewinde	Artikelnummer	€/SET
2-Punkt	50 mm	**37.36.0730**	**14,80**

BEFESTIGUNGSSET FÜR STOSSGRIFFE

Durchschraub-Befestigung schräg/gerade für Holz-, Alu-, Kunststofftüren, Bohrung 10 mm

Befestigung	Artikelnummer	€/SET
2-Punkt	**37.36.0520**	**27,60**

Durchschraub-Befestigung schräg/gerade für Glastüren, Glasbohrung Ø 11 mm

Befestigung	Artikelnummer	€/SET
2-Punkt	**37.36.0550**	**30,70**

BEFESTIGUNGSSET FÜR STOSSGRIFFE

Paarweise Befestigung schräg/gerade für Holz-, Alu-, Kunststofftüren, Bohrung 10 mm

Befestigung	Artikelnummer	€/SET
2-Punkt	**37.36.0530**	**28,60**

Paarweise Befestigung schräg/gerade für Glastüren, Glasbohrung Ø 11 mm

Befestigung	Artikelnummer	€/SET
2-Punkt	**37.36.0540**	**31,80**

AUFLAGESCHEIBE FÜR STOSSGRIFFE

Rund, Ø 40 mm, Höhe 3 mm, Bohrung 10 mm

Farbe	Artikelnummer	€/STK
Edelstahl-sat.	**32.23.4440**	**3,20**

AUFLAGESCHEIBE FÜR STOSSGRIFFE

Rund, Ø 32 mm, Höhe 3 mm, Bohrung 10 mm

Farbe	Artikelnummer	€/STK
Edelstahl-sat.	**32.23.4450**	**2,10**

AUFLAGESCHEIBE FÜR STOSSGRIFFE

Rund, Ø 32 mm, Höhe 3 mm, Bohrung 10 mm

Farbe	Artikelnummer	€/STK
Robusta Gold	**32.23.4430**	**9,50**

STOSSGRIFF SAMOS (Serie 37370040)

Stoßgriff ohne Befestigungsmaterial und Montagezubehör

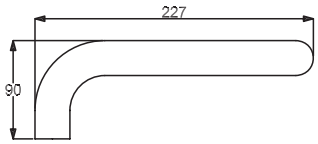

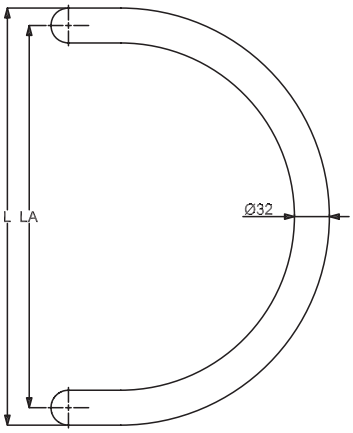

Edelstahl-sat.

Robusta Gold, Griffstärke Ø 32 mm

Länge	Lochabstand	Artikelnummer	€/STK
L 382 mm	LA 350 mm	**37.37.0040**	**183,40**

Edelstahl-sat., Griffstärke Ø 32 mm

Länge	Lochabstand	Artikelnummer	€/STK
L 382 mm	LA 350 mm	**37.35.0210**	**88,00**

BEFESTIGUNGSSET FÜR STOSSGRIFFE - ECO

Einseitig unsichtbare Befestigung schräg/gerade für Holz-, Alu-, Kunststofftüren

Befestigung	Artikelnummer	€/SET
2-Punkt	**37.36.0500**	**8,50**

BEFESTIGUNGSSET FÜR STOSSGRIFFE

Einseitig unsichtbare Befestigung schräg/gerade für Holz-, Alu-, Kunststofftüren, Bohrung 9 mm

Befestigung	Gewinde	Artikelnummer	€/SET
2-Punkt	46 mm	**37.36.0510**	**10,60**

Einseitig unsichtbare Befestigung schräg/gerade für Holz-, Alu-, Kunststofftüren, Bohrung 9 mm

Befestigung	Gewinde	Artikelnummer	€/SET
2-Punkt	60 mm	**37.36.0560**	**12,70**

Einseitig unsichtbare Befestigung schräg/gerade für Alu-, Kunststofftüren, metrisches Gewinde M8

Befestigung	Gewinde	Artikelnummer	€/SET
2-Punkt	50 mm	**37.36.0730**	**14,80**

BEFESTIGUNGSSET FÜR STOSSGRIFFE

Durchschraub-Befestigung schräg/gerade für Holz-, Alu-, Kunststofftüren, Bohrung 10 mm

Befestigung	Artikelnummer	€/SET
2-Punkt	**37.36.0520**	**27,60**

Durchschraub-Befestigung schräg/gerade für Glastüren, Glasbohrung Ø 11 mm

Befestigung	Artikelnummer	€/SET
2-Punkt	**37.36.0550**	**30,70**

BEFESTIGUNGSSET FÜR STOSSGRIFFE

Paarweise Befestigung schräg/gerade für Holz-, Alu-, Kunststofftüren, Bohrung 10 mm

Befestigung	Artikelnummer	€/SET
2-Punkt	**37.36.0530**	**28,60**

Paarweise Befestigung schräg/gerade für Glastüren, Glasbohrung Ø 11 mm

Befestigung	Artikelnummer	€/SET
2-Punkt	**37.36.0540**	**31,80**

AUFLAGESCHEIBE FÜR STOSSGRIFFE

Rund, Ø 40 mm, Höhe 3 mm, Bohrung 10 mm

Farbe	Artikelnummer	€/STK
Edelstahl-sat.	**32.23.4440**	**3,20**

AUFLAGESCHEIBE FÜR STOSSGRIFFE

Rund, Ø 32 mm, Höhe 3 mm, Bohrung 10 mm

Farbe	Artikelnummer	€/STK
Edelstahl-sat.	**32.23.4450**	**2,10**

AUFLAGESCHEIBE FÜR STOSSGRIFFE

Rund, Ø 32 mm, Höhe 3 mm, Bohrung 10 mm

Farbe	Artikelnummer	€/STK
Robusta Gold	**32.23.4430**	**9,50**

6 % Preisanpassung seit 01.08.2018 bereits eingerechnet
Bitte weitere 9% Preisanpassung ab 01.02.2022 einberechnen.

GRIFFPLATTE (Serie 37351720)

Stoßgriff ohne Befestigungsmaterial inkl. Montagezubehör

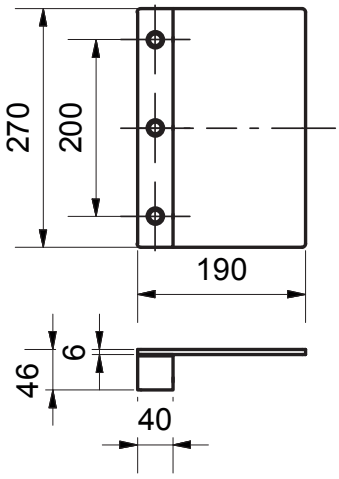

Edelstahl-sat. V2A geschliffen, ohne Befestigungsmaterial

Länge	Lochabstand 1	Lochabstand 2	Artikelnummer	€/STK
L 270 mm	LA 100 mm	LA 100 mm	**37.35.1720**	**398,60**

BEFESTIGUNG STOSSGRIFF FÜR 37351720

Einseitig unsichtbare Befestigung schräg/gerade für Holz-, Alu-, Kunststofftüren, 3-Punkt inkl. Zubehör

Befestigung	Artikelnummer	€/SET
3-Punkt	**37.36.0220**	**26,40**

Einseitig unsichtbare Befestigung schräg/gerade für Alu-, Kunststofftüren, metrisches Gewinde M8

Befestigung	Artikelnummer	€/SET
3-Punkt	**37.36.0740**	**22,30**

Südmetall

STOSSGRIFF ARENA (Serie 37333700)

Stoßgriff ohne Befestigungsmaterial und Montagezubehör, gerade

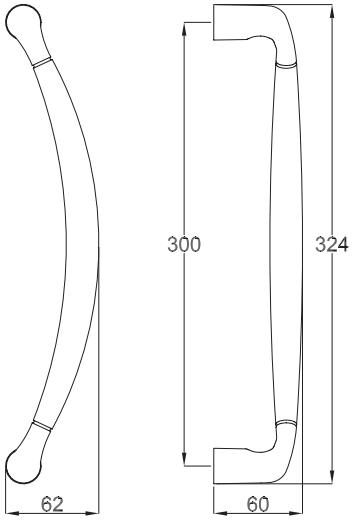

Robusta Gold

Länge	Lochabstand	Artikelnummer	€/STK
L 324 mm	LA 300 mm	**37.33.3700**	**226,80**

Messing-pol./sat.

Länge	Lochabstand	Artikelnummer	€/STK
L 324 mm	LA 300 mm	**37.33.3740**	**182,30**

Chrom-pol.

Länge	Lochabstand	Artikelnummer	€/STK
L 324 mm	LA 300 mm	**37.33.3730**	**191,90**

Chrom-pol./Chrom-sat.

Länge	Lochabstand	Artikelnummer	€/STK
L 324 mm	LA 300 mm	**37.33.3750**	**200,30**

Edelstahlfärbig-sat.

Länge	Lochabstand	Artikelnummer	€/STK
L 324 mm	L 300 mm	**37.33.3710**	**196,10**

Ef-pol./Ef-sat.

Länge	Lochabstand	Artikelnummer	€/STK
L 324 mm	LA 300 mm	**37.33.3720**	**204,60**

BEFESTIGUNGSSET FÜR STOSSGRIFFE - ECO

Einseitig unsichtbare Befestigung schräg/gerade für Holz-, Alu-, Kunststofftüren

Befestigung	Artikelnummer	€/SET
2-Punkt	**37.36.0500**	**8,50**

BEFESTIGUNGSSET FÜR STOSSGRIFFE

Einseitig unsichtbare Befestigung schräg/gerade für Holz-, Alu-, Kunststofftüren, Bohrung 9 mm

Befestigung	Gewinde	Artikelnummer	€/SET
2-Punkt	46 mm	**37.36.0510**	**10,60**

Einseitig unsichtbare Befestigung schräg/gerade für Holz-, Alu-, Kunststofftüren, Bohrung 9 mm

Befestigung	Gewinde	Artikelnummer	€/SET
2-Punkt	60 mm	**37.36.0560**	**12,70**

Einseitig unsichtbare Befestigung schräg/gerade für Alu-, Kunststofftüren, metrisches Gewinde M8

Befestigung	Gewinde	Artikelnummer	€/SET
2-Punkt	50 mm	**37.36.0730**	**14,80**

BEFESTIGUNGSSET FÜR STOSSGRIFFE

Durchschraub-Befestigung schräg/gerade für Holz-, Alu-, Kunststofftüren, Bohrung 10 mm

Befestigung	Artikelnummer	€/SET
2-Punkt	**37.36.0520**	**27,60**

Durchschraub-Befestigung schräg/gerade für Glastüren, Glasbohrung Ø 11 mm

Befestigung	Artikelnummer	€/SET
2-Punkt	**37.36.0550**	**30,70**

BEFESTIGUNGSSET FÜR STOSSGRIFFE

Paarweise Befestigung schräg/gerade für Holz-, Alu-, Kunststofftüren, Bohrung 10 mm

Befestigung	Artikelnummer	€/SET
2-Punkt	**37.36.0530**	**28,60**

Paarweise Befestigung schräg/gerade für Glastüren, Glasbohrung Ø 11 mm

Befestigung	Artikelnummer	€/SET
2-Punkt	**37.36.0540**	**31,80**

6 % Preisanpassung seit 01.08.2018 bereits eingerechnet
Bitte weitere 9% Preisanpassung ab 01.02.2022 einberechnen.

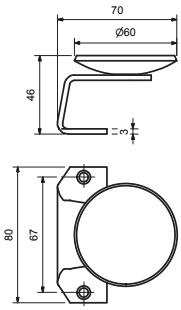

STOSSGRIFF

(Serie 50021540)

Stoßgriff ohne Befestigungsmaterial und Montagezubehör.

Griffplatte fest auf Montageplatte

Farbe	D Ø	Lochabstand	Artikelnummer	€/STK
Edelstahl-sat.	60 mm	67 mm	**50.02.1540**	**31,20**
Edelstahl-sat.	90 mm	67 mm	**50.02.1550**	**39,10**

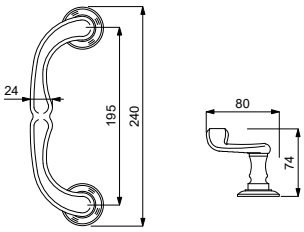

STOSSGRIFF U-FORM - EINSEITIG

(Serie 37340410)

Stoßgriff inklusive Befestigungsmaterial und Montagezubehör.

Einseitig für Rahmentüren

Farbe	Länge	Artikelnummer	€/STK
Robusta Gold	220 mm	**37.34.0410**	**84,80**
Brüniert	220 mm	**37.34.0590**	**41,30**

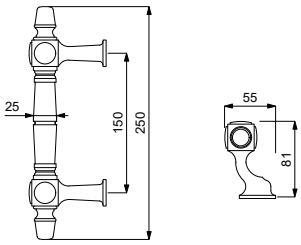

STOSSGRIFF STANGENFORM - EINSEITIG

(Serie 37340430)

Stoßgriff inklusive Befestigungsmaterial und Montagezubehör.

Einseitig für Rahmentüren

Farbe	Länge	Artikelnummer	€/STK
Robusta Gold	250 mm	**37.34.0430**	**149,50**
Brüniert	250 mm	**37.34.0450**	**84,80**

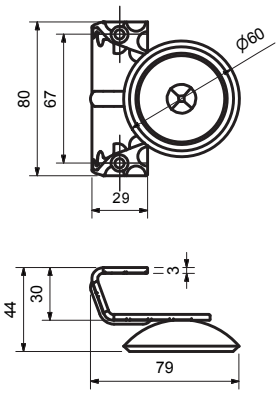

STOSSGRIFF

(Serie 50021400)

Stoßgriff ohne Befestigungsmaterial und Montagezubehör.

Griffplatte fest auf Montageplatte

Farbe	D Ø	Lochabstand	Artikelnummer	€/STK
Schmiedeeisen	60 mm	67 mm	**50.02.1400**	**14,35**

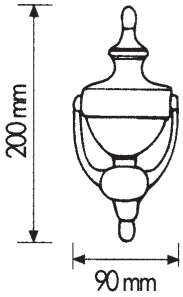

TÜRKLOPFER
(Serie 37340480)

inklusive Befestigungsmaterial und Montagezubehör.

sichtbar verschraubt

Farbe	Maße	Artikelnummer	€/STK
Robusta Gold	200 x 90 mm	**37.34.0480**	**73,10**
Brüniert-sat.	200 x 90 mm	**37.34.0490**	**32,90**

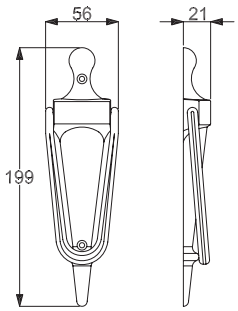

TÜRKLOPFER
(Serie 37341100)

inklusive Befestigungsmaterial und Montagezubehör.

sichtbar verschraubt

Farbe	Maße	Artikelnummer	€/STK
Robusta Gold	199 x 56 mm	**37.34.1100**	**49,80**
Edelstahlfärbig-sat.	199 x 56 mm	**37.34.1110**	**33,90**

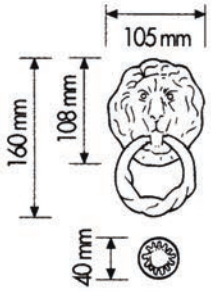

TÜRKLOPFER LÖWENKOPF
(Serie 37340470)

inklusive Befestigungsmaterial und Montagezubehör.

sichtbar verschraubt

Farbe	Maße	Artikelnummer	€/STK
Robusta Gold	160 x 105 mm	**37.34.0470**	**94,30**
Brüniert-sat.	160 x 105 mm	**37.34.0600**	**44,50**

6 % Preisanpassung seit 01.08.2018 bereits eingerechnet
Bitte weitere 9% Preisanpassung ab 01.02.2022 einberechnen.

BEFESTIGUNGSSETS

Einseitig unsichtbare Befestigung für Holz-, Metall- und Kunststofftüren.

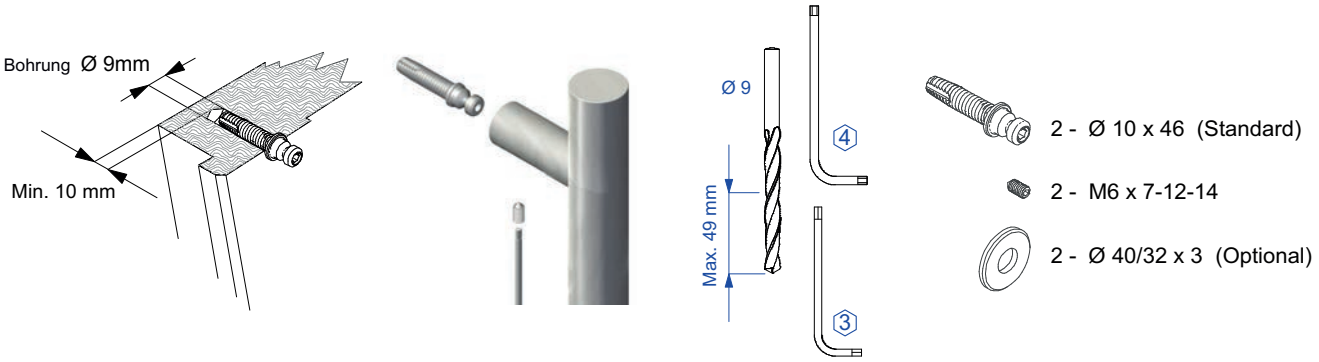

Befestigungsmaterial und Montagezubehör

Ausführung	Artikelnummer	€/Set
Set	**37.36.0510**	**10,00**

BEFESTIGUNGSSETS

Einseitig durchgehende Befestigung für Holz-, Metall- und Kunststofftüren.

Befestigungsmaterial und Montagezubehör

Ausführung	Artikelnummer	€/Set
Set	**37.36.0520**	**26,00**

BEFESTIGUNGSSETS

Paarweise durchgehende Befestigung für Holz,- Metall-, und Kunststofftüren.

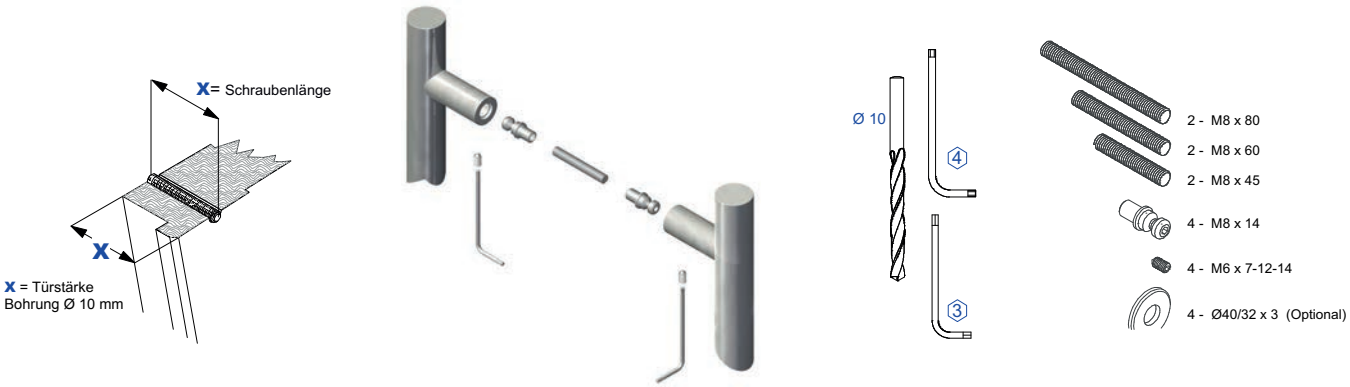

Befestigungsmaterial und Montagezubehör

Ausführung	Artikelnummer	€/Set
Set	**37.36.0530**	**27,00**

BEFESTIGUNGSSETS

Einseitig durchgehende Befestigung für Glastüren.

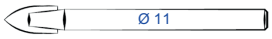

Glastürbohrung Ø 11 mm
Glastürbefestigung **HANDFEST** verschrauben.

Stoßgriff mit Befestigungsmaterial montieren.

Geeignete Nylonhülse für Glasbohrung verwenden.

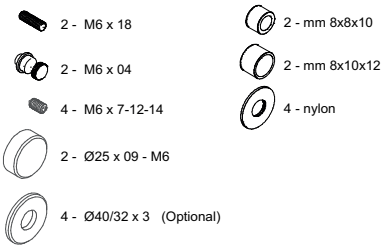

Befestigungsmaterial und Montagezubehör

Ausführung	Artikelnummer	€/Set
Set	**37.36.0550**	**29,00**

BEFESTIGUNGSSETS

Paarweise durchgehende Befestigung für Glastüren.

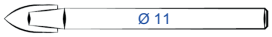

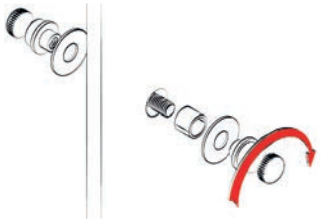

Glastürbohrung Ø 11 mm
Glastürbefestigung **HANDFEST** verschrauben.

Stoßgriff mit Befestigungsmaterial montieren.

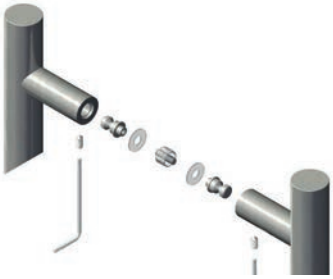

Geeignete Nylonhülse für Glasbohrung verwenden.

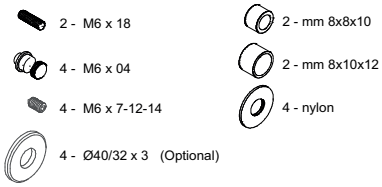

Befestigungsmaterial und Montagezubehör

Ausführung	Artikelnummer	€/Set
Set	**37.36.0540**	**30,00**

BEFESTIGUNGSSETS

Einseitig unsichtbare Befestigung für Holz-, Metall- und Kunststofftüren.

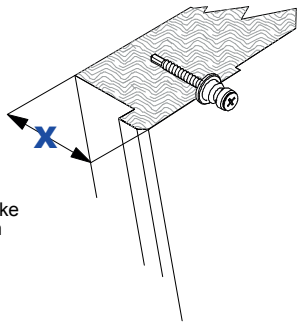

X = Türstärke
min. 55 mm

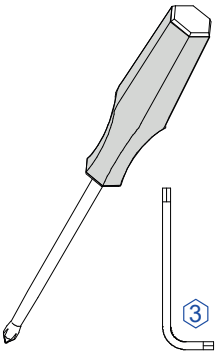

2 - 5,5 x 60
2 - Ø14 F Ø5
2 - M6 x 7-12-14
2 - Ø40/32 x 3 (Optional)

Befestigungsmaterial und Montagezubehör

Ausführung	Artikelnummer.	€/Set
Set	**37.36.0500**	**8,00**

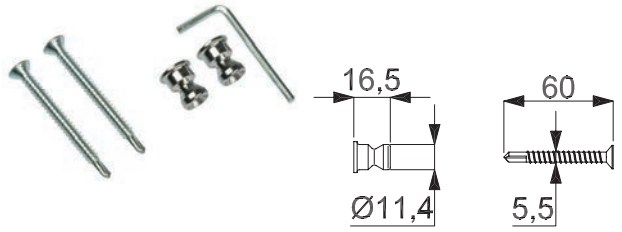

BEFESTIGUNGSSET FÜR STOSSGRIFFE - ECO

(Serie 37360500 -1)

Für schräge und gerade Stützen, einseitig unsichtbar

Einseitig unsichtbare Befestigung schräg/gerade für Holz-, Alu-, Kunststofftüren

Befestigung	Artikelnummer	€/SET
2-Punkt	**37.36.0500**	**8,50**

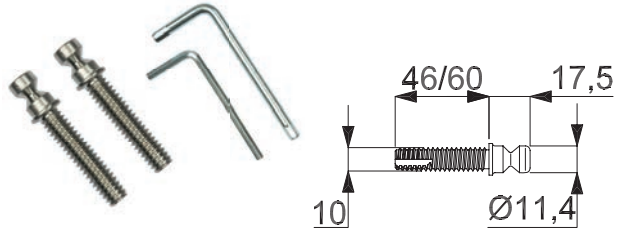

BEFESTIGUNGSSET FÜR STOSSGRIFFE

(Serie 37360510 -1)

Für schräge und gerade Stützen, einseitig unsichtbar

Einseitig unsichtbare Befestigung schräg/gerade für Holz-, Alu-, Kunststofftüren, Bohrung 9 mm

Befestigung	Gewinde	Artikelnummer	€/SET
2-Punkt	46 mm	**37.36.0510**	**10,60**

Einseitig unsichtbare Befestigung schräg/gerade für Holz-, Alu-, Kunststofftüren, Bohrung 9 mm

Befestigung	Gewinde	Artikelnummer	€/SET
2-Punkt	60 mm	**37.36.0560**	**12,70**

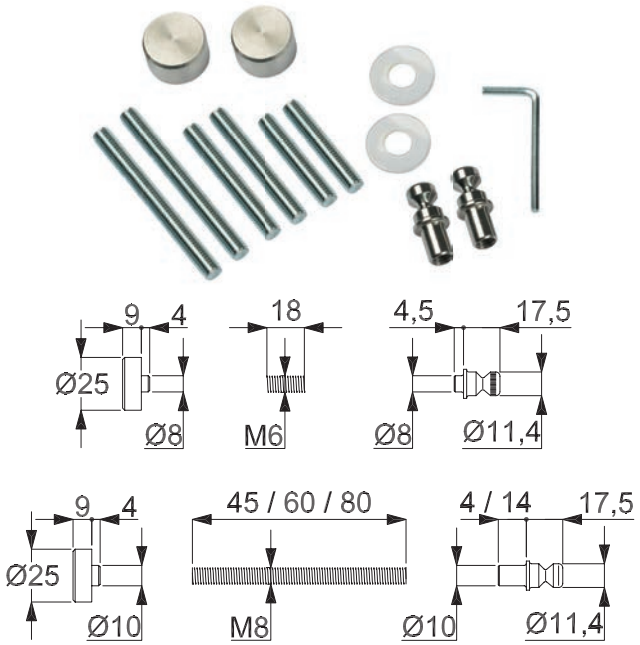

BEFESTIGUNGSSET FÜR STOSSGRIFFE

(Serie 37360520 -1)

Für schräge und gerade Stützen

Durchschraub-Befestigung schräg/gerade für Holz-, Alu-, Kunststofftüren, Bohrung 10 mm

Befestigung	Artikelnummer	€/SET
2-Punkt	**37.36.0520**	**27,60**

Durchschraub-Befestigung schräg/gerade für Glastüren, Glasbohrung Ø 11 mm

Befestigung	Artikelnummer	€/SET
2-Punkt	**37.36.0550**	**30,70**

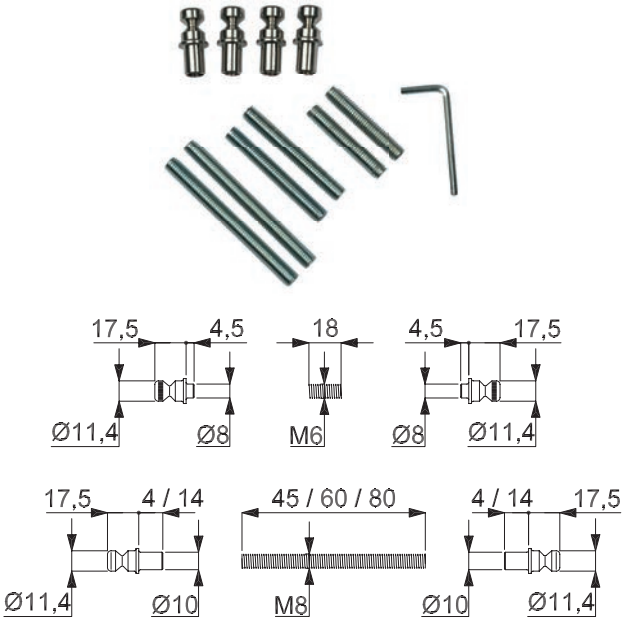

BEFESTIGUNGSSET FÜR STOSSGRIFFE

(Serie 37360530 -1)

Für schräge und gerade Stützen

Paarweise Befestigung schräg/gerade für Holz-, Alu-, Kunststofftüren, Bohrung 10 mm

Befestigung	Artikelnummer	€/SET
2-Punkt	**37.36.0530**	**28,60**

Paarweise Befestigung schräg/gerade für Glastüren, Glasbohrung Ø 11 mm

Befestigung	Artikelnummer	€/SET
2-Punkt	**37.36.0540**	**31,80**

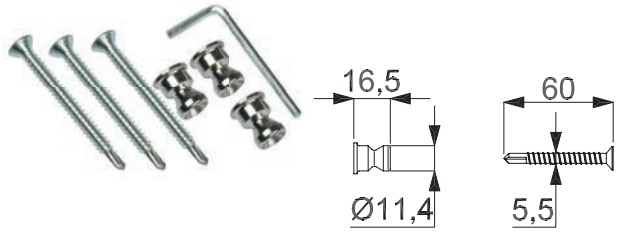

BEFESTIGUNGSSET FÜR STOSSGRIFFE

(Serie 37360600 -1)

Für schräge und gerade Stützen

Einseitig unsichtbare Befestigung schräg/gerade für Holz-, Alu-, Kunststofftüren, 3-Punkt

Befestigung	Artikelnummer	€/SET
3-Punkt	**37.36.0600**	**13,80**

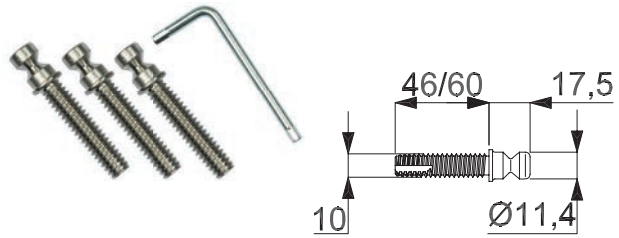

BEFESTIGUNGSSET FÜR STOSSGRIFFE

(Serie 37360610 -1)

Für schräge und gerade Stützen, einseitig unsichtbar

Einseitig unsichtbare Befestigung schräg/gerade für Holz-, Alu-, Kunststofftüren, Bohrung 9 mm

Befestigung	Gewinde	Artikelnummer	€/SET
3-Punkt	46 mm	**37.36.0610**	**15,90**

Einseitig unsichtbare Befestigung schräg/gerade für Holz-, Alu-, Kunststofftüren, Bohrung 9 mm

Befestigung	Gewinde	Artikelnummer	€/SET
3-Punkt	60 mm	**37.36.0660**	**21,20**

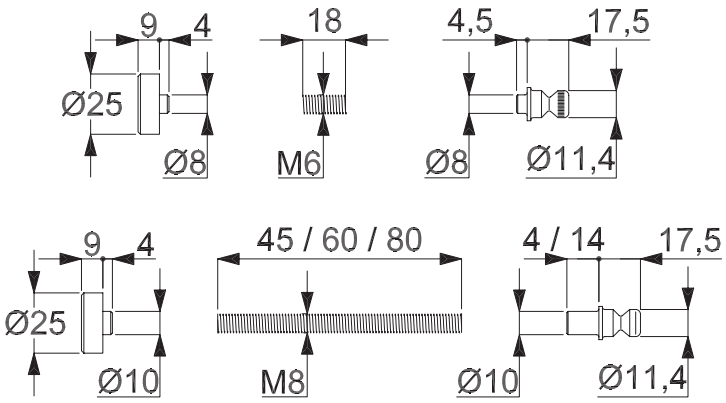

BEFESTIGUNGSSET FÜR STOSSGRIFFE

(Serie 37360620 -1)

Für schräge und gerade Stützen

Durchschraub-Befestigung schräg/gerade für Holz-, Alu-, Kunststofftüren, Bohrung 10 mm

Befestigung	Artikelnummer	€/SET
3-Punkt	**37.36.0620**	**47,70**

Durchschraub-Befestigung schräg/gerade für Glastüren, Glasbohrung Ø 11 mm

Befestigung	Artikelnummer	€/SET
3-Punkt	**37.36.0650**	**47,70**

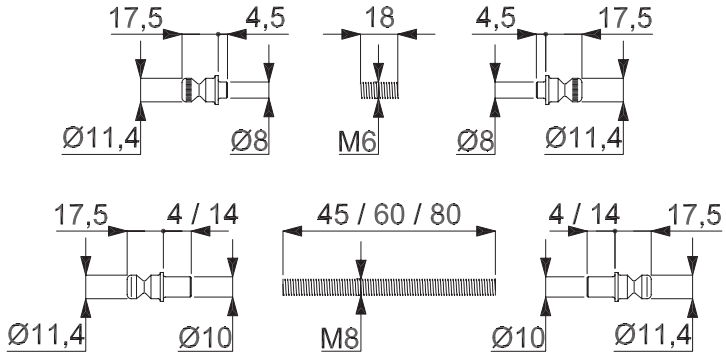

BEFESTIGUNGSSET FÜR STOSSGRIFFE

(Serie 37360630 -1)

Für schräge und gerade Stützen

Paarweise Befestigung schräg/gerade für Holz-, Alu-, Kunststofftüren, Bohrung 10 mm

Befestigung	Artikelnummer	€/SET
3-Punkt	**37.36.0630**	**47,70**

Paarweise Befestigung schräg/gerade für Glastüren, Glasbohrung Ø 11 mm

Befestigung	Artikelnummer	€/SET
3-Punkt	**37.36.0640**	**47,70**

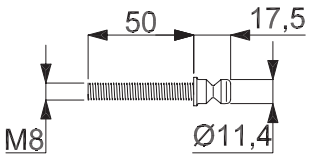

BEFESTIGUNGSSET FÜR STOSSGRIFFE

(Serie 37360730)

Für schräge und gerade Stützen, einseitig unsichtbar, metrisches Gewinde M8/50 mm

Einseitig unsichtbare Befestigung schräg/gerade für Alu-, Kunststofftüren

Befestigung	Artikelnummer	€/SET
2-Punkt	**37.36.0730**	**14,80**

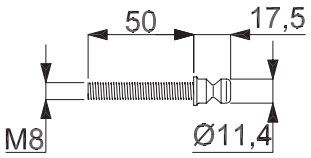

BEFESTIGUNGSSET FÜR STOSSGRIFFE

(Serie 37360740)

Für schräge und gerade Stützen, einseitig unsichtbar, metrisches Gewinde M8/50 mm

Einseitig unsichtbare Befestigung schräg/gerade für Alu-, Kunststofftüren

Befestigung	Artikelnummer	€/SET
3-Punkt	**37.36.0740**	**22,30**

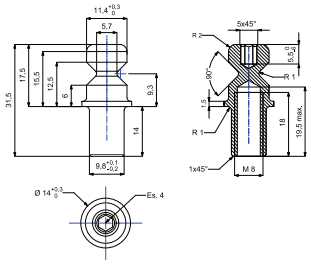

AUFSCHRAUBZYLINDER

(Serie 37360160)

Aufschraubzylinder für gerade und schräge Montage, Gewinde M8

für Stoßgriff gerade

Ausführung	Artikelnummer	€/STK
Edelstahl	**37.36.0160**	**7,40**

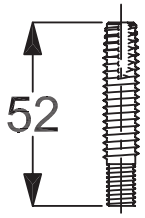

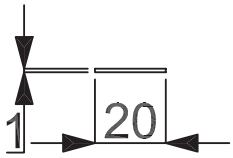

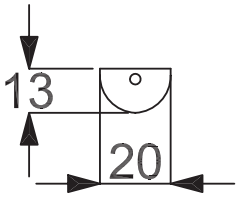

BEFESTIGUNG FÜR STOSSGRIFFE UNIVERSAL

(Serie 37362000 - 1)

per Stück, für gerade und schräge Stützen geeignet

Einseitig unsichtbare Befestigung für Stoßgriffe Universal, Rohr Ø 33,7 mm

Befestigung	Artikelnummer	€/SET
für 1 Stoßgriffhalter	**37.36.2000**	**14,80**

Durchschraub-, Paarweise-Befestigung für Stoßgriffe Universal, Rohr Ø 33,7 mm

Befestigung	Artikelnummer	€/SET
für 1 Stoßgriffhalter	**37.36.2010**	**11,70**

6 % Preisanpassung seit 01.08.2018 bereits eingerechnet
Bitte weitere 9% Preisanpassung ab 01.02.2022 einberechnen.

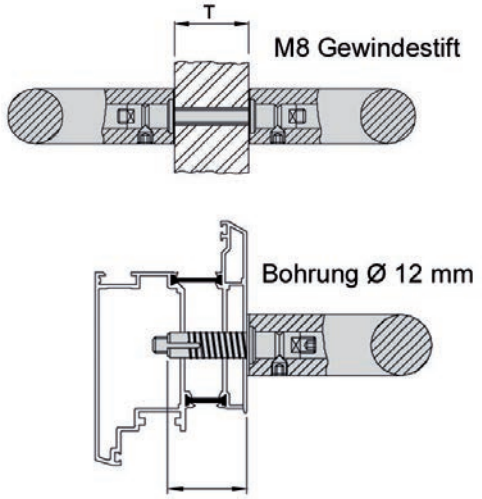

BEFESTIGUNG FÜR STOSSGRIFFE UNIVERSAL

(Serie 37362060 -1)

per Set, für gerade und schräge Stützen geeignet

Einseitig unsichtbare Befestigung für Stoßgriffe Universal, für Holztüren, Rohr Ø 42,4 mm, Gewindelänge 30 mm, 2-Punkt

Befestigung	Artikelnummer	€/GRT
2-Punkt	**37.36.2060**	**50,90**

Einseitig unsichtbare Befestigung für Stoßgriffe Universal, für Aluminiumtüren, Rohr Ø 42,4 mm, Gewindelänge 40 mm, 2-Punkt

Befestigung	Artikelnummer	€/GRT
2-Punkt	**37.36.2070**	**50,90**

Paarweise Befestigung für Stoßgriffe Universal, Rohr Ø 42,4 mm, 2-Punkt

Befestigung	Artikelnummer	€/GRT
2-Punkt	**37.36.2050**	**32,90**

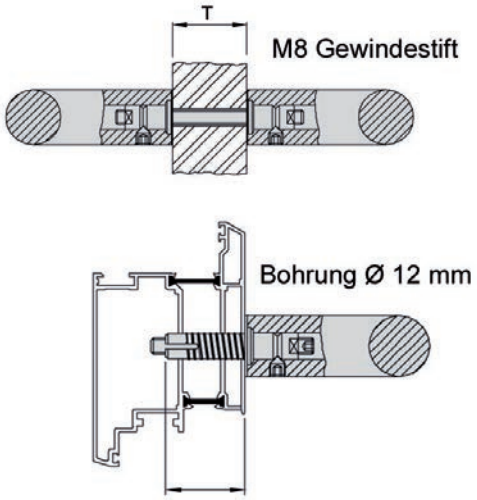

BEFESTIGUNG FÜR STOSSGRIFFE UNIVERSAL

(Serie 37362090 -1)

per Set, für gerade und schräge Stützen geeignet

Einseitig unsichtbare Befestigung für Stoßgriffe Universal, für Holztüren, Rohr Ø 42,4 mm, Gewindelänge 30 mm, 3-Punkt

Befestigung	Artikelnummer	€/GRT
3-Punkt	**37.36.2090**	**76,30**

Einseitig unsichtbare Befestigung für Stoßgriffe Universal, für Aluminiumtüren, Rohr Ø 42,4 mm, Gewindelänge 40 mm, 3-Punkt

Befestigung	Artikelnummer	€/GRT
3-Punkt	**37.36.2100**	**76,30**

Paarweise Befestigung für Stoßgriffe Universal, Rohr Ø 42,4 mm, 3-Punkt

Befestigung	Artikelnummer	€/GRT
3-Punkt	**37.36.2080**	**48,80**

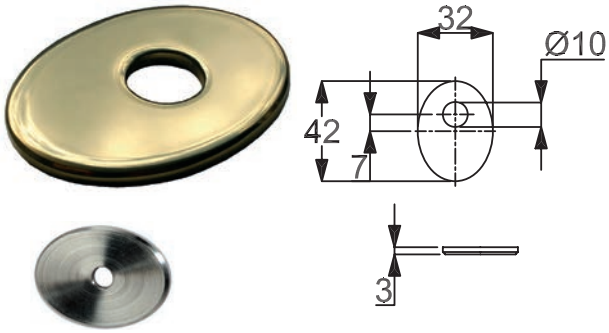

AUFLAGESCHEIBE FÜR STOSSGRIFFE

(Serie 32235180 -1)

zur schrägen Montage

Auflagescheibe für Stoßgriffe oval mit Fase

Farbe	Artikelnummer	€/STK
Robusta Gold	**32.23.5180**	**11,70**
Edelstahl-sat.	**32.23.4940**	**4,20**

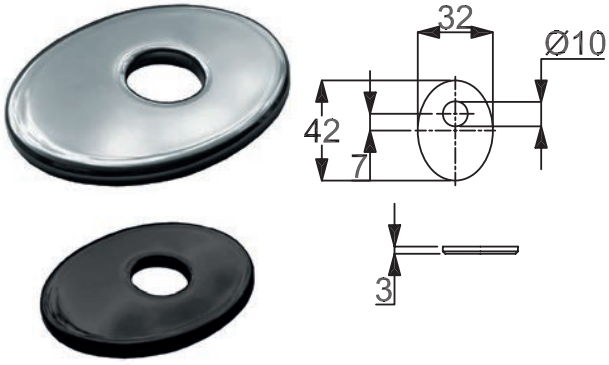

AUFLAGESCHEIBE FÜR STOSSGRIFFE

(Serie 32235170 -1)

zur schrägen Montage

Auflagescheibe für Stoßgriffe oval mit Fase

Farbe	Artikelnummer	€/STK
Edelstahl-pol.	**32.23.5170**	**7,40**
Schwarz matt	**32.23.5190**	**7,40**

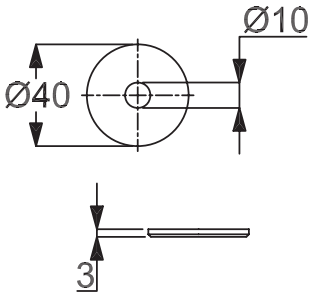

AUFLAGESCHEIBE FÜR STOSSGRIFFE

(Serie 32234430 -1)

zur geraden Montage

Auflagescheiben für Stoßgriffe rund mit Fase

Farbe	Artikelnummer	€/STK
Robusta Gold	**32.23.4430**	**9,50**
Edelstahl-sat.	**32.23.4440**	**3,20**

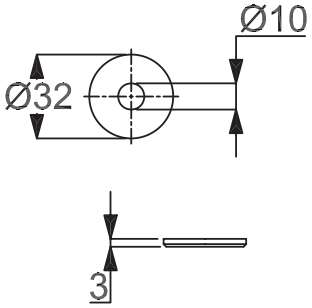

AUFLAGESCHEIBE FÜR STOSSGRIFFE

(Serie 32234450 -1)

zur geraden Montage

Auflagescheiben für Stoßgriffe rund mit Fase

Farbe	Artikelnummer	€/STK
Edelstahl-sat.	**32.23.4450**	**2,10**
Edelstahl-pol.	**32.23.5160**	**4,20**

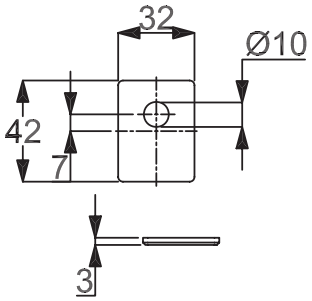

AUFLAGESCHEIBE FÜR STOSSGRIFFE

(Serie 32234950 -1)

zur schrägen Montage

Rechteckig 42x32 mm, Höhe 3 mm, Bohrung 10 mm

Farbe	Artikelnummer	€/STK
Edelstahl-sat.	**32.23.4950**	**4,20**

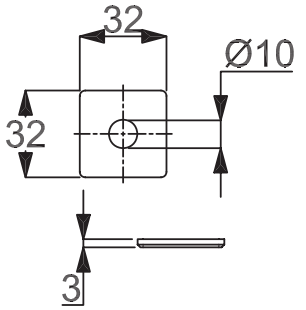

AUFLAGESCHEIBE FÜR STOSSGRIFFE

(Serie 32234930 -1)

zur geraden Montage

Auflagescheibe für Stoßgriff quadratisch mit Faser

Farbe	Artikelnummer	€/STK
Edelstahl-sat.	**32.23.4930**	**4,20**

ENDKAPPE FÜR STOSSGRIFFE

(Serie 37373000)

für die Tür-Innenseite, Durchschraub-Befestigung

Robusta Gold

D Ø	Artikelnummer	€/STK
25 mm	**37.37.3000**	**13,80**

6 % Preisanpassung seit 01.08.2018 bereits eingerechnet
Bitte weitere 9% Preisanpassung ab 01.02.2022 einberechnen.

ÜBERSICHT - SCHUTZROSETTEN

Schutzrosette
Seite 543

Schutzrosette Square
Seite 544

Schutzrosette Plano
Seite 545

Schutzrosette Plano Square
Seite 545

Schutzrosetten-paar
Seite 546

Schutzrosetten-paar Square
Seite 547

Schutzrosette Oval
Seite 551

Schutzrosette Square
Seite 552

Schutzrosetten-paar
Seite 553

Schutzrosette
Seite 553

Isoliereinlage
Seite 553

Südmetall®

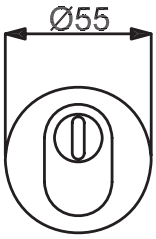

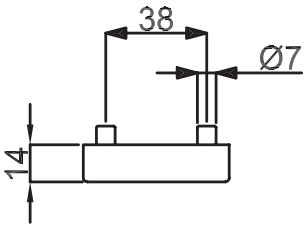

SCHUTZROSETTE

(Serie 32822010)

Schutzrosette mit ZA, Zylinderüberstand 11-18 mm, Gewinde M5, ohne Befestigungsmaterial

antibakteriell
antimikrobiell

Schutzrosette mit ZA

Farbe	Artikelnummer	€/STK
Robusta Gold	**32.82.2010**	**79,50**
Edelstahl-sat. Abaco	**32.82.1580**	**104,90**
Edelstahl-sat.	**32.82.1400**	**42,40**
Edelstahl-pol.	**32.82.5020**	**47,70**

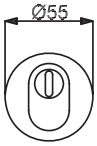

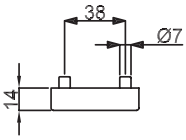

SCHUTZROSETTE

(Serie 32821180)

Schutzrosette mit ZA, Zylinderüberstand 10-17 mm mit Federmechanismus, Gewinde M5, ohne Befestigungsmaterial

Schutzrosette mit ZA

Farbe	Artikelnummer	€/STK
Edelstahl-sat.	**32.82.1180**	**44,50**

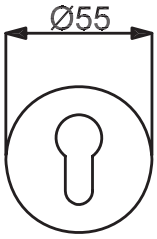

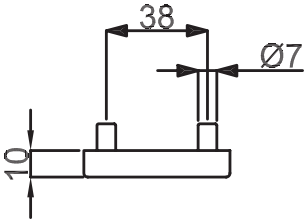

SCHUTZROSETTE

(Serie 32822020)

Schutzrosette PZ, Gewinde M5, ohne Befestigungsmaterial

Schutzrosette PZ

Farbe	Artikelnummer	€/STK
Robusta Gold	**32.82.2020**	**43,50**
Schwarz matt	**32.82.1340**	**35,00**

6 % Preisanpassung seit 01.08.2018 bereits eingerechnet
Bitte weitere 9% Preisanpassung ab 01.02.2022 einberechnen.

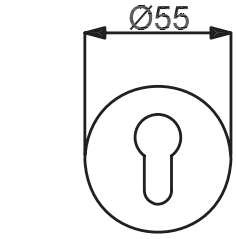

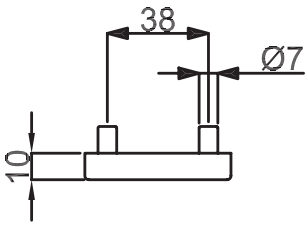

SCHUTZROSETTE

(Serie 32821590)

Schutzrosette PZ, Gewinde M5, ohne Befestigungsmaterial

ABACO antibakteriell antimikrobiell

EDELSTAHL Rost frei

Schutzrosette PZ

Farbe	Artikelnummer	€/STK
Edelstahl-sat. Abaco	**32.82.1590**	**50,90**
Edelstahl-sat.	**32.82.1440**	**25,40**
Edelstahl-pol.	**32.82.5030**	**28,60**

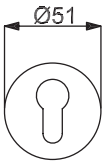

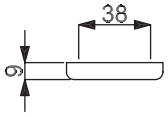

EDELSTAHL Rost frei

SCHUTZROSETTE

(Serie 32821200)

Schutzrosette PZ, von außen zu befestigen, ohne Befestigungsmaterial

Schutzrosette PZ

Farbe	Artikelnummer	€/STK
Edelstahl-sat.	**32.82.1200**	**18,10**

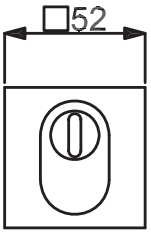

20 JAHRE OBERFLÄCHEN GARANTIE ROBUSTA

EDELSTAHL Rost frei

SCHUTZROSETTE SQUARE

(Serie 32822030)

Schutzrosette Square mit ZA, Zylinderüberstand 11-18 mm, Gewinde M5, ohne Befestigungsmaterial

Schutzrosette Square mit ZA

Farbe	Artikelnummer	€/STK
Robusta Gold	**32.82.2030**	**107,10**
Edelstahl-sat.	**32.82.1410**	**46,60**

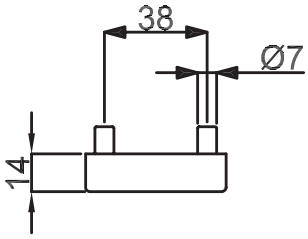

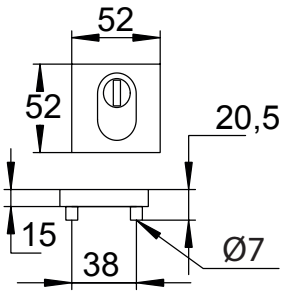

EDELSTAHL Rost frei

SCHUTZROSETTE SQUARE

(Serie 32858890)

Schutzrosette Square mit ZA, Zylinderüberstand 10-17 mm mit Federmechanismus, Gewinde M5, ohne Befestigungsmaterial

Schutzrosette Square mit ZA

Farbe	Artikelnummer	€/STK
Edelstahl-sat.	**32.85.8890**	**48,80**

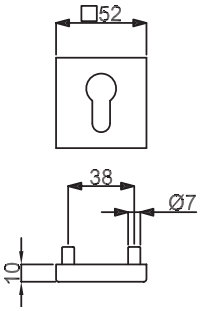

SCHUTZROSETTE SQUARE

(Serie 32822070)

Schutzrosette Square PZ, Gewinde M5, ohne Befestigungsmaterial

Schutzrosette Square PZ

Farbe	Artikelnummer	€/STK
Robusta Gold	**32.82.2070**	**78,40**
Edelstahl-sat.	**32.82.1450**	**29,70**

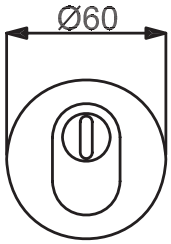

SCHUTZROSETTE PLANO

(Serie 32821930)

Schutzrosette mit ZA, Zylinderüberstand -2 mm bis +4 mm, Gewinde M5, ohne Befestigungsmaterial

Schutzrosette Plano mit ZA

Farbe	Artikelnummer	€/STK
Edelstahl-sat.	**32.82.1930**	**46,60**
Schwarz matt	**32.82.1940**	**65,70**

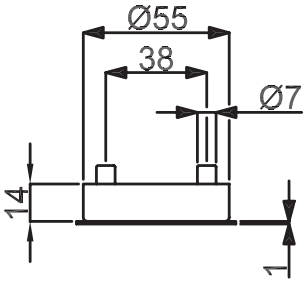

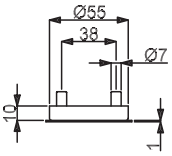

SCHUTZROSETTE PLANO

(Serie 32821920)

Schutzrosette PZ, Gewinde M5, ohne Befestigungsmaterial

Schutzrosette PZ

Farbe	Artikelnummer	€/STK
Edelstahl-sat.	**32.82.1920**	**29,70**

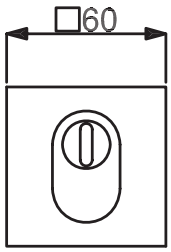

SCHUTZROSETTE PLANO SQUARE

(Serie 32821980)

Schutzrosette Square ZA, Zylinderüberstand -2 mm bis +4 mm, Gewinde M5, ohne Befestigungsmaterial

Schutzrosette Plano Square mit ZA

Farbe	Artikelnummer	€/STK
Edelstahl-sat.	**32.82.1980**	**50,90**
Schwarz matt	**32.82.1890**	**72,10**

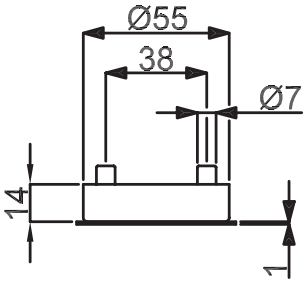

6 % Preisanpassung seit 01.08.2018 bereits eingerechnet
Bitte weitere 9% Preisanpassung ab 01.02.2022 einberechnen.

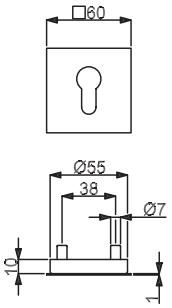

SCHUTZROSETTE PLANO SQUARE

(Serie 32821970)

Schutzrosette Square PZ, Gewinde M5, ohne Befestigungsmaterial

Schutzrosette Plano Square PZ

Farbe	Artikelnummer	€/STK
Edelstahl-sat.	**32.82.1970**	**33,90**

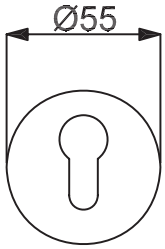

SCHUTZROSETTE PLANO

(Serie 32821280)

Schutzrosette Plano PZ, Gewinde M5, ohne Befestigungsmaterial

Schutzrosette Plano PZ

Farbe	Artikelnummer	€/STK
Edelstahl-sat.	**32.82.1280**	**22,30**
Schwarz matt	**32.82.1290**	**31,80**

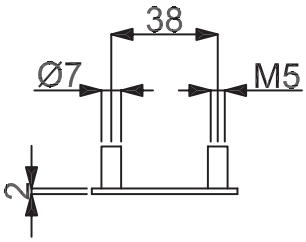

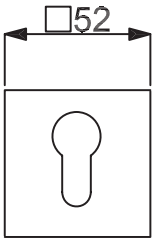

SCHUTZROSETTE PLANO SQUARE

(Serie 32821480)

Schutzrosette Plano PZ, Gewinde M5, ohne Befestigungsmaterial

Schutzrosette Plano Square PZ

Farbe	Artikelnummer	€/STK
Edelstahl-sat.	**32.82.1480**	**23,30**
Schwarz matt	**32.82.1490**	**32,90**

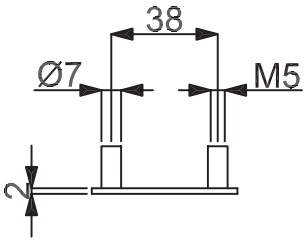

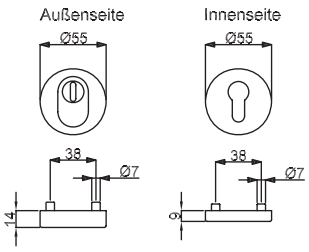

SCHUTZROSETTENPAAR

(Serie 32821420)

Schutzrosettenpaar mit ZA, Zylinderüberstand 11-18 mm, Gewinde M5, inkl. 2 Stk. Schrauben M5 x 75 mm (10.9), TS 68-72 mm
Geprüft nach DIN 18257 ES1/WB2

Schutzrosettenpaar mit ZA

Farbe	Artikelnummer	€/PR
Edelstahl-sat.	**32.82.1420**	**66,80**

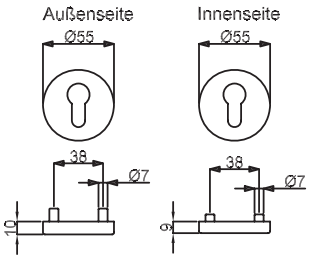

SCHUTZROSETTENPAAR

(Serie 32821460)

Schutzrosettenpaar PZ, Gewinde M5, inkl. 2 Stk. Schrauben M5 x 75 mm (10.9), TS 68-72 mm
Geprüft nach DIN 18257 ES1/WB2

Schutzrosettenpaar PZ

Farbe	Artikelnummer	€/PR
Edelstahl-sat.	**32.82.1460**	**49,80**

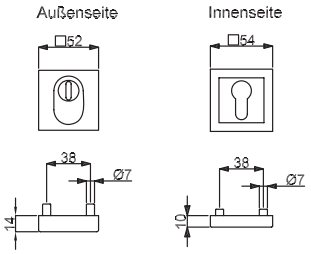

SCHUTZROSETTENPAAR SQUARE

(Serie 32822290)

Schutzrosettenpaar mit ZA, Zylinderüberstand 11-18 mm, Gewinde M5, inkl. 2 Stk. Schrauben M5 x 75 mm (10.9), TS 68-72 mm
Geprüft nach DIN 18257 ES1/WB2

Schutzrosettenpaar Square mit ZA

Farbe	Artikelnummer	€/PR
Edelstahl-sat.	**32.82.2290**	**73,10**

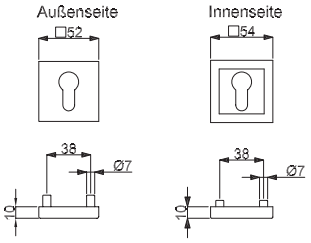

SCHUTZROSETTENPAAR SQUARE

(Serie 32822300)

Schutzrosettenpaar PZ, Gewinde M5, inkl. 2 Stk. Schrauben M5 x 75 mm (10.9), TS 68-72 mm
Geprüft nach DIN 18257 ES1/WB2

Schutzrosettenpaar Square PZ

Farbe	Artikelnummer	€/PR
Edelstahl-sat.	**32.82.2300**	**54,10**

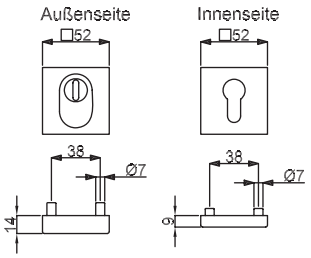

SCHUTZROSETTENPAAR SQUARE BASIC

(Serie 32821430)

Schutzrosettenpaar mit ZA, Zylinderüberstand 11-18 mm, Gewinde M5, inkl. 2 Stk. Schrauben M5 x 75 mm (10.9), TS 68-72 mm
Geprüft nach DIN 18257 ES1/WB2

Schutzrosettenpaar Square mit ZA

Farbe	Artikelnummer	€/PR
Edelstahl-sat.	**32.82.1430**	**72,10**

6 % Preisanpassung seit 01.08.2018 bereits eingerechnet
Bitte weitere 9% Preisanpassung ab 01.02.2022 einberechnen.

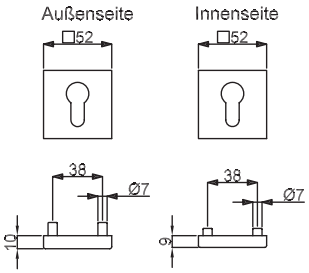

SCHUTZROSETTENPAAR SQUARE BASIC

(Serie 32821470)

Schutzrosettenpaar PZ, Gewinde M5, inkl. 2 Stk. Schrauben M5 x 75 mm (10.9), TS 68-72 mm
Geprüft nach DIN 18257 ES1/WB2

Schutzrosettenpaar Square PZ

Farbe	Artikelnummer	€/PR
Edelstahl-sat.	**32.82.1470**	**53,00**

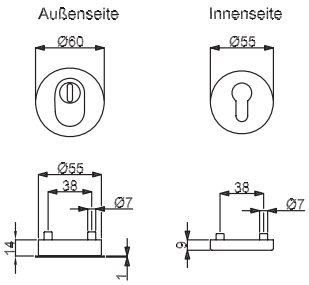

SCHUTZROSETTENPAAR PLANO

(Serie 32821910)

Schutzrosettenpaar mit ZA, Zylinderüberstand -2 mm bis +4 mm, Gewinde M5, inkl. 2 Stk. Schrauben M5 x 60 mm (10.9), TS 68-72 mm
Geprüft nach DIN 18257 ES1/WB2

Schutzrosettenpaar Plano mit ZA

Farbe	Artikelnummer	€/PR
Edelstahl-sat.	**32.82.1910**	**71,00**

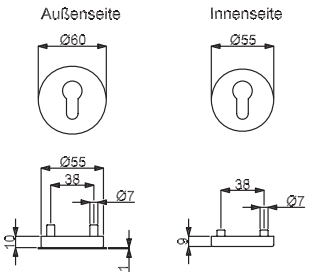

SCHUTZROSETTENPAAR PLANO

(Serie 32821900)

Schutzrosettenpaar PZ, Gewinde M5, inkl. 2 Stk. Schrauben M5 x 60 mm (10.9), TS 68-72 mm
Geprüft nach DIN 18257 ES1/WB2

Schutzrosettenpaar Plano PZ

Farbe	Artikelnummer	€/PR
Edelstahl-sat.	**32.82.1900**	**54,10**

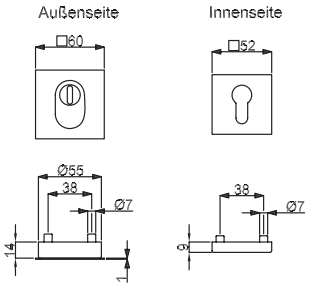

SCHUTZROSETTENPAAR PLANO SQUARE

(Serie 32821960)

Schutzrosettenpaar mit ZA, Zylinderüberstand -2 mm bis +4 mm, Gewinde M5, inkl. 2 Stk. Schrauben M5 x 65 mm (10.9), TS 68-72 mm
Geprüft nach DIN 18257 ES1/WB2

Schutzrosettenpaar Plano Square mit ZA

Farbe	Artikelnummer	€/PR
Edelstahl-sat.	**32.82.1960**	**75,30**
Schwarz matt	**32.82.1990**	**112,90**

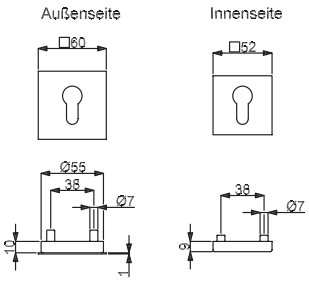

SCHUTZROSETTENPAAR PLANO SQUARE

(Serie 32821950)

Schutzrosettenpaar PZ, Gewinde M5, inkl. 2 Stk. Schrauben M5 x 65 mm (10.9), TS 68-72 mm
Geprüft nach DIN 18257 ES1/WB2

Schutzrosettenpaar Plano Square PZ

Farbe	Artikelnummer	€/PR
Edelstahl-sat.	**32.82.1950**	**58,30**

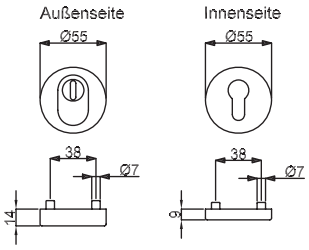

SCHUTZROSETTENPAAR TOP SPEED

(Serie 32821170)

Schutzrosettenpaar mit ZA, Zylinderüberstand 10-17 mm mit Federmechanismus, Gewinde M5, inkl. Schrauben M5 x 75 mm, TS 68-72 mm

Schutzrosettenpaar mit ZA

Farbe	Artikelnummer	€/PR
Edelstahl-sat.	**32.82.1170**	**40,30**

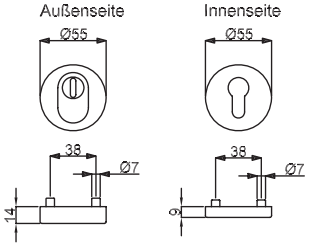

SCHUTZROSETTENPAAR BASIC

(Serie 32821190)

Schutzrosettenpaar mit ZA, Zylinderüberstand 10-17 mm mit Federmechanismus, Innenseite mit Stahlunterkonstruktion Basic, Gewinde M5, inkl. Schrauben M5 x 75 mm, TS 68-72 mm

Schutzrosettenpaar mit ZA

Farbe	Artikelnummer	€/PR
Edelstahl-sat.	**32.82.1190**	**42,40**

6 % Preisanpassung seit 01.08.2018 bereits eingerechnet
Bitte weitere 9% Preisanpassung ab 01.02.2022 einberechnen.

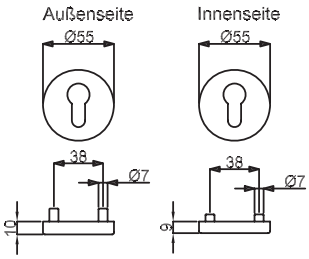

SCHUTZROSETTENPAAR TOP SPEED

(Serie 32352750)

Schutzrosettenpaar PZ mit Innenseite Top Speed, Gewinde M5, inkl. Schrauben M5 x 70 mm, TS 68-72 mm

Schutzrosettenpaar PZ

Farbe	Artikelnummer	€/PR
Außen Es-sat./Innen Robusta Gold	**32.35.2750**	**32,90**
Außen Es-sat./Innen Es-sat.	**32.82.9650**	**30,70**
Außen Es-sat./Innen Ef-sat.	**32.35.2730**	**28,60**
Außen Es-sat./Innen Chrom/Es-sat.	**32.35.2700**	**29,70**
Außen Es-sat./Innen Chrom/Ef-sat.	**32.35.2710**	**29,70**
Außen Es-sat./Innen Chrom-sat.	**32.35.2740**	**28,60**

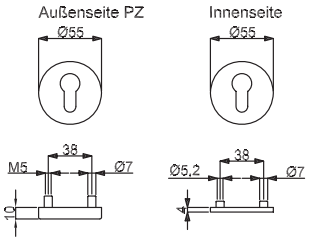

SCHUTZROSETTENPAAR FLAT

(Serie 32829600)

Schutzrosettenpaar PZ mit Innenseite Flat, Gewinde M5, inkl. Schrauben M5 x 70 mm, TS 68-72 mm

Schutzrosettenpaar PZ

Farbe	Artikelnummer	€/PR
Edelstahl-sat.	**32.82.9600**	**31,80**

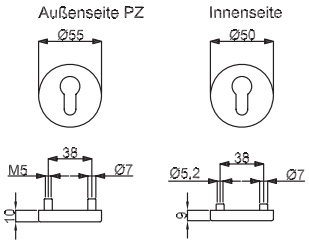

SCHUTZROSETTENPAAR BASIC

(Serie 32824060)

Schutzrosettenpaar PZ mit Innenseite Basic, Gewinde M5, inkl. Schrauben M5 x 75 mm, TS 68-72 mm

Schutzrosettenpaar PZ

Farbe	Artikelnummer	€/PR
Edelstahl-sat.	**32.82.4060**	**38,20**

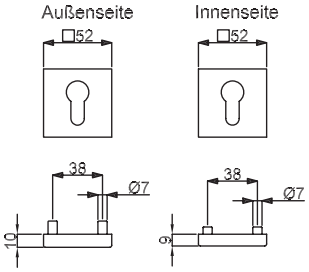

SCHUTZROSETTENPAAR SQUARE

(Serie 32858940)

Schutzrosettenpaar PZ, Gewinde M5, inkl. Schrauben M5 x 75 mm, TS 68-72 mm

Schutzrosettenpaar Square PZ

Farbe	Artikelnummer	€/PR
Edelstahl-sat.	**32.85.8940**	**35,00**

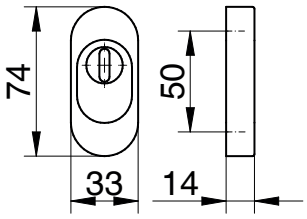

SCHIEBEROSETTE
(Serie 40333310)

Schieberosette oval mit ZA, 2-teilig, Zylinderüberstand 10,5-16 mm, ohne Befestigungsmaterial

Schieberosette mit ZA

Farbe	Artikelnummer	€/STK
Edelstahl-sat.	**40.33.3310**	**54,10**
Aluminium F1	**40.33.3330**	**53,00**
Aluminium F9	**40.33.3340**	**53,00**
Aluminium weiß	**40.33.3350**	**50,90**

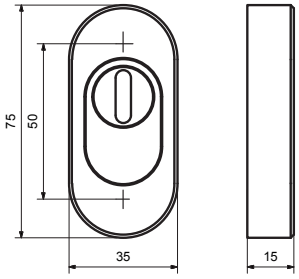

SCHUTZROSETTE OVAL
(Serie 32858990)

Schieberosette oval mit ZA, Zylinderüberstand 11-18 mm mit Federmechanismus, ohne Befestigungsmaterial

Schutzrosette mit ZA

Farbe	Artikelnummer	€/STK
Edelstahl-sat.	**32.85.8990**	**42,40**

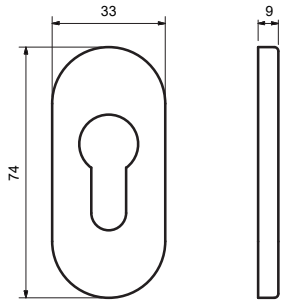

SCHUTZROSETTE OVAL
(Serie 32856480)

Schieberosette PZ mit Stahlunterteil, oval, Lochabstand 50 mm, ohne Befestigungsmaterial

Schieberosette oval PZ

Farbe	Artikelnummer	€/STK
Edelstahl-sat.	**32.85.6480**	**14,20**

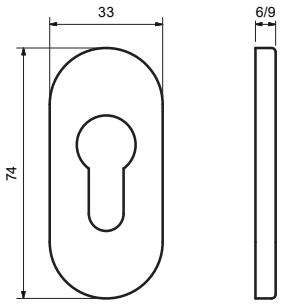

SCHIEBEROSETTE
(Serie 40333190)

Schieberosette PZ mit Stahlunterteil, Lochabstand 50 mm, ohne Befestigungsmaterial

Höhe 6 mm

Farbe	Artikelnummer	€/STK
Edelstahl-sat.	**40.33.3190**	**13,80**
Aluminium F1	**40.33.3210**	**11,70**
Aluminium F9	**40.33.3220**	**13,80**
Aluminium weiß	**40.33.3230**	**10,60**

Höhe 9 mm

Farbe	Artikelnummer	€/STK
Edelstahl-sat.	**40.33.3250**	**14,80**
Aluminium F1	**40.33.3270**	**12,70**
Aluminium F9	**40.33.3280**	**14,80**
Aluminium weiß	**40.33.3290**	**11,70**

6 % Preisanpassung seit 01.08.2018 bereits eingerechnet
Bitte weitere 9% Preisanpassung ab 01.02.2022 einberechnen.

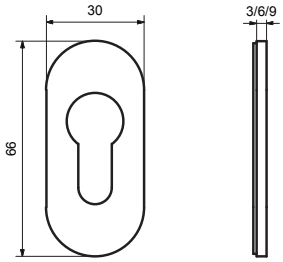

KLEBEROSETTE

(Serie 40334190)

Kleberosette PZ

Höhe 3 mm

Farbe	Artikelnummer	€/STK
Edelstahl-sat.	**40.33.4190**	**9,50**
Aluminium F1	**40.33.4200**	**4,80**
Aluminium F9	**40.33.4210**	**5,80**
Aluminium weiß	**40.33.4220**	**4,80**

Höhe 6 mm

Farbe	Artikelnummer	€/STK
Edelstahl-sat.	**40.33.4230**	**10,10**
Aluminium F1	**40.33.4240**	**5,30**
Aluminium F9	**40.33.4250**	**6,40**
Aluminium weiß	**40.33.4260**	**5,30**

Höhe 9 mm

Farbe	Artikelnummer	€/STK
Edelstahl-sat.	**40.33.4270**	**10,60**
Aluminium F1	**40.33.4280**	**5,80**
Aluminium F9	**40.33.4290**	**6,90**
Aluminium weiß	**40.33.4300**	**5,80**

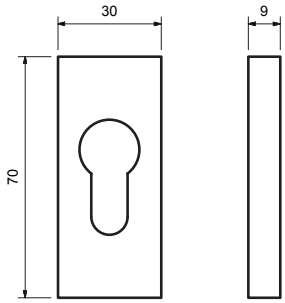

SCHUTZROSETTE SQUARE

(Serie 32856490)

Schieberosette PZ mit Stahlunterteil, Lochabstand 50 mm, ohne Befestigungsmaterial

Schutzrosette Square PZ

Farbe	Artikelnummer	€/STK
Edelstahl-sat.	**32.85.6490**	**18,90**

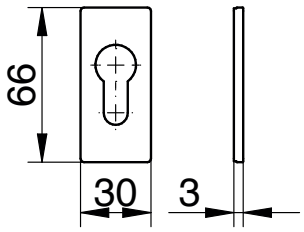

KLEBEROSETTE SQUARE

(Serie 40334320)

Kleberosette PZ

Höhe 3 mm

Farbe	Artikelnummer	€/STK
Aluminium F1	**40.33.4320**	**5,80**
Aluminium F9	**40.33.4330**	**6,90**
Aluminium weiß	**40.33.4340**	**5,80**

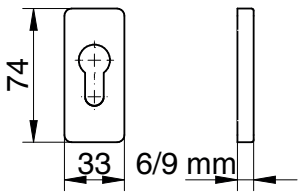

KLEBEROSETTE SQUARE

(Serie 40334360)

Kleberosette PZ

Höhe 6 mm

Farbe	Artikelnummer	€/STK
Aluminium F1	**40.33.4360**	**6,40**
Aluminium F9	**40.33.4370**	**7,40**
Aluminium weiß	**40.33.4380**	**6,40**

Höhe 9 mm

Farbe	Artikelnummer	€/STK
Aluminium F1	**40.33.4400**	**6,90**
Aluminium F9	**40.33.4410**	**8,00**
Aluminium weiß	**40.33.4420**	**6,90**

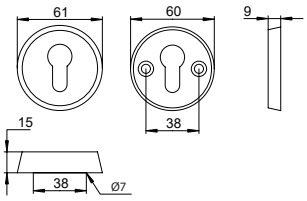

SCHUTZROSETTENPAAR

(Serie 40111910)

Schutzrosettenpaar PZ, Gewinde M5, von innen sichtbar verschraubt, inkl. Schrauben M5 x 80 mm, TS 68-72 mm

Schutzrosettenpaar PZ

Farbe	Artikelnummer	€/PR
Aluminium F1	**40.11.1910**	**22,20**

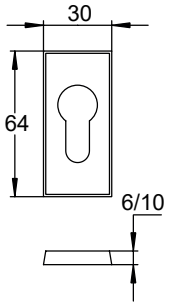

SCHUTZROSETTE SQUARE

(Serie 40111970)

Schieberosette PZ mit Aluminium Unterteil, Lochabstand 50 mm, ohne Befestigungsmaterial

6 mm Rosettenhöhe

Farbe	Artikelnummer	€/STK
Aluminium F1	**40.11.1970**	**5,83**

10 mm Rosettenhöhe

Farbe	Artikelnummer	€/STK
Aluminium F1	**40.11.1980**	**6,41**

ISOLIEREINLAGE FÜR SCHUTZROSETTEN

(Serie 32829890)

passend für Schutzrosetten Artikel Nummer:
(ZA) 32821400, 32821410, 32821420, 32821430
(PZ) 32821440, 32821450, 32821460, 32821470

ES1

Ausführung	Artikelnummer	€/STK
Wärmedämmend ZA	**32.82.9890**	**10,60**
Wärmedämmend PZ	**32.82.9880**	**9,50**

6 % Preisanpassung seit 01.08.2018 bereits eingerechnet
Bitte weitere 9% Preisanpassung ab 01.02.2022 einberechnen.

Ronny
Seite 555

Galina Square
Seite 555

Canto
Seite 556

Arena
Seite 556

Patrik
Seite 557

Südmetall®

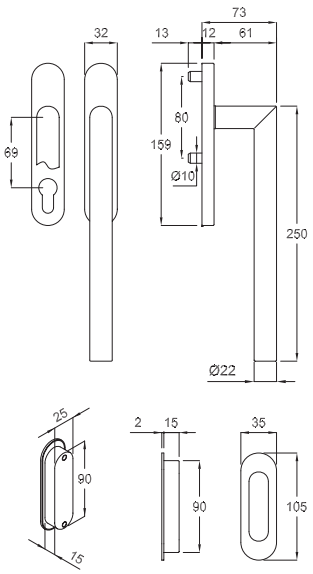

RONNY HEBE-/SCHIEBETÜRBESCHLAG

(Serie 32849600)

Hebe-/Schiebetürbeschlag mit Rasterung 90°, fest/drehbar, verdeckte Verschraubung M6, 10 mm Vollstift, vorgerichtet für Türstärke 74-92 mm

unverschließbar außen mit Schiebetürmuschel

Farbe	Artikelnummer	€/GRT
Edelstahl-sat.	**32.84.9600**	**121,90**
Schwarz matt	**32.97.5100**	**174,90**

beidseitig mit Schiebetürgriff, PZ verschließbar

Farbe	Artikelnummer	€/GRT
Edelstahl-sat.	**32.84.9610**	**170,70**
Schwarz matt	**32.97.5110**	**244,90**

innen Griff PZ verschließbar, außen Griffmuschel unverschließbar

Farbe	Artikelnummer	€/GRT
Edelstahl-sat.	**32.84.9620**	**128,30**
Schwarz matt	**32.97.5120**	**181,30**

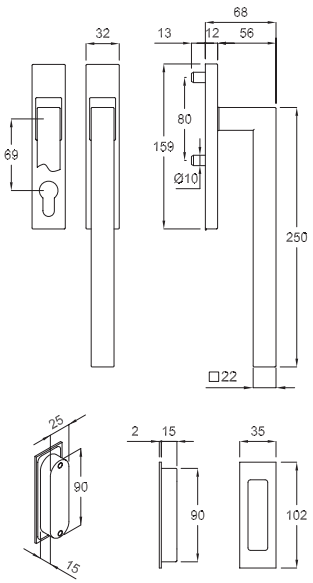

GALINA SQUARE HEBE-/SCHIEBETÜRBESCHLAG

(Serie 32849960)

Hebe-/Schiebetürbeschlag mit Rasterung 90°, fest/drehbar, verdeckte Verschraubung M6, 10 mm Vollstift, vorgerichtet für Türstärke 74-92 mm

unverschließbar außen mit Schiebetürmuschel

Farbe	Artikelnummer	€/GRT
Edelstahl-sat.	**32.84.9960**	**225,80**

beidseitig mit Schiebetürgriff, PZ verschließbar

Farbe	Artikelnummer	€/GRT
Edelstahl-sat.	**32.84.9970**	**315,90**

innen Griff PZ verschließbar, außen Griffmuschel unverschließbar

Farbe	Artikelnummer	€/GRT
Edelstahl-sat.	**32.84.9950**	**232,10**

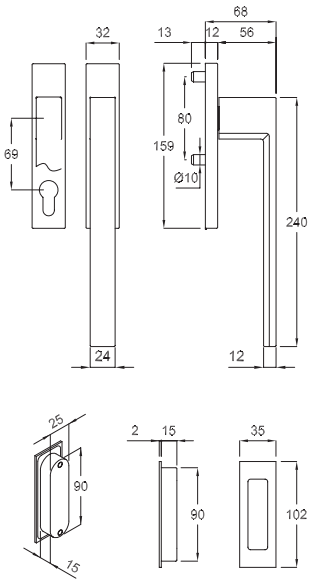

CANTO HEBE-/SCHIEBETÜRBESCHLAG

(Serie 32849860)

Hebe-/Schiebetürbeschlag mit Rasterung 90°, fest/drehbar, verdeckte Verschraubung M6, 10 mm Vollstift, vorgerichtet für Türstärke 74-92 mm

unverschließbar außen mit Schiebetürmuschel

Farbe	Artikelnummer	€/GRT
Edelstahl-sat.	**32.84.9860**	**272,40**

beidseitig mit Schiebetürgriff, PZ verschließbar

Farbe	Artikelnummer	€/GRT
Edelstahl-sat.	**32.84.9870**	**365,70**

innen Griff PZ verschließbar, außen Griffmuschel unverschließbar

Farbe	Artikelnummer	€/GRT
Edelstahl-sat.	**32.84.9880**	**278,80**

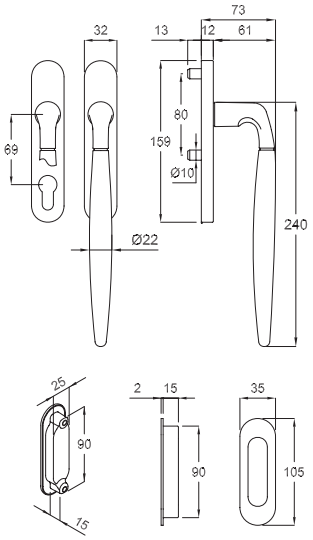

ARENA HEBE-/SCHIEBETÜRBESCHLAG

(Serie 32849350)

Hebe-/Schiebetürbeschlag mit Rasterung 90°, fest/drehbar, verdeckte Verschraubung M6, 10 mm Vollstift, vorgerichtet für Türstärke 74-92 mm

unverschließbar außen mit Schiebetürmuschel

Farbe	Artikelnummer	€/GRT
Robusta Gold-pol.	**32.84.9350**	**226,80**
Edelstahlfärbig-sat.	**32.84.9390**	**190,80**
Chrom-pol.	**32.84.9470**	**190,80**
Ef-pol./Ef-sat.	**32.84.9430**	**190,80**
Messing-pol./sat.	**32.84.9510**	**183,40**
Chrom-pol./Chrom-sat.	**32.84.9550**	**191,90**

beidseitig mit Schiebetürgriff, PZ verschließbar

Farbe	Artikelnummer	€/GRT
Robusta Gold-pol.	**32.84.9370**	**361,50**
Edelstahlfärbig-sat.	**32.84.9410**	**300,00**
Chrom-pol.	**32.84.9490**	**300,00**
Ef-pol./Ef-sat.	**32.84.9450**	**300,00**
Messing-pol./sat.	**32.84.9530**	**291,50**
Chrom-pol./Chrom-sat.	**32.84.9570**	**301,00**

innen Griff PZ verschließbar, außen Griffmuschel unverschließbar

Farbe	Artikelnummer	€/GRT
Robusta Gold-pol.	**32.84.9360**	**231,10**
Edelstahlfärbig-sat.	**32.84.9400**	**195,00**
Chrom-pol.	**32.84.9480**	**195,00**
Ef-pol./Ef-sat.	**32.84.9440**	**195,00**
Messing-pol./sat.	**32.84.9520**	**187,60**
Chrom-pol./Chrom-sat.	**32.84.9560**	**196,10**

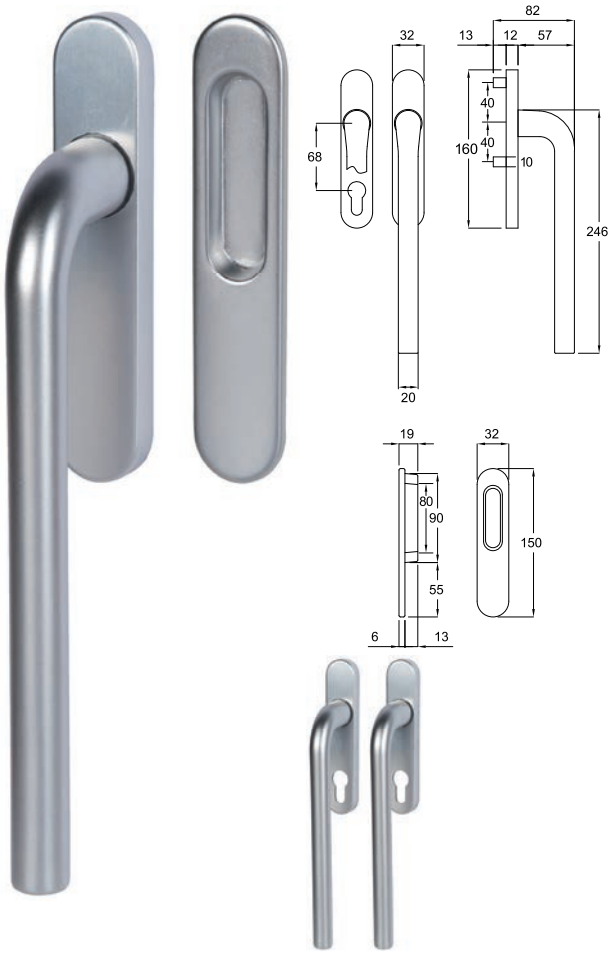

ALU MINIUM PERL SATINIERT

PATRIK HEBE-/SCHIEBETÜRBESCHLAG

(Serie 40212000)

Hebe-/Schiebetürbeschlag mit Rasterung 180°, fest/drehbar, verdeckte Verschraubung M5, 10 mm Vollstift, vorgerichtet für Türstärke 65-75 mm

unverschließbar außen mit Schiebetürmuschel

Farbe	Artikelnummer	€/GRT
Aluminium F1 Perl-sat.	**40.21.2000**	**60,40**

beidseitig mit Schiebetürgriff, PZ verschließbar

Farbe	Artikelnummer	€/GRT
Aluminium F1 Perl-sat.	**40.21.2010**	**99,60**

innen Griff PZ verschließbar, außen Griffmuschel unverschließbar

Farbe	Artikelnummer	€/GRT
Aluminium F1 Perl-sat.	**40.21.2020**	**66,80**

6 % Preisanpassung seit 01.08.2018 bereits eingerechnet
Bitte weitere 9% Preisanpassung ab 01.02.2022 einberechnen.

Schiebetür-beschlag Wels
Seite 560

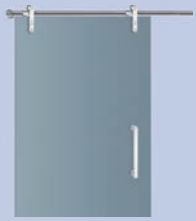

Schiebetür-beschlag Graz
Seite 566

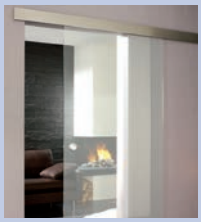

Schiebetür-beschlag Linz
Seite 573

Schiebetür-beschlag Wien
Seite 576

Schiebetür-beschlag A, B, C
Seite 577

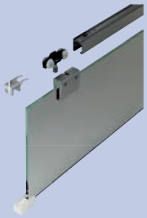

Schiebetür-beschlag D, E
Seite 582

6 % Preisanpassung seit 01.08.2018 bereits eingerechnet
Bitte weitere 9% Preisanpassung ab 01.02.2022 einberechnen.

SCHIEBETÜRBESCHLAG SET WELS FÜR GLASTÜREN

(Serie 70210010)

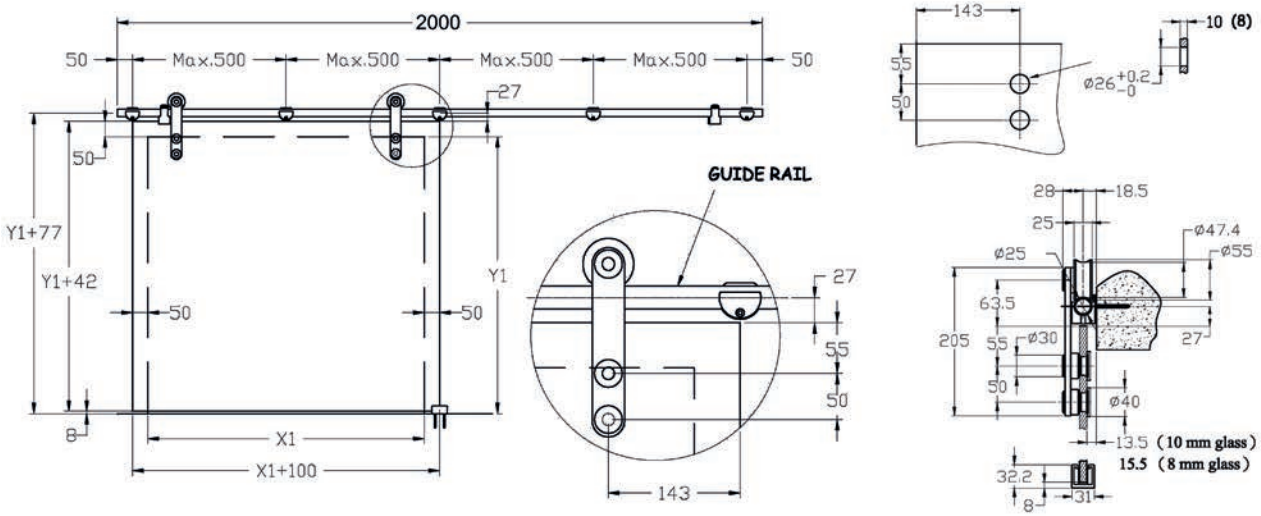

Für Innen-Ganzglastüren, mit Rundrohr Ø 25 mm, Glasstärke 8/10 mm, Flügelgewicht max. 100 kg, Flügelbreite max. 1000 mm, Edelstahl-sat.
Set 1- flügelig: 2 Rollwagen, 2 Türstopper, 5 Wandbefestigungen, 1 Bodenführung, 1 Laufschiene 2000 mm, 2 Endkappen
Set 2- flügelig: 4 Rollwagen, 4 Türstopper, 10 Wandbefestigungen, 2 Bodenführungen, 2 Laufschienen 2000 mm, 2 Endkappen, 1 Laufschienenverbinder

1-flügelig

Länge	Artikelnummer	€/SET
2000 mm	**70.21.0010**	**500,90**

2-flügelig

Länge	Artikelnummer	€/SET
4000 mm	**70.20.1670**	**1.022,90**

WANDABSTANDSHALTER (KOMBINATION MIT SCHIEBETÜRBESCHLAG WELS)

(Serie 70201530)

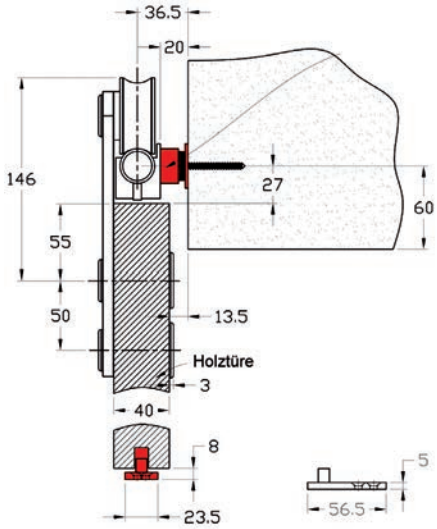

Wandabstandshalterset - Set für Holztüren, 1 - flügelig, Set besteht aus 5 Stück Wandhalter-Unterbauteile verstellbar, 4 Stück verlängerte Schrauben, 1 Stück Bodenführung für Holztür
Wandabstandhalter verstellbar von 18 - 27 mm, Wandabstandshalter sind im maximalen Abstand von der Hälfte der Türblattbreite zu setzen

Wandabstandshalterset für Schiebetürbeschlag

Farbe	Artikelnummer	€/SET
Edelstahl-sat.	**70.20.1530**	**174,60**

EDELSTAHL Rost frei

6 % Preisanpassung seit 01.08.2018 bereits eingerechnet
Bitte weitere 9% Preisanpassung ab 01.02.2022 einberechnen.

LAUFWAGEN FÜR HOLZTÜREN

(Serie 70201650)

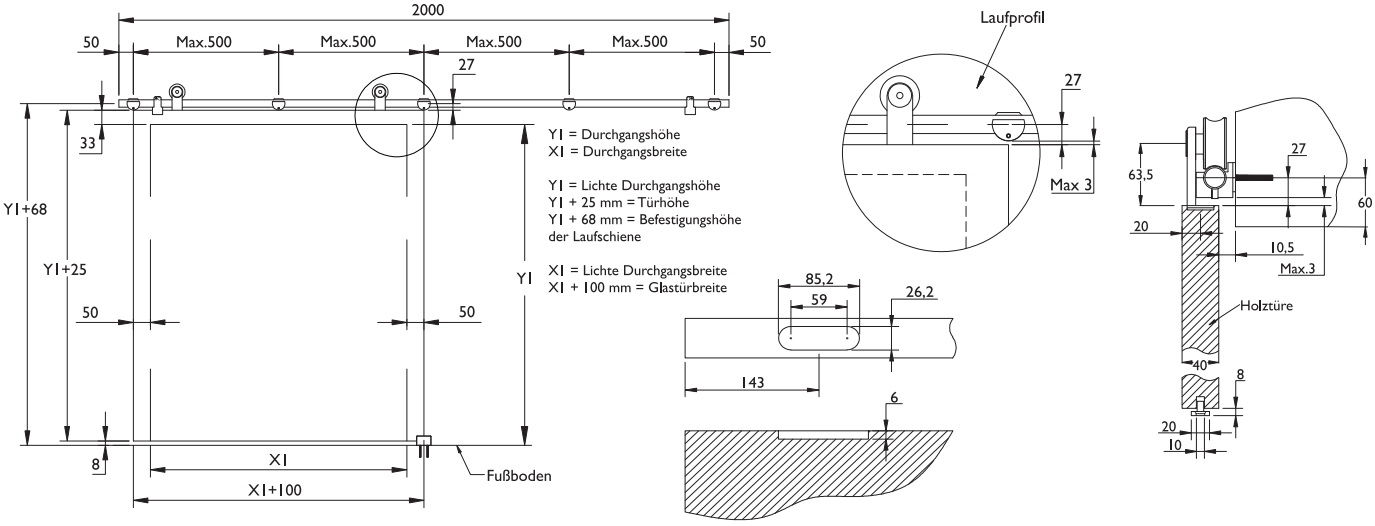

Schiebetürbeschlag muss mit Einzelteilen zusammen gestellt werden.
Wandhalter sind im maximalen Abstand von der Hälfte der Türblattbreite zu setzen

Laufwagen für Holztüren zum Aufschrauben

Farbe	Artikelnummer	€/STK
Edelstahl-sat.	**70.20.1650**	**122,40**

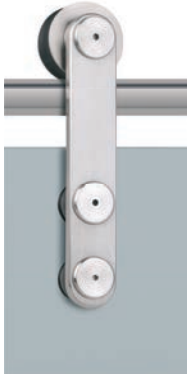

LAUFWAGEN
(Serie 70210530)

Laufwagen für Ganzglastür Schiebetürbeschlag

Farbe	Artikelnummer	€/STK
Edelstahl-sat.	**70.21.0530**	**161,80**

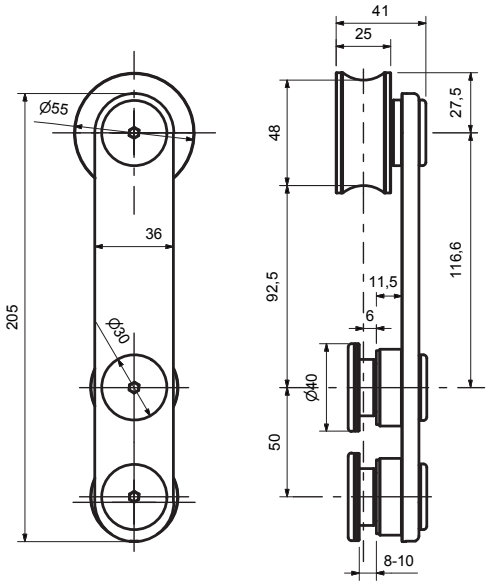

STOPPERPAAR
(Serie 70202480)

für 2-flügelige Ganzglastüren 8/10 mm

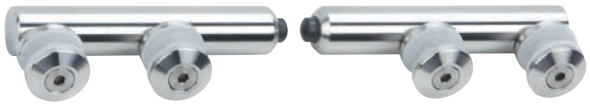

für Glasstärke 8/10 mm

Farbe	Artikelnummer	€/PR
Edelstahl-sat.	**70.20.2480**	**115,50**

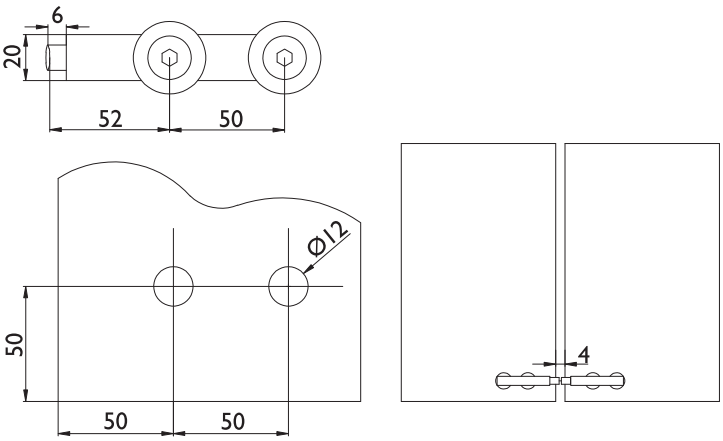

6 % Preisanpassung seit 01.08.2018 bereits eingerechnet
Bitte weitere 9% Preisanpassung ab 01.02.2022 einberechnen.

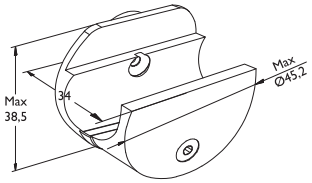

WANDHALTER
(Serie 70210520)

Wandhalter für Schiebetürbeschlag

Farbe	Artikelnummer	€/STK
Edelstahl-sat.	**70.21.0520**	**30,20**

Glasbohrung Ø30mm

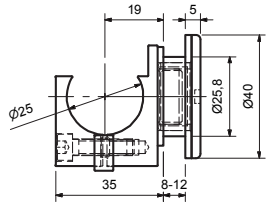

WANDHALTER GLAS/GLAS
(Serie 70201750)

Wandhalter für Schiebetürbeschlag Glas/Glas

Farbe	Artikelnummer	€/STK
Edelstahl-sat.	**70.20.1750**	**50,60**

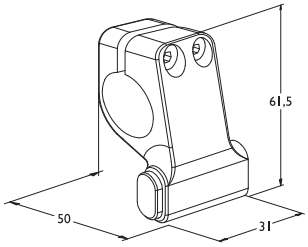

TÜRSTOPPER
(Serie 70210540)

Türstopper für Schiebetürbeschlag

Farbe	Ausführung	Artikelnummer	€/STK
Edelstahl-sat.	rechts	**70.21.0540**	**33,60**
Edelstahl-sat.	links	**70.21.0550**	**33,60**

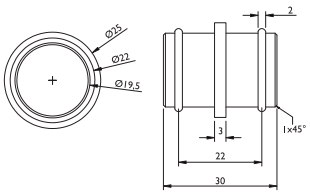

LAUFSCHIENENVERBINDER
(Serie 70210570)

Laufschienenverbinder für Schiebetürbeschlag

Farbe	Artikelnummer	€/STK
Edelstahl-sat.	**70.21.0570**	**21,50**

LAUFSCHIENENROHR
(Serie 70201550)

Laufschienenrohr für Schiebetürbeschlag, ohne Endkappen

Laufschienenrohr 25/2 mm

Farbe	Länge	Artikelnummer	€/STK
Edelstahl-sat.	2400 mm	**70.20.1550**	**41,90**
Edelstahl-sat.	2800 mm	**70.20.1560**	**46,50**
Edelstahl-sat.	3200 mm	**70.20.1570**	**51,20**

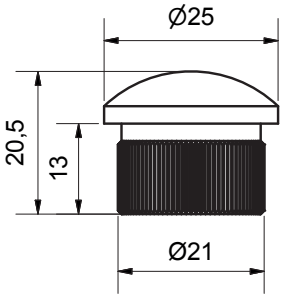

ENDKAPPE
(Serie 70210510)

Endkappe für Schiebetürbeschlag

Farbe	Artikelnummer	€/STK
Edelstahl-sat.	**70.21.0510**	**9,20**

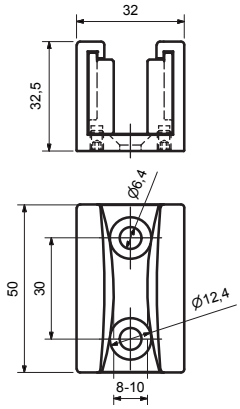

BODENFÜHRUNG
(Serie 70210560)

Bodenführung für Glasschiebetürbeschlag

Farbe	Artikelnummer	€/STK
Edelstahl-sat.	**70.21.0560**	**24,10**

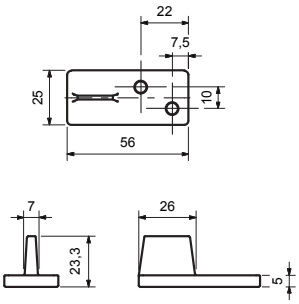

BODENFÜHRUNG
(Serie 70251140)

Bodenführung für Holzschiebetürbeschlag

Ausführung	Artikelnummer	€/STK
Kunststoff	**70.25.1140**	**7,60**

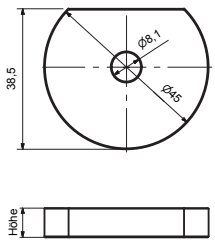

DISTANZSTÜCK
(Serie 70201660)

Distanzstück für Schiebetürbeschlag

Farbe	Höhe	Artikelnummer	€/STK
Edelstahl-sat.	9 mm	**70.20.1660**	**8,20**
Edelstahl-sat.	14 mm	**70.20.1700**	**16,40**

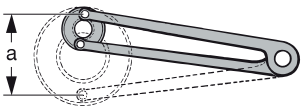

STIRNLOCHSCHLÜSSEL
(Serie 52100500)

Ø 3 mm, Zapfenentfernung (a) verstellbar 11-60 mm, Länge 160 mm

Stirnlochschlüssel für Schiebetürbeschlag

Maße	Artikelnummer	€/STK
	52.10.0500	**15,30**

6 % Preisanpassung seit 01.08.2018 bereits eingerechnet
Bitte weitere 9% Preisanpassung ab 01.02.2022 einberechnen.

SCHIEBETÜRBESCHLAG SET GRAZ FÜR GLASTÜREN

(Serie 70202100)

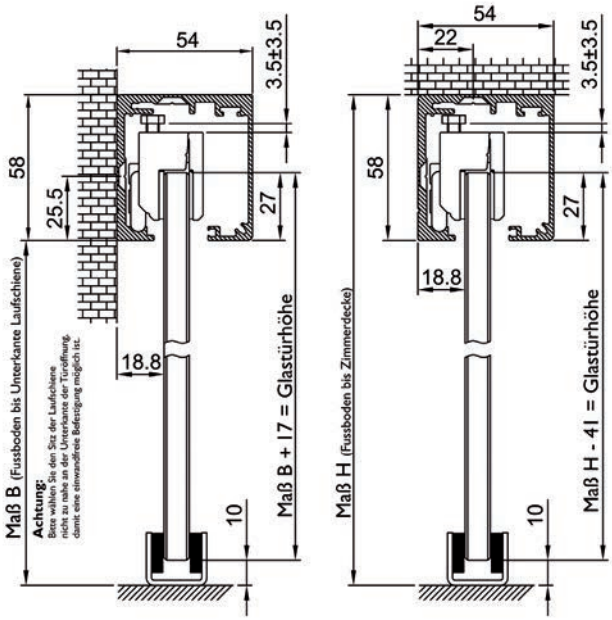

Innen-Schiebetürbeschlag für Glastüren, Glastürstärke 8-10 mm ESG, bei Verwendung von VSG Glas - Glasbohrung beachten und Zubehör mitbestellen, Laufschiene Aluminium F9, für Wand- und Deckenmontage. Set mit beidseitigem Einzug bis 60 kg Ausführung mit Luftdruckdämpfer, 60-150 kg Ausführung mit Öldruckdämpfer. Set mit beidseitig Fangstopper und zusätzlich 2 Stück Laufwagen bis 120 kg

Schiebetürbeschlag, beidseitig Fangstopper bis 80 kg

Länge	Artikelnummer	€/SET
2000 mm	**70.20.2100**	**317,90**
2400 mm	**70.20.2140**	**351,80**

Schiebetürbeschlag, beidseitig automatischer Einzug bis 60 kg

Länge	Artikelnummer	€/GRT
2000 mm	**70.20.2120**	**402,70**
2400 mm	**70.20.2160**	**428,10**

Schiebetürbeschlag, beidseitig Fangstopper von 60 - 150 kg

Länge	Artikelnummer	€/SET
2000 mm	**70.20.2400**	**540,50**
2400 mm	**70.20.2410**	**561,70**

Schiebetürbeschlag, beidseitig automatischer Einzug von 60 - 150 kg

Länge	Artikelnummer	€/SET
2000 mm	**70.20.2420**	**826,70**
2400 mm	**70.20.2430**	**847,89**

SCHIEBETÜRBESCHLAG SET GRAZ FÜR HOLZTÜREN

(Serie 70202110)

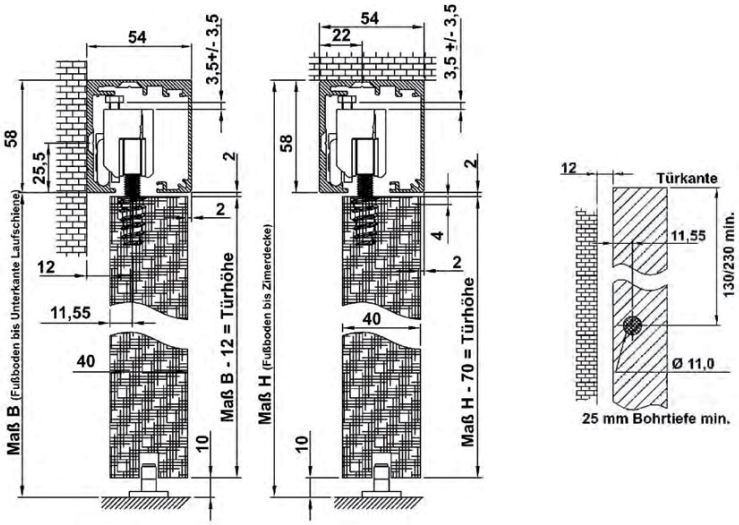

Schiebetürbeschlag für Holztüren, Laufschiene Aluminium F9, für Wand- und Deckenmontage, Ausführung mit Luftdruckdämpfer.
Ausführung Fangstopper - Erweiterung bis 120 kg: 1x Set 70202180 + 2 Stk. Laufwagen 70202460

Schiebetürbeschlag, beidseitig Fangstopper bis 80 kg

Länge	Artikelnummer	€/SET
2000 mm	**70.20.2110**	**392,10**
2400 mm	**70.20.2150**	**416,50**

Schiebetürbeschlag, beidseitig automatischer Einzug bis 60 kg

Länge	Artikelnummer	€/SET
2000 mm	**70.20.2130**	**468,40**
2400 mm	**70.20.2170**	**493,90**

ALU MINIUM

6 % Preisanpassung seit 01.08.2018 bereits eingerechnet
Bitte weitere 9% Preisanpassung ab 01.02.2022 einberechnen.

ZUBEHÖRSET GRAZ

(Serie 70202470)

bei Verwendung von VSG Glas

für VSG Glas

Ausführung	Artikelnummer	€/SET
SET	**70.20.2470**	**4,20**

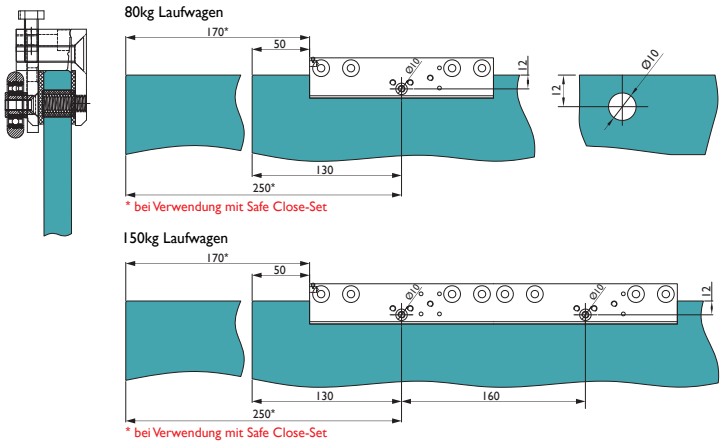

STOPPERPAAR

(Serie 70202480)

für 2-flügelige Ganzglastüren 8/10 mm

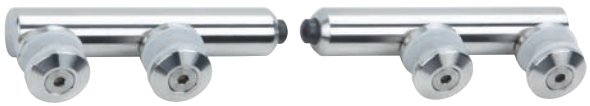

für Glasstärke 8/10 mm

Farbe	Artikelnummer	€/PR
Edelstahl-sat.	**70.20.2480**	**115,50**

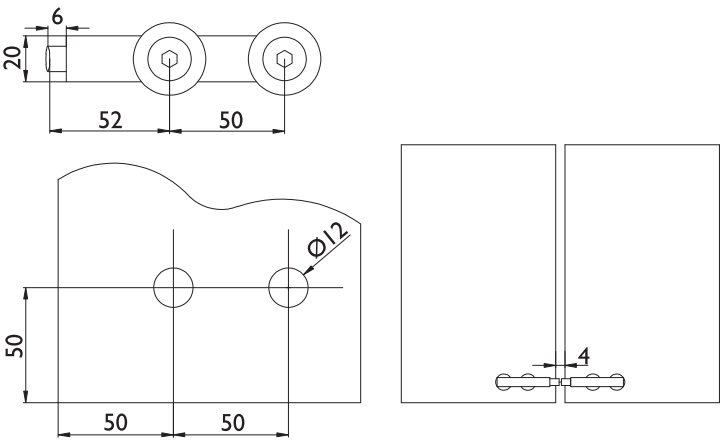

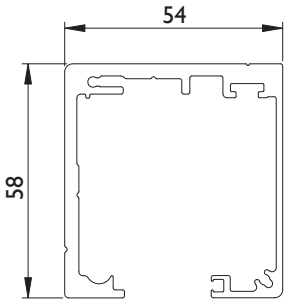

LAUFSCHIENE GRAZ

(Serie 70202220)

Laufschiene passend zu allen Schiebetürbeschlägen Graz, Aluminium F9, für Wand- und Deckenmontage, Laufschienenlänge 6000 mm

Laufschiene für Wand- und Deckenmontage

Farbe	Artikelnummer	€/LFM
Aluminium F9	**70.20.2220**	**80,50**

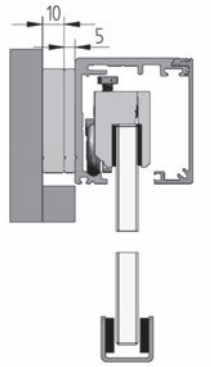

WANDABSTANDSPROFIL GRAZ

(Serie 70202260)

Wandabstandsprofil, Aluminium F9 massiv, stapelbar bis zu einer Höhe von 20 mm, seitliche Abdeckung durch Endkappen mit Abbrechkerben

für Schiebetürbeschlag Graz

Farbe	Länge	Höhe	Artikelnummer	€/STK
Aluminium F9	2000 mm	5 mm	**70.20.2260**	**87,90**
Aluminium F9	2400 mm	5 mm	**70.20.2270**	**110,10**
Aluminium F9	2000 mm	10 mm	**70.20.2280**	**126,00**
Aluminium F9	2400 mm	10 mm	**70.20.2290**	**159,90**

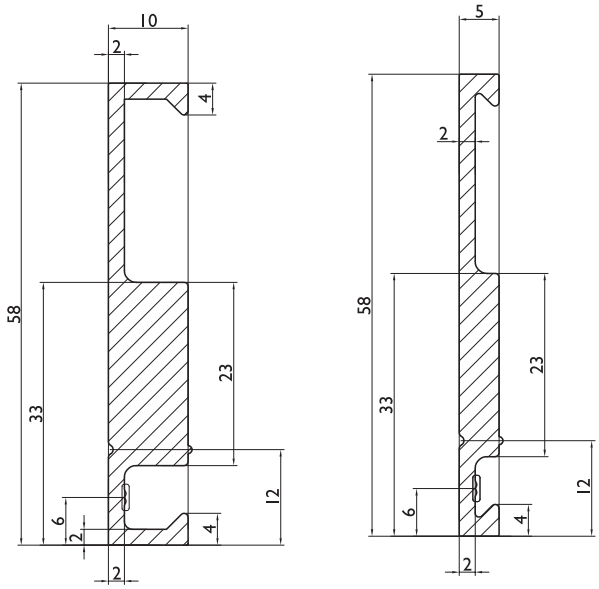

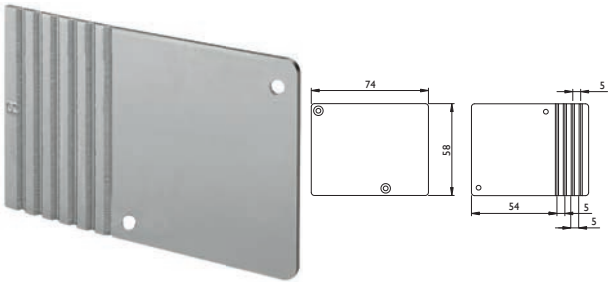

ENDKAPPEN

(Serie 70202300)

Endkappen zur Verschraubung an der Laufschiene Graz.
Endkappen zur Verwendung mit Abstandsprofilen
(max. Aufbau 20 mm)

passendes Endkappenpaar

Farbe	Artikelnummer	€/PR
Aluminium F9	**70.20.2300**	**16,40**

6 % Preisanpassung seit 01.08.2018 bereits eingerechnet
Bitte weitere 9% Preisanpassung ab 01.02.2022 einberechnen.

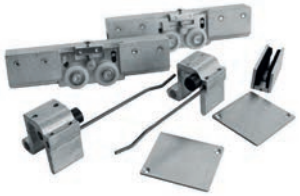

ZUBEHÖRSET GRAZ

(Serie 70202190)

Glas-Zubehörset 80 Kg
Set: 2 Stk. Laufwagen, Stk. Fangstopper, 2 Stk. Endkappen, 1 Stk. Bodenführung

für Schiebetürbeschlag Graz

Gewicht	Artikelnummer	€/SET
80 kg	**70.20.2190**	**182,20**

SCHIENE FÜR SEITENTEIL GRAZ

(Serie 70202230)

Schiene für feststehenden Seitenteil zu Schiebetürbeschlag Graz, Aluminium F9, Länge 1300 mm, Glasstärke 8/10 mm

Glasstärke 8/10 mm, Länge 1300 mm

Farbe	Artikelnummer	€/SET
Aluminium F9	**70.20.2230**	**90,00**

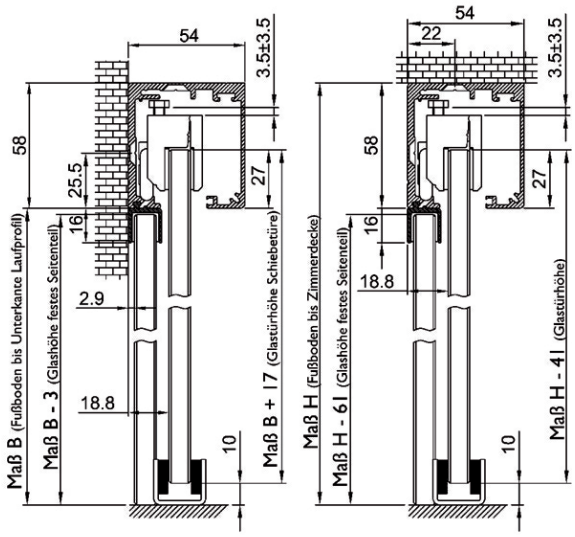

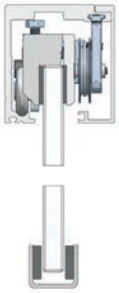

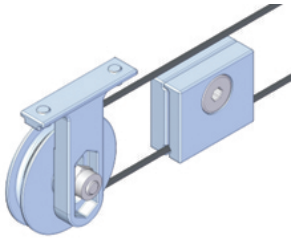

SYNCHROSET GRAZ

(Serie 70202240)

Synchroset unsichtbar in der Laufschiene für Schiebetürbeschlag Graz, geeignet für 2-flügelige Glas- oder Holztüren. Nur in Verbindung mit Fangstopper, Drahtseil Länge 8100 mm

(nur in Verbindung mit Fangstopper) Drahtseil 8100 mm, 2 Umlenkrollen, 2 Klemmbacken

Ausführung	Artikelnummer	€/SET
für 2-flügelige Türen	**70.20.2240**	**116,50**

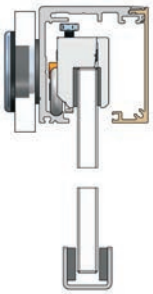

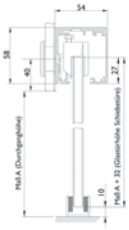

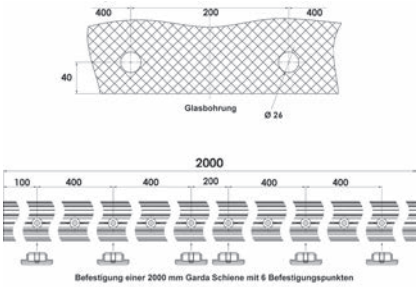

GLASBEFESTIGUNGSSET GRAZ

(Serie 70202250)

Glasbefestigungsset Aluminium F9, für 6 Befestigungspunkte der Laufschiene direkt am Glas

für Laufschiene 2000 mm

Farbe	Artikelnummer	€/SET
Aluminium F9	**70.20.2250**	**71,60**

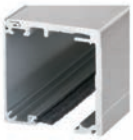

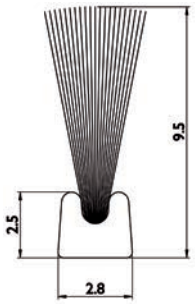

BÜRSTENDICHTUNG GRAZ

(Serie 70202330)

Bürstendichtung, zur blickdichten Verschließung zwischen Laufprofil und Glastür. Geeignet für 8/10 mm Glas, Bürstenlänge 7 mm, Schutzfaden von Bürstendichtung nach Montage entfernen

7 mm Bürstenlänge

Ausführung	Artikelnummer	€/LFM
für Glas 8/10 mm	**70.20.2330**	**3,50**

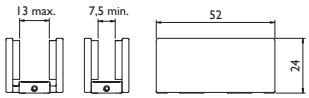

BODENFÜHRUNG

(Serie 70202440)

Bodenführung für Glasschiebetürbeschlag Graz, F9, Glasstärke 8/10 mm, mit Klebefilz

für Glasschiebetürbeschläge

Farbe	Ausführung	Artikelnummer	€/STK
Aluminium F9	für Glas 8/10 mm	**70.20.2440**	**17,90**

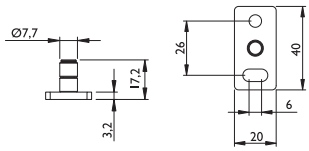

BODENFÜHRUNG

(Serie 70202450)

Bodenführung für Holzschiebetürbeschlag Graz, F9, Nut 8 mm

für Holzschiebetürbeschläge

Farbe	Ausführung	Artikelnummer	€/STK
Aluminium F9	Nut 8 mm	**70.20.2450**	**12,60**

6 % Preisanpassung seit 01.08.2018 bereits eingerechnet
Bitte weitere 9% Preisanpassung ab 01.02.2022 einberechnen.

ERWEITERUNGSSET GRAZ

(Serie 70202210)

Erweiterungsset mit automatischem Einzug, Luftdruck gedämpft bis 80 kg, passend für alle Schiebetürbeschläge Graz, auch zum nachrüsten

für Glas- und Holzschiebetürbeschläge Graz

Gewicht	Artikelnummer	€/SET
80 kg	**70.20.2210**	**101,70**

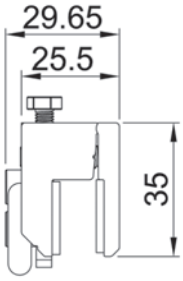

LAUFWAGEN GRAZ

(Serie 70202460)

Laufwagen passend für Glasschiebetürbeschläge Graz, 80 kg pro Paar. Laufwagen Länge 160 mm

für Glasschiebetürbeschläge

Ausführung	Artikelnummer	€/STK
für Glas 8/10 mm	**70.20.2460**	**95,30**

ZUBEHÖRSET GRAZ

(Serie 70202180)

Erweiterungsset für Holztüren, inklusive Bodenführung für 8 mm Nut

für Schiebetürbeschlag Graz

Ausführung	Artikelnummer	€/SET
für 8 mm Nut	**70.20.2180**	**65,60**

SCHIEBETÜRBESCHLAG KOMPLETT SET LINZ GT 150

(Serie 70203760)

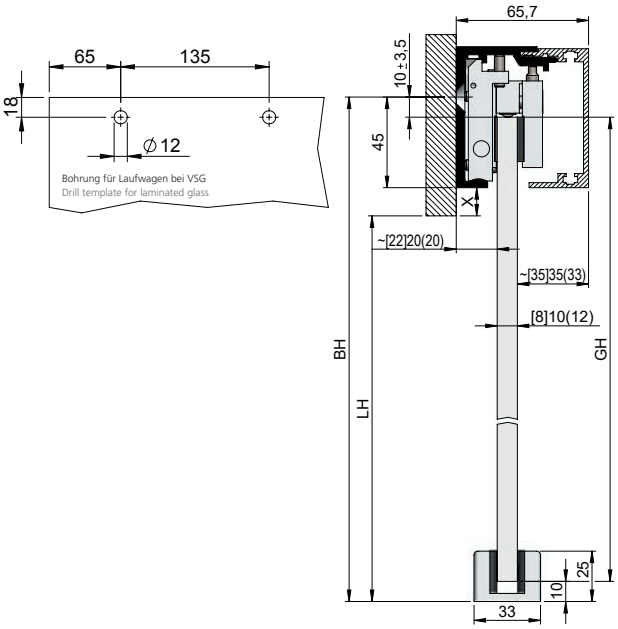

Innen-Schiebetürbeschlag für Ganzglastüren, Flügelgewicht bis 150 kg, Glasstärke 8/12,76 mm ESG/VSG, Aluminium F9 geprüft nach DIN 1527 - 200.000 Zyklen
Bei Verwendung eines ESG Glases Sicherungsbolzen aus Laufwagen entfernen, bei VSG Glas Glasbohrung beachten.

Wandmontage bis 150 kg

Ausführung	Länge	Artikelnummer	€/SET
mit Fangstopper	2000 mm	**70.20.3760**	**970,00**
mit Fangstopper	2500 mm	**70.20.3770**	**1.081,80**
mit Fangstopper	3000 mm	**70.20.3780**	**1.193,80**
mit automatischem Einzug	2000 mm	**70.20.3790**	**1.404,40**
mit automatischem Einzug	2500 mm	**70.20.3800**	**1.516,80**
mit automatischem Einzug	3000 mm	**70.20.3810**	**1.628,10**

Deckenmontage bis 150 kg

Ausführung	Länge	Artikelnummer	€/SET
mit Fangstopper	2000 mm	**70.20.3700**	**970,00**
mit Fangstopper	2500 mm	**70.20.3710**	**1.081,80**
mit Fangstopper	3000 mm	**70.20.3720**	**1.193,80**
mit automatischem Einzug	2000 mm	**70.20.3730**	**1.404,40**
mit automatischem Einzug	2500 mm	**70.20.3740**	**1.516,80**
mit automatischem Einzug	3000 mm	**70.20.3750**	**1.628,10**

LIEFERZEIT AUF ANFRAGE!
Bestellartikel

ALU MINIUM

6 % Preisanpassung seit 01.08.2018 bereits eingerechnet
Bitte weitere 9% Preisanpassung ab 01.02.2022 einberechnen.

SCHIEBETÜRBESCHLAG SET LINZ GT 150

Für deckenbündige Montage

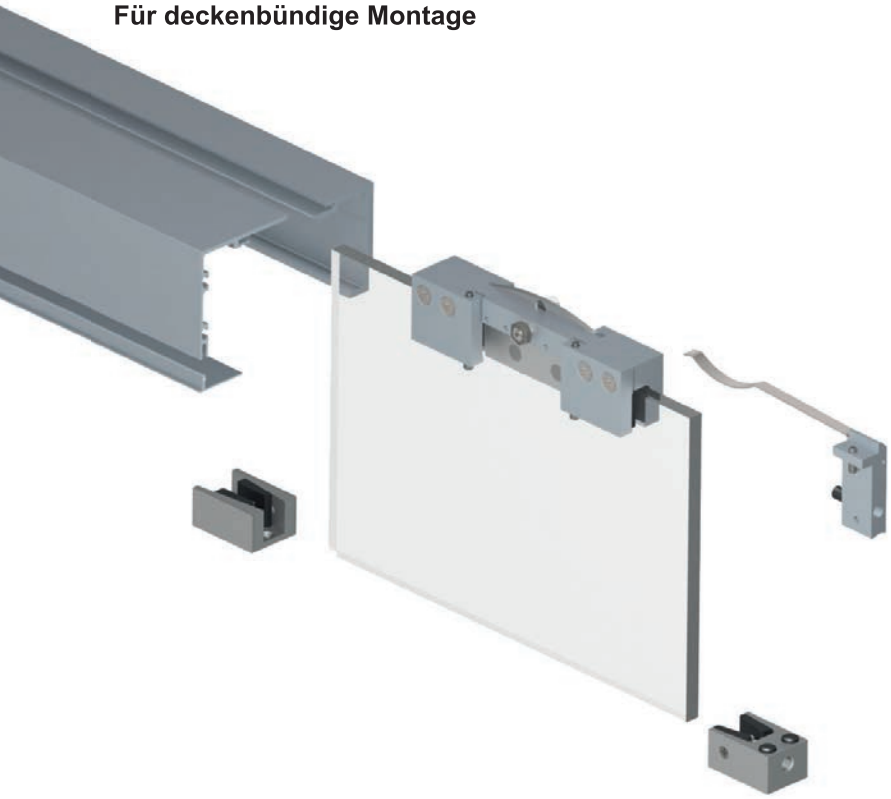

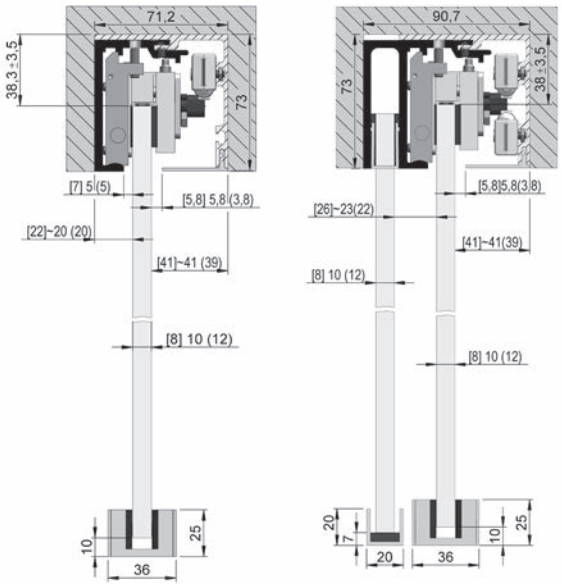

Montageschiene

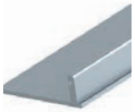
Blende

LIEFERZEIT AUF ANFRAGE!
Bestellartikel

Bitte senden Sie das ausgefüllte Anfrageformular (siehe nächste Seite) an uns!

SCHIEBETÜRBESCHLAG SET LINZ GT 150

Für deckenbündige Montage

BENÖTIGTE ANGABEN		
Bestellung ☐	**Anfrage** ☐	Datum:
Firma:	Name:	Ansprechpartner:
Telefon:	Fax:	Email:
Straße:	PLZ/Ort:	Land:
MENGE:		

ANGABEN ZUR SCHIEBETÜR		
Abmaße Flügel	Höhe _____ mm Breite _____ mm Stärke _____ mm Gewicht _____ kg	
Material	☐ Glas ESG	☐ Glas VSG
Anzahl der Flügel:	☐ einflügelig ☐ zweiflügelig ☐ Synchron ☐ mit Seitenteil	Breite _____ mm
Oberflächenoptik:	☐ EV1 eloxiert	☐ Edelstahl-Effekt eloxiert
Zubehör	☐ Einzugsdämpfer: ☐ Synchronumlenkung	☐ einseitig ☐ beidseitig
Bemerkung:		

Süd-Metall Beschläge GmbH I Sägewerkstrasse 5 I D-83404 Ainring/Hammerau
Tel.: +49 (0) 8654 / 46 75 50 I Fax: +49 (0) 8654 / 36 72
E-Mail: info@suedmetall.com I www.suedmetall.com

6 % Preisanpassung seit 01.08.2018 bereits eingerechnet
Bitte weitere 9% Preisanpassung ab 01.02.2022 einberechnen.

SCHIEBETÜRBESCHLAG KOMPLETT SET WIEN GT L80

(Serie 70203540)

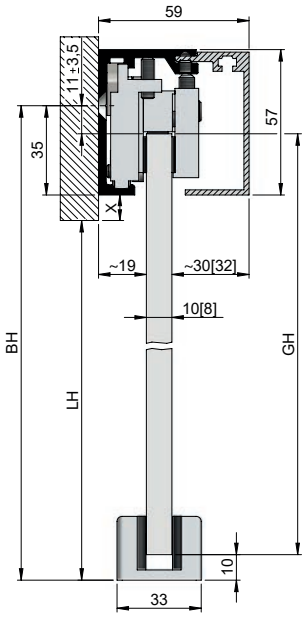

Innen-Schiebetürbeschlag für Ganzglastüren, Flügelgewicht bis 80 kg, Glasstärke 8/10,76 mm ESG/VSG, Aluminium F9 geprüft nach DIN 1527 - 200.000 Zyklen

Wandmontage bis 80 kg

Ausführung	Länge	Artikelnummer	€/SET
mit Fangstopper	2000 mm	**70.20.3540**	**607,50**
mit Fangstopper	2500 mm	**70.20.3550**	**681,10**
mit automatischem Einzug	2000 mm	**70.20.3560**	**796,80**
mit automatischem Einzug	2500 mm	**70.20.3570**	**870,40**

Deckenmontage bis 80 kg

Ausführung	Länge	Artikelnummer	€/SET
mit Fangstopper	2000 mm	**70.20.3500**	**607,50**
mit Fangstopper	2500 mm	**70.20.3510**	**681,10**
mit automatischem Einzug	2000 mm	**70.20.3520**	**796,80**
mit automatischem Einzug	2500 mm	**70.20.3530**	**870,40**

SCHIEBETÜRBESCHLAG KOMPLETT SET A FÜR GLASTÜREN

(Serie 70252600)

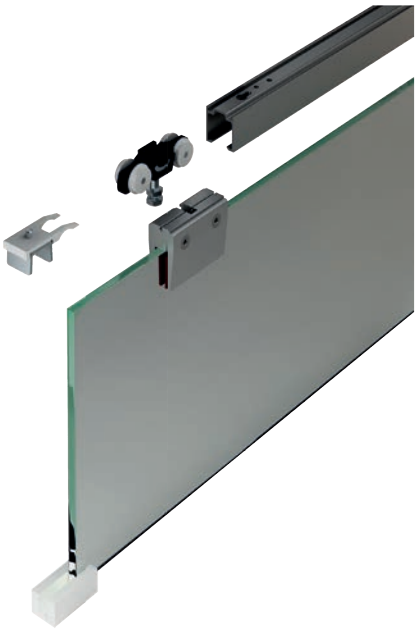

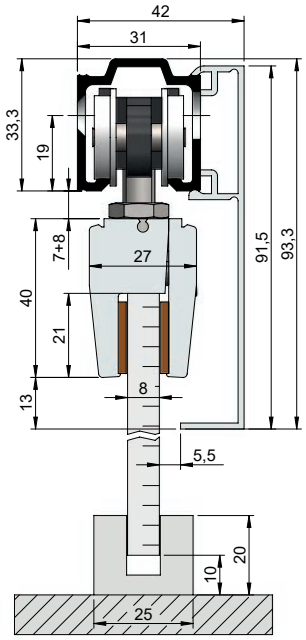

Innen-Schiebetürbeschlag für Glastüren, Glastürstärke 8 mm ESG Glas, Laufschiene Aluminium F1.
Set bestehend aus: Laufschiene, 2 Stk. Laufwagen, 2 Stk. Klemmschuhe, 2 Stk. Fangstopper, 1 Stk. Bodenführung

Schiebetürbeschlag für Wandmontage, beidseitig Fangstopper bis 50 kg

Länge	Flügelbreite	Artikelnummer	€/SET
1300 mm	bis 700 mm	**70.25.2600**	**260,70**
1700 mm	bis 900 mm	**70.25.2610**	**276,60**
2100 mm	bis 1100 mm	**70.25.2620**	**296,70**

Schiebetürbeschlag für Deckenmontage, beidseitig Fangstopper bis 50 kg

Länge	Flügelbreite	Artikelnummer	€/SET
1300 mm	bis 700 mm	**70.25.2640**	**260,70**
1700 mm	bis 900 mm	**70.25.2650**	**276,60**
2100 mm	bis 1100 mm	**70.25.2660**	**296,70**

6 % Preisanpassung seit 01.08.2018 bereits eingerechnet
Bitte weitere 9% Preisanpassung ab 01.02.2022 einberechnen.

SCHIEBETÜRBESCHLAG KOMPLETT SET B FÜR GLASTÜREN

(Serie 70252680)

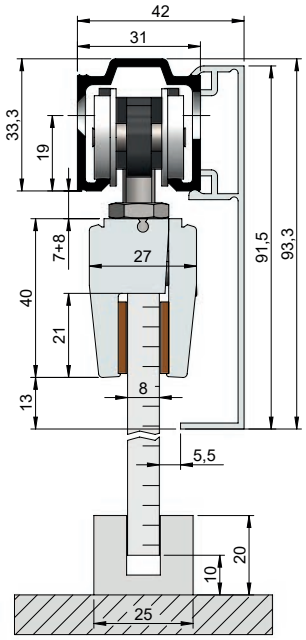

Innen-Schiebetürbeschlag für Glastüren, Glastürstärke 8/10 mm ESG Glas, Laufschiene Aluminium F1.
Set bestehend aus: Laufschiene, 2 Stk. Laufwagen, 2 Stk. Klemmschuhe, 2 Stk. Fangstopper, 1 Stk. Bodenführung

Schiebetürbeschlag für Wandmontage, beidseitig Fangstopper bis 80 kg

Länge	Flügelbreite	Artikelnummer	€/SET
1300 mm	bis 700 mm	**70.25.2680**	**345,50**
1700 mm	bis 900 mm	**70.25.2690**	**362,40**
2100 mm	bis 1100 mm	**70.25.2700**	**379,40**
2500 mm	bis 1300 mm	**70.25.2710**	**396,30**

Schiebetürbeschlag für Deckenmontage, beidseitig Fangstopper bis 80 kg

Länge	Flügelbreite	Artikelnummer	€/SET
1300 mm	bis 700 mm	**70.25.2730**	**345,50**
1700 mm	bis 900 mm	**70.25.2740**	**362,40**
2100 mm	bis 1100 mm	**70.25.2750**	**379,40**
2500 mm	bis 1300 mm	**70.25.2760**	**396,30**

SCHIEBETÜRBESCHLAG KOMPLETT SET C FÜR GLASTÜREN

(Serie 70253000)

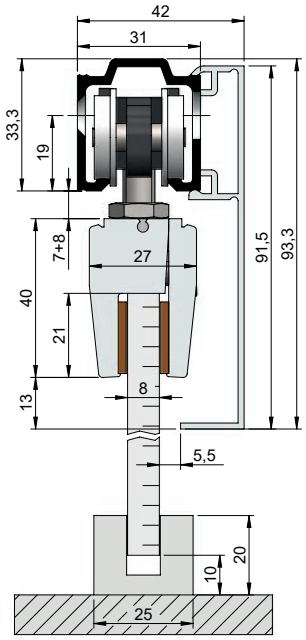

Innen-Schiebetürbeschlag für Glastüren, Glastürstärke 8/10 mm ESG Glas, Laufschiene Aluminium F1.
Set bestehend aus: Laufschiene, 2 Stk. Laufwagen, 2 Stk. Klemmschuhe, 2 Stk. automatischer Einzug, 1 Stk. Bodenführung

Schiebetürbeschlag für Wandmontage, beidseitig automatischer Einzug bis 80 kg

Länge	Flügelbreite	Artikelnummer	€/SET
1300 mm	bis 700 mm	**70.25.3000**	**488,10**
1700 mm	bis 900 mm	**70.25.3010**	**498,70**
2100 mm	bis 1100 mm	**70.25.3020**	**509,00**
2500 mm	bis 1300 mm	**70.25.3030**	**519,60**

Schiebetürbeschlag für Deckenmontage, beidseitig automatischer Einzug bis 80 kg

Länge	Flügelbreite	Artikelnummer	€/SET
1300 mm	bis 700 mm	**70.25.3050**	**488,10**
1700 mm	bis 900 mm	**70.25.3060**	**498,70**
2100 mm	bis 1100 mm	**70.25.3070**	**509,00**
2500 mm	bis 1300 mm	**70.25.3080**	**519,60**

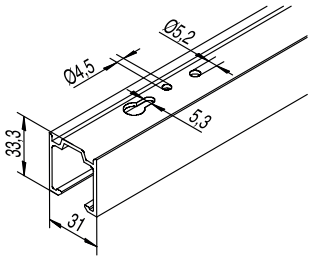

LAUFSCHIENE
(Serie 70250900)

Laufschiene für Deckenmontage

Laufschiene für Deckenmontage, Aluminium F1

Länge	Türbreite	Artikelnummer	€/STK
1300 mm	500-700 mm	**70.25.0900**	**30,00**
1700 mm	710-900 mm	**70.25.0910**	**39,10**
2100 mm	910-1100 mm	**70.25.0920**	**48,40**
2500 mm	1110-1300 mm	**70.25.0930**	**57,60**
3100 mm	1310-1600 mm	**70.25.0940**	**71,60**
6000 mm		**70.25.0890**	**143,00**

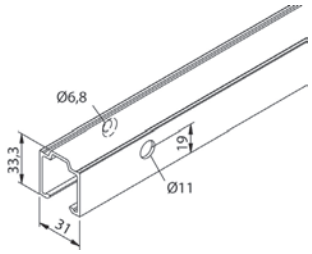

LAUFSCHIENE
(Serie 70252150)

Laufschiene für Wandmontage

Laufschiene für Wandmontage, Aluminium F1

Länge	Türbreite	Artikelnummer	€/STK
1300 mm	500-700 mm	**70.25.2150**	**30,00**
1700 mm	710-900 mm	**70.25.2160**	**39,10**
2100 mm	910-1100 mm	**70.25.2170**	**48,40**
2500 mm	1110-1300 mm	**70.25.2180**	**57,60**
3100 mm	1310-1600 mm	**70.25.2130**	**71,60**
6000 mm		**70.25.2140**	**143,00**

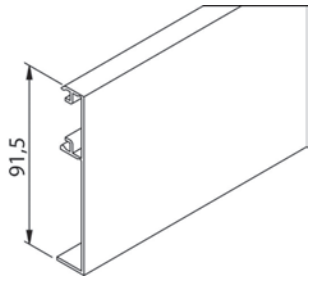

ABDECKBLENDE
(Serie 70252250)

Abdeckblende zum aufclipsen auf die Laufschiene, für Glastüren

Abdeckblende Aluminium F1

Länge	Türbreite	Artikelnummer	€/STK
1300 mm	500-700 mm	**70.25.2250**	**53,10**
1700 mm	710-900 mm	**70.25.2260**	**65,90**
2100 mm	910-1100 mm	**70.25.2270**	**79,00**
2500 mm	1100-1300 mm	**70.25.2280**	**91,90**
6000 mm		**70.25.2810**	**198,90**

Abdeckblende Aluminium F9

Länge	Türbreite	Artikelnummer	€/STK
1300 mm	500-700 mm	**70.25.2830**	**115,20**
1700 mm	710-900 mm	**70.25.2840**	**150,40**
2100 mm	910-1100 mm	**70.25.2850**	**186,70**
2500 mm	1100-1300 mm	**70.25.2860**	**221,60**
6000 mm		**70.25.2870**	**466,60**

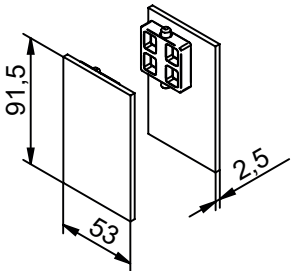

ENDKAPPEN
(Serie 70252290)

Endkappe zum aufclipsen auf die Laufschiene, für Glastüren, einseitige Verblendung

Endkappen zum aufclipsen

Farbe	Artikelnummer	€/PR
Aluminium F1	**70.25.2290**	**27,20**
Aluminium F9	**70.25.2940**	**48,20**

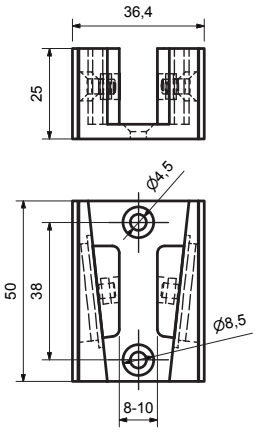

BODENFÜHRUNG
(Serie 70250320)

Bodenführung für Glastüren, Glasstärke 8/10 mm

für Glasstärke 8/10 mm

Farbe	Artikelnummer	€/STK
Aluminium F1	**70.25.0320**	**42,50**

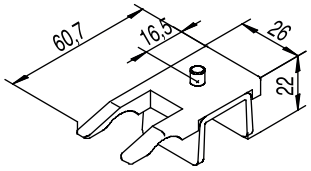

FANGSTOPPER
(Serie 70251110)

Fangstopper verzinkt, Kunststoff

Fangstopper

Ausführung	Artikelnummer	€/STK
verzinkt/Kunststoff	**70.25.1110**	**4,00**

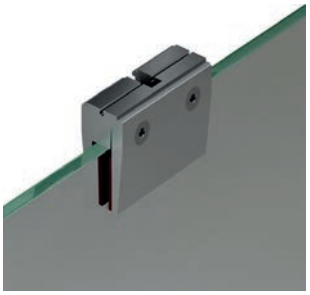

KLEMMSCHUHPAAR
(Serie 70250300)

Klemmschuhpaar für Schiebetürbeschlag Set A

Klemmschuhpaar Länge 70 mm
Flügelgewicht bis 50 kg, ESG Glas

Ausführung	Artikelnummer	€/PR
für Glas 8 mm	**70.25.0300**	**133,50**

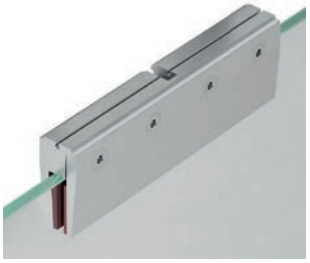

KLEMMSCHUHPAAR
(Serie 70250310)

Klemmschuhpaar für Schiebetürbeschlag Set B,C,D,E

Klemmschuhpaar Länge 180 mm
Flügelgewicht bis 80 kg, ESG Glas

Ausführung	Artikelnummer	€/PR
für Glas 8/10 mm	**70.25.0310**	**246,90**

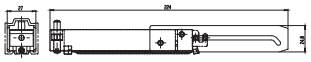

SMART STOP
(Serie 70252230)

Passend für Schiebetürbeschlag A, B, C, D, E
Automatischer Einzug bis 80 kg

Smart Stop

Ausführung	Artikelnummer	€/STK
bis 80 kg	**70.25.2230**	**86,00**

6 % Preisanpassung seit 01.08.2018 bereits eingerechnet
Bitte weitere 9% Preisanpassung ab 01.02.2022 einberechnen.

SCHIEBETÜRBESCHLAG KOMPLETT SET D FÜR HOLZTÜREN

(Serie 70252500)

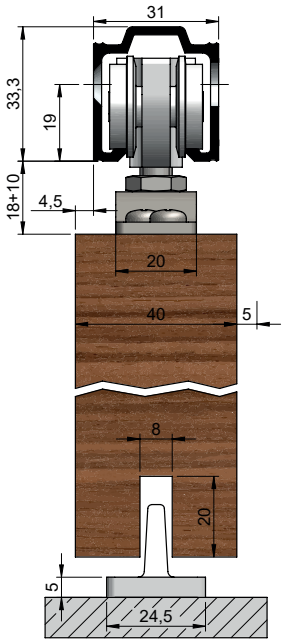

Schiebetürbeschlag für Holztüren, Laufschiene Aluminium F1.
Set bestehend aus: Laufschiene, 2 Stk. Laufwagen, 2 Stk. Fangstopper, 1 Stk. Bodenführung.
Bei Türstärken ab 30 mm muss hinter der Laufschiene eine Holzleiste angebracht werden (Aufdoppelung)

Schiebetürbeschlag für Wandmontage, beidseitig Fangstopper bis 80 kg

Länge	Flügelbreite	Artikelnummer	€/SET
1300 mm	700 mm	**70.25.2500**	**108,00**
1700 mm	900 mm	**70.25.2510**	**123,90**
2100 mm	1100 mm	**70.25.2520**	**137,70**
2500 mm	1300 mm	**70.25.2530**	**151,50**

Schiebetürbeschlag für Deckenmontage, beidseitig Fangstopper bis 80 kg

Länge	Flügelbreite	Artikelnummer	€/SET
1300 mm	700 mm	**70.25.2550**	**108,00**
1700 mm	900 mm	**70.25.2560**	**123,90**
2100 mm	1100 mm	**70.25.2570**	**137,70**
2500 mm	1300 mm	**70.25.2580**	**151,50**

SCHIEBETÜRBESCHLAG KOMPLETT SET E FÜR HOLZTÜREN

(Serie 70252000)

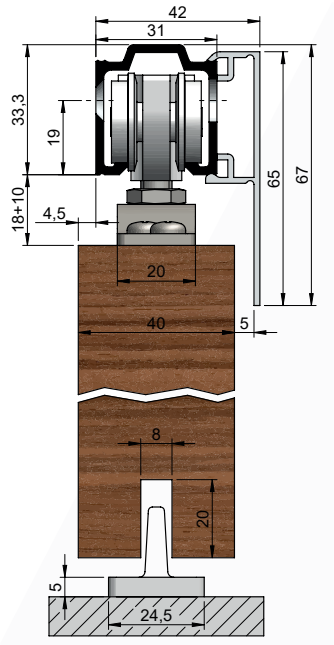

Schiebetürbeschlag für Holztüren, Laufschiene Aluminium F1.
Set bestehend aus: Laufschiene, 2 Stk. Laufwagen, 2 Stk. automatischer Einzug, 1 Stk. Bodenführung.
Bei Türstärken ab 30 mm muss hinter der Laufschiene eine Holzleiste angebracht werden (Aufdoppelung)

Schiebetürbeschlag für Wandmontage, beidseitig automatischer Einzug bis 80 kg

Länge	Flügelbreite	Artikelnummer	€/SET
1300 mm	700 mm	**70.25.2000**	**261,40**
1700 mm	900 mm	**70.25.2010**	**271,80**
2100 mm	1100 mm	**70.25.2020**	**282,30**
2500 mm	1300 mm	**70.25.2030**	**292,90**

Schiebetürbeschlag für Deckenmontage, beidseitig automatischer Einzug bis 80 kg

Länge	Flügelbreite	Artikelnummer	€/SET
1300 mm	700 mm	**70.25.2300**	**261,40**
1700 mm	900 mm	**70.25.2310**	**271,80**
2100 mm	1100 mm	**70.25.2320**	**282,30**
2500 mm	1300 mm	**70.25.2330**	**292,90**

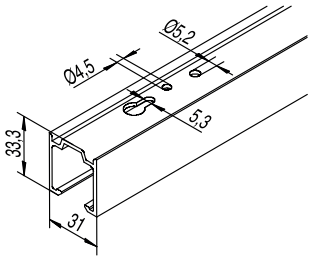

LAUFSCHIENE
(Serie 70250900)

Laufschiene für Deckenmontage

Laufschiene für Deckenmontage, Aluminium F1

Länge	Türbreite	Artikelnummer	€/STK
1300 mm	500-700 mm	**70.25.0900**	**30,00**
1700 mm	710-900 mm	**70.25.0910**	**39,10**
2100 mm	910-1100 mm	**70.25.0920**	**48,40**
2500 mm	1110-1300 mm	**70.25.0930**	**57,60**
3100 mm	1310-1600 mm	**70.25.0940**	**71,60**
6000 mm		**70.25.0890**	**143,00**

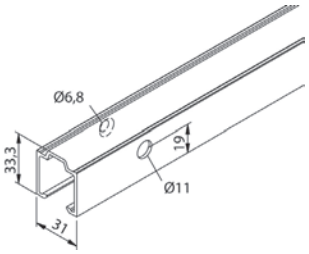

LAUFSCHIENE
(Serie 70252150)

Laufschiene für Wandmontage

Laufschiene für Wandmontage, Aluminium F1

Länge	Türbreite	Artikelnummer	€/STK
1300 mm	500-700 mm	**70.25.2150**	**30,00**
1700 mm	710-900 mm	**70.25.2160**	**39,10**
2100 mm	910-1100 mm	**70.25.2170**	**48,40**
2500 mm	1110-1300 mm	**70.25.2180**	**57,60**
3100 mm	1310-1600 mm	**70.25.2130**	**71,60**
6000 mm		**70.25.2140**	**143,00**

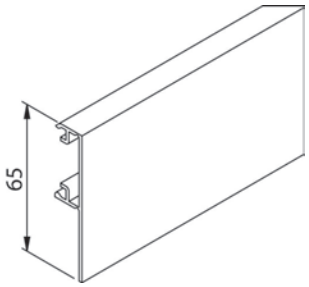

ABDECKBLENDE
(Serie 70252190)

Abdeckblende zum aufclipsen auf Laufschiene, für Holztüren

Abdeckblende Aluminium F1

Länge	Türbreite	Artikelnummer	€/STK
1300 mm	500-700 mm	**70.25.2190**	**51,90**
1700 mm	710-900 mm	**70.25.2200**	**64,90**
2100 mm	910-1100 mm	**70.25.2210**	**77,90**
2500 mm	1100-1300 mm	**70.25.2220**	**91,90**
6000 mm		**70.25.2820**	**172,70**

Abdeckblende Aluminium F9

Länge	Türbreite	Artikelnummer	€/STK
1300 mm	500-700 mm	**70.25.2880**	**94,10**
1700 mm	710-900 mm	**70.25.2890**	**123,00**
2100 mm	910-1100 mm	**70.25.2900**	**152,00**
2500 mm	1100-1300 mm	**70.25.2910**	**180,90**
6000 mm		**70.25.2920**	**376,90**

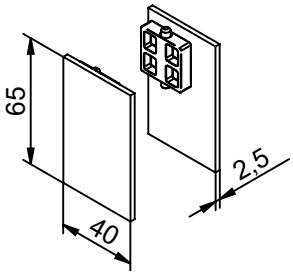

ENDKAPPEN
(Serie 70252240)

Endkappen zum aufclipsen auf Laufschiene, für Holztüren, einseitige Verblendung

Endkappen zum aufclipsen

Farbe	Artikelnummer	€/PR
Aluminium F1	**70.25.2240**	**26,30**
Aluminium F9	**70.25.2930**	**38,10**

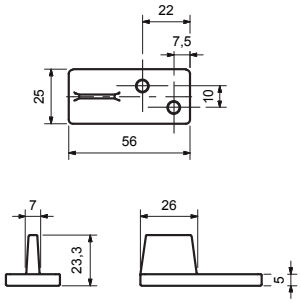

BODENFÜHRUNG
(Serie 70251140)

Bodenführung

Ausführung	Artikelnummer	€/STK
Kunststoff	**70.25.1140**	**7,60**

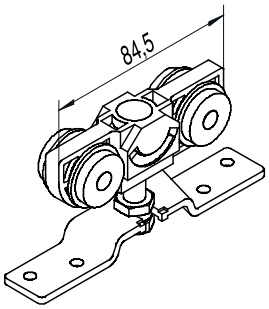

LAUFWAGEN
(Serie 70251100)

Laufwagen inklusive Flansch, für Holztüren

Rollapparat mit Flansch

Ausführung	Artikelnummer	€/STK
Kunststoff	**70.25.1100**	**24,70**

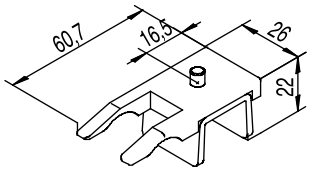

FANGSTOPPER
(Serie 70251110)

Fangstopper verzinkt, Kunststoff

Fangstopper

Ausführung	Artikelnummer	€/STK
verzinkt/Kunststoff	**70.25.1110**	**4,00**

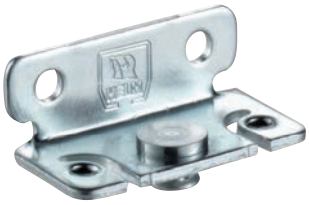

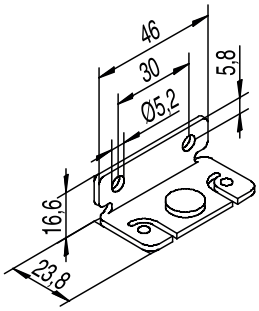

WANDBEFESTIGUNGSWINKEL
(Serie 70251120)

Wandbefestigungswinkel mit festem Bolzen

Wandbefestigungswinkel

Ausführung	Artikelnummer	€/STK
verzinkt	**70.25.1120**	**3,40**

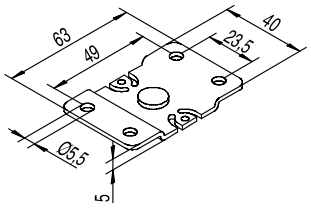

PLATTE FÜR DECKENMONTAGE
(Serie 70251130)

Platte mit festem Bolzen

Platte für Deckenmontage

Ausführung	Artikelnummer	€/STK
verzinkt	**70.25.1130**	**3,40**

SET FÜR SCHIEBETÜRBESCHLAG A - E

(Serie 70251150)

Set inklusive Befestigungsbügel, Bodenführung für Holz und Sperrschraube

für Schiebetürbeschlag A - E

Länge	Artikelnummer	€/SET
1700 mm	**70.25.1150**	**54,10**
2100 mm	**70.25.1160**	**62,50**
2500 mm	**70.25.1170**	**70,00**
3100 mm	**70.25.1180**	**85,90**

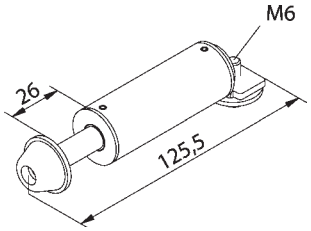

TÜRAUSSTELLER

(Serie 70251190)

Ausstellfeder für Wandtaschenmontage, auch für Glastüren geeignet

Türaussteller

Ausführung	Artikelnummer	€/STK
für Wandtaschenmontage	**70.25.1190**	**86,90**

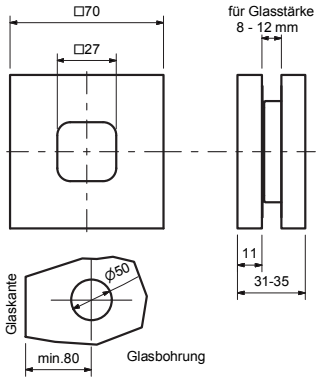

SCHIEBETÜRMUSCHEL SQUARE

(Serie 70201130)

Griffmuschel mit Durchgriff, zum gegenseitigen verschrauben, für Glasstärke 8-12 mm

Glas-Schiebetürmuschel

Farbe	Artikelnummer	€/PR
Edelstahlfärbig-sat.	**70.20.1130**	**64,60**

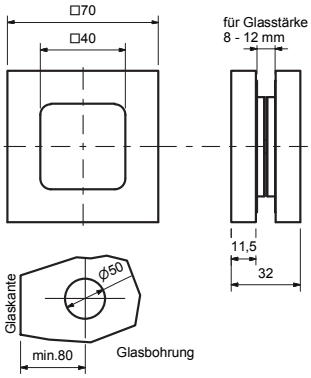

SCHIEBETÜRMUSCHEL SQUARE

(Serie 70201140)

Schiebetürmuschel geschlossen, zum gegenseitigen verschrauben, für Glasstärke 8-12 mm

Glas-Schiebetürmuschel

Farbe	Artikelnummer	€/PR
Edelstahlfärbig-sat.	**70.20.1140**	**65,60**

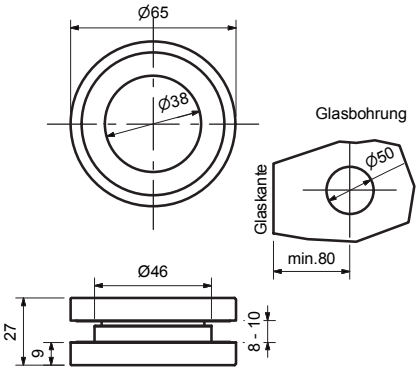

SCHIEBETÜRMUSCHEL

(Serie 70200900)

Schiebetürmuschel mit Durchgriff, zum gegenseitigen verschrauben, für Glasstärke 8/10 mm

Glas-Schiebetürmuschel

Farbe	Artikelnummer	€/PR
Edelstahl-sat.	**70.20.0900**	**54,00**

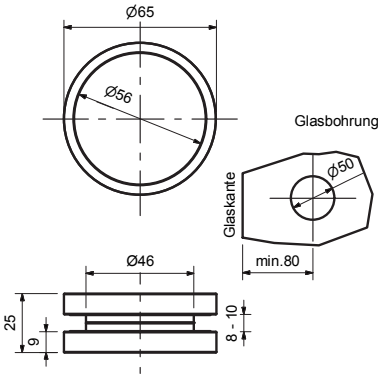

SCHIEBETÜRMUSCHEL

(Serie 70200920)

Schiebetürmuschel geschlossen, zum gegenseitigen verschrauben, für Glasstärke 8/10 mm

Glas-Schiebetürmuschel

Farbe	Artikelnummer	€/PR
Edelstahl-sat.	**70.20.0920**	**55,00**
Aluminium F1	**70.20.0910**	**27,50**

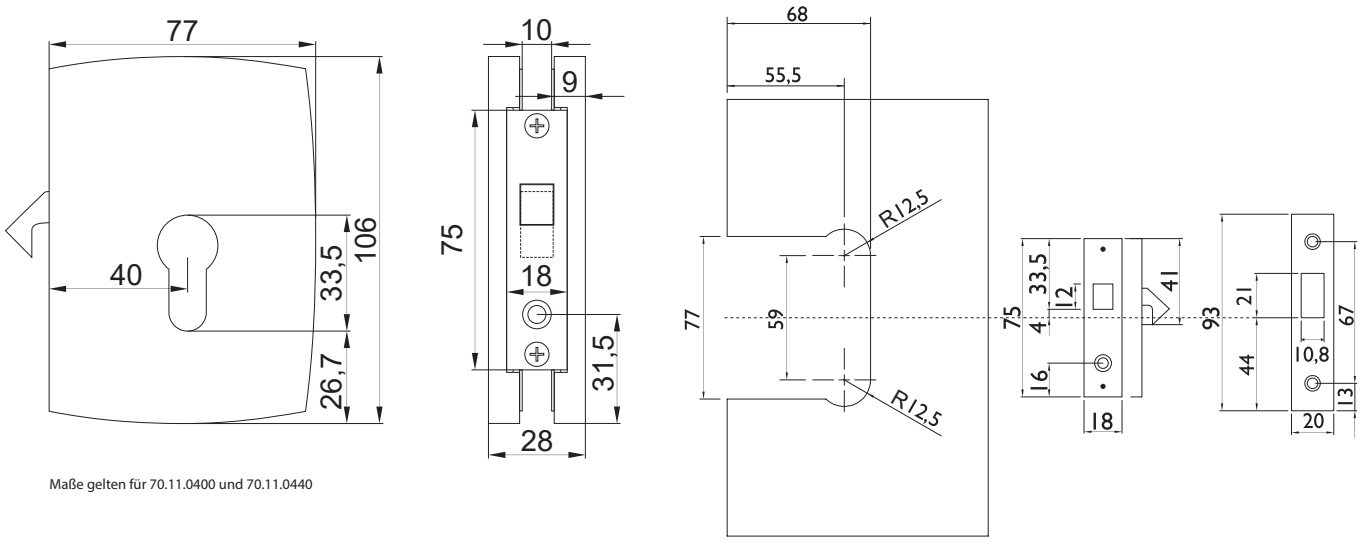

Maße gelten für 70.11.0400 und 70.11.0440

SCHIEBETÜRSCHLOSS

(Serie 70110400)

Schiebetürschloss, mit Hakenfalle, für Ganzglastüren, Glasstärke 10 mm, für Glasstärke 8 mm muss Artikel Nummer 70110060 dazu bestellt werden. Passendes Schließblech Artikel Nummer 70110050

Schiebetürschloss für Glastüren

Farbe	Artikelnummer	€/STK
Edelstahlfärbig-sat.	**70.11.0400**	**238,60**

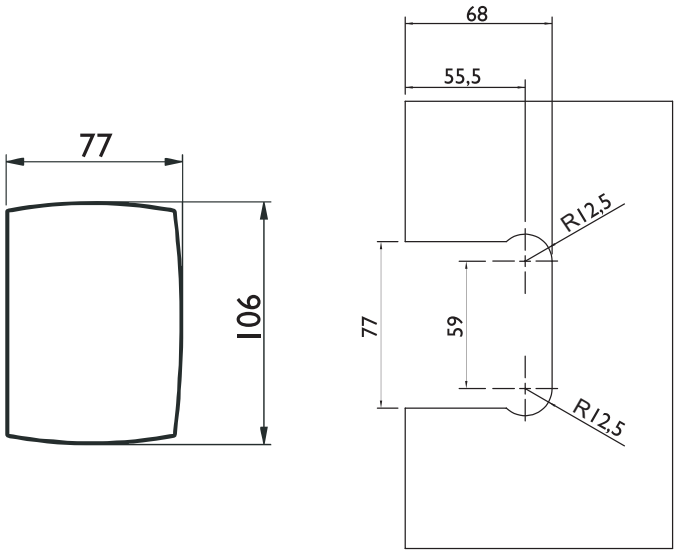

GEGENKASTEN

(Serie 70110440)

Gegenkasten für 2-flügelige Türen, Glasstärke 10 mm, für Glasstärke 8 mm muss Artikel Nummer 70110060 dazu bestellt werden

Gegenkasten für 2-flügelige Türen

Farbe	Artikelnummer	€/STK
Edelstahlfärbig-sat.	**70.11.0440**	**215,20**

HARTZELL-EINLAGE
(Serie 70110060)

Hartzell-Einlage für Schiebetür-Glastürschloss Artikel Nummer 70110400 bzw. Glastürgegenkasten 70110440, für 8 mm Glas

Hartzell Einlage

Ausführung	Artikelnummer	€/PR
für 8 mm Glas	**70.11.0060**	**11,10**

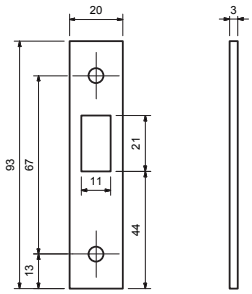

EDELSTAHL Rost frei

SCHLIESSBLECH
(Serie 70110050)

Schließblech zu Schiebetürschloss Artikel Nummer 70110400

Schließblech für Schiebetürschloss mit Hakenfalle

Farbe	Artikelnummer	€/STK
Edelstahl-sat.	**70.11.0050**	**14,20**

STOPPERPAAR
(Serie 70202480)

für 2-flügelige Ganzglastüren 8/10 mm

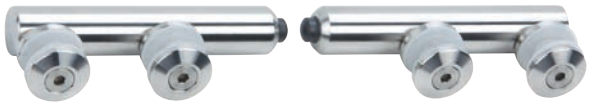

für Glasstärke 8/10 mm

Farbe	Artikelnummer	€/PR
Edelstahl-sat.	**70.20.2480**	**115,50**

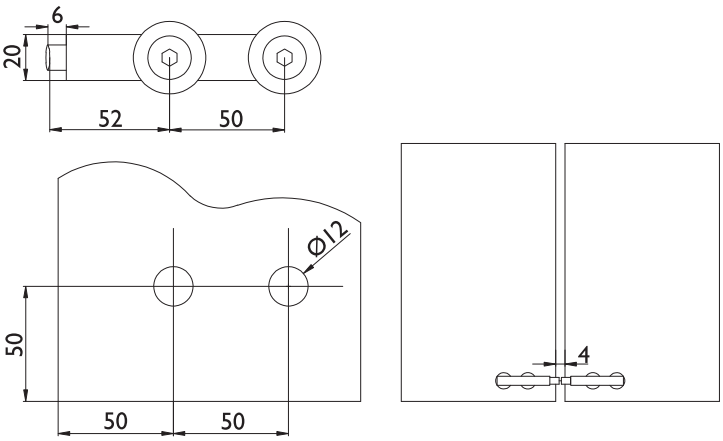

6 % Preisanpassung seit 01.08.2018 bereits eingerechnet
Bitte weitere 9% Preisanpassung ab 01.02.2022 einberechnen.

Glastürset Valencia
Seite 591

Glastürset Malaga
Seite 592

Glastürset Palma
Seite 593

Glastürset Sevilla
Seite 595

Glastürschloss Valencia
Seite 596

Glastürschloss Malaga
Seite 598

Glastürschloss Palma
Seite 600

Glastürschloss Sevilla
Seite 602

Glastürschloss Barcelona
Seite 604

Glastürschloss Madrid
Seite 606

Glastürbänder 3-teilig
Seite 608

Glastürbänder 2-teilig
Seite 610

Pendeltürbänder
Seite 611

GLASTÜRSET VALENCIA UV

(Serie 70200470)

Unverschließbar, für Ganzglastüren, passend für Holzzargen mit Falztiefe 24 mm, Glasstärke 8 (*10) mm ESG Glas, ohne Austauschfalle, inkl. Glastürschloss mit geräuscharmer Flüsterfalle und Klemmnuss, 2 Stk. 3-teilige Bänder, Moskau Drückerpaar und 2 Stk. Bandmittelteile für Holzzargen

für Holzzarge

Farbe	Artikelnummer	€/SET
Edelstahl-sat.	**70.20.0470**	**200,30**

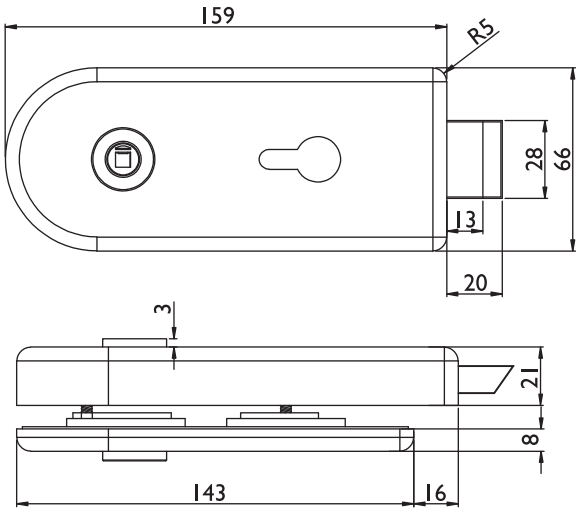

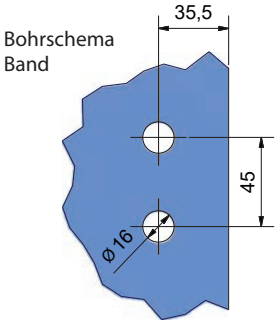

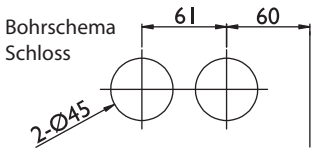

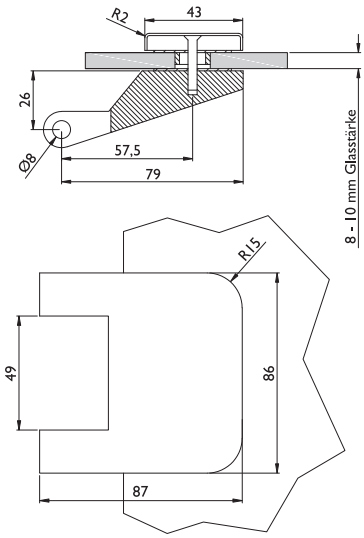

GLASTÜRSET VALENCIA PZ

(Serie 70200870)

Verschließbar, für Ganzglastüren, passend für Holzzargen mit Falztiefe 24 mm, Glasstärke 8 (*10) mm ESG Glas, ohne Austauschfalle, inkl. Glastürschloss mit geräuscharmer Flüsterfalle und Klemmnuss, 2 Stk. 3-teilige Bänder, Moskau Drückerpaar und 2 Stk. Bandmittelteile Holzzarge

für Holzzarge

Farbe	Artikelnummer	€/SET
Edelstahl-sat.	**70.20.0870**	**205,60**

(*10) mm – Die Glastürsets sind passend für Zargen mit 24 mm Falztiefe bei 8 mm Glasdicke. Beim Einsatz mit 10 mm ESG-Glas muss entweder eine Zarge mit 26 mm Falztiefe verwendet werden oder eine Austauschfalle – siehe Zubehör – dazu bestellt werden

GLASTÜRSET MALAGA UV

(Serie 70200450)

Unverschließbar, für Ganzglastüren, passend für Holzzargen mit Falztiefe 24 mm, Glasstärke 8 (*10) mm ESG Glas, ohne Austauschfalle, inkl. Glastürschloss mit geräuscharmer Flüsterfalle und Klemmnuss, 2 Stk. 3-teilige Bänder, Moskau Drückerpaar und 2 Stk. Bandmittelteile Holzzarge

für Holzzarge

Farbe	Artikelnummer	€/SET
Edelstahl-sat.	**70.20.0450**	**210,90**

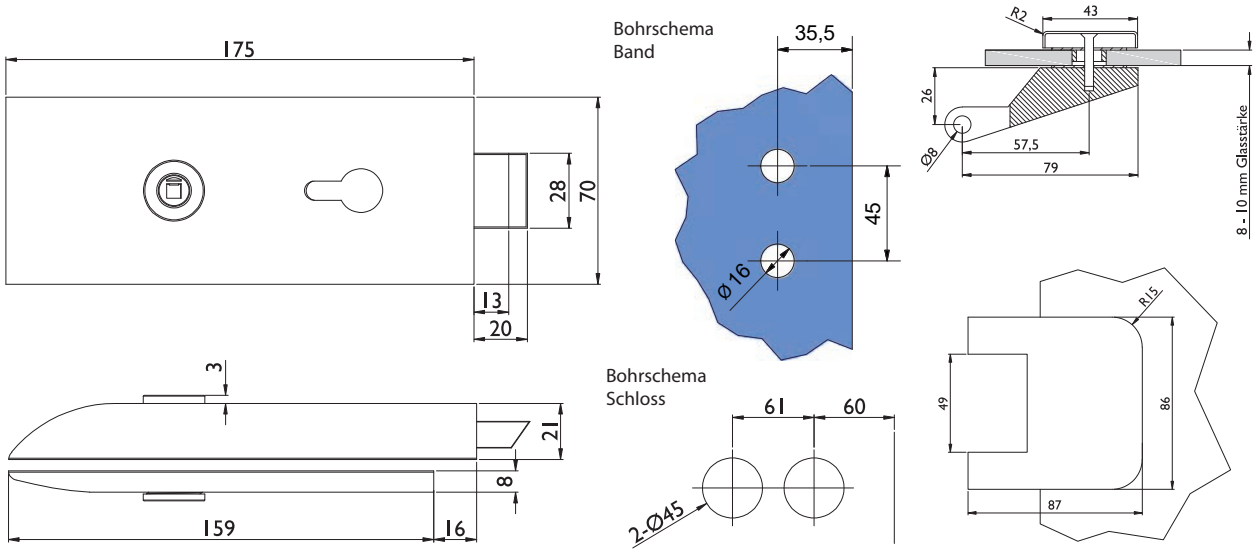

GLASTÜRSET MALAGA PZ

(Serie 70200410)

Verschließbar, für Ganzglastüren, passend für Holzzargen mit Falztiefe 24 mm, Glasstärke 8 (*10)mm ESG Glas, ohne Austauschfalle, inkl. Glastürschloss mit geräuscharmer Flüsterfalle und Klemmnuss, 2 Stk. 3-teilige Bänder, Moskau Drückerpaar und 2 Stk. Bandmittelteile Holzzarge

für Holzzarge

Farbe	Artikelnummer	€/SET
Edelstahl-sat.	**70.20.0410**	**217,30**

(*10) mm – Die Glastürsets sind passend für Zargen mit 24 mm Falztiefe bei 8 mm Glasdicke. Beim Einsatz mit 10 mm ESG-Glas muss entweder eine Zarge mit 26 mm Falztiefe verwendet werden oder eine Austauschfalle – siehe Zubehör – dazu bestellt werden

GLASTÜRSET PALMA UV

(Serie 70201380)

Unverschließbar, für Ganzglastüren, passend für Holzzargen mit Falztiefe 24 mm, Glasstärke 8 (*10) mm ESG Glas, ohne Austauschfalle, inkl. Glastürschloss mit geräuscharmer Flüsterfalle und Klemmnuss, 2 Stk. 3-teilige Bänder, Moskau Drückerpaar und 2 Stk. Bandmittelteile Holzzarge

für Holzzarge

Farbe	Artikelnummer	€/SET
Edelstahl-sat.	**70.20.1380**	**210,90**

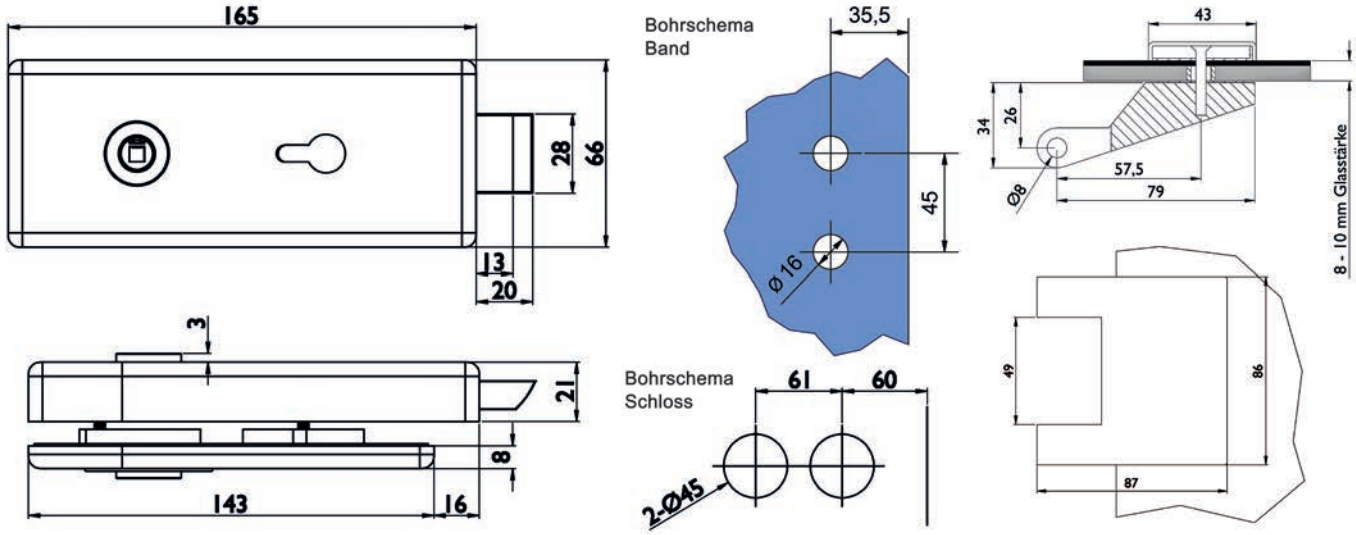

GLASTÜRSET PALMA PZ

(Serie 70201420)

Verschließbar, für Ganzglastüren, passend für Holzzargen mit Falztiefe 24 mm, Glasstärke 8 (*10) mm ESG Glas, ohne Austauschfalle, inkl. Glastürschloss mit geräuscharmer Flüsterfalle und Klemmnuss, 2 Stk. 3-teilige Bänder, Moskau Drückerpaar und 2 Stk. Bandmittelteile Holzzarge

für Holzzarge

Farbe	Artikelnummer	€/
Edelstahl-sat.	**70.20.1420**	**0,00**

(*10) mm – Die Glastürsets sind passend für Zargen mit 24 mm Falztiefe bei 8 mm Glasdicke. Beim Einsatz mit 10 mm ESG-Glas muss entweder eine Zarge mit 26 mm Falztiefe verwendet werden oder eine Austauschfalle – siehe Zubehör – dazu bestellt werden

GLASTÜRBESCHLAG PALMA UV

(Serie 70201460)

Unverschließbar, für Ganzglastüren, passend für Holzzargen mit Falztiefe 24 mm, Glasstärke 8 (*10) mm ESG Glas, ohne Austauschfalle, inkl. Glastürschloss mit geräuscharmer Flüsterfalle und Klemmnuss, 2 Stk. 3-teilige Bänder, Galina II Drückerpaar und 2 Stk. Bandmittelteile für Holzzargen

für Holzzarge

Farbe	Artikelnummer	€/SET
Edelstahl-sat.	**70.20.1460**	**216,20**

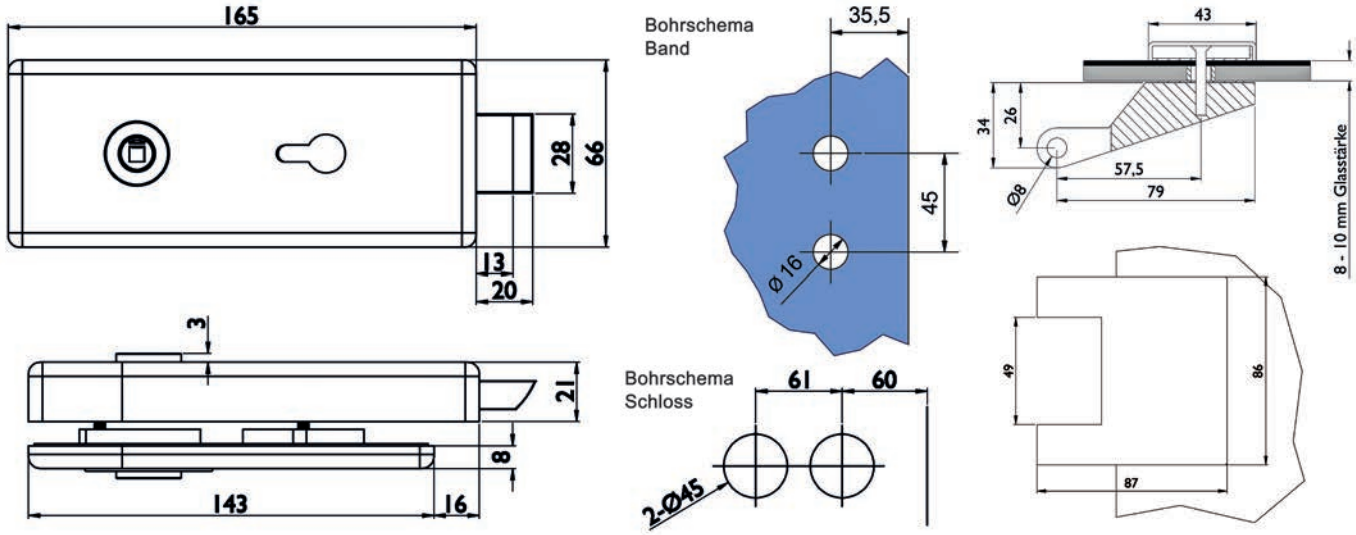

GLASTÜRBESCHLAG PALMA PZ

(Serie 70201470)

Verschließbar, für Ganzglastüren, passend für Holzzargen mit Falztiefe 24 mm, Glasstärke 8 (*10) mm ESG Glas, ohne Austauschfalle, inkl. Glastürschloss mit geräuscharmer Flüsterfalle und Klemmnuss, 2 Stk. 3-teilige Bänder, Galina II Drückerpaar und 2 Stk. Bandmittelteile für Holzzargen

für Holzzarge

Farbe	Artikelnummer	€/SET
Edelstahl-sat.	**70.20.1470**	**216,20**

(*10) mm – Die Glastürsets sind passend für Zargen mit 24 mm Falztiefe bei 8 mm Glasdicke. Beim Einsatz mit 10 mm ESG-Glas muss entweder eine Zarge mit 26 mm Falztiefe verwendet werden oder eine Austauschfalle – siehe Zubehör – dazu bestellt werden

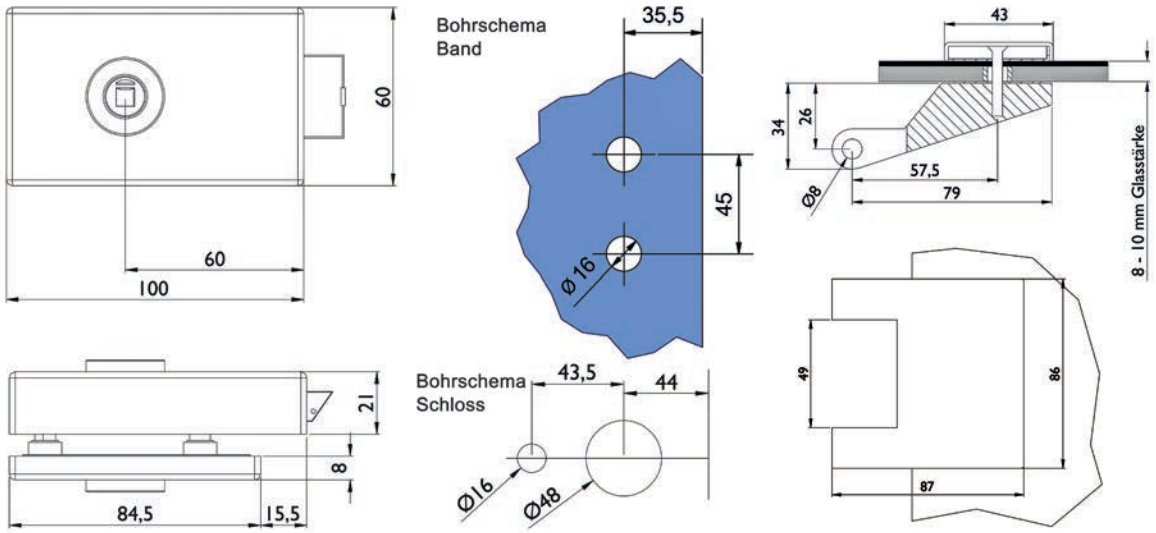

GLASTÜRSET SEVILLA UV

(Serie 70200380)

Unverschließbar, für Ganzglastüren, passend für Holzzargen mit Falztiefe 24 mm, Glasstärke 8 (*10) mm ESG Glas, ohne Austauschfalle, inkl. Glastürschloss mit geräuscharmer Flüsterfalle und Klemmnuss, 2 Stk. 3-teilige Bänder, Moskau Drückerpaar und 2 Stk. Bandmittelteile Holzzarge

für Holzzarge

Farbe	Artikelnummer	€/SET
Edelstahl-sat.	**70.20.0380**	**237,30**

(*10) mm – Die Glastürsets sind passend für Zargen mit 24 mm Falztiefe bei 8 mm Glasdicke. Beim Einsatz mit 10 mm ESG-Glas muss entweder eine Zarge mit 26 mm Falztiefe verwendet werden oder eine Austauschfalle – siehe Zubehör – dazu bestellt werden

RONNY II DRÜCKERPAAR

(Serie 32840800)

Ganzglastür-Drückerpaar inklusive Spaltstift

Ganzglastür-Drückerpaar

Farbe	Artikelnummer	€/PR
Edelstahl-sat.	**32.84.0800**	**23,30**

ARENA DRÜCKERPAAR

(Serie 32972150)

Ganzglastür-Drückerpaar inklusive Spaltstift

Ganzglastür-Drückerpaar

Farbe	Artikelnummer	€/PR
Messing-pol.	**32.97.2150**	**25,40**

GLASTÜRSCHLOSS VALENCIA

(Serie 70200010)

Unverschließbar, für Ganzglastüren, passend für Zargen mit Falztiefe 24 mm, Glasstärke 8mm ESG Glas, bei Glasstärke 10mm ESG Austauschfalle einsetzen, mit geräuscharmer Flüsterfalle und Klemmnuss, ohne Drücker

Unverschließbar (UV)

Farbe	Artikelnummer	€/STK
Edelstahl-sat.	**70.20.0010**	**76,10**
Aluminium F1	**70.20.0100**	**68,70**

GLASTÜRSCHLOSS VALENCIA

(Serie 70201250)

Verschließbar, für Ganzglastüren, passend für Zargen mit Falztiefe 24 mm, Glasstärke 8mm ESG Glas, bei Glasstärke 10mm ESG Austauschfalle einsetzen, mit geräuscharmer Flüsterfalle und Klemmnuss, ohne Drücker

Buntbart (BB)

Farbe	Artikelnummer	€/STK
Edelstahl-sat.	**70.20.1250**	**78,30**

GLASTÜRSCHLOSS VALENCIA

(Serie 70200020)

Verschließbar, für Ganzglastüren, passend für Zargen mit Falztiefe 24 mm, Glasstärke 8mm ESG Glas, bei Glasstärke 10mm ESG Austauschfalle einsetzen, mit geräuscharmer Flüsterfalle und Klemmnuss, ohne Drücker

Profilzylinder (PZ)

Farbe	Artikelnummer	€/STK
Edelstahl-sat.	**70.20.0020**	**76,10**
Aluminium F1	**70.20.0110**	**68,70**

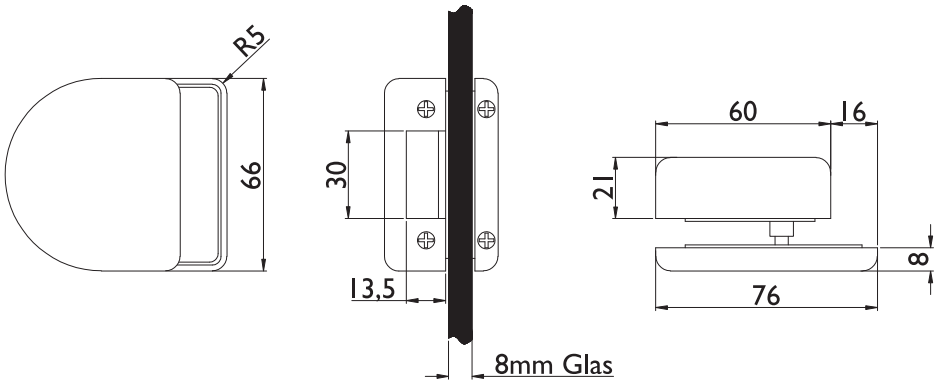

Bohrschema

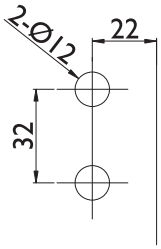

GEGENKASTEN VALENCIA

(Serie 70201190)

Gegenkasten für 2-flügelige Türen, Glasstärke 8/10mm ESG Glas

Gegenkasten kurz

Farbe	Artikelnummer	€/STK
Edelstahl-sat.	**70.20.1190**	**44,50**

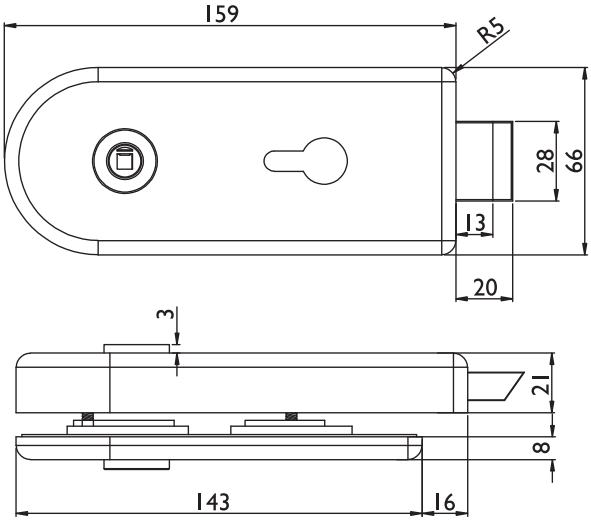

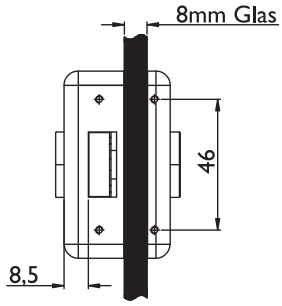

Bohrschema

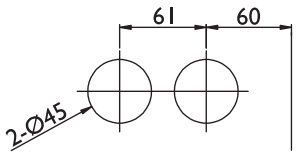

GLASTÜRSCHLOSS VALENCIA

(Serie 70202500)

Verschließbar, für Ganzglastüren, passend für Zargen mit Falztiefe 24 mm, Glasstärke 8mm ESG Glas, bei Glasstärke 10mm ESG Austauschfalle einsetzen, mit geräuscharmer Flüsterfalle und Klemmnuss, ohne Drücker, mit rot/weißer Anzeige

Badezelle (WC)

Farbe	Riegel	DIN	Artikelnummer	€/STK
Edelstahl-sat.	Schlossseite	rechts	**70.20.2500**	**114,50**
Edelstahl-sat.	Gegenseite	rechts	**70.20.2510**	**114,50**
Edelstahl-sat.	Schlossseite	links	**70.20.2520**	**114,50**
Edelstahl-sat.	Gegenseite	links	**70.20.2530**	**114,50**

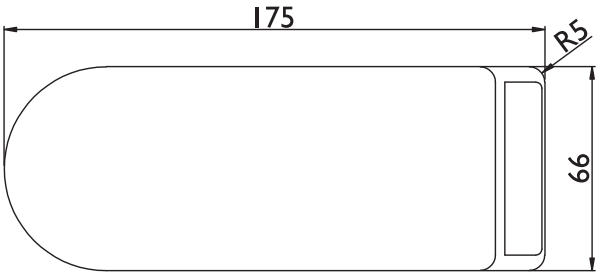

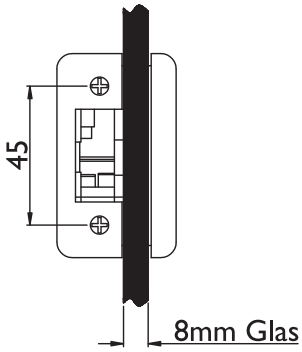

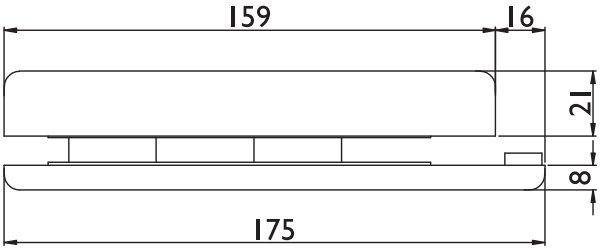

Bohrschema

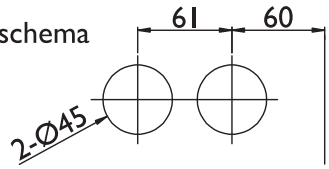

GEGENKASTEN VALENCIA

(Serie 70201200)

Gegenkasten für 2-flügelige Türen, Glasstärke 8/10mm ESG Glas

Gegenkasten (GK)

Farbe	Artikelnummer	€/STK
Edelstahl-sat.	**70.20.1200**	**105,90**
Aluminium F1	**70.20.1210**	**98,50**

GLASTÜRSCHLOSS MALAGA

(Serie 70200040)

Unverschließbar, für Ganzglastüren, passend für Zargen mit Falztiefe 24 mm, Glasstärke 8mm ESG Glas, bei Glasstärke 10mm ESG Austauschfalle einsetzen, mit geräuscharmer Flüsterfalle und Klemmnuss, ohne Drücker

Unverschließbar (UV)

Farbe	Artikelnummer	€/STK
Edelstahl-sat.	**70.20.0040**	**93,40**

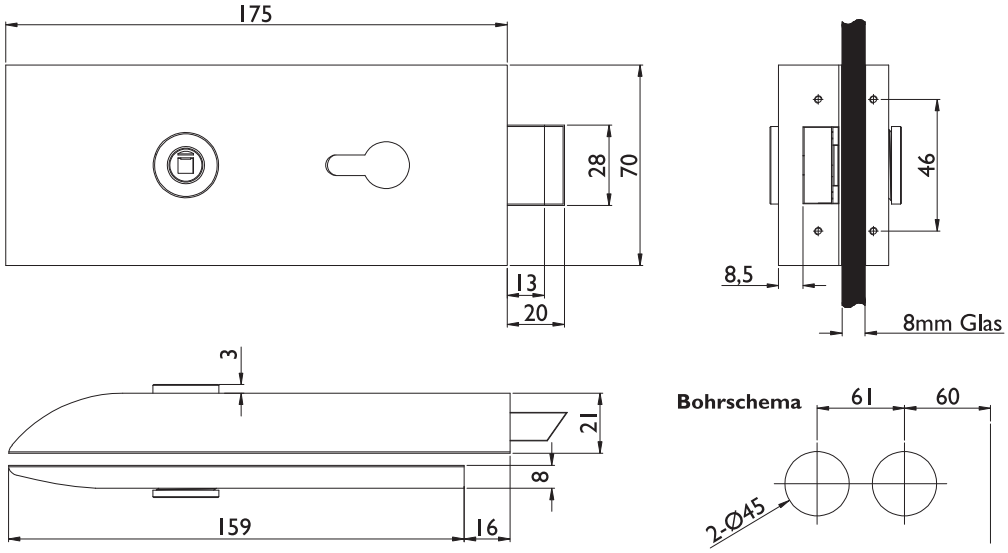

GLASTÜRSCHLOSS MALAGA

(Serie 70200050)

Verschließbar, für Ganzglastüren, passend für Zargen mit Falztiefe 24 mm, Glasstärke 8mm ESG Glas, bei Glasstärke 10mm ESG Austauschfalle einsetzen, mit geräuscharmer Flüsterfalle und Klemmnuss, ohne Drücker

Profilzylinder (PZ)

Farbe	Artikelnummer	€/STK
Edelstahl-sat.	**70.20.0050**	**98,50**

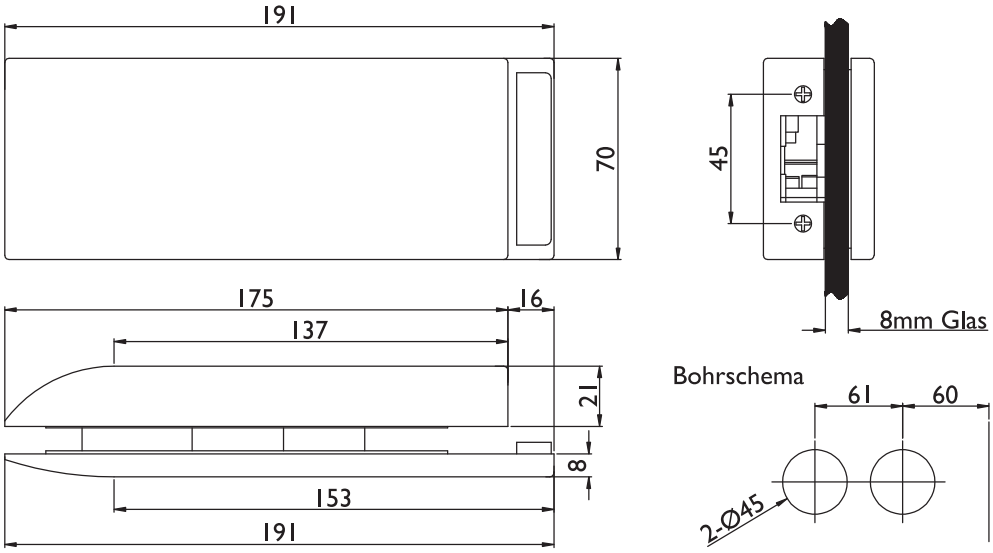

GEGENKASTEN MALAGA

(Serie 70201220)

Gegenkasten für 2-flügelige Türen,
Glasstärke 8/10mm ESG Glas

Gegenkasten (GK)

Farbe	Artikelnummer	€/STK
Edelstahl-sat.	**70.20.1220**	**113,30**

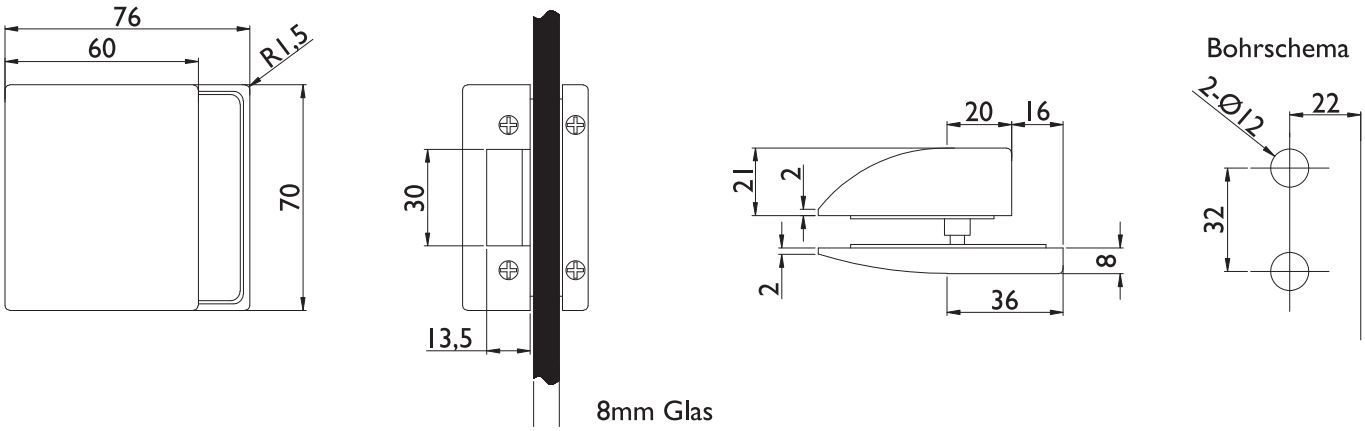

GEGENKASTEN MALAGA

(Serie 70200070)

Gegenkasten für 2-flügelige Türen,
Glasstärke 8/10mm ESG Glas

Gegenkasten kurz

Farbe	Artikelnummer	€/STK
Edelstahl-sat.	**70.20.0070**	**73,80**

GLASTÜRSCHLOSS PALMA

(Serie 70200950)

Unverschließbar, für Ganzglastüren, passend für Zargen mit Falztiefe 24 mm, Glasstärke 8mm ESG Glas, bei Glasstärke 10mm ESG Austauschfalle einsetzen, mit geräuscharmer Flüsterfalle und Klemmnuss, ohne Drücker

Unverschließbar (UV)

Farbe	Artikelnummer	€/STK
Edelstahl-sat.	**70.20.0950**	**93,40**

GLASTÜRSCHLOSS PALMA

(Serie 70201770)

Verschließbar, für Ganzglastüren, passend für Zargen mit Falztiefe 24 mm, Glasstärke 8mm ESG Glas, bei Glasstärke 10mm ESG Austauschfalle einsetzen, mit geräuscharmer Flüsterfalle und Klemmnuss, ohne Drücker

Buntbart (BB)

Farbe	Artikelnummer	€/STK
Edelstahl-sat.	**70.20.1770**	**93,50**

GLASTÜRSCHLOSS PALMA

(Serie 70200960)

Verschließbar, für Ganzglastüren, passend für Zargen mit Falztiefe 24 mm, Glasstärke 8mm ESG Glas, bei Glasstärke 10mm ESG Austauschfalle einsetzen, mit geräuscharmer Flüsterfalle und Klemmnuss, ohne Drücker

Profilzylinder (PZ)

Farbe	Artikelnummer	€/STK
Edelstahl-sat.	**70.20.0960**	**98,50**

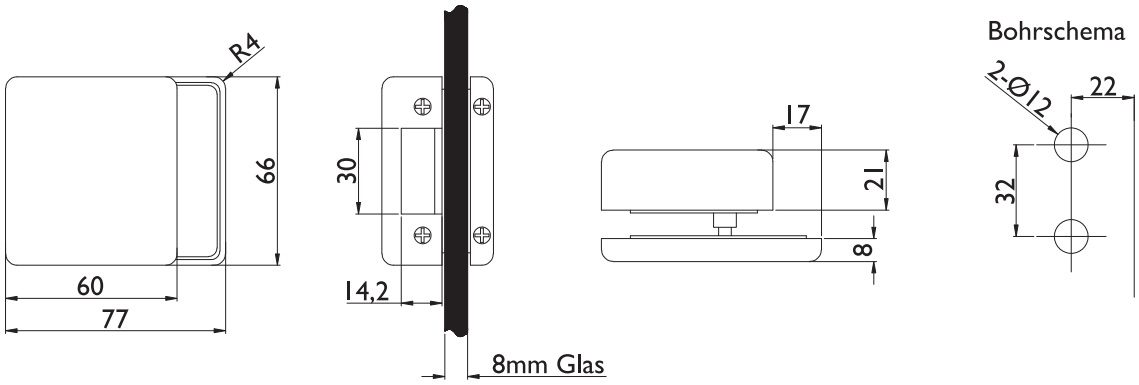

GEGENKASTEN PALMA

(Serie 70201240)

Gegenkasten für 2-flügelige Türen, Glasstärke 8/10mm ESG Glas

Gegenkasten kurz

Farbe	Artikelnummer	€/STK
Edelstahl-sat.	**70.20.1240**	**45,60**

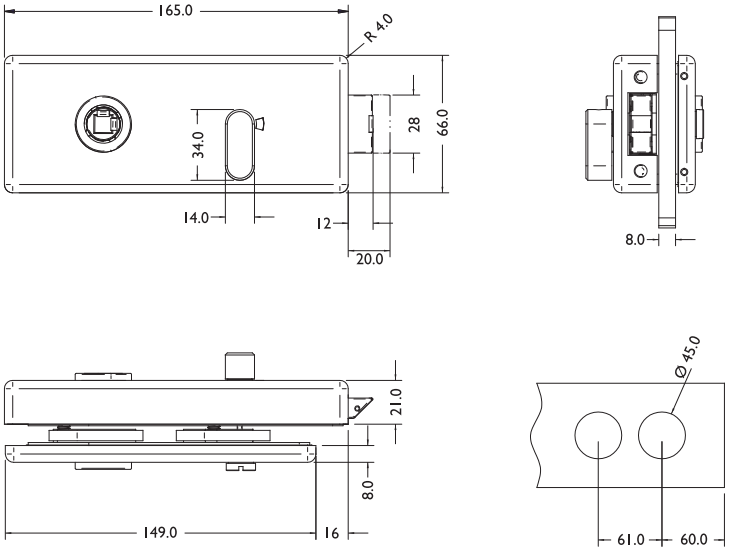

GLASTÜRSCHLOSS PALMA

(Serie 70202540)

Verschließbar, für Ganzglastüren, passend für Zargen mit Falztiefe 24 mm, Glasstärke 8mm ESG Glas, bei Glasstärke 10mm ESG Austauschfalle einsetzen, mit geräuscharmer Flüsterfalle und Klemmnuss, ohne Drücker, mit rot/weißer Anzeige

Badezelle (WC)

Farbe	DIN	Riegel	Artikelnummer	€/STK
Edelstahl-sat.	rechts	Schlossseite	**70.20.2540**	**125,10**
Edelstahl-sat.	rechts	Gegenseite	**70.20.2550**	**125,10**
Edelstahl-sat.	links	Schlossseite	**70.20.2560**	**125,10**
Edelstahl-sat.	links	Gegenseite	**70.20.2570**	**125,10**

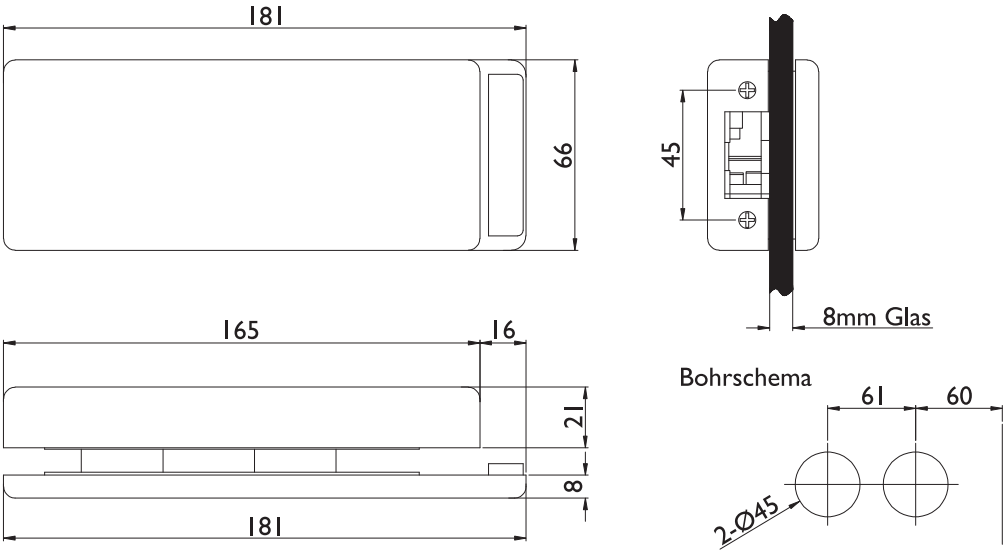

GEGENKASTEN PALMA

(Serie 70201230)

Gegenkasten für 2-flügelige Türen, Glasstärke 8/10 mm ESG Glas

Gegenkasten (GK)

Farbe	Artikelnummer	€/STK
Edelstahl-sat.	**70.20.1230**	**113,30**

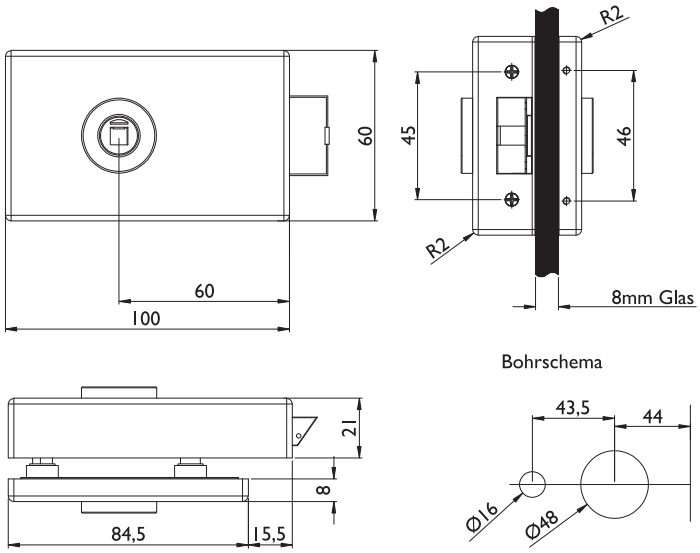

GLASTÜRSCHLOSS SEVILLA

(Serie 70200390)

Unverschließbar, für Ganzglastüren, passend für Zargen mit Falztiefe 24 mm, Glasstärke 8mm ESG Glas, bei Glasstärke 10mm ESG Austauschfalle einsetzen, mit geräuscharmer Flüsterfalle und Klemmnuss, ohne Drücker

Unverschließbar (UV)

Farbe	Artikelnummer	€/STK
Edelstahl-sat.	**70.20.0390**	**77,30**

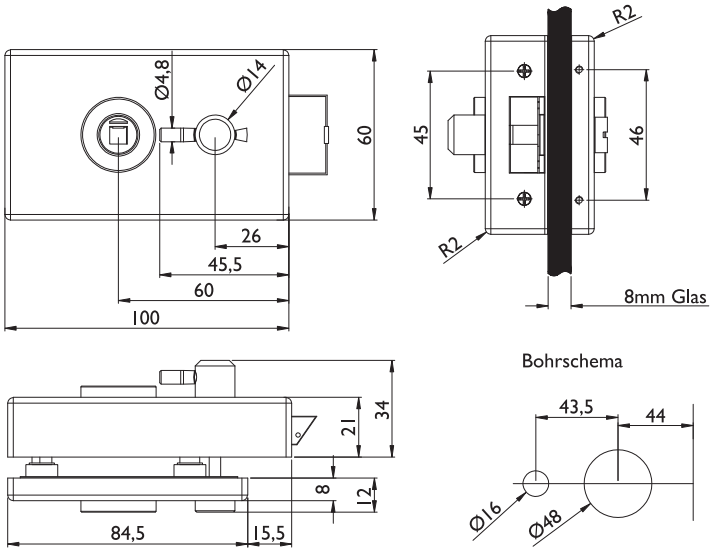

GLASTÜRSCHLOSS SEVILLA

(Serie 70200560)

Glastürschloss WC mit Riegel und Sichtfenster rot/weiß, für Ganzglastüren, passend für Zargen mit Falztiefe 24 mm, Glasstärke 8mm ESG Glas, bei Glasstärke 10mm ESG Austauschfalle einsetzen, mit geräuscharmer Flüsterfalle und Klemmnuss, ohne Drücker

Badezelle (WC)

Farbe	Riegel	DIN	Artikelnummer	€/STK
Edelstahl-sat.	Schlossseite	rechts	**70.20.0560**	**85,80**
Edelstahl-sat.	Gegenseite	rechts	**70.20.0570**	**85,80**
Edelstahl-sat.	Schlossseite	links	**70.20.0580**	**85,80**
Edelstahl-sat.	Gegenseite	links	**70.20.0590**	**85,80**

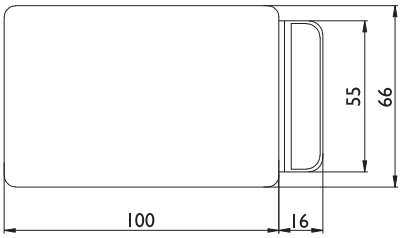

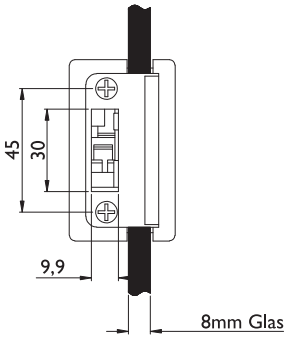

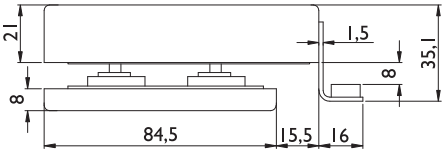

Bohrschema

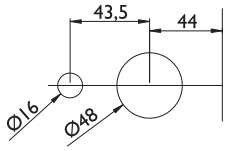

EDELSTAHL Rost frei

GEGENKASTEN SEVILLA

(Serie 70200490)

Gegenkasten für 2-flügelige Türen,
Glasstärke 8/10 mm ESG Glas

Gegenkasten (GK)

Farbe	Artikelnummer	€/STK
Edelstahl-sat.	**70.20.0490**	**84,70**

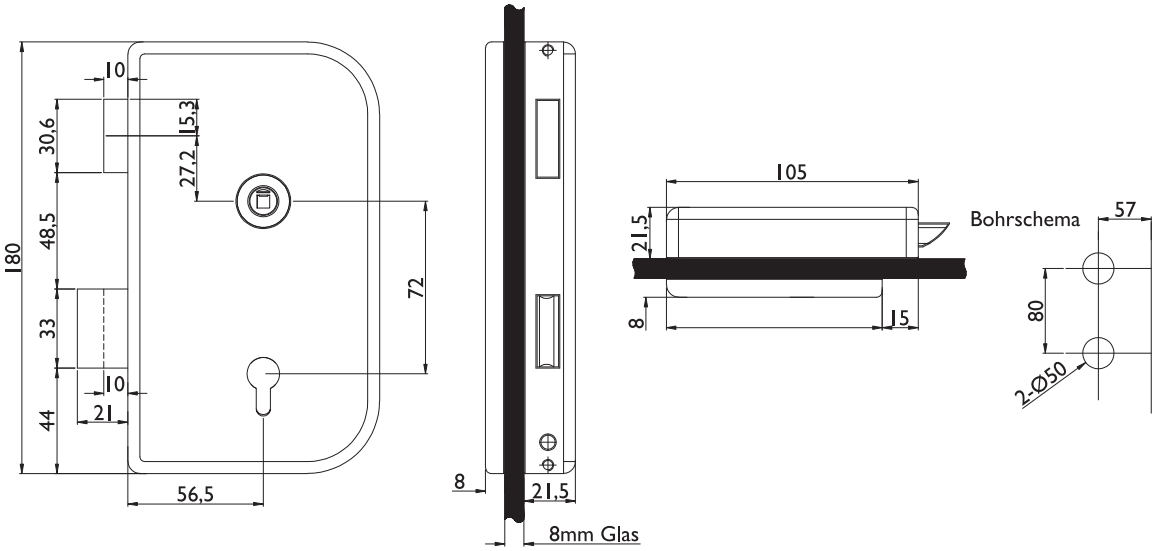

GLASTÜRSCHLOSS BARCELONA

(Serie 70200200)

Verschließbar, für Ganzglastüren, passend für Zargen mit Falztiefe 24 mm, Glasstärke 8mm ESG Glas, mit geräuscharmer Flüsterfalle und Klemmnuss, ohne Drücker

abgerundet

Farbe	Ausführung	Artikelnummer	€/STK
Edelstahl-sat.	PZ DIN rechts	**70.20.0200**	**142,80**
Edelstahl-sat.	PZ DIN links	**70.20.0210**	**142,80**

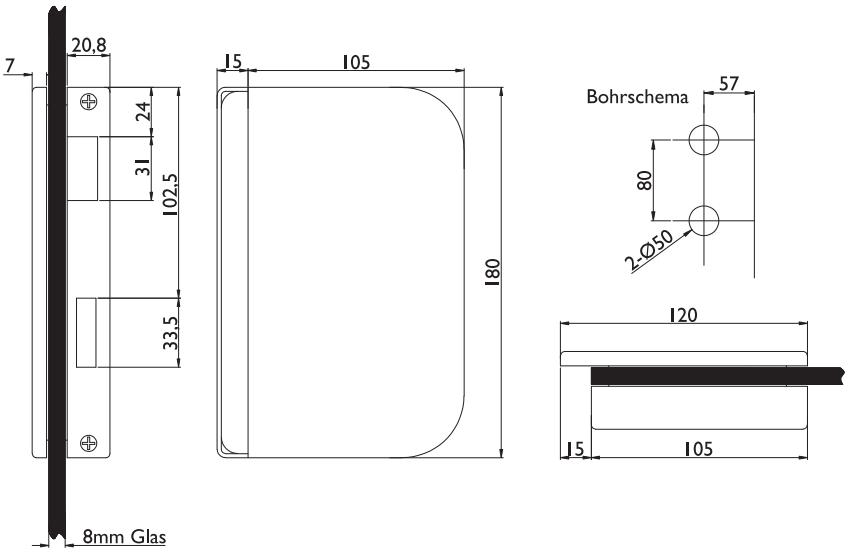

GEGENKASTEN BARCELONA

(Serie 70200220)

Gegenkasten für 2-flügelige Türen, Glasstärke 8mm ESG Glas

abgerundet

Farbe	Ausführung	Artikelnummer	€/STK
Edelstahl-sat.	DIN rechts	**70.20.0220**	**120,70**
Edelstahl-sat.	DIN links	**70.20.0230**	**120,70**

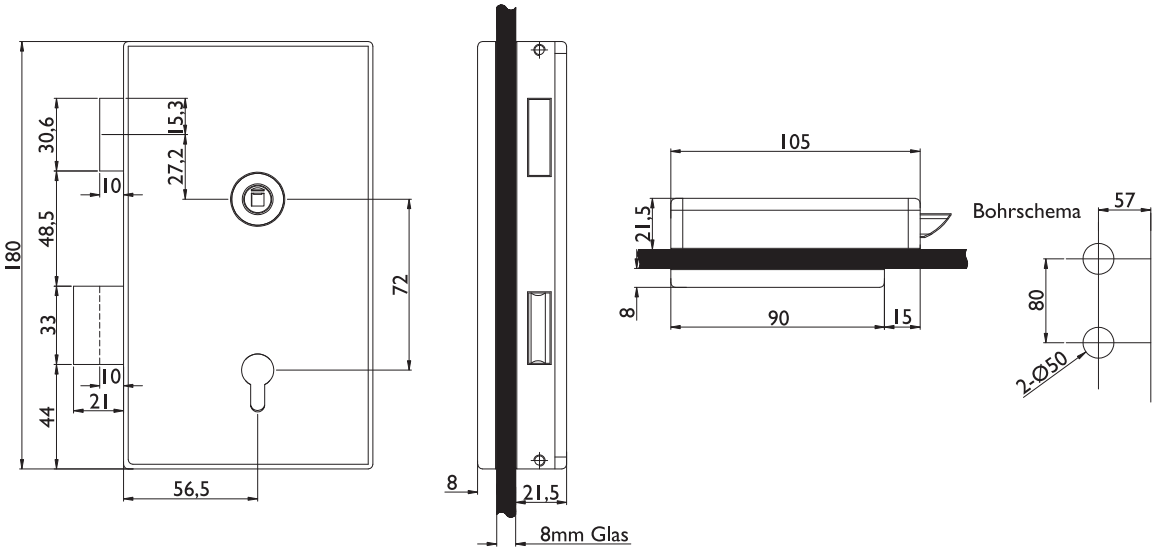

GLASTÜRSCHLOSS BARCELONA

(Serie 70200240)

Verschließbar, für Ganzglastüren, passend für Zargen mit Falztiefe 24 mm, Glasstärke 8mm ESG Glas, mit geräuscharmer Flüsterfalle und Klemmnuss, ohne Drücker

eckig

Farbe	Ausführung	Artikelnummer	€/STK
Edelstahl-sat.	PZ DIN rechts	**70.20.0240**	**157,80**
Edelstahl-sat.	PZ DIN links	**70.20.0250**	**157,80**

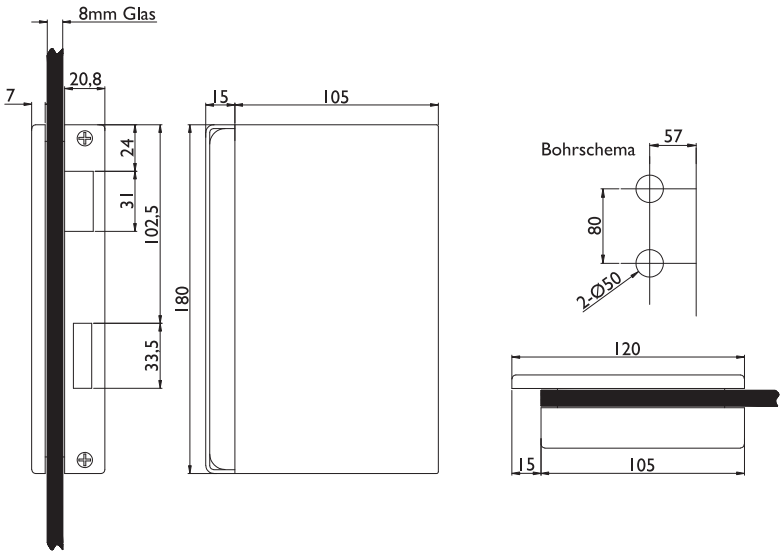

GEGENKASTEN BARCELONA

(Serie 70200260)

Gegenkasten für 2-flügelige Türen, Glasstärke 8mm ESG Glas

eckig

Farbe	Ausführung	Artikelnummer	€/STK
Edelstahl-sat.	DIN rechts	**70.20.0260**	**135,80**
Edelstahl-sat.	DIN links	**70.20.0270**	**135,80**

GLASTÜRSCHLOSS MADRID

(Serie 70030010)

Unverschließbar, für Ganzglastüren, passend für Zargen mit Falztiefe 24 mm, Glasstärke 8mm ESG Glas, bei Glasstärke 10mm ESG Austauschfalle einsetzen, mit geräuscharmer Falle und Klemmnuss, ohne Drücker

Unverschließbar (UV)

Farbe	Artikelnummer	€/GRT
Es-sat./Ef-sat.	**70.03.0010**	**115,10**
Messing-pol.	**70.01.0010**	**161,80**
Chrom-pol.	**70.04.0010**	**161,80**
Chrom-sat.	**70.02.0010**	**161,80**

GLASTÜRSCHLOSS MADRID

(Serie 70030050)

Verschließbar, für Ganzglastüren, passend für Zargen mit Falztiefe 24 mm, Glasstärke 8mm ESG Glas, bei Glasstärke 10mm ESG Austauschfalle einsetzen, mit geräuscharmer Flüsterfalle und Klemmnuss, ohne Drücker

Buntbart (BB)

Farbe	Artikelnummer	€/STK
Es-sat./Ef-sat.	**70.03.0050**	**132,60**
Messing-pol.	**70.01.0070**	**173,40**
Chrom-pol.	**70.04.0050**	**173,40**
Chrom-sat.	**70.02.0050**	**173,40**

GLASTÜRSCHLOSS MADRID

(Serie 70030020)

Verschließbar, für Ganzglastüren, passend für Zargen mit Falztiefe 24 mm, Glasstärke 8mm ESG Glas, bei Glasstärke 10mm ESG Austauschfalle einsetzen, mit geräuscharmer Flüsterfalle und Klemmnuss, ohne Drücker

Profilzylinder (PZ)

Farbe	Artikelnummer	€/GRT
Es-sat./Ef-sat.	**70.03.0020**	**132,60**
Messing-pol.	**70.01.0020**	**173,40**
Chrom-pol.	**70.04.0020**	**173,40**
Chrom-sat.	**70.02.0020**	**173,40**

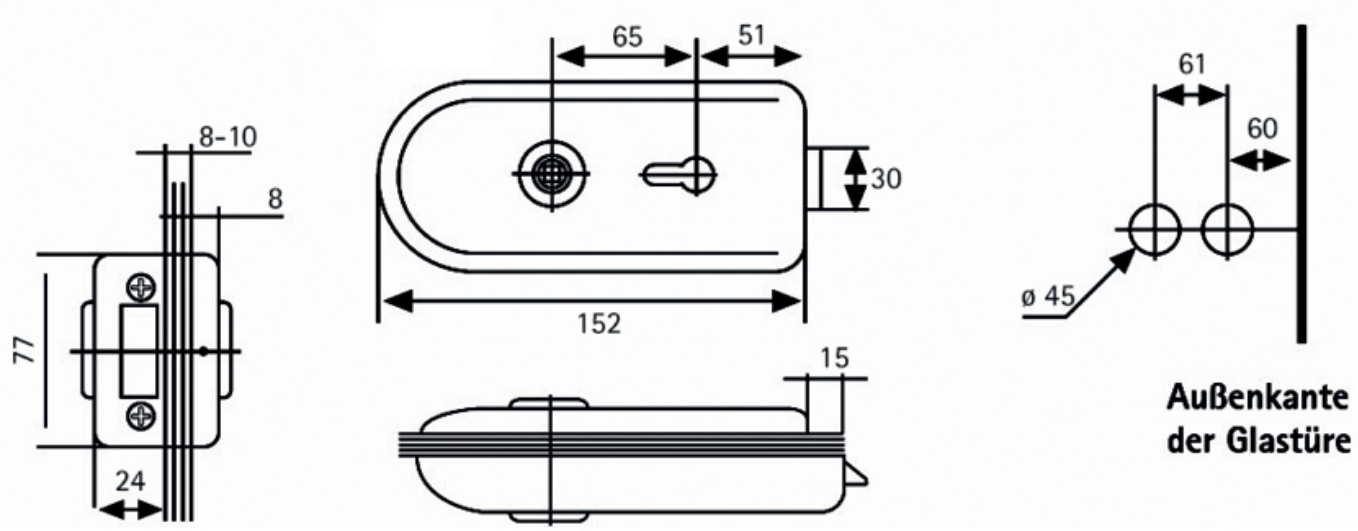

GLASTÜRSCHLOSS MADRID

(Serie 70030040)

Verschließbar, für Ganzglastüren, passend für Zargen mit Falztiefe 24 mm, Glasstärke 8mm ESG Glas, bei Glasstärke 10mm ESG Austauschfalle einsetzen, mit geräuscharmer Flüsterfalle und Klemmnuss, ohne Drücker

Badezelle (WC)

Farbe	Artikelnummer	€/GRT
Es-sat./Ef-sat.	**70.03.0040**	**151,20**
Messing-pol.	**70.01.0060**	**192,10**
Chrom-pol.	**70.04.0040**	**192,10**
Chrom-sat.	**70.02.0040**	**192,10**

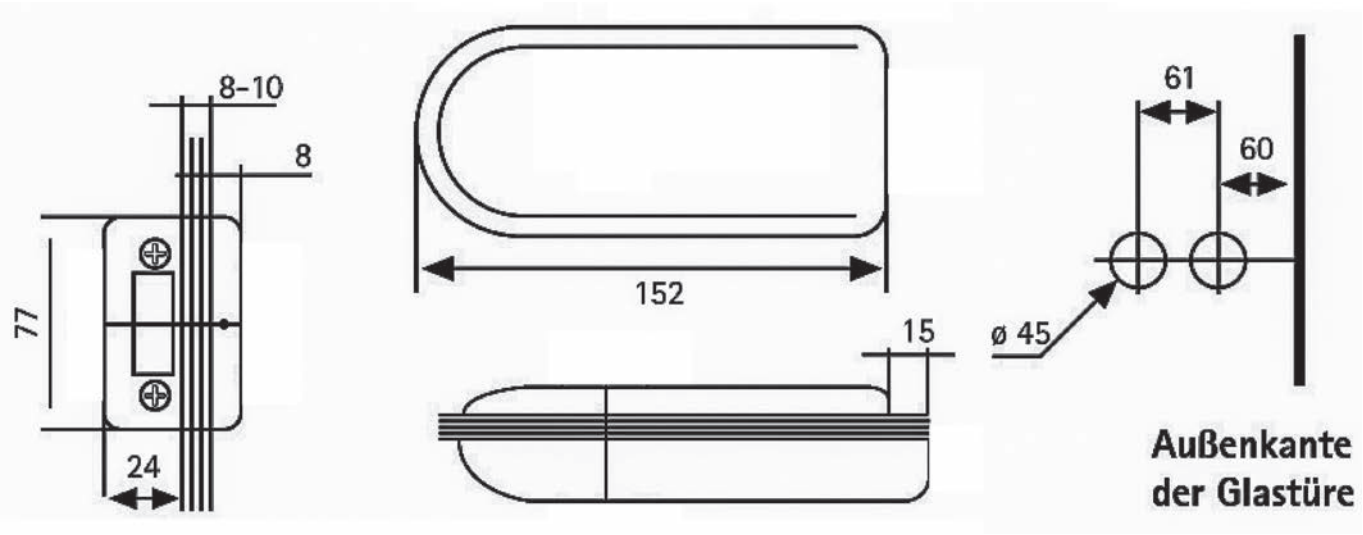

GEGENKASTEN MADRID

(Serie 70030060)

Gegenkasten für 2-flügelige Türen, Glasstärke 8/10mm ESG Glas

Gegenkasten (GK)

Farbe	Artikelnummer	€/STK
Es-sat./Ef-sat.	**70.03.0060**	**110,50**
Messing-pol.	**70.01.0080**	**152,40**
Chrom-pol.	**70.04.0060**	**152,40**
Chrom-sat.	**70.02.0060**	**152,40**

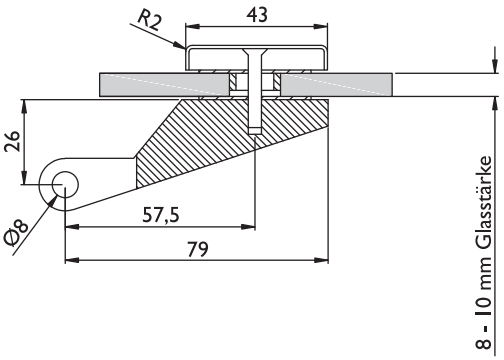

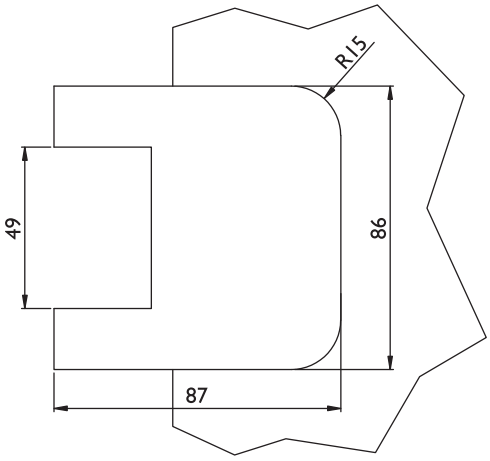

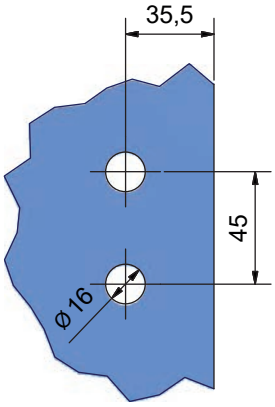

GLASTÜRBAND

(Serie 70200610)

Glastürband mit Hülse ohne Bandmittelteil, 3-teilig, Flügelgewicht pro Paar 55 kg, empfohlene maximale Türbreite 1000 mm, Glasstärke 8/10 mm ESG Glas, Standard Falztiefe 24 mm, passend auf Rahmenteil 48,5 mm

ohne Bandmittelteil

Farbe	Artikelnummer	€/STK
Edelstahl-sat.	**70.20.0610**	**76,70**
Aluminium F1	**70.20.0600**	**45,60**
Aluminium F9	**70.20.0620**	**53,30**

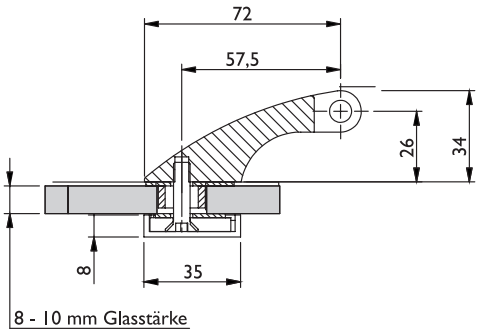

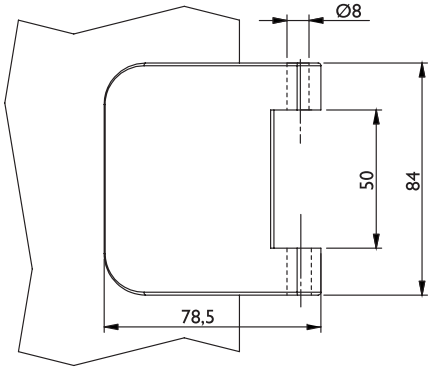

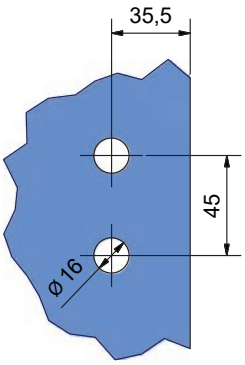

GLASTÜRBAND

(Serie 70010030)

Glastürband mit Hülse ohne Bandmittelteil, 3-teilig, Flügelgewicht pro Paar 55 kg, empfohlene maximale Türbreite 1000 mm, Glasstärke 8/10 mm ESG Glas, Standard Falztiefe 24 mm, passend auf Rahmenteil 48,5 mm

ohne Bandmittelteil

Farbe	Artikelnummer	€/STK
Messing-pol.	**70.01.0030**	**82,80**
Chrom-pol.	**70.04.0030**	**55,30**
Chrom-sat.	**70.02.0030**	**55,30**

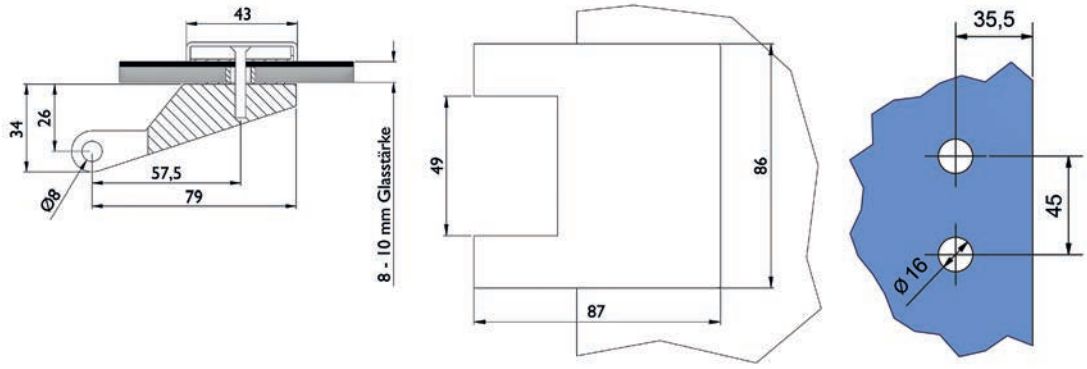

GLASTÜRBAND

(Serie 70201320)

Glastürband mit Hülse ohne Bandmittelteil, 3-teilig, Flügelgewicht pro Paar 55 kg, empfohlene maximale Türbreite 1000 mm, Glasstärke 8/10 mm ESG Glas, Standard Falztiefe 24 mm, passend auf Rahmenteil 48,5 mm

ohne Bandmittelteil

Farbe	Artikelnummer	€/STK
Edelstahl-sat.	**70.20.1320**	**84,60**
Aluminium F9	**70.20.1330**	**62,00**

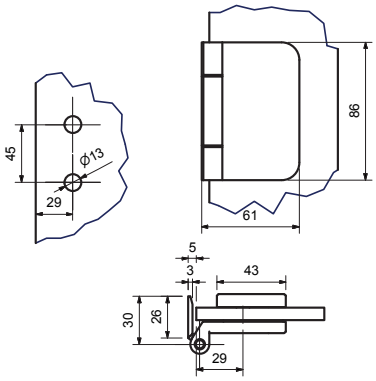

FALZBAND

(Serie 70201360)

Mit Rahmenteil für zargenunabhängige Türen, Flügelgewicht max. 40 kg, Flügelbreite max. 1000 mm, inkl. Befestigungsmaterial

Aluminium

Glasstärke	Farbe	Artikelnummer	€/STK
8-10 mm	Silber eloxiert matt	**70.20.1360**	**36,00**

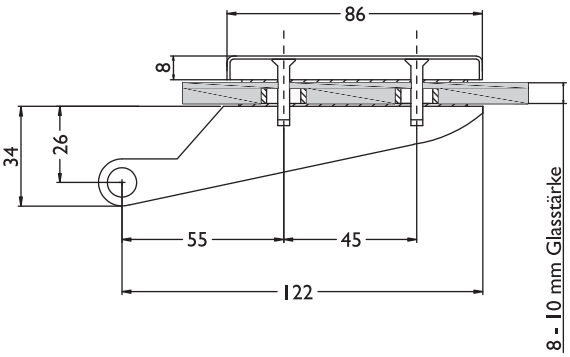

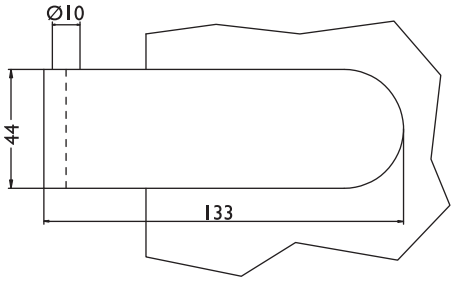

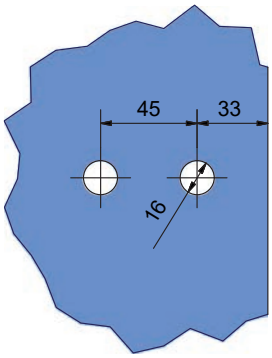

GLASTÜRBAND

(Serie 70110010)

Glastürband mit Hülse ohne Bandunterteil, 2-teilig, Flügelgewicht pro Paar 45 kg, maximale Türbreite 865 mm, Glasstärke 8/10 mm ESG Glas, Standard Falztiefe 24 mm

ohne Bandunterteil

Farbe	Artikelnummer	€/STK
Edelstahl-sat.	**70.11.0010**	**72,80**
Aluminium F1	**70.20.0500**	**41,90**
Aluminium F9	**70.20.0510**	**46,50**

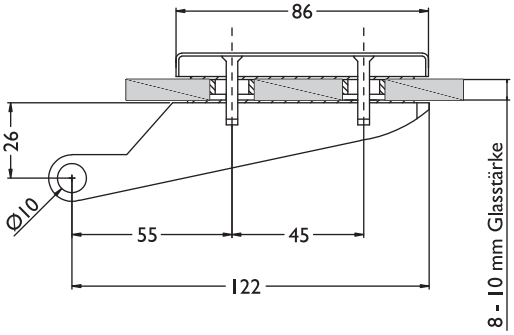

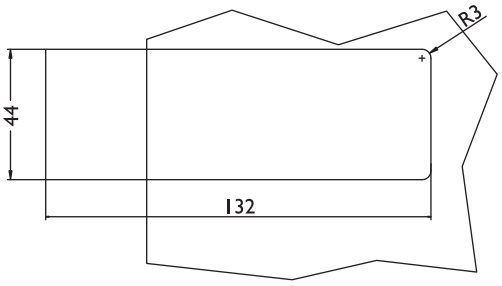

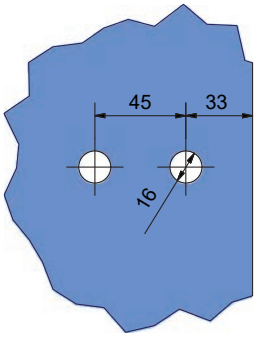

GLASTÜRBAND

(Serie 70200690)

Glastürband mit Hülse ohne Bandunterteil, 2-teilig, Flügelgewicht pro Paar 45 kg, maximale Türbreite 865 mm, Glasstärke 8/10 mm ESG Glas, Standard Falztiefe 24 mm

ohne Bandunterteil

Farbe	Artikelnummer	€/STK
Edelstahl-sat.	**70.20.0690**	**68,50**

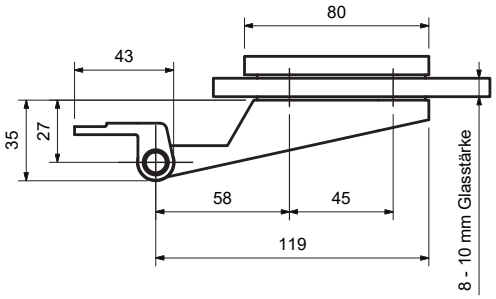

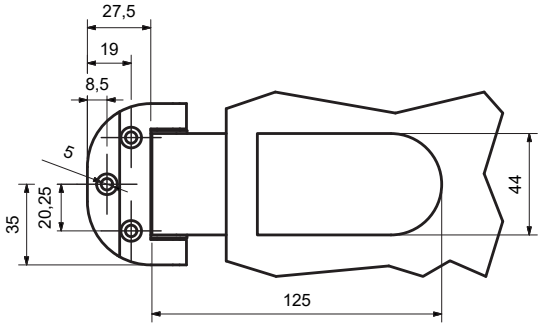

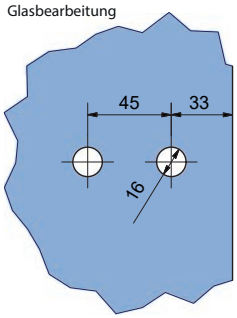

GLASTÜRBAND

(Serie 70110020)

Glastürband mit Hülse, 2-teilig, Winkeltasche zum Anschrauben an Holzzarge, Flügelgewicht pro Paar 45 kg, maximale Türbreite 865 mm, Glasstärke 8/10 mm ESG Glas

mit Winkeltasche

Farbe	Artikelnummer	€/STK
Edelstahlfärbig-sat.	**70.11.0020**	**107,50**

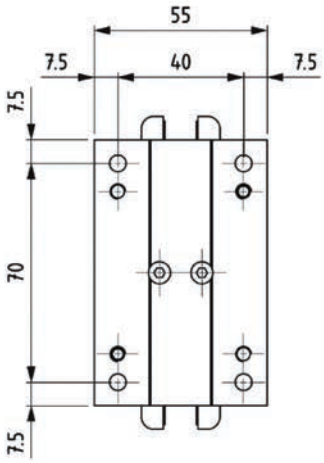

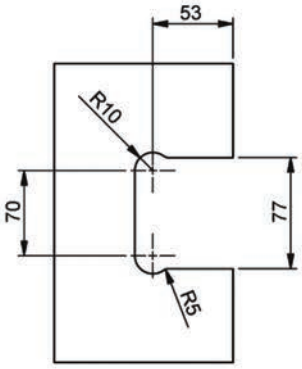

Glasbearbeitung

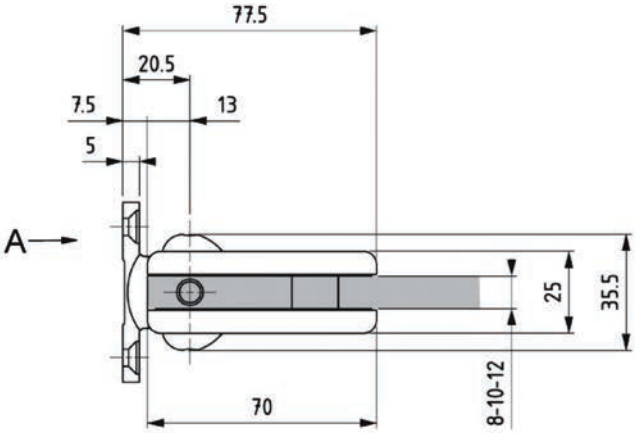

PENDELTÜRBAND

(Serie 70200810)

Pendeltürband mit Feder-Schließfunktion, Flügelgewicht pro Paar 60 kg, Glasstärke 8-12 mm ESG Glas, Feststellung bei 90°, Selbstschließfunktion ab ca. 85°, max. Türbreite 915 mm

für Ganzglastüren

Farbe	Artikelnummer	€/STK
Edelstahlfärbig-sat.	**70.20.0810**	**222,80**

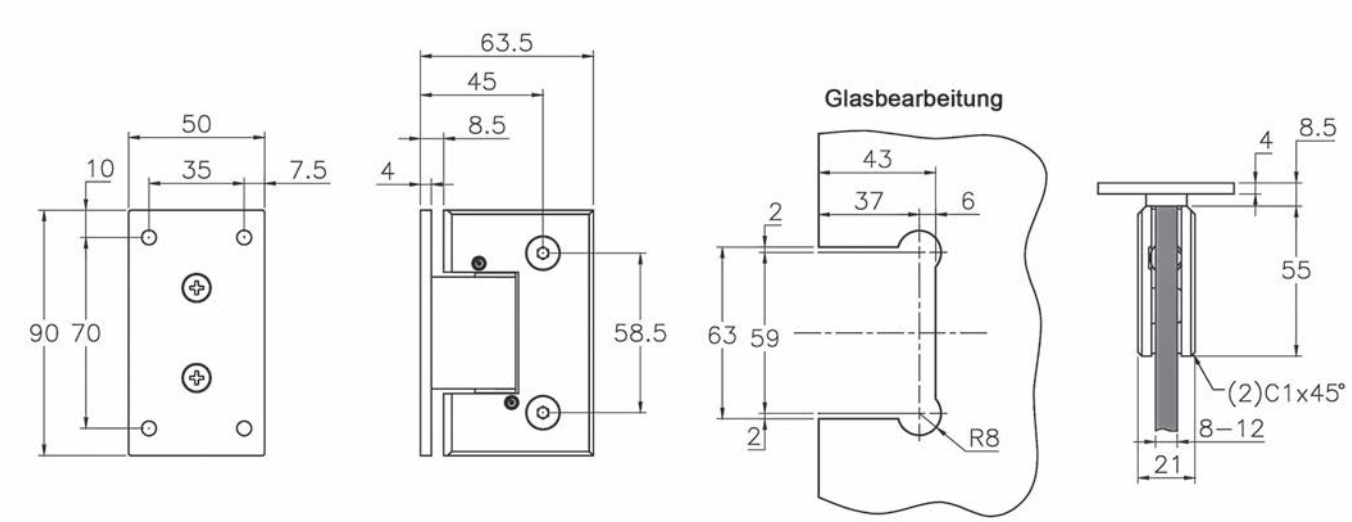

PENDELTÜRBAND

(Serie 70200800)

Pendeltürband mit Feder-Schließfunktion, Flügelgewicht pro Paar 60 kg, Glasstärke 8-12 mm ESG Glas, Feststellung bei 90°, Selbstschließfunktion ab ca. 70° bei Flügelgewicht 45 kg, max. Türbreite 915 mm, Endanschlag um 10° verstellbar

für Ganzglastüren

Farbe	Artikelnummer	€/STK
Messing/Ef-sat.	**70.20.0800**	**104,60**

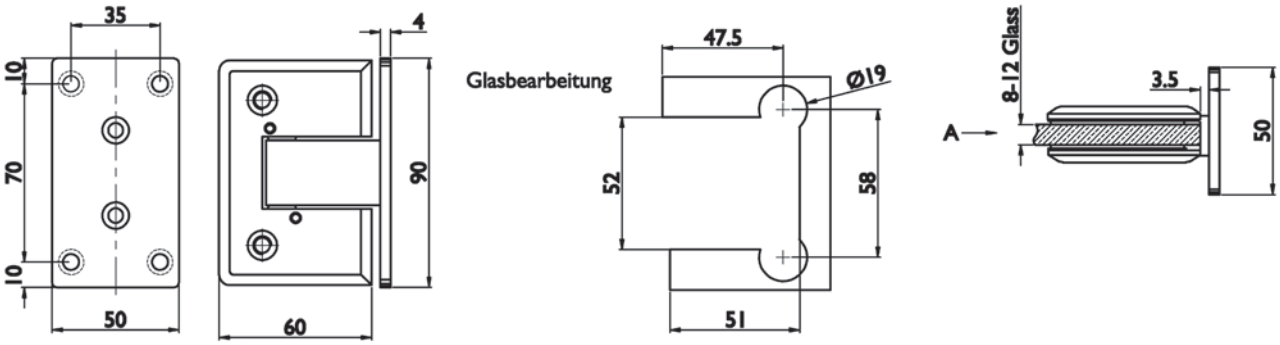

PENDELTÜRBAND

(Serie 70200840)

Pendeltürband mit pneumatischer Schließfunktion, Flügelgewicht pro Paar 60 kg, Glasstärke 8-12 mm ESG Glas, Feststellung bei 90°, Selbstschließfunktion ab ca. 70° bei Flügelgewicht 45 kg, max. Türbreite 915 mm, Endanschlag um 10° verstellbar

für Ganzglastüren

Farbe	Artikelnummer	€/STK
Edelstahlfärbig-sat.	**70.20.0840**	**136,60**

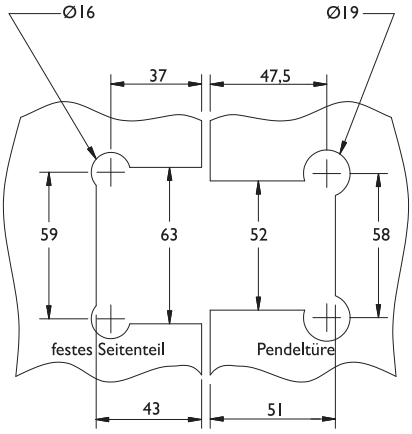

PENDELTÜRBAND GLAS/GLAS

(Serie 70201760)

Pendeltürband mit pneumatischer Schließfunktion, Flügelgewicht pro Paar 60 kg, Glasstärke 8-12 mm ESG Glas, Feststellung bei 90°, Selbstschließfunktion ab ca. 70° bei Flügelgewicht 45 kg, max. Türbreite 915 mm, Endanschlag um 10° verstellbar

für Ganzglastüren

Farbe	Artikelnummer	€/STK
Edelstahlfärbig-sat.	**70.20.1760**	**213,00**

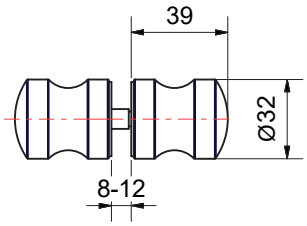

GLASTÜRKNOPF

(Serie 52071550)

inklusive Kunststoff-Scheiben, Glasbohrung Ø 12 mm

inklusive Kunststoff-Scheiben

Farbe	Artikelnummer	€/PR
Glanzverchromt	**52.07.1550**	**26,50**

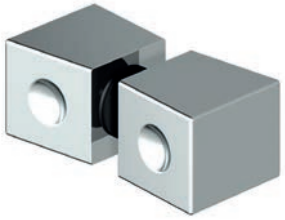

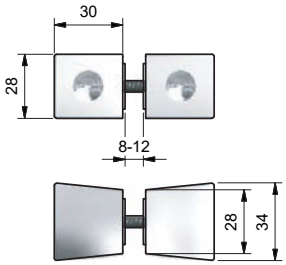

Glasbohrung Ø12mm

GLASTÜRKNOPF SQUARE

(Serie 52071180)

inklusive Kunststoff-Scheiben, Glasbohrung Ø 12 mm

inklusive Kunststoff-Scheiben

Farbe	Artikelnummer	€/PR
Edelstahlfärbig-sat.	**52.07.1180**	**38,80**
Glanzverchromt	**52.07.1190**	**36,80**

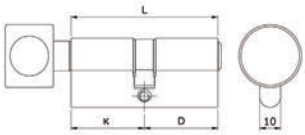

BAD SPEZIALZYLINDER

(Serie 70200080)

Knaufzylinder passend für PZ Glastürschlösser, vernickelt

für Glastürschlösser PZ

Ausführung	Länge	Artikelnummer	€/STK
Knauf auf Schlossgegenseite	K26/18	**70.20.0080**	**43,00**
Knauf auf Schlossseite	K18/26	**70.20.0090**	**43,00**

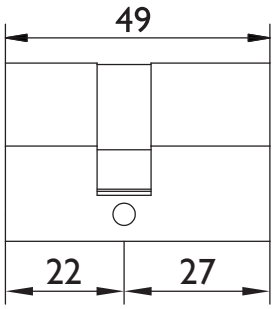

PROFILZYLINDER

(Serie 70200990)

Profilzylinder passend für PZ Glastürschlösser, vernickelt, inklusive 3 Schlüssel, verschiedenschließend

für Glastürschlösser PZ

Ausführung	Artikelnummer	€/STK
PZ 22/27	**70.20.0990**	**30,60**

6 % Preisanpassung seit 01.08.2018 bereits eingerechnet
Bitte weitere 9% Preisanpassung ab 01.02.2022 einberechnen.

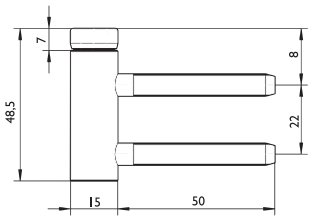

BANDMITTELTEIL

(Serie 60010210)

Für 3-teilige Bänder, Kugellager, Holzzargen Aufnahme, Flügelgewicht pro Paar 60 kg

für Holzzarge

Ausführung	Artikelnummer	€/STK
gerade, Ef-pol.	**60.01.0210**	**16,40**

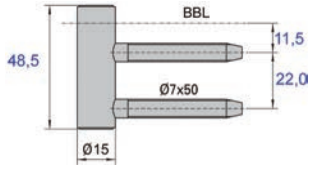

BANDMITTELTEIL

(Serie 60010050)

Für 3-teilige Bänder, Holzzargen Aufnahme, Flügelgewicht pro Paar 55 kg

für Holzzarge

Ausführung	Artikelnummer	€/STK
gerade, Ef-pol.	**60.01.0050**	**2,44**

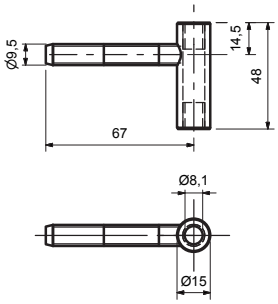

BANDMITTELTEIL

(Serie 60010230)

Für 3-teilige Bänder, Holzzargen Aufnahme, Flügelgewicht pro paar 55 kg

Türband für Holzzargen ø 15 mm

Ausführung	Artikelnummer	€/STK
gerade, verzinkt	**60.01.0230**	**6,90**

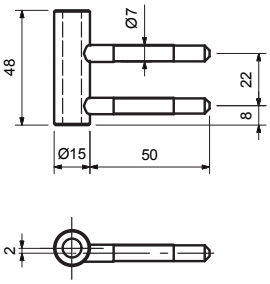

BANDMITTELTEIL

(Serie 60010190)

Für 3-teilige Bänder, Edelstahlfärbig-poliert, Holzzargen Aufnahme, Flügelgewicht pro Paar 55 kg

Türband für Glastüren

Ausführung	Artikelnummer	€/STK
DIN rechts	**60.01.0190**	**6,00**
DIN rechts	**60.01.0190**	**6,40**
DIN links	**60.01.0200**	**6,40**

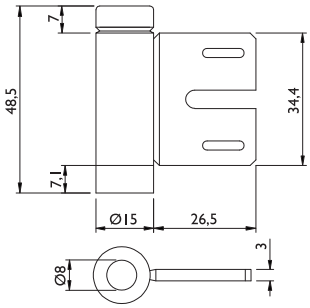

BANDMITTELTEIL

(Serie 60010220)

Für 3-teilige Bänder, Kugellager, Stahlzargen Aufnahme, Flügelgewicht pro Paar 60 kg

für Stahlzarge

Ausführung	Artikelnummer	€/STK
gerade, verzinkt	**60.01.0220**	**19,20**

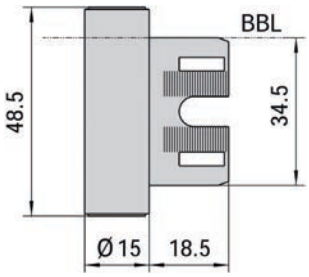

BANDMITTELTEIL
(Serie 60010060)

Für 3-teilige Bänder, Stahlzargen Aufnahme, Flügelgewicht pro Paar 55 kg

für Stahlzarge

Ausführung	Artikelnummer	€/STK
gerade, Ef-pol.	**60.01.0060**	**3,10**

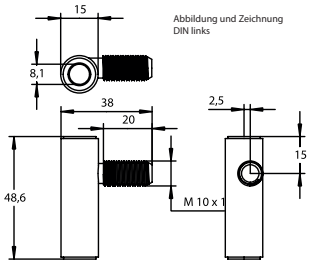

BANDMITTELTEIL
(Serie 60010100)

Für 3-teilige Bänder, versetzt, Edelstahlfärbig-poliert, Stahlzargen Aufnahme, Flügelgewicht pro Paar 55 kg

Türband für Glastüren

Ausführung	Artikelnummer	€/STK
DIN rechts	**60.01.0100**	**10,60**
DIN links	**60.01.0110**	**10,60**

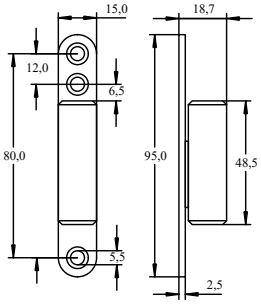

BANDMITTELTEIL AUFSCHRAUBBAR
(Serie 60010070)

Für 3-teilige Bänder, zum Anschrauben, Flügelgewicht pro Paar 45 kg

Edelstahlfärbig-pol.

Ausführung	Artikelnummer	€/STK
gerade	**60.01.0070**	**8,70**

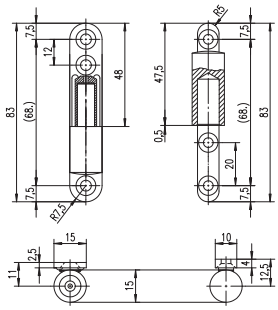

BANDUNTERTEIL AUFSCHRAUBBAR
(Serie 60010080)

Für 2-teilige Bänder, zum Anschrauben, Flügelgewicht pro Paar 45 kg

verzinkt

Ausführung	Artikelnummer	€/STK
gerade	**60.01.0080**	**6,60**

6 % Preisanpassung seit 01.08.2018 bereits eingerechnet
Bitte weitere 9% Preisanpassung ab 01.02.2022 einberechnen.

BANDTASCHE ROH
(Serie 60010120)

Bandtasche Zinkdruckguss

Bandtasche

Höhe	Artikelnummer	€/STK
8 mm	**60.01.0120**	**8,50**

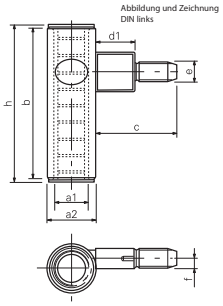

BANDMITTELTEIL
(Serie 60010170)

Für 3-teilige Bänder, passend zu Incanto Bandtasche, Flügelgewicht pro Paar 60 kg

Türband für Glastüren

Ausführung	DIN	Artikelnummer	€/STK
Ef-pol.	rechts	**60.01.0170**	**23,50**
Ef-pol.	links	**60.01.0180**	**23,50**

BANDMITTELTEIL
(Serie 60010140)

Für 3-teilige Bänder, passend zu Incanto Bandtasche, Aufnahme gerade, Flügelgewicht pro Paar 60 kg

Türband für Glastüren

Ausführung	Artikelnummer	€/STK
gerade, Ef-pol.	**60.01.0140**	**6,40**

BANDUNTERTEIL
(Serie 60010130)

Für 2-teilige Bänder, passend zu Incanto Bandtasche, Aufnahme gerade, Flügelgewicht pro Paar 40 kg

Türband für Glastüren

Ausführung	Artikelnummer	€/STK
gerade, Ef-pol.	**60.01.0130**	**3,70**

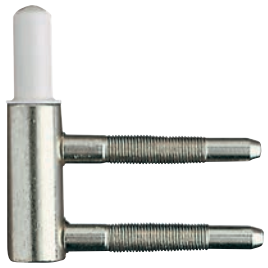

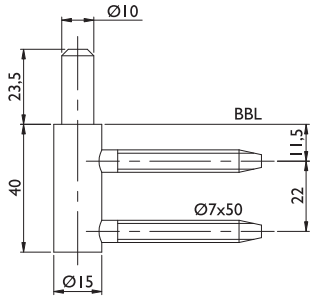

BANDUNTERTEIL
(Serie 60010010)

Für 2-teilige Bänder, Holzzargen Aufnahme, Flügelgewicht pro Paar 45 kg

Türband für Holzzargen ø 15 mm

Farbe	Artikelnummer	€/STK
Ef-pol.	**60.01.0010**	**1,38**

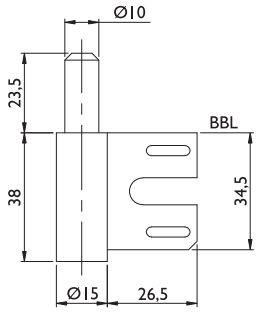

BANDUNTERTEIL - STAHLZARGEN
(Serie 60010020)

Für 2-teilige Bänder, Stahlzargen Aufnahme, Flügelgewicht pro Paar 40 kg

Türband für Stahlzargen ø 15 mm

Ausführung	Artikelnummer	€/STK
gerade, Ef-pol.	**60.01.0020**	**1,90**

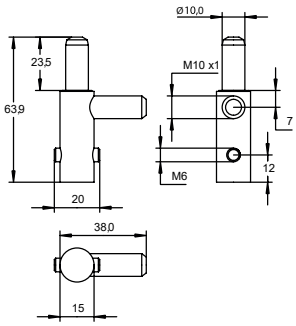

BANDUNTERTEIL
(Serie 60010160)

Für 2-teilige Bänder, mit Verdrehschutz, Stahlzargen Aufnahme, Flügelgewicht pro Paar 45 kg

für Stahlzarge

Ausführung	Artikelnummer	€/STK
gerade, verzinkt	**60.01.0160**	**8,70**

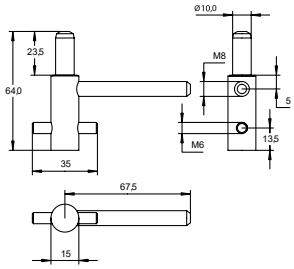

BANDUNTERTEIL
(Serie 60010150)

Für 2-teilige Bänder, mit Verdrehschutz, Holzzargen Aufnahme, Flügelgewicht pro Paar 45 kg

für Holzzarge

Ausführung	Artikelnummer	€/STK
gerade, verzinkt	**60.01.0150**	**8,70**

6 % Preisanpassung seit 01.08.2018 bereits eingerechnet
Bitte weitere 9% Preisanpassung ab 01.02.2022 einberechnen.

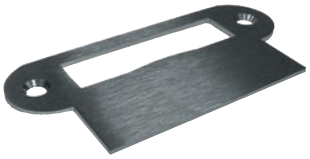

LAPPENSCHLIESSBLECH

(Serie 70110040)

abgerundet mit breitem Lappen für stumpf einschlagende Türen

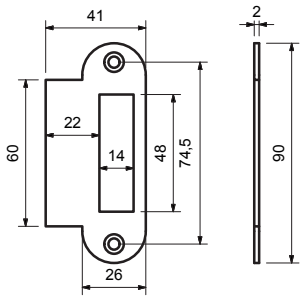

Edelstahl-sat.

Ausführung	Artikelnummer	€/STK
DIN re./li.	**70.11.0040**	**7,00**

WINKELSCHLIESSBLECH

(Serie 70110030)

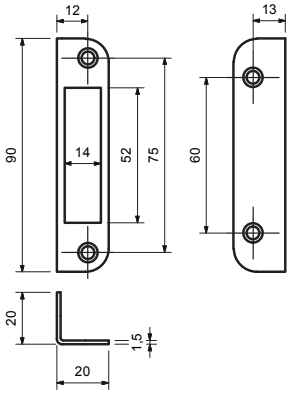

Edelstahl-sat.

Ausführung	Artikelnummer	€/STK
DIN re./li.	**70.11.0030**	**7,00**

AUSTAUSCHFALLE

(Serie 70010050)

Austauschfalle für Glasstärke 10 mm und Ö-Norm Zargen

passend für Glastürschloss Madrid

Ausführung	Artikelnummer	€/STK
verzinkt	**70.01.0050**	**11,60**

passend für Glastürschlösser Valencia, Malaga und Palma, mit Flüsterfalle

Ausführung	Artikelnummer	€/STK
verzinkt	**70.20.0130**	**11,60**

passend für Glastürschloss Sevilla

Ausführung	Artikelnummer	€/STK
verzinkt	**70.20.1450**	**15,90**

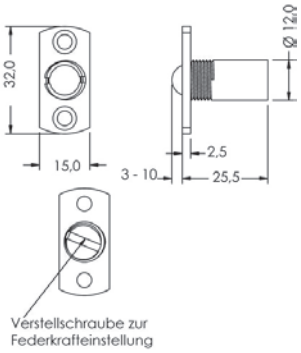

FESTSTELLSCHNAPPER

(Serie 70200860)

Schnapper mit Kunststoff-Federkugel 3-10 mm verstellbar.
Kleine Bauweise speziell für den Einbau im Falz

Edelstahlfärbig-sat.

Ausführung	Artikelnummer	€/STK
verstellbar	**70.20.0860**	**15,80**

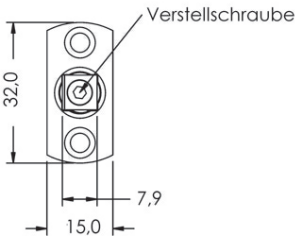

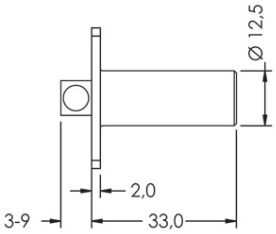

FESTSTELLSCHNAPPER

(Serie 70090080)

Feststeller mit Kunststoff-Falle 3-9 mm verstellbar.
Kleine Bauweise speziell für den Einbau im Falz

Edelstahlfärbig-sat.

Ausführung	Artikelnummer	€/STK
verstellbar	**70.09.0080**	**32,40**

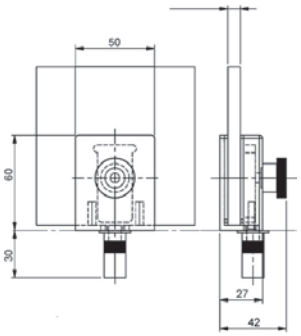

EDELSTAHL Rost frei

FESTSTELLER

(Serie 70200850)

für Standflügel 2-flügelige Glastür 8-10 mm ESG Glas, inklusive Aufnahmebuchse mit Staubverschluss, keine Glasbohrung notwendig

für Standflügel

Farbe	Artikelnummer	€/STK
Edelstahl-sat.	**70.20.0850**	**96,60**

6 % Preisanpassung seit 01.08.2018 bereits eingerechnet
Bitte weitere 9% Preisanpassung ab 01.02.2022 einberechnen.

Profilzylinder
Seite 622

Namensschilder
Seite 631

Kastenzusatz-schloss
Seite 631

Öffnungs-sicherung
Seite 631

Türspione
Seite 632

Schlösser
Seite 633

Schließbleche
Seite 638

Objektbänder
Seite 640

Bänder
Seite 644

Zierhülsen
Seite 652

Muschel-griffe
Seite 654

Türstopper
Seite 664

Zimmer- und Hausnummern
Seite 667

Briefeinwurf
Seite 669

Schilder
Seite 670

Lüftungs-profile
Seite 672

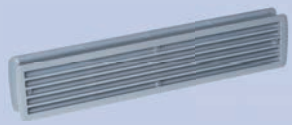

Klebemittel
Schraubensicherung
Pflegemittel
Seite 675

6 % Preisanpassung seit 01.08.2018 bereits eingerechnet
Bitte weitere 9% Preisanpassung ab 01.02.2022 einberechnen.

WENDESCHLÜSSEL PROFILZYLINDER SERIE R6
(Serie 38494100)

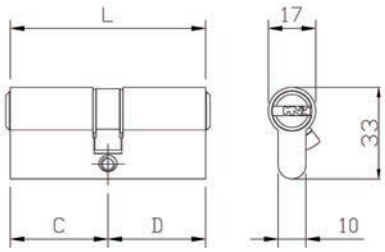

Geprüft nach EN 1634
PZ Zylinder verschiedenschließend
Messing matt vernickelt
inklusive 5 Schlüssel
Nase 30° schräg - Aufbohrschutz
mit 6 Stift-Zuhaltungen
Befestigungsschraube 80 mm

verschiedenschließend

mit Not- und Gefahrenfunktion, Süd 18

Ausführung	Artikelnummer	€/STK
30/30	**38.49.4100**	**44,20**
30/35	**38.49.4110**	**44,50**
30/40	**38.49.4120**	**47,50**
30/45	**38.49.4130**	**49,50**
30/50	**38.49.4140**	**52,30**
30/55	**38.49.4150**	**54,90**
30/60	**38.49.4160**	**57,60**
30/65	**38.49.4170**	**60,10**
30/70	**38.49.4180**	**62,80**
30/75	**38.49.4190**	**65,50**
30/80	**38.49.4200**	**68,20**
35/35	**38.49.4210**	**47,50**
35/40	**38.49.4220**	**49,50**
35/45	**38.49.4230**	**52,30**
35/50	**38.49.4240**	**54,90**
35/55	**38.49.4250**	**57,60**
35/60	**38.49.4260**	**54,90**
35/70	**38.49.4270**	**65,50**
40/40	**38.49.4280**	**52,30**
40/45	**38.49.4290**	**54,90**
40/50	**38.49.4300**	**57,60**
40/55	**38.49.4310**	**60,10**
40/60	**38.49.4320**	**62,80**
45/45	**38.49.4330**	**57,60**
45/50	**38.49.4340**	**60,10**
45/55	**38.49.4350**	**62,80**
45/60	**38.49.4360**	**65,50**
45/65	**38.49.4370**	**68,20**
50/50	**38.49.4380**	**62,80**
50/55	**38.49.4390**	**65,50**
50/60	**38.49.4400**	**68,20**
50/65	**38.49.4410**	**70,90**
55/65	**38.49.4420**	**73,60**

WENDESCHLÜSSEL HALBZYLINDER R6
(Serie 38494000)

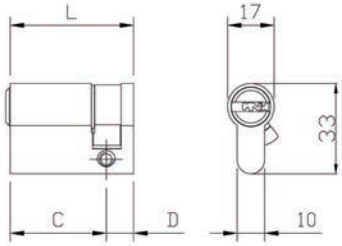

verschiedenschließend

Halbzylinder, Süd 18

Ausführung	Artikelnummer	€/STK
30/10	**38.49.4000**	**28,70**
35/10	**38.49.4010**	**29,00**
40/10	**38.49.4020**	**29,20**
45/10	**38.49.4030**	**29,60**
50/10	**38.49.4040**	**30,10**
55/10	**38.49.4050**	**30,50**
60/10	**38.49.4060**	**30,60**

Schlüsselrohling R6

Ausführung	Artikelnummer	€/STK
Süd 18	**38.57.4800**	**2,70**

Schlüssel geschnitten R6

Ausführung	Artikelnummer	€/STK
Süd 18	**38.49.4810**	**16,64**

WENDESCHLÜSSEL KNAUFZYLINDER R6
(Serie 38494500)

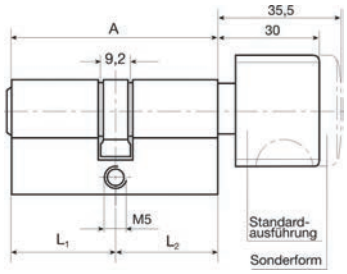

verschiedenschließend

Knaufzylinder, Süd 18

Ausführung	Artikelnummer	€/STK
28K/28	**38.49.4500**	**45,20**
30K/30	**38.49.4510**	**45,30**
30K/35	**38.49.4520**	**45,50**
35K/30	**38.49.4530**	**45,90**
35K/35	**38.49.4540**	**48,40**
35K/40	**38.49.4550**	**50,60**
40K/30	**38.49.4560**	**48,40**
40K/35	**38.49.4570**	**50,60**
40K/40	**38.49.4580**	**53,20**
40K/45	**38.49.4590**	**55,90**
40K/50	**38.49.4600**	**58,50**
40K/55	**38.49.4610**	**61,20**
40K/60	**38.49.4620**	**63,80**
45K/30	**38.49.4630**	**50,60**
45K/35	**38.49.4640**	**53,20**
45K/40	**38.49.4650**	**55,90**
45K/45	**38.49.4660**	**58,50**
45K/50	**38.49.4670**	**61,20**
45K/55	**38.49.4680**	**63,80**
45K/60	**38.49.4690**	**66,60**
50K/30	**38.49.4700**	**53,30**

WENDESCHLÜSSEL PROFILZYLINDER SERIE R6
(Serie 38574100)

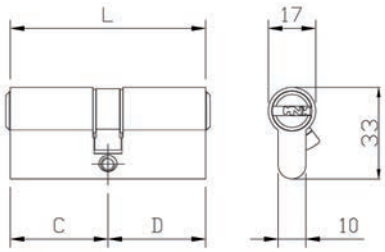

WENDESCHLÜSSEL HALBZYLINDER R6
(Serie 38574000)

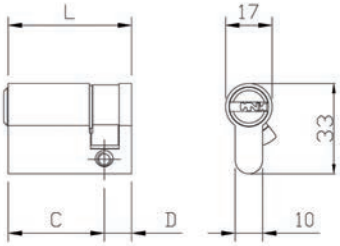

WENDESCHLÜSSEL KNAUFZYLINDER R6
(Serie 38574500)

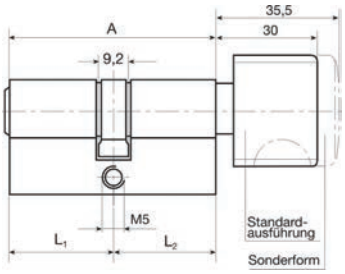

Geprüft nach EN 1634
PZ gleichschließend Sperre L
Messing matt vernickelt
inklusive 5 Schlüssel
Nase 30° schräg - Aufbohrschutz
mit 6 Stift-Zuhaltungen
Befestigungsschraube 80 mm

gleichschließend
Sperre L

mit Not- und Gefahrenfunktion, Süd 18

Ausführung	Artikelnummer	€/STK
30/30	**38.57.4100**	**38,40**
30/35	**38.57.4110**	**38,70**
30/40	**38.57.4120**	**41,70**
30/45	**38.57.4130**	**43,70**
30/50	**38.57.4140**	**46,40**
30/55	**38.57.4150**	**49,10**
30/60	**38.57.4160**	**51,70**
30/65	**38.57.4170**	**54,30**
30/70	**38.57.4180**	**56,90**
30/75	**38.57.4190**	**59,70**
30/80	**38.57.4200**	**62,30**
35/35	**38.57.4210**	**41,70**
35/40	**38.57.4220**	**43,70**
35/45	**38.57.4230**	**46,40**
35/50	**38.57.4240**	**49,10**
35/55	**38.57.4250**	**51,70**
35/60	**38.57.4260**	**49,10**
35/70	**38.57.4270**	**59,70**
40/40	**38.57.4280**	**46,40**
40/45	**38.57.4290**	**49,10**
40/50	**38.57.4300**	**51,70**
40/55	**38.57.4310**	**54,30**
40/60	**38.57.4320**	**56,90**
45/45	**38.57.4330**	**51,70**
45/50	**38.57.4340**	**54,30**
45/55	**38.57.4350**	**56,90**
45/60	**38.57.4360**	**59,70**
45/65	**38.57.4370**	**62,30**
50/50	**38.57.4380**	**56,90**
50/55	**38.57.4390**	**59,70**
50/60	**38.57.4400**	**62,30**
50/65	**38.57.4410**	**65,10**
55/65	**38.57.4420**	**67,70**

gleichschließend
Sperre L

Halbzylinder, Süd 18

Ausführung	Artikelnummer	€/STK
30/10	**38.57.4000**	**22,90**
35/10	**38.57.4010**	**23,20**
40/10	**38.57.4020**	**23,30**
45/10	**38.57.4030**	**23,70**
50/10	**38.57.4040**	**24,30**
55/10	**38.57.4050**	**24,70**
60/10	**38.57.4060**	**24,80**

Schlüsselrohling R6

Ausführung	Artikelnummer	€/STK
Süd 18	**38.57.4800**	**2,70**

Schlüssel geschnitten R6

Ausführung	Artikelnummer	€/STK
Süd 18	**38.57.4810**	**16,60**

gleichschließend
Sperre L

Knaufzylinder, Süd 18

Ausführung	Artikelnummer	€/STK
28K/28	**38.57.4500**	**39,30**
30K/30	**38.57.4510**	**39,40**
30K/35	**38.57.4520**	**39,60**
35K/30	**38.57.4530**	**40,10**
35K/35	**38.57.4540**	**42,60**
35K/40	**38.57.4550**	**44,70**
40K/30	**38.57.4560**	**42,60**
40K/35	**38.57.4570**	**44,70**
40K/40	**38.57.4580**	**47,40**
40K/45	**38.57.4590**	**50,00**
40K/50	**38.57.4600**	**52,70**
40K/55	**38.57.4610**	**55,30**
40K/60	**38.57.4620**	**58,00**
45K/30	**38.57.4630**	**44,70**
45K/35	**38.57.4640**	**47,40**
45K/40	**38.57.4650**	**50,00**
45K/45	**38.57.4660**	**52,70**
45K/50	**38.57.4670**	**55,30**
45K/55	**38.57.4680**	**58,00**
45K/60	**38.57.4690**	**60,70**
50K/30	**38.57.4700**	**47,50**

6 % Preisanpassung seit 01.08.2018 bereits eingerechnet
Bitte weitere 9% Preisanpassung ab 01.02.2022 einberechnen.

PROFILZYLINDER SERIE F5
(Serie 38710300)

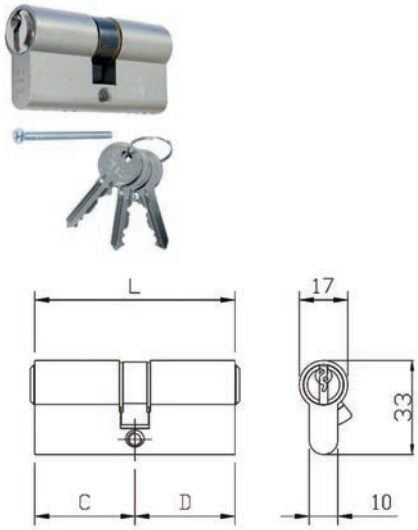

PZ Zylinder verschiedenschließend
Messing matt vernickelt
inklusive 3 Schlüssel
Nase 30° schräg
Befestigungsschraube 65 mm

verschiedenschließend

mit Not-und Gefahrenfunktion, Süd 16

Ausführung	Artikelnummer	€/STK
30/30	**38.71.0300**	**25,00**
30/35	**38.71.0310**	**25,80**
30/40	**38.71.0320**	**26,40**
30/45	**38.71.0330**	**27,80**
30/50	**38.71.0340**	**29,10**
30/55	**38.71.0350**	**31,10**
30/60	**38.71.0360**	**34,10**
35/35	**38.71.0370**	**26,40**
35/40	**38.71.0380**	**27,80**
35/45	**38.71.0390**	**29,10**
35/50	**38.71.0400**	**31,10**
35/55	**38.71.0410**	**34,10**
35/60	**38.71.0420**	**36,30**
35/65	**38.71.0430**	**40,60**
35/70	**38.71.0440**	**43,10**
35/75	**38.71.0450**	**47,10**
40/40	**38.71.0460**	**29,10**
40/45	**38.71.0470**	**31,10**
40/50	**38.71.0480**	**34,10**
40/55	**38.71.0490**	**36,30**
40/60	**38.71.0500**	**40,60**
40/65	**38.71.0510**	**43,10**
40/70	**38.71.0520**	**47,10**
45/45	**38.71.0530**	**34,10**
45/50	**38.71.0540**	**36,30**
45/55	**38.71.0550**	**40,60**
45/60	**38.71.0560**	**43,10**
45/65	**38.71.0570**	**47,10**
50/50	**38.71.0580**	**40,60**
50/55	**38.71.0600**	**40,60**
50/60	**38.71.0590**	**47,10**

HALB / KURZZYLINDER SERIE F5
(Serie 38710100)

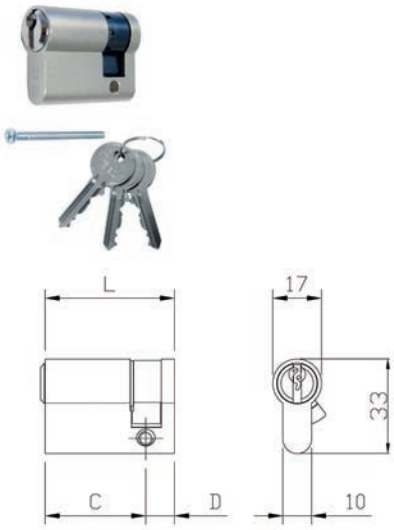

verschiedenschließend

Halbzylinder, Süd 16, Schließnase verstellbar

Ausführung	Artikelnummer	€/STK
10/30	**38.71.0100**	**15,60**
10/35	**38.71.0110**	**15,90**
10/40	**38.71.0120**	**16,40**
10/45	**38.71.0130**	**16,90**
10/50	**38.71.0140**	**17,30**

Kurzzylinder, Süd 16

Ausführung	Artikelnummer	€/STK
28/28	**38.71.0220**	**17,30**
28/33	**38.71.0230**	**17,30**

Kurzzylinder, Süd 14

Ausführung	Artikelnummer	€/STK
21/21	**38.71.0200**	**17,30**

Kurzzylinder, Süd 15

Ausführung	Artikelnummer	€/STK
25/25	**38.71.0210**	**17,30**

Schlüsselrohling F5

Ausführung	Artikelnummer	€/STK
Süd 14	**38.71.0850**	**1,90**
Süd 15	**38.71.0860**	**1,90**
Süd 16	**38.71.0870**	**1,90**

Schlüssel geschnitten F5

Ausführung	Artikelnummer	€/STK
Süd 14	**38.71.0880**	**13,20**
Süd 15	**38.71.0890**	**13,20**
Süd 16	**38.71.0900**	**13,40**

KNAUFZYLINDER SERIE F5
(Serie 38710700)

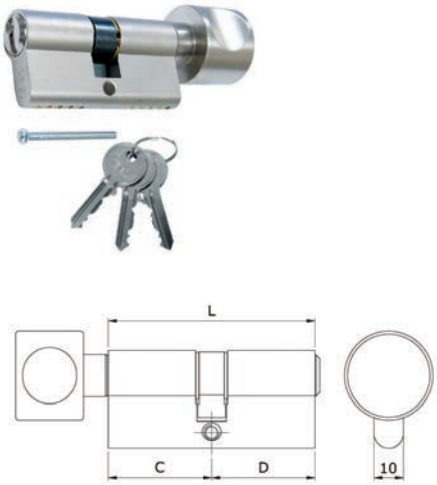

verschiedenschließend

Knaufzylinder, Süd 16

Ausführung	Artikelnummer	€/STK
30K/30	**38.71.0700**	**22,90**
33K/28	**38.71.0710**	**23,80**
35K/30	**38.71.0720**	**23,80**
35K/35	**38.71.0730**	**24,30**
40K/30	**38.71.0740**	**24,30**
40K/35	**38.71.0750**	**25,70**
40K/40	**38.71.0760**	**27,00**
40K/45	**38.71.0770**	**29,20**
40K/50	**38.71.0780**	**32,00**
40K/55	**38.71.0790**	**36,60**
45K/45	**38.71.0800**	**32,00**
45K/50	**38.71.0810**	**36,60**
45K/55	**38.71.0820**	**38,60**
45K/60	**38.71.0830**	**41,10**
50K/60	**38.71.0840**	**45,10**

PROFILZYLINDER SERIE F5
(Serie 38720300)

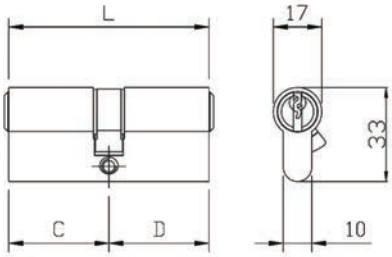

PZ gleichschließend Sperrung E
Messing matt vernickelt
inklusive 3 Schlüssel
Nase 30° schräg
Befestigungsschraube 65 mm

gleichschließend
Sperre E

mit Not-und Gefahrenfunktion, Süd 16

Ausführung	Artikelnummer	€/STK
30/30	**38.72.0300**	**25,00**
30/35	**38.72.0310**	**25,80**
30/40	**38.72.0320**	**26,40**
30/45	**38.72.0330**	**27,80**
30/50	**38.72.0340**	**29,10**
30/55	**38.72.0350**	**31,10**
30/60	**38.72.0360**	**34,10**
35/35	**38.72.0370**	**26,40**
35/40	**38.72.0380**	**27,80**
35/45	**38.72.0390**	**29,10**
35/50	**38.72.0400**	**31,10**
35/55	**38.72.0410**	**34,10**
35/60	**38.72.0420**	**36,30**
35/65	**38.72.0430**	**40,60**
35/70	**38.72.0440**	**43,10**
35/75	**38.72.0450**	**47,10**
40/40	**38.72.0460**	**29,10**
40/45	**38.72.0470**	**31,10**
40/50	**38.72.0480**	**34,10**
40/55	**38.72.0490**	**36,30**
40/60	**38.72.0500**	**40,60**
40/65	**38.72.0510**	**43,10**
40/70	**38.72.0520**	**47,10**
45/45	**38.72.0530**	**34,10**
45/50	**38.72.0540**	**36,30**
45/55	**38.72.0550**	**40,60**
45/60	**38.72.0560**	**43,10**
45/65	**38.72.0570**	**47,10**
50/50	**38.72.0580**	**40,60**
50/55	**38.72.0600**	**43,14**
50/60	**38.72.0590**	**47,10**

HALB / KURZZYLINDER SERIE F5
(Serie 38720100)

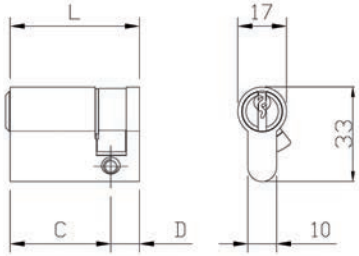

gleichschließend
Sperre E

Halbzylinder, Süd 16, Schließnase verstellbar

Ausführung	Artikelnummer	€/STK
10/30	**38.72.0100**	**15,60**
10/35	**38.72.0110**	**15,90**
10/40	**38.72.0120**	**16,40**
10/45	**38.72.0130**	**16,90**
10/50	**38.72.0140**	**17,30**

Kurzzylinder, Süd 16

Ausführung	Artikelnummer	€/STK
28/28	**38.72.0220**	**17,30**
28/33	**38.72.0230**	**17,30**

Kurzzylinder, Süd 14 Profilzylinder gleichschließend innerhalb der Größe, jedoch nicht kombinierbar mit anderen Profilzylindern

Ausführung	Artikelnummer	€/STK
21/21	**38.72.0200**	**17,30**

Kurzzylinder, Süd 15 Profilzylinder gleichschließend innerhalb der Größe, jedoch nicht kombinierbar mit anderen Profilzylindern

Ausführung	Artikelnummer	€/STK
25/25	**38.72.0210**	**17,30**

Schlüsselrohling F5

Ausführung	Artikelnummer	€/STK
Süd 14	**38.71.0850**	**1,90**
Süd 15	**38.71.0860**	**1,90**
Süd 16	**38.71.0870**	**1,90**

Schlüssel geschnitten F5

Ausführung	Artikelnummer	€/STK
Süd 14	**38.71.0880**	**13,20**
Süd 15	**38.71.0890**	**13,20**
Süd 16	**38.71.0900**	**13,40**

KNAUFZYLINDER SERIE F5
(Serie 38720700)

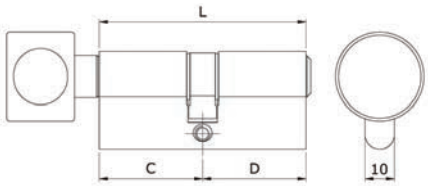

gleichschließend
Sperre E

Knaufzylinder, Süd 16

Ausführung	Artikelnummer	€/STK
30K/30	**38.72.0700**	**25,40**
33K/28	**38.72.0710**	**26,30**
35K/30	**38.72.0720**	**26,30**
35K/35	**38.72.0730**	**26,80**
40K/30	**38.72.0740**	**26,80**
40K/35	**38.72.0750**	**28,30**
40K/40	**38.72.0760**	**29,60**
40K/45	**38.72.0770**	**31,70**
40K/50	**38.72.0780**	**34,70**
40K/55	**38.72.0790**	**39,20**
45K/45	**38.72.0800**	**34,70**
45K/50	**38.72.0810**	**39,20**
45K/55	**38.72.0820**	**41,10**
45K/60	**38.72.0830**	**43,70**
50K/60	**38.72.0840**	**47,60**

6 % Preisanpassung seit 01.08.2018 bereits eingerechnet
Bitte weitere 9% Preisanpassung ab 01.02.2022 einberechnen.

PROFILZYLINDER SERIE F5
(Serie 38730300)

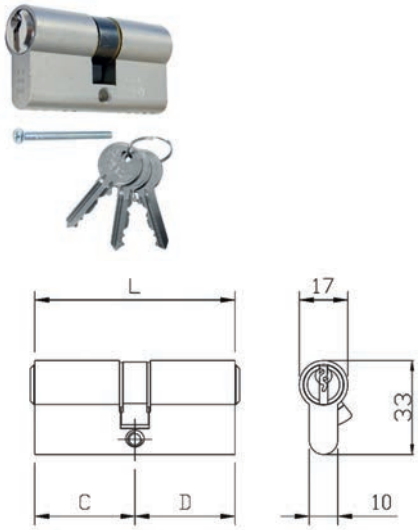

PZ gleichschließend Sperre F
Messing matt vernickelt
inklusive 3 Schlüssel
Nase 30° schräg
Befestigungsschraube 65 mm

gleichschließend
Sperre F

mit Not- und Gefahrenfunktion, Süd 16

Ausführung	Artikelnummer	€/STK
30/30	**38.73.0300**	**25,00**
30/35	**38.73.0310**	**25,80**
30/40	**38.73.0320**	**26,40**
30/45	**38.73.0330**	**27,80**
30/50	**38.73.0340**	**29,10**
30/55	**38.73.0350**	**31,10**
30/60	**38.73.0360**	**34,10**
35/35	**38.73.0370**	**26,40**
35/40	**38.73.0380**	**27,80**
35/45	**38.73.0390**	**29,10**
35/50	**38.73.0400**	**31,10**
35/55	**38.73.0410**	**34,10**
35/60	**38.73.0420**	**36,30**
35/65	**38.73.0430**	**40,60**
35/70	**38.73.0440**	**43,10**
35/75	**38.73.0450**	**47,10**
40/40	**38.73.0460**	**29,10**
40/45	**38.73.0470**	**31,10**
40/50	**38.73.0480**	**34,10**
40/55	**38.73.0490**	**36,30**
40/60	**38.73.0500**	**40,60**
40/65	**38.73.0510**	**43,10**
40/70	**38.73.0520**	**47,10**
45/45	**38.73.0530**	**34,10**
45/50	**38.73.0540**	**36,30**
45/55	**38.73.0550**	**40,60**
45/60	**38.73.0560**	**43,10**
45/65	**38.73.0570**	**47,10**
50/50	**38.73.0580**	**40,60**
50/55	**38.73.0600**	**43,17**
50/60	**38.73.0590**	**47,10**

HALB / KURZZYLINDER SERIE F5
(Serie 38730100)

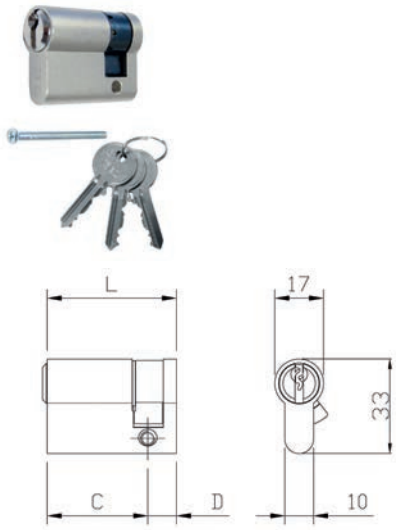

gleichschließend
Sperre F

Halbzylinder, Süd 16, Schließnase verstellbar

Ausführung	Artikelnummer	€/STK
10/30	**38.73.0100**	**15,60**
10/35	**38.73.0110**	**15,90**
10/40	**38.73.0120**	**16,40**
10/45	**38.73.0130**	**16,90**
10/50	**38.73.0140**	**17,30**

Kurzzylinder, Süd 16

Ausführung	Artikelnummer	€/STK
28/28	**38.73.0220**	**17,30**
28/33	**38.73.0230**	**17,30**

Kurzzylinder, Süd 14 Profilzylinder gleichschließend innerhalb der Größe, jedoch nicht kombinierbar mit anderen Profilzylindern

Ausführung	Artikelnummer	€/STK
21/21	**38.73.0200**	**17,30**

Kurzzylinder, Süd 15 Profilzylinder gleichschließend innerhalb der Größe, jedoch nicht kombinierbar mit anderen Profilzylindern

Ausführung	Artikelnummer	€/STK
25/25	**38.73.0210**	**17,30**

Schlüsselrohling F5

Ausführung	Artikelnummer	€/STK
Süd 14	**38.71.0850**	**1,90**
Süd 15	**38.71.0860**	**1,90**
Süd 16	**38.71.0870**	**1,90**

Schlüssel geschnitten F5

Ausführung	Artikelnummer	€/STK
Süd 14	**38.71.0880**	**13,20**
Süd 15	**38.71.0890**	**13,20**
Süd 16	**38.71.0900**	**13,40**

KNAUFZYLINDER SERIE F5
(Serie 38730700)

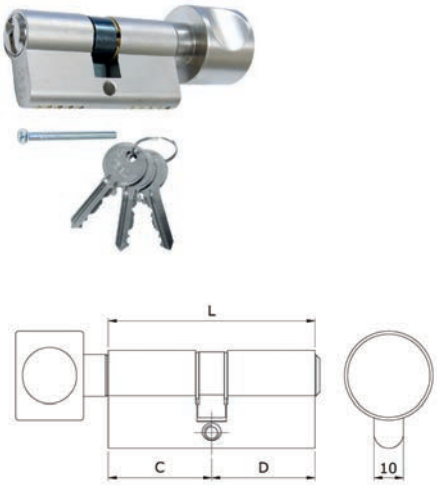

gleichschließend
Sperre F

Knaufzylinder, Süd 16

Ausführung	Artikelnummer	€/STK
30K/30	**38.73.0700**	**25,40**
33K/28	**38.73.0710**	**26,30**
35K/30	**38.73.0720**	**26,30**
35K/35	**38.73.0730**	**26,80**
40K/30	**38.73.0740**	**26,80**
40K/35	**38.73.0750**	**28,30**
40K/40	**38.73.0760**	**29,60**
40K/45	**38.73.0770**	**31,70**
40K/50	**38.73.0780**	**34,70**
40K/55	**38.73.0790**	**39,20**
45K/45	**38.73.0800**	**34,70**
45K/50	**38.73.0810**	**39,20**
45K/55	**38.73.0820**	**41,10**
45K/60	**38.73.0830**	**43,70**
50K/60	**38.73.0840**	**47,60**

PROFILZYLINDER SERIE F5
(Serie 38740300)

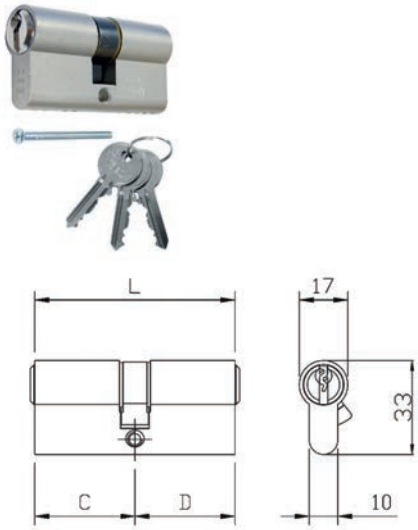

PZ gleichschließend Sperrung G
Messing matt vernickelt
inklusive 3 Schlüssel
Nase 30° schräg
Befestigungsschraube 65 mm

gleichschließend
Sperre G

mit Not- und Gefahrenfunktion, Süd 16

Ausführung	Artikelnummer	€/STK
30/30	**38.74.0300**	**25,00**
30/35	**38.74.0310**	**25,80**
30/40	**38.74.0320**	**26,40**
30/45	**38.74.0330**	**27,80**
30/50	**38.74.0340**	**29,10**
30/55	**38.74.0350**	**31,10**
30/60	**38.74.0360**	**34,10**
35/35	**38.74.0370**	**26,40**
35/40	**38.74.0380**	**27,80**
35/45	**38.74.0390**	**29,10**
35/50	**38.74.0400**	**31,10**
35/55	**38.74.0410**	**34,10**
35/60	**38.74.0420**	**36,30**
35/65	**38.74.0430**	**40,60**
35/70	**38.74.0440**	**43,10**
35/75	**38.74.0450**	**47,10**
40/40	**38.74.0460**	**29,10**
40/45	**38.74.0470**	**31,10**
40/50	**38.74.0480**	**34,10**
40/55	**38.74.0490**	**36,30**
40/60	**38.74.0500**	**40,60**
40/65	**38.74.0510**	**43,10**
40/70	**38.74.0520**	**47,10**
45/45	**38.74.0530**	**34,10**
45/50	**38.74.0540**	**36,30**
45/55	**38.74.0550**	**40,60**
45/60	**38.74.0560**	**43,10**
45/65	**38.74.0570**	**47,10**
50/50	**38.74.0580**	**40,60**
50/55	**38.74.0600**	**43,14**
50/60	**38.74.0590**	**47,10**

HALB / KURZZYLINDER SERIE F5
(Serie 38740100)

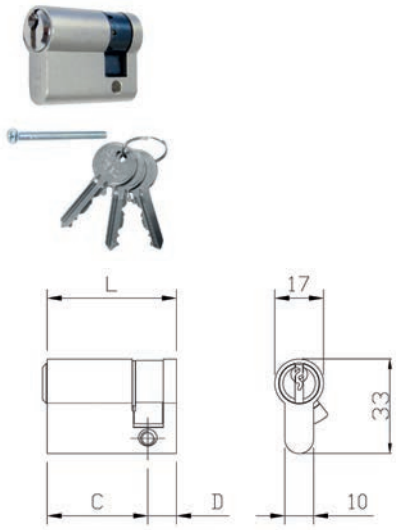

gleichschließend
Sperre G

Halbzylinder, Süd 16, Schließnase verstellbar

Ausführung	Artikelnummer	€/STK
10/30	**38.74.0100**	**15,60**
10/35	**38.74.0110**	**15,90**
10/40	**38.74.0120**	**16,40**
10/45	**38.74.0130**	**16,90**
10/50	**38.74.0140**	**17,30**

Kurzzylinder, Süd 16

Ausführung	Artikelnummer	€/STK
28/28	**38.74.0220**	**17,30**
28/33	**38.74.0230**	**17,30**

Kurzzylinder, Süd 14 Profilzylinder gleichschließend innerhalb der Größe, jedoch nicht kombinierbar mit anderen Profilzylindern

Ausführung	Artikelnummer	€/STK
21/21	**38.74.0200**	**17,30**

Kurzzylinder, Süd 15 Profilzylinder gleichschließend innerhalb der Größe, jedoch nicht kombinierbar mit anderen Profilzylindern

Ausführung	Artikelnummer	€/STK
25/25	**38.74.0210**	**17,30**

Schlüsselrohling F5

Ausführung	Artikelnummer	€/STK
Süd 14	**38.71.0850**	**1,90**
Süd 15	**38.71.0860**	**1,90**
Süd 16	**38.71.0870**	**1,90**

Schlüssel geschnitten F5

Ausführung	Artikelnummer	€/STK
Süd 14	**38.71.0880**	**13,20**
Süd 15	**38.71.0890**	**13,20**
Süd 16	**38.71.0900**	**13,40**

KNAUFZYLINDER SERIE F5
(Serie 38740700)

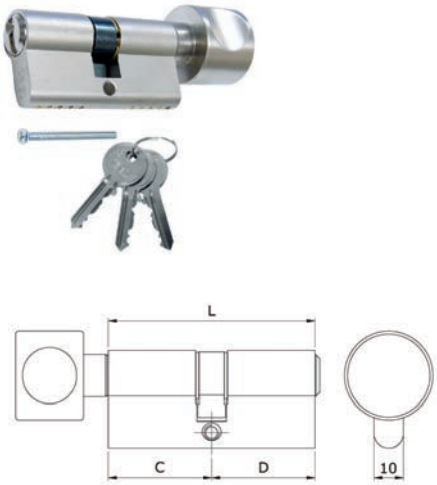

gleichschließend
Sperre G

Knaufzylinder, Süd 16

Ausführung	Artikelnummer	€/STK
30K/30	**38.74.0700**	**25,40**
33K/28	**38.74.0710**	**26,30**
35K/30	**38.74.0720**	**26,30**
35K/35	**38.74.0730**	**26,80**
40K/30	**38.74.0740**	**26,80**
40K/35	**38.74.0750**	**28,30**
40K/40	**38.74.0760**	**29,60**
40K/45	**38.74.0770**	**31,70**
40K/50	**38.74.0780**	**34,70**
40K/55	**38.74.0790**	**39,20**
45K/45	**38.74.0800**	**34,70**
45K/50	**38.74.0810**	**39,20**
45K/55	**38.74.0820**	**41,10**
45K/60	**38.74.0830**	**43,70**
50K/60	**38.74.0840**	**47,60**

6 % Preisanpassung seit 01.08.2018 bereits eingerechnet
Bitte weitere 9% Preisanpassung ab 01.02.2022 einberechnen.

PROFILZYLINDER SERIE F3
(Serie 38750160)

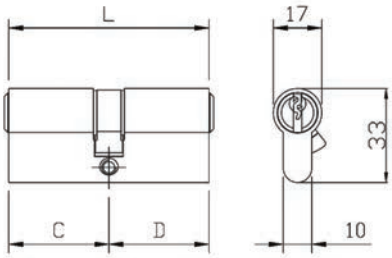

HALBZYLINDER SERIE F3
(Serie 38750010)

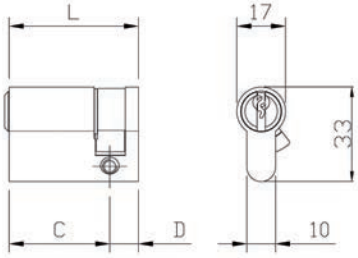

KURZZYLINDER SERIE F3
(Serie 38750100)

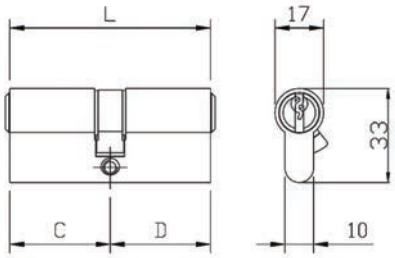

PZ Zylinder verschiedenschließend
Messing matt vernickelt
inklusive 3 Schlüssel
Nase 30° schräg
mit 5 Stift-Zuhaltungen
Befestigungsschraube 65 mm

verschiedenschließend

Profilzylinder, Süd 13

Ausführung	Artikelnummer	€/STK
30/30	**38.75.0160**	**11,60**
30/35	**38.75.0170**	**12,20**
30/40	**38.75.0180**	**12,60**
30/45	**38.75.0190**	**13,30**
30/50	**38.75.0200**	**13,90**
30/60	**38.75.0220**	**21,00**
35/35	**38.75.0230**	**12,50**
35/40	**38.75.0240**	**13,30**
35/45	**38.75.0250**	**20,00**
35/55	**38.75.0270**	**21,10**
40/40	**38.75.0320**	**13,90**
40/45	**38.75.0330**	**20,00**
40/50	**38.75.0340**	**21,10**
40/55	**38.75.0350**	**22,20**
45/50	**38.75.0410**	**22,20**

verschiedenschließend

Halbzylinder, Süd 13

Ausführung	Artikelnummer	€/STK
10/30	**38.75.0010**	**8,10**

verschiedenschließend

Kurzzylinder, Süd 11

Ausführung	Artikelnummer	€/STK
21/21	**38.75.0100**	**15,10**

Kurzzylinder, Süd 12

Ausführung	Artikelnummer	€/STK
28/28	**38.75.0140**	**11,90**
28/33	**38.75.0150**	**11,90**

Schlüsselrohling F3

Ausführung	Artikelnummer	€/STK
Süd 11	**38.75.0600**	**1,70**
Süd 12	**38.75.0610**	**1,70**
Süd 13	**38.75.0620**	**1,70**

Schlüssel geschnitten F3

Ausführung	Artikelnummer	€/STK
Süd 11	**38.75.0630**	**13,30**
Süd 12	**38.75.0640**	**13,30**
Süd 13	**38.75.0650**	**13,30**

6 % Preisanpassung seit 01.08.2018 bereits eingerechnet
Bitte weitere 9% Preisanpassung ab 01.02.2022 einberechnen.

SÜDMETALL EIGENPROFIL CSR R9 PLUS

Südmetall - Zylinder mit Wendeschlüssel CSR R9 Plus.

Schließzylinder mit beidseitigem Anbohrschutz.
Ab Länge 30/30 mm mit Gehäuseschutz.
Einsetzbar bis Widerstandsklasse 3 (WB 3).
Dreifach verschlüsselt mit Stahlstiften.
Nach DIN 1303 geprüft.
Schutz gegen Schlagtechnik.
Wendeschlüssel mit langem Schlüsselhals.

Schließanlagen auf Anfrage kurzfristig lieferbar !

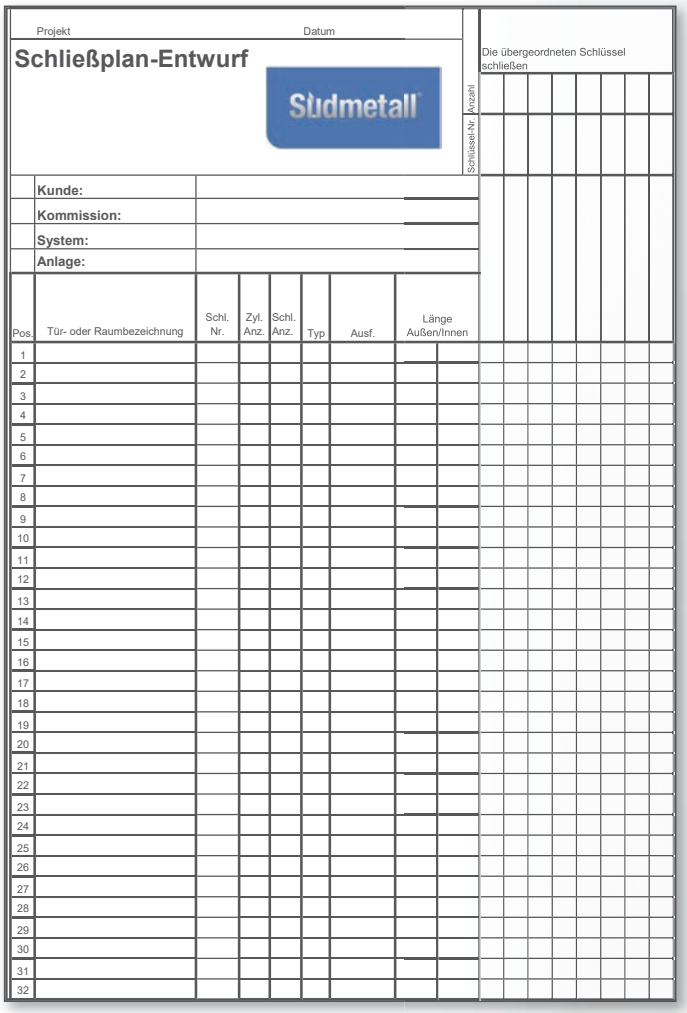

Projekt | Datum

Schließplan-Entwurf

Südmetall

Die übergeordneten Schlüssel schließen

Schlüssel-Nr. | Anzahl

Kunde:
Kommission:
System:
Anlage:

Pos.	Tür- oder Raumbezeichnung	Schl. Nr.	Zyl. Anz.	Schl. Anz.	Typ	Ausf.	Länge Außen/Innen	
1								
2								
3								
4								
5								
6								
7								
8								
9								
10								
11								
12								
13								
14								
15								
16								
17								
18								
19								
20								
21								
22								
23								
24								
25								
26								
27								
28								
29								
30								
31								
32								

6 % Preisanpassung seit 01.08.2018 bereits eingerechnet
Bitte weitere 9% Preisanpassung ab 01.02.2022 einberechnen.

BLINDZYLINDER
(Serie 38500580)

geeignet für Türstärke 33 bis 110 mm

matt vernickelt

Ausführung	Artikelnummer	€/STK
blind	**38.50.0580**	**11,90**

NIGHTCAP NACHTLEUCHTEND
(Serie 38540010)

Nachtleuchtend passend für viele handelsübliche Profilzylinder, selbstklebend

Day white / Glow green

Ausführung	Artikelnummer	€/STK
1 Stk.	**38.54.0010**	**5,30**
50 Stk.	**38.54.0020**	**259,70**

NEUBAUTENSCHLÜSSEL
(Serie 36052500)

inklusive Maßschablone zur Ermittlung des benötigten Zylinders

-

Ausführung	Artikelnummer	€/STK
Kunststoff	**36.05.2500**	**5,20**

UNIVERSALSCHLÜSSEL
(Serie 36052510)

inklusive Maßschablone zur Ermittlung des benötigten Zylinders

-

Ausführung	Artikelnummer	€/STK
Metall	**36.05.2510**	**10,40**

NAMENSSCHILD

(Serie 48040610)

Schild mit Lochbohrung für Türspion, Beschriftungsfeld auswechselbar.
Geprüft nach EN 1634-2

Namensschild abgerundet

Ausführung	Artikelnummer	€/STK
Edelstahl-sat.	**48.04.0610**	**39,50**
Aluminium F1	**48.04.0600**	**39,50**

Optional: Ersatzleiste für Namensschild oben

Ausführung	Artikelnummer	€/STK
Kunststoff	**48.04.0660**	**3,00**

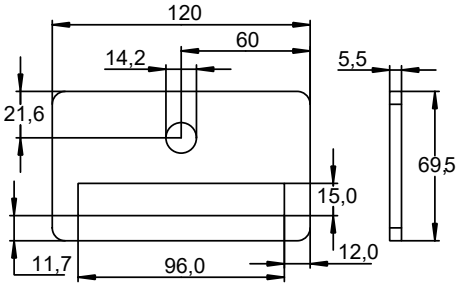

KASTENZUSATZSCHLOSS MIT SPERRBÜGEL

(Serie 36090510)

Einbruchschutz für Türen, inkl. Außenzylinder einstellbar von TS 30-90mm, zweitouriger/massiver Riegel, verdeckte Befestigung, Sperrbügel ermöglicht das gesicherte Öffnen der Tür zur Kontrolle, inklusive 3 Stk. Schlüssel

inklusive Befestigungsmaterial

Farbe	Artikelnummer	€/STK
Silberfarben	**36.09.0510**	**69,90**

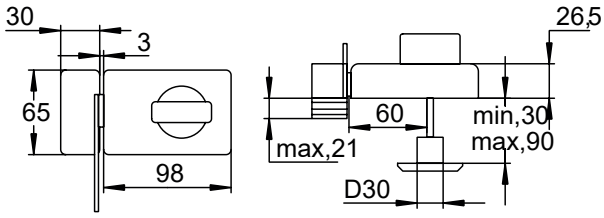

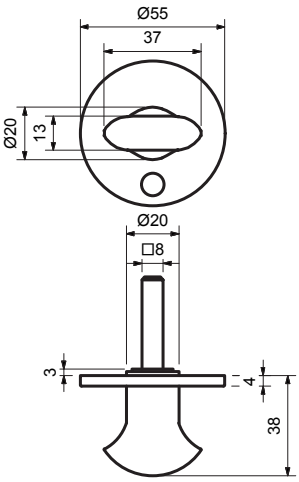

ÖFFNUNGSSICHERUNG

(Serie 32506010)

für Wohnungseingangs- und Haustüren auf Flat Rosette

für Wohnungseingangstüren und Haustüren

Farbe	Artikelnummer	€/STK
Edelstahl-sat.	**32.50.6010**	**21,60**

6 % Preisanpassung seit 01.08.2018 bereits eingerechnet
Bitte weitere 9% Preisanpassung ab 01.02.2022 einberechnen.

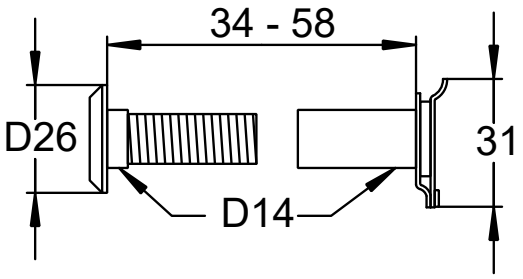

TÜRSPION
(Serie 36040140)

mit Verschlusskappe, Optik 180°, für Türstärken von 34 - 58 mm,
Geprüft nach EN 1634-1

Türstärke 34 - 58 mm

Farbe	Artikelnummer	€/STK
Messing-pol.	**36.04.0140**	**9,90**
Chrom-pol.	**36.04.0150**	**9,90**
Ef-sat.	**36.04.0160**	**9,90**

Türstärke 42-55 mm, thermisch getrennt

Farbe	Artikelnummer	€/STK
Ef-sat.	**36.04.0170**	**20,00**

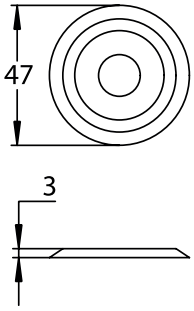

ROSETTE FÜR TÜRSPION
(Serie 36040400)

Rosette passend zu Türspion, Bohrung Ø 14 mm

Rosette für Türpion

Farbe	Artikelnummer	€/STK
Messing-pol.	**36.04.0400**	**3,00**
Chrom-pol.	**36.04.0410**	**3,20**

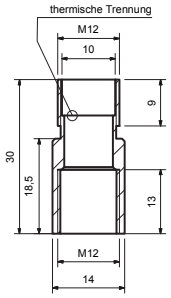

VERLÄNGERUNG FÜR TÜRSPION
(Serie 36040460)

Kunststoff, Brandschutz
Geprüft nach EN 1634-1

Verlängerung für Türspion

Länge	Ausführung	Artikelnummer	€/STK
30 mm	-	**36.04.0460**	**3,00**
30 mm	Thermisch getrennt	**36.04.0470**	**8,30**

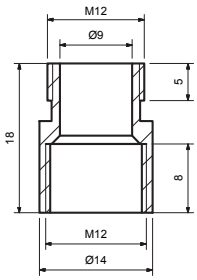

VERLÄNGERUNG FÜR TÜRSPION
(Serie 36040480)

Messing
Geprüft nach EN 1634-1

Verlängerung für Türspion

Ausführung	Artikelnummer	€/STK
Länge 10 mm	**36.04.0480**	**1,50**

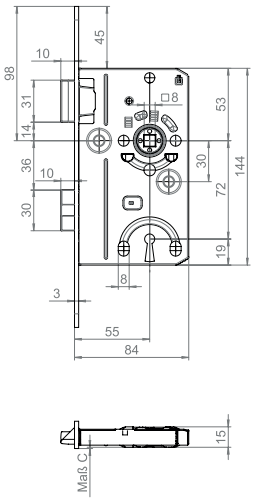

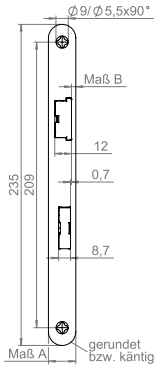

ZIMMERTÜR-EINSTECKSCHLÖSSER

(Serie 36051310)

Vierkant 8 mm, Stulp abgerundet und silberfärbig lackiert, Falle und Riegel Delrin (Kunststoff).
Geprüft nach DIN 18251/Klasse 1

BB 72 mm, Stulp 18 mm

Dorn	Ausführung	Artikelnummer	€/STK
55 mm	DIN rechts	**36.05.1310**	**5,80**
55 mm	DIN links	**36.05.1300**	**5,80**

WC 78 mm, Stulp 18 mm

Dorn	Ausführung	Artikelnummer	€/STK
55 mm	DIN rechts	**36.05.1360**	**6,60**
55 mm	DIN links	**36.05.1350**	**6,60**

BB 72 mm, Stulp 20 mm

Dorn	Ausführung	Artikelnummer	€/STK
55 mm	DIN rechts	**36.05.1340**	**5,80**
55 mm	DIN links	**36.05.1330**	**5,80**

WC 78 mm, Stulp 20 mm

Dorn	Ausführung	Artikelnummer	€/STK
55 mm	DIN rechts	**36.05.1380**	**6,60**
55 mm	DIN links	**36.05.1370**	**6,60**

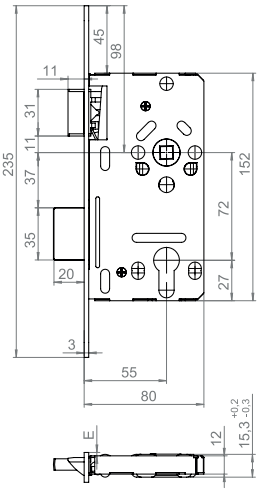

Toleranzen der Funktionsmaße nach DIN 18250.

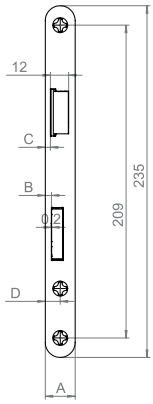

ZIMMERTÜR-EINSTECKSCHLÖSSER

(Serie 36051410)

Vierkant 8 mm, Stulp abgerundet und silberfärbig lackiert, Falle und Riegel glanzverzinkt.
Geprüft nach DIN 18251/Klasse 2

PZW 72 mm, Stulp 18 mm

Dorn	Ausführung	Artikelnummer	€/STK
55 mm	DIN rechts	**36.05.1410**	**10,50**
55 mm	DIN links	**36.05.1400**	**10,50**

PZW 72 mm, Stulp 20 mm

Dorn	Ausführung	Artikelnummer	€/STK
55 mm	DIN rechts	**36.05.1430**	**10,50**
55 mm	DIN links	**36.05.1420**	**10,50**

6 % Preisanpassung seit 01.08.2018 bereits eingerechnet
Bitte weitere 9% Preisanpassung ab 01.02.2022 einberechnen.

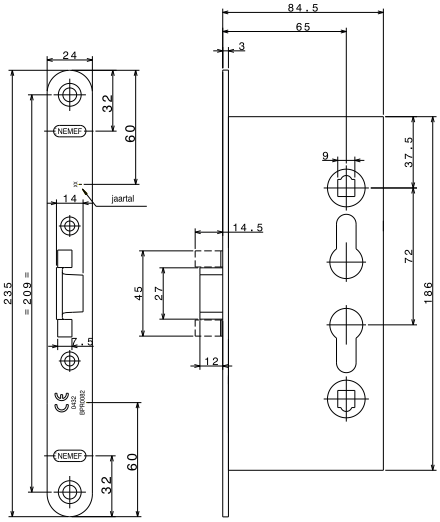

FS TÜRSCHLOSS

(Serie 36050450)

Vierkant 9 mm, Stulp abgerundet und verzinkt.
Geprüft nach DIN EN 12209 Klasse 3

PZW 72 mm, Stulp 24 mm

Dorn	Ausführung	Artikelnummer	€/STK
65 mm	DIN re./li.	**36.05.0450**	**32,20**

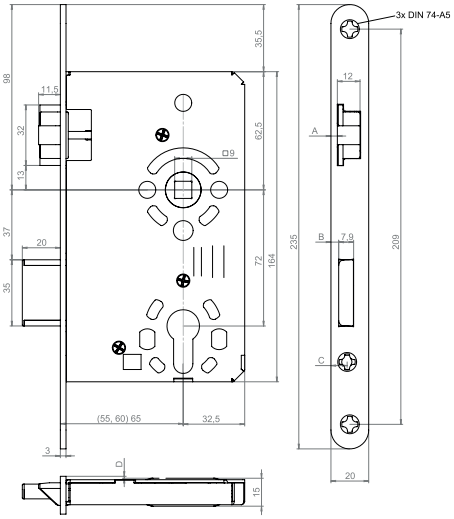

OBJEKTSCHLOSS ZWEITOURIG

(Serie 36053270)

Objektschloss zweitourig, Riegel Stahl verzinkt, Falle geräuschgedämpft, Klemmnuss dreigeteilt mit Kunststoff Lagerschale, Schlosskasten allseitig geschlossen.
Geprüft nach DIN EN 12209, FH DIN 18250/Klasse 3

BB 8/72 mm, Stulp 20 mm

Dorn	Ausführung	Artikelnummer	€/STK
55 mm	DIN rechts	**36.05.3270**	**19,30**
55 mm	DIN links	**36.05.3260**	**19,30**

PZW 8/72 mm, Stulp 20 mm

Dorn	Ausführung	Artikelnummer	€/STK
55 mm	DIN rechts	**36.05.3210**	**16,90**
55 mm	DIN links	**36.05.3200**	**16,90**

WC 8/78 mm, Stulp 20 mm

Dorn	Ausführung	Artikelnummer	€/STK
55 mm	DIN rechts	**36.05.3230**	**18,90**
55 mm	DIN links	**36.05.3220**	**18,90**

PZW 9/72 mm, Stulp 20 mm

Dorn	Ausführung	Artikelnummer	€/STK
55 mm	DIN rechts	**36.05.3250**	**21,90**
55 mm	DIN links	**36.05.3240**	**21,90**
65 mm	DIN rechts	**36.05.3290**	**21,90**
65 mm	DIN links	**36.05.3280**	**21,90**

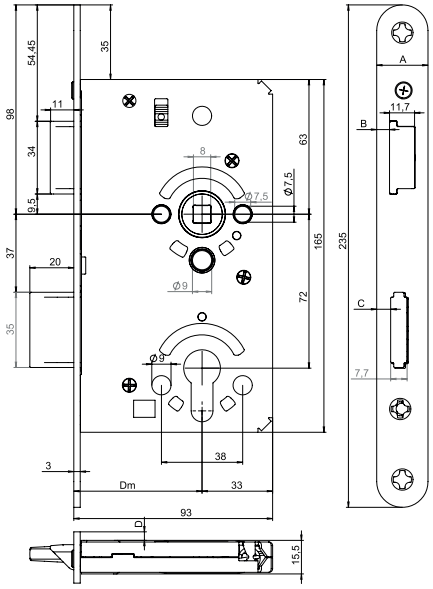

OBJEKTTÜRSCHLÖSSER

(Serie 36051900)

Vierkant 8 mm, Flüsterfalle, Klemmnuss aus Stahl verzinkt, Nusslager aus Polyamid, Riegel aus Stahl, Riegelkopf Guss verzinkt, Schlosskasten allseitig geschlossen verzinkt, Späneschutzhülsen im Drückerbereich, Nachschmiereinrichtung. Geprüft nach DIN 18251/Klasse 3

PZW 72 mm, Stulp 20 mm

Dorn	Ausführung	Artikelnummer	€/STK
60 mm	DIN rechts	**36.05.1900**	**37,10**
60 mm	DIN links	**36.05.1910**	**37,10**

WC 78 mm, Stulp 20 mm

Dorn	Ausführung	Artikelnummer	€/STK
60 mm	DIN rechts	**36.05.1940**	**37,10**
60 mm	DIN links	**36.05.1950**	**37,10**

PZW 72 mm, Stulp 20 mm

Dorn	Ausführung	Artikelnummer	€/STK
65 mm	DIN rechts	**36.05.1920**	**39,00**
65 mm	DIN links	**36.05.1930**	**39,00**

WC 78 mm, Stulp 20 mm

Dorn	Ausführung	Artikelnummer	€/STK
65 mm	DIN rechts	**36.05.1960**	**39,00**
65 mm	DIN links	**36.05.1970**	**39,00**

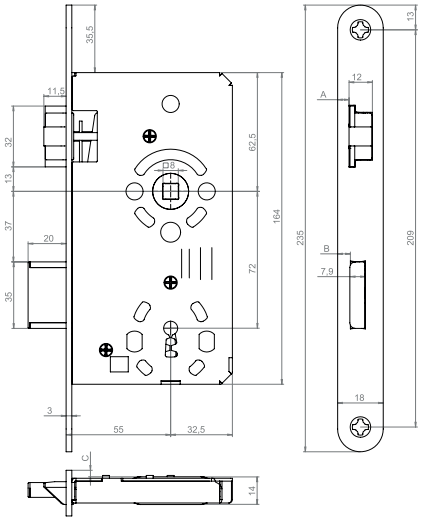

OBJEKTSCHLÖSSER

(Serie 36053350)

Vierkant 8 mm, Klemmnuss aus Stahl verzinkt, Falle und Riegel aus Stahl verzinkt mit Geräuschdämpfung im Schloss und an der Falle. Schlosskasten allseitig geschlossen und verzinkt. Geprüft nach DIN 18251/Klasse 3

BB 72 mm, Stulp 18 mm

Dorn	Ausführung	Artikelnummer	€/STK
55 mm	DIN rechts	**36.05.3350**	**17,20**
55 mm	DIN links	**36.05.3360**	**17,20**

PZW 72 mm, Stulp 18 mm

Dorn	Ausführung	Artikelnummer	€/STK
55 mm	DIN rechts	**36.05.3370**	**17,20**
55 mm	DIN links	**36.05.3380**	**17,20**

WC 78 mm, Stulp 18 mm

Dorn	Ausführung	Artikelnummer	€/STK
55 mm	DIN rechts	**36.05.3390**	**17,20**
55 mm	DIN links	**36.05.3400**	**17,20**

6 % Preisanpassung seit 01.08.2018 bereits eingerechnet
Bitte weitere 9% Preisanpassung ab 01.02.2022 einberechnen.

HAUSTÜR-EINSTECKSCHLÖSSER

(Serie 36051460)

Vierkant 10 mm, Stulp abgerundet und silberfärbig lackiert,
Falle und Riegel glanzverzinkt.
Geprüft nach DIN 18251 Klasse 3

PZW 92 mm, Stulp 20 mm

Dorn	Ausführung	Artikelnummer	€/STK
65 mm	DIN rechts	**36.05.1460**	**21,00**
65 mm	DIN links	**36.05.1450**	**21,00**

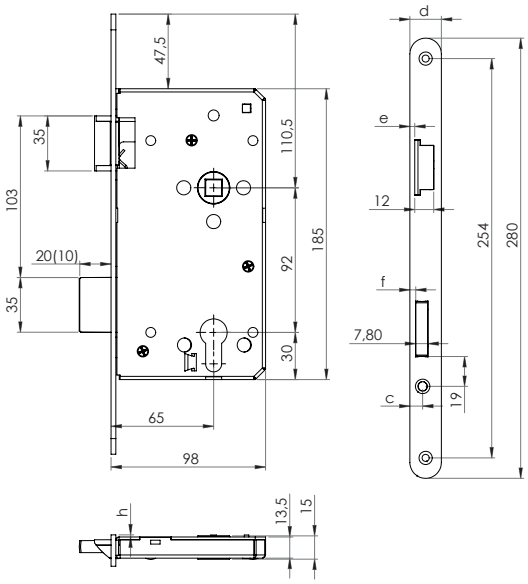

ROHRRAHMENSCHLÖSSER

(Serie 50021610)

Einsteck Rohrrahmenschloss, Vierkant 8 mm, Stulp vernickelt,
Riegel bündig, rechts und links verwendbar.
Geprüft nach DIN EN 12209

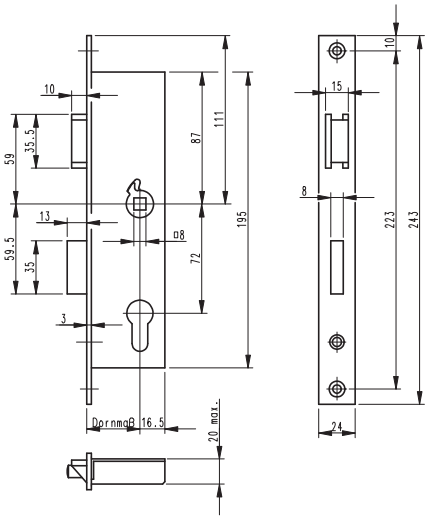

PZW 72 mm, Stulp 24 mm

Dorn	Artikelnummer	€/STK
25 mm	**50.02.1610**	**32,40**
30 mm	**50.02.1620**	**32,40**
35 mm	**50.02.1630**	**32,40**
40 mm	**50.02.1810**	**32,40**

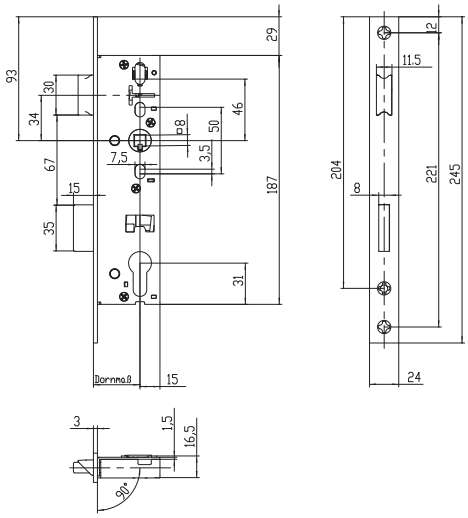

ROHRRAHMENSCHLÖSSER

(Serie 50021900)

Einsteck Rohrrahmenschloss, Vierkant 8 mm, Stulp, Edelstahl-sat., Riegel bündig, Riegel und Nuss aus Druckguss, rechts und links verwendbar.
Geprüft nach DIN EN 12209 Klasse 3

PZW 92 mm, Stulp 24 mm

Dorn	Artikelnummer	€/STK
25 mm	**50.02.1900**	**38,30**
30 mm	**50.02.1910**	**38,30**
35 mm	**50.02.1920**	**38,30**
40 mm	**50.02.1930**	**38,30**
45 mm	**50.02.1940**	**38,30**

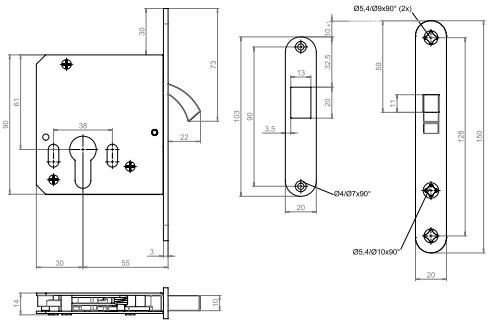

EINSTECK-SCHIEBETÜRSCHLÖSSER

(Serie 36051500)

inklusive Schließblech, silberfärbig lackiert,
DIN rechts und links verwendbar

BB, Stulp 20 mm

Dorn	Ausführung	Artikelnummer	€/STK
55 mm	BB	**36.05.1500**	**68,30**

PZW, Stulp 20 mm

Dorn	Ausführung	Artikelnummer	€/STK
55 mm	PZ	**36.05.1510**	**70,80**

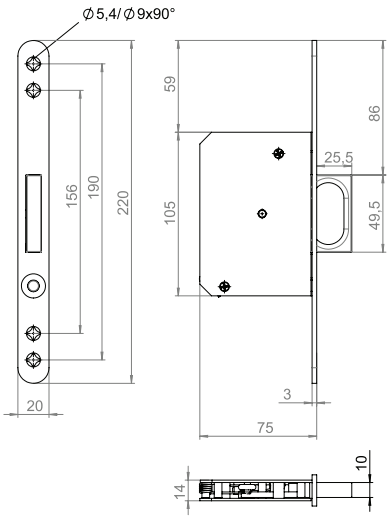

EINSTECK-SCHIEBETÜRSCHLOSS

(Serie 36051520)

Einsteck-Schiebetürschloss mit Stirngriff, inklusive Schließblech, silberfärbig lackiert, Druckknopf und Stirngriff Edelstahlfärbig

Stulp 20 mm

Ausführung	Artikelnummer	€/STK
DIN re./li.	**36.05.1520**	**37,20**

6 % Preisanpassung seit 01.08.2018 bereits eingerechnet
Bitte weitere 9% Preisanpassung ab 01.02.2022 einberechnen.

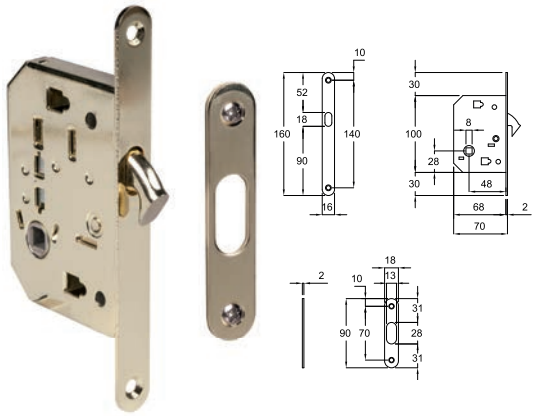

SCHIEBETÜR-EINSTECKSCHLOSS

(Serie 32281700)

Schiebetür-Einsteckschloß mit Hakenfalle, Vierkant 8 mm, inklusive Schließblech

Stulp und Schließblech

Farbe	Artikelnummer	€/STK
Messing-pol.	**32.28.1700**	**13,40**
Ef-sat.	**32.28.1720**	**16,90**
Chrom-sat.	**32.28.1710**	**15,50**

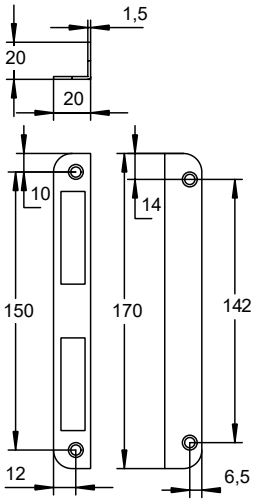

ZIMMERTÜR- WINKELSCHLIESSBLECH

(Serie 36052000)

Silberfärbig lackiert

Ausführung	Artikelnummer	€/STK
DIN re./li.	**36.05.2000**	**1,10**

Edelstahl-sat.

Ausführung	Artikelnummer	€/STK
DIN re./li.	**36.05.3300**	**7,70**

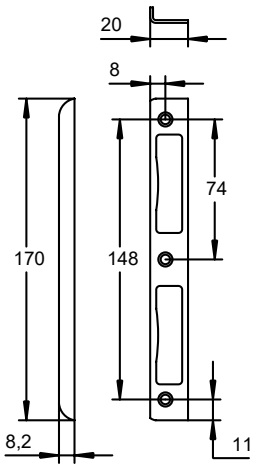

ZIMMERTÜR-WINKELSCHLIESSBLECH

(Serie 36052010)

Silberfärbig lackiert

Ausführung	Artikelnummer	€/STK
DIN re./li.	**36.05.2010**	**1,10**

Edelstahl-sat.

Ausführung	Artikelnummer	€/STK
DIN re./li.	**36.05.3310**	**8,80**

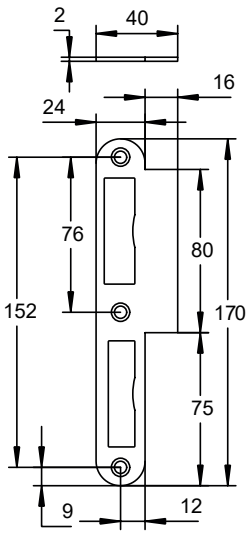

ZIMMERTÜR-LAPPENSCHLIESSBLECH

(Serie 36052020)

Silberfärbig lackiert

Ausführung	Artikelnummer	€/STK
DIN rechts	**36.05.2020**	**1,10**
DIN links	**36.05.2030**	**1,10**

Edelstahl-sat.

Ausführung	Artikelnummer	€/STK
DIN rechts	**36.05.3330**	**7,50**
DIN links	**36.05.3340**	**7,50**

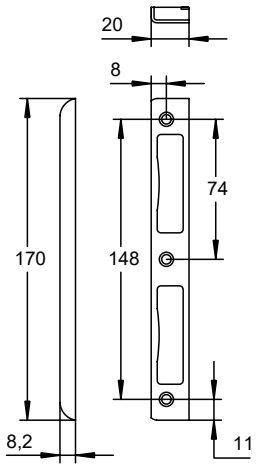

ZIMMERTÜR- WINKELSCHLIESSBLECH

(Serie 36052050)

Zimmertür- Winkelschließblech mit Kunststoff-Unterfütterung

Silberfärbig lackiert

Ausführung	Artikelnummer	€/STK
DIN re./li.	**36.05.2050**	**1,10**

Edelstahl-sat.

Ausführung	Artikelnummer	€/STK
DIN re./li.	**36.05.3320**	**8,80**

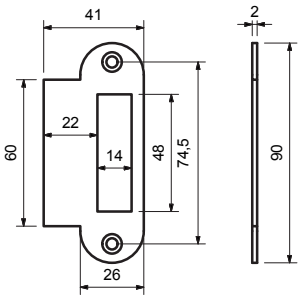

LAPPENSCHLIESSBLECH

(Serie 70110040)

abgerundet mit breitem Lappen für stumpf einschlagende Türen

Edelstahl-sat.

Ausführung	Artikelnummer	€/STK
DIN re./li.	**70.11.0040**	**7,00**

6 % Preisanpassung seit 01.08.2018 bereits eingerechnet
Bitte weitere 9% Preisanpassung ab 01.02.2022 einberechnen.

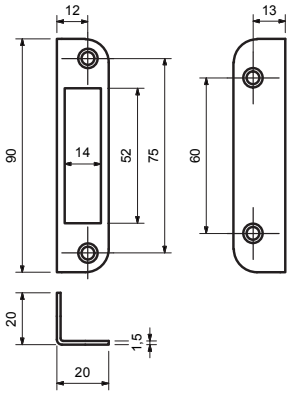

WINKELSCHLIESSBLECH

(Serie 70110030)

Edelstahl-sat.

Ausführung	Artikelnummer	€/STK
DIN re./li.	**70.11.0030**	**7,00**

OBJEKTBAND 605

(Serie 60120010)

Edelstahl-sat., für überfälzte Türen an Holzzargen, wartungsfrei, Fräsdurchmesser 24 mm, ohne Befestigungsmaterial.
Geprüft nach EN 1935

H 120 mm, bis 120 kg Türgewicht

Ausführung	Artikelnummer	€/STK
DIN re./li.	**60.12.0010**	**45,40**

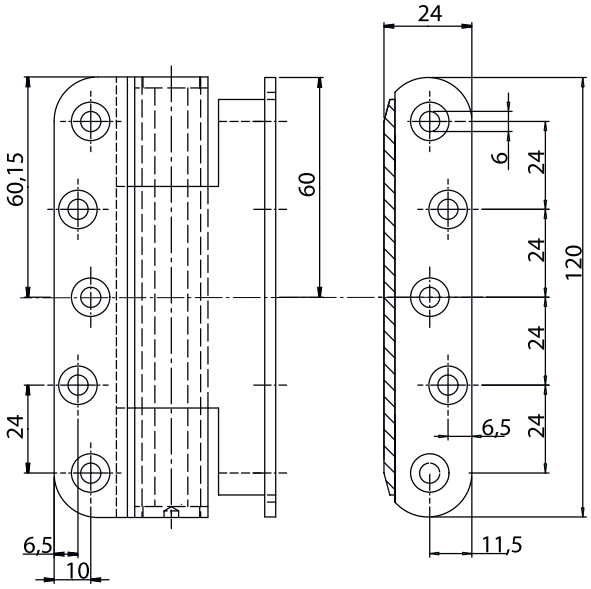

OBJEKTBAND 605/1

(Serie 60120020)

Edelstahl-sat., für überfälzte Türen an Holzzargen, wartungsfrei, Fräsdurchmesser 24 mm, ohne Befestigungsmaterial.
Geprüft nach EN 1935

H 160 mm, bis 160 kg Türgewicht

Ausführung	Artikelnummer	€/STK
DIN re./li.	**60.12.0020**	**46,20**

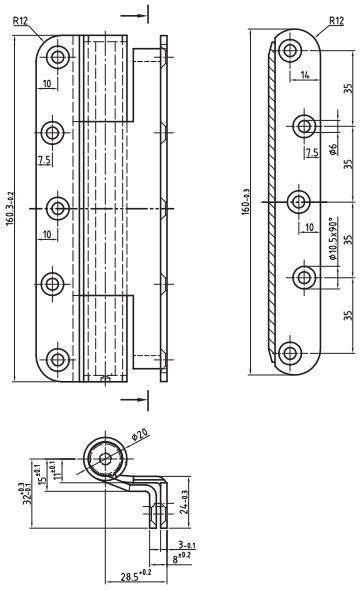

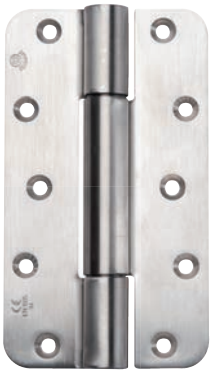

OBJEKTBAND 607

(Serie 60120030)

Edelstahl-sat., für stumpfe Türen an Holzzargen, wartungsfrei, Fräsdurchmesser 24 mm, ohne Befestigungsmaterial.
Geprüft nach EN 1935

H 120 mm, bis 120 kg Türgewicht

Ausführung	Artikelnummer	€/STK
DIN re./li.	**60.12.0030**	**42,50**

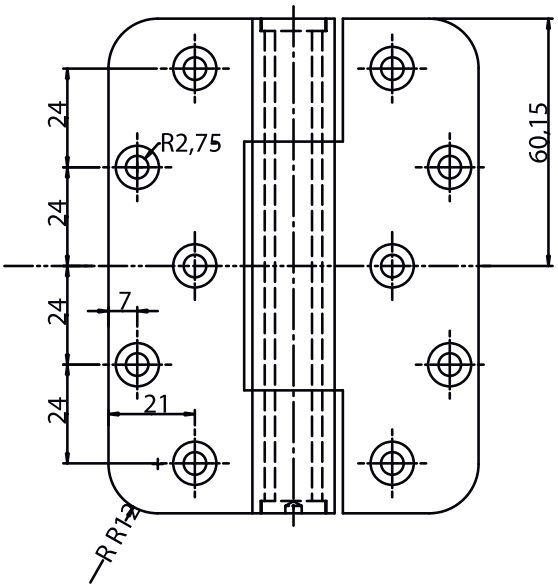

6 % Preisanpassung seit 01.08.2018 bereits eingerechnet
Bitte weitere 9% Preisanpassung ab 01.02.2022 einberechnen.

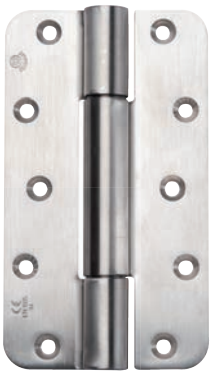

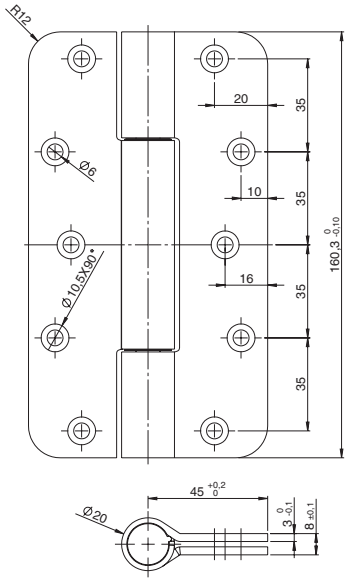

OBJEKTBAND 607/1

(Serie 60120040)

Edelstahl-sat., für stumpfe Türen an Holzzargen, wartungsfrei, Fräsdurchmesser 24 mm, ohne Befestigungsmaterial.
Geprüft nach EN 1935

H 160 mm, bis 160 kg Türgewicht

Ausführung	Artikelnummer	€/STK
DIN re./li.	**60.12.0040**	**43,40**

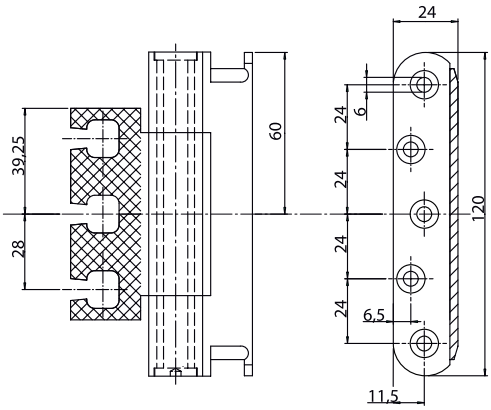

OBJEKTBAND 6021

(Serie 60120050)

Edelstahl-sat., für überfälzte Türen mit Aufnahme Element VXS Band, wartungsfrei, Fräsdurchmesser 24 mm, ohne Befestigungsmaterial.
Geprüft nach EN 1935

H 120 mm, bis 160 kg Türgewicht

Ausführung	Artikelnummer	€/STK
DIN re./li.	**60.12.0050**	**40,60**

OBJEKTBAND 6021/1

(Serie 60120060)

Edelstahl-sat., für überfälzte Türen mit Aufnahme Element VXS Band, wartungsfrei, Fräsdurchmesser 24 mm, ohne Befestigungsmaterial. Geprüft nach EN 1935

H 160 mm, bis 260 kg Türgewicht

Ausführung	Artikelnummer	€/STK
DIN re./li.	**60.12.0060**	**41,40**

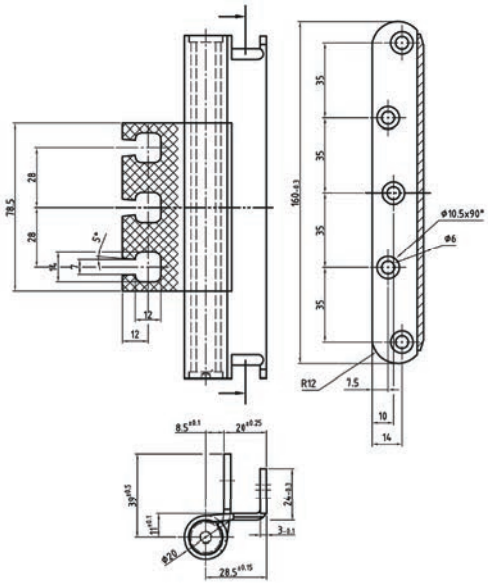

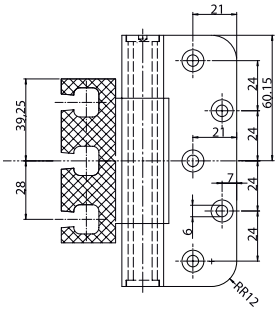

OBJEKTBAND 6022

(Serie 60120070)

Edelstahl-sat., für stumpfe Türen mit Aufnahme-Element VXS Band, wartungsfrei, Fräsdurchmesser 24 mm, ohne Befestigungsmaterial. Geprüft nach EN 1935

H 120 mm, bis 160 kg Türgewicht

Ausführung	Artikelnummer	€/STK
DIN re./li.	**60.12.0070**	**40,60**

6 % Preisanpassung seit 01.08.2018 bereits eingerechnet
Bitte weitere 9% Preisanpassung ab 01.02.2022 einberechnen.

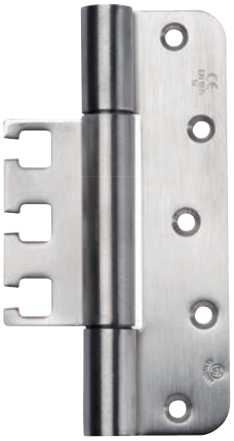

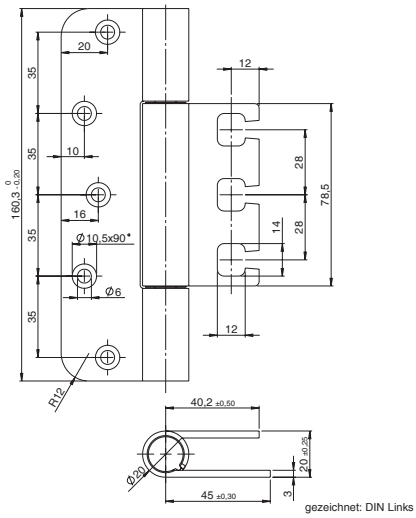

OBJEKTBAND 6022/1

(Serie 60120080)

Edelstahl-sat., für stumpfe Türen mit Aufnahme-Element VXS Band, wartungsfrei, Fräsdurchmesser 24 mm, ohne Befestigungsmaterial. Geprüft nach EN 1935

H 160 mm, bis 260 kg Türgewicht

Ausführung	Artikelnummer	€/STK
DIN re./li.	**60.12.0080**	**41,40**

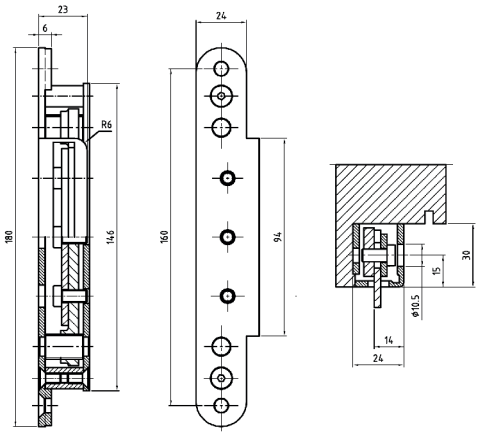

AUFNAHME-ELEMENT FÜR VXS BÄNDER

(Serie 60120200)

Edelstahl-sat., Holzzargenkonstruktion für Objektbänder System VXS an Blockzargen mit überfälzten oder ungefälzten Türen, dreidimensional stufenlos verstellbar, für Bänder 6021, 6021/1, 6022 und 6022/1. Geprüft nach DIN EN 1935

bis 200 kg Türgewicht

Ausführung	Artikelnummer	€/STK
DIN re./li.	**60.12.0200**	**51,50**

BAND-UNTERTEIL

(Serie 60030010)

Bandunterteil mit Nylonbuchse, Flügelgewicht pro Paar 60 kg, passend für alle handelsüblichen Bohrlehren

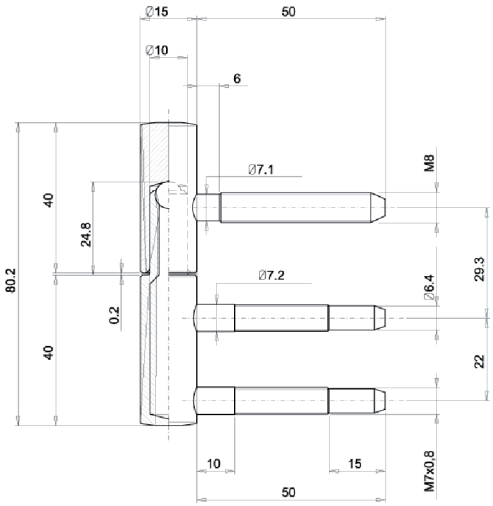

Türband für Holzzargen ø 15 mm

Farbe	Artikelnummer	€/STK
Messing-pol.	**60.03.0010**	**1,50**
Ef-sat.	**60.02.0010**	**3,20**
Ef-pol.	**60.01.0010**	**1,38**

BAND-OBERTEIL
(Serie 60030020)

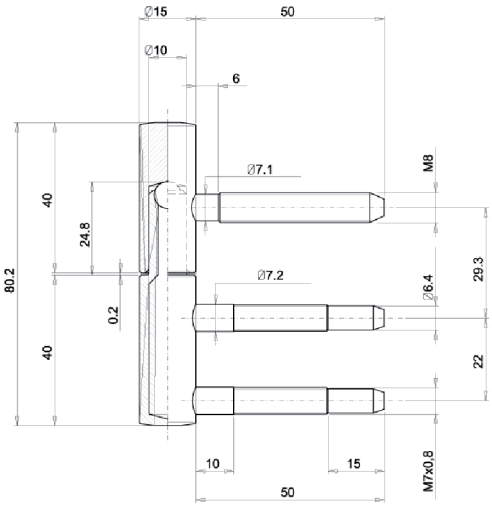

Türband für Holzzargen ø 15 mm

Farbe	Artikelnummer	€/STK
Messing-pol.	**60.03.0020**	**0,80**
Ef-sat.	**60.02.0020**	**1,70**
Ef-pol.	**60.01.0030**	**0,70**

BANDUNTERTEIL-STAHLZARGEN
(Serie 60010020 -1)

für 2-teilige Bänder, Stahlzargen Aufnahme, Flügelgewicht pro Paar 40 kg

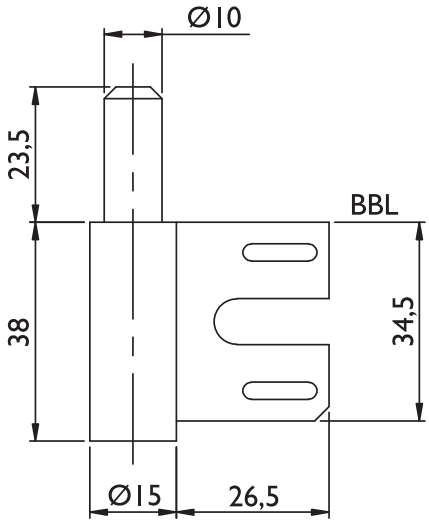

Türband für Stahlzargen ø 15 mm

Ausführung	Artikelnummer	€/STK
gerade, Ef-pol.	**60.01.0020**	**1,90**

TÜRBAND
(Serie 60050010)

Band 2-teilig, mit Nylonbuchse, Flügelgewicht pro Paar 55 kg, passend für alle handelsüblichen Bohrlehren

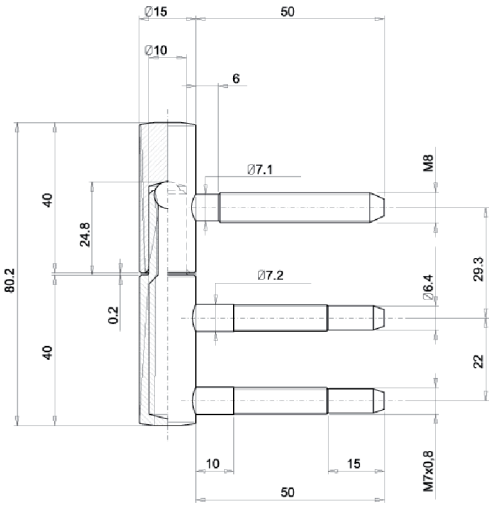

Türband für Holzzargen ø 15 mm

Farbe	Artikelnummer	€/STK
Vergoldet	**60.05.0010**	**8,70**
Brüniert	**60.04.0050**	**2,50**

STAHLBAND
(Serie 60080030)

Band 2-teilig, Flügelgewicht pro Paar 60 kg, passend für alle handelsüblichen Bohrlehren

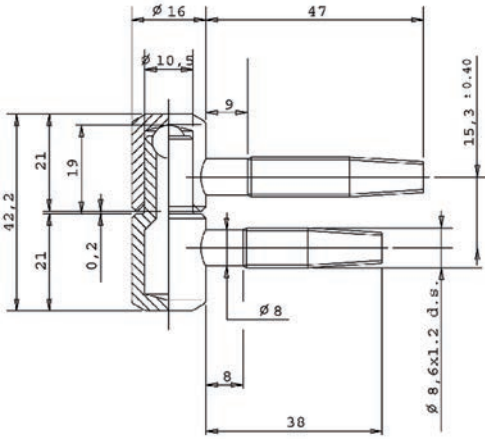

Türband für Holzzargen ø 16 mm

Farbe	Artikelnummer	€/STK
Gelb verzinkt	**60.08.0030**	**1,00**

TÜRBAND MIT ZIERKOPF
(Serie 60050030)

Türband 2-teilig (Zierkopf), mit Nylonhülse, Flügelgewicht pro Paar 60 kg, passend für alle handelsüblichen Bohrlehren

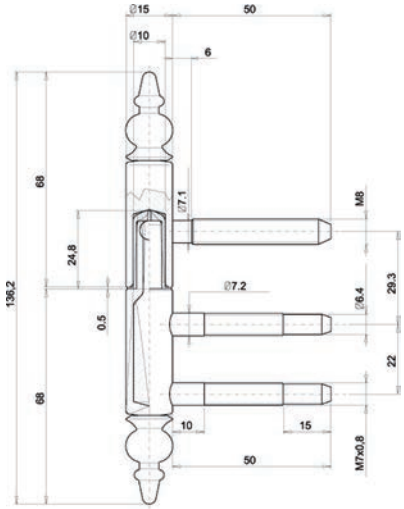

Türband für Holzzargen ø 15 mm

Farbe	Artikelnummer	€/STK
Vergoldet	**60.05.0030**	**10,50**
Brüniert-sat.	**60.04.0040**	**4,50**
Ef-sat.	**60.02.0050**	**6,90**

TÜRBAND
(Serie 60050040)

Türband 2-teilig (Modern Line), mit Nylonhülse, Flügelgewicht pro Paar 40 kg, passend für alle handelsüblichen Bohrlehren

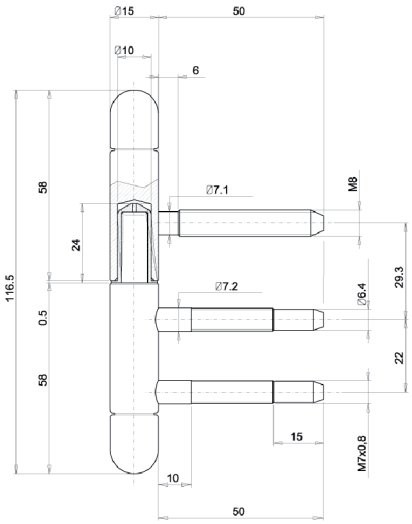

Türband für Holzzargen ø 15 mm

Farbe	Artikelnummer	€/STK
Vergoldet	**60.05.0040**	**9,80**
Ef-sat.	**60.02.0070**	**8,00**
Chrom-sat.	**60.06.0030**	**7,30**

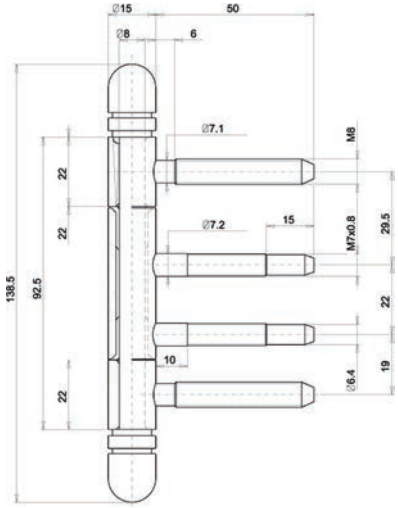

TÜRBAND

(Serie 60050050)

Türband 3-teilig (Modern Line), mit Nylonhülse, Flügelgewicht pro Paar 60 kg, passend für alle handelsüblichen Bohrlehren

Türband für Holzzargen ø 15 mm

Farbe	Artikelnummer	€/STK
Vergoldet	**60.05.0050**	**22,80**
Ef-sat.	**60.02.0080**	**13,50**
Chrom-sat.	**60.06.0040**	**15,40**
Chrom-pol.	**60.07.0020**	**18,40**

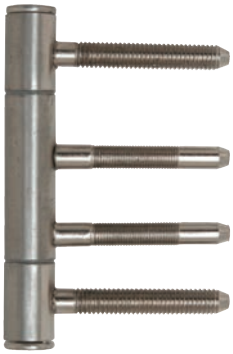

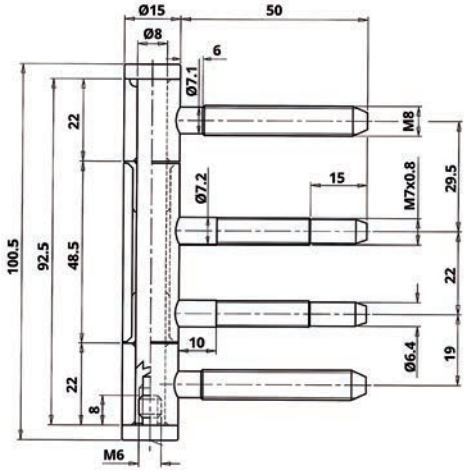

TÜRBAND

(Serie 60050020)

Türband 3-teilig mit Nylonhülse, Flügelgewicht pro Paar 60 kg, passend für alle handelsüblichen Bohrlehren

Türband für Holzzargen ø 15 mm

Farbe	Artikelnummer	€/STK
Vergoldet	**60.05.0020**	**16,40**
Ef-sat.	**60.02.0030**	**7,80**
Ef-pol.	**60.01.0040**	**6,00**
Chrom-sat.	**60.06.0020**	**13,90**

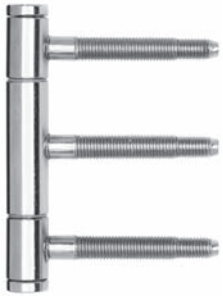

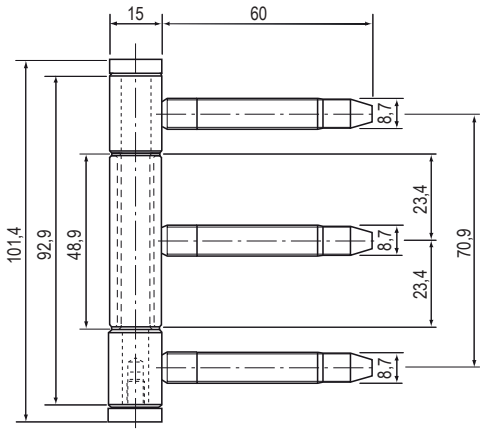

TÜRBAND 3-TEILIG

(Serie 60060050)

Türband 3-teilig mit Nylonhülse, Flügelgewicht pro Paar 70 kg, passend für alle handelsüblichen Bohrlehren

Türband für Holzzargen ø 15 mm

Farbe	Artikelnummer	€/STK
Ef-sat.	**60.06.0050**	**21,80**
Ef-pol.	**60.06.0060**	**11,90**

6 % Preisanpassung seit 01.08.2018 bereits eingerechnet
Bitte weitere 9% Preisanpassung ab 01.02.2022 einberechnen.

TÜRBAND 3-TEILIG

(Serie 60060070)

Türband 3-teilig mit Nylonhülse, Flügelgewicht pro Paar 40 kg, passend für alle handelsüblichen Bohrlehren

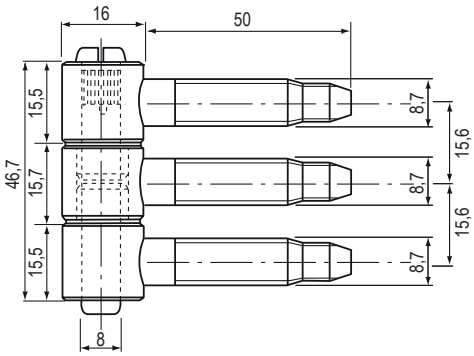

Türband für Holzzargen ø 16 mm

Farbe	Artikelnummer	€/STK
Es-sat.	**60.06.0070**	**48,00**
Messing-pol.	**60.06.0080**	**8,50**
Ef-pol.	**60.06.0090**	**7,60**
verzinkt	**60.06.0100**	**5,50**

TÜRBAND

(Serie 60010240)

Türband DIN rechts und links verwendbar, bis 60 kg

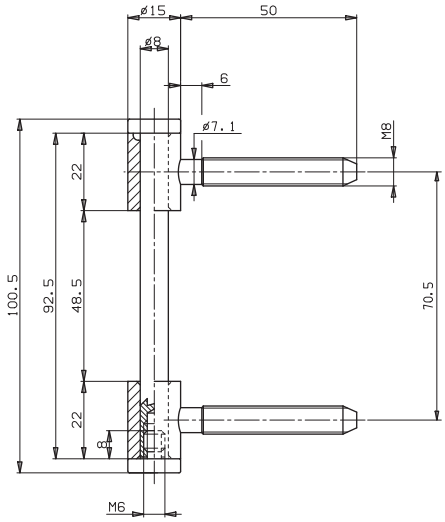

Türband für gefälzte Innentüren

Farbe	Artikelnummer	€/STK
Ef-pol.	**60.01.0240**	**3,60**

TÜRBAND

(Serie 60080010)

Türband 3-dimensional verstellbar, mit Nylonbuchse, für leichte und schwere Außentüren, Flügelgewicht pro Paar 100 kg

ø 16 mm

Farbe	Artikelnummer	€/STK
Weiß verzinkt	**60.08.0010**	**7,70**

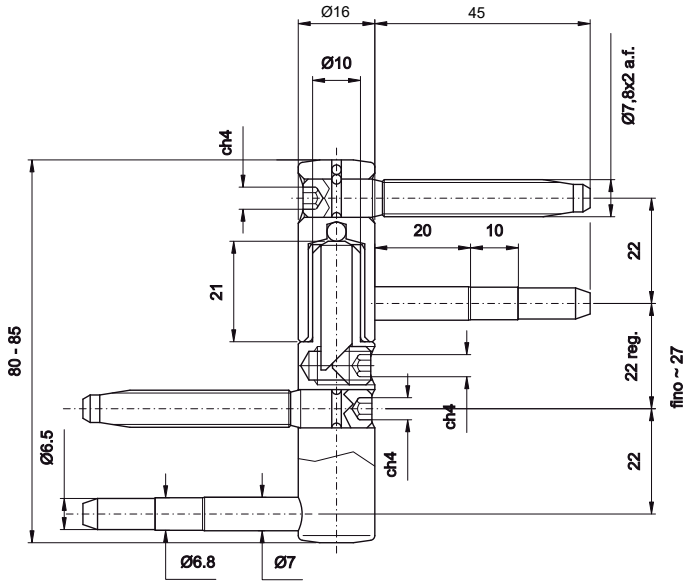

TÜRBAND

(Serie 60080020)

Türband 3-dimensional verstellbar, mit Nylonbuchse, für leichte und schwere Außentüren, Flügelgewicht pro Paar 100 kg

ø 20 mm

Farbe	Artikelnummer	€/STK
Weiß verzinkt	**60.08.0020**	**12,30**

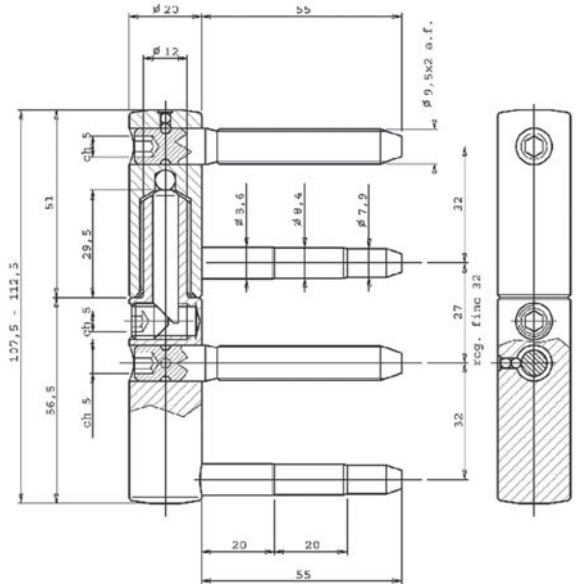

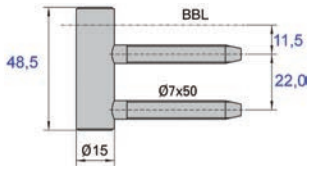

BANDMITTELTEIL
(Serie 60010050)

Für 3-teilige Bänder, Holzzargen Aufnahme, Flügelgewicht pro Paar 55 kg

für Holzzarge

Ausführung	Artikelnummer	€/STK
gerade, Ef-pol.	**60.01.0050**	**2,44**

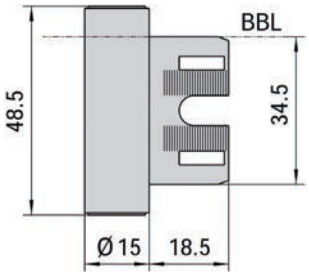

BANDMITTELTEIL
(Serie 60010060)

Für 3-teilige Bänder, Stahlzargen Aufnahme, Flügelgewicht pro Paar 55 kg

für Stahlzarge

Ausführung	Artikelnummer	€/STK
gerade, Ef-pol.	**60.01.0060**	**3,10**

BANDTASCHE
(Serie 60100050)

für Türbänder Ø 15 mm

Farbe	Artikelnummer	€/STK
Kunststoff schwarz	**60.10.0050**	**1,50**

ZARGENVERBINDER „STORKI“

(Serie 60130010)

Zargenverbinder

Ausführung	Artikelnummer	€/STK
Metall verzinkt	**60.13.0010**	**0,40**

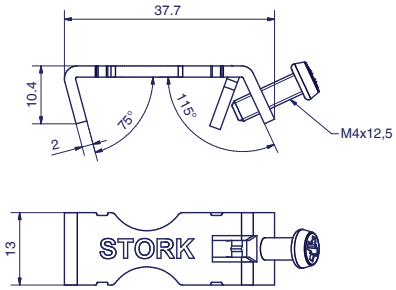

ZARGENKLAMMER

(Serie 60130020)

25 x 25 x 13 x 1,2 mm

Zargenklammer

Ausführung	Artikelnummer	€/STK
Federstahl gebläut	**60.13.0020**	**0,10**

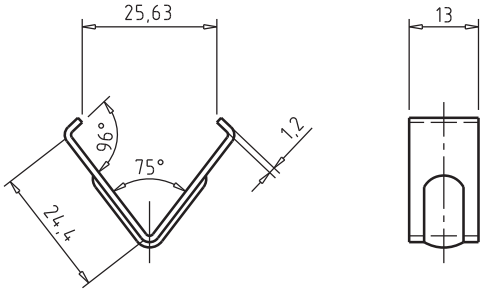

6 % Preisanpassung seit 01.08.2018 bereits eingerechnet
Bitte weitere 9% Preisanpassung ab 01.02.2022 einberechnen.

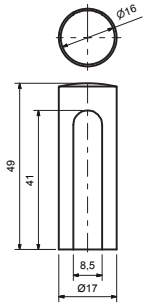

AUFSTECKHÜLSEN
(Serie 60090010)

ø 16 mm

Farbe	Artikelnummer	€/STK
Gold/Nylon	**60.09.0010**	**1,90**

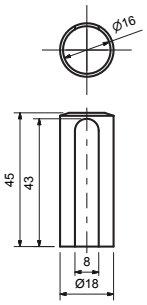

AUFSTECKHÜLSEN
(Serie 60090050)

ø 16 mm

Farbe	Artikelnummer	€/STK
Ef-sat./Nylon	**60.09.0050**	**1,60**
Chrom/Nylon	**60.09.0030**	**1,20**

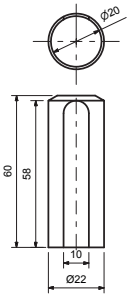

AUFSTECKHÜLSEN
(Serie 60090060)

ø 20 mm

Farbe	Artikelnummer	€/STK
Ef-sat./Nylon	**60.09.0060**	**3,50**
Chrom/Nylon	**60.09.0040**	**2,50**

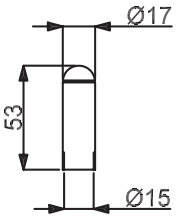

ZIERHÜLSEN
(Serie 32290540)

Ø 15 mm

Farbe	Artikelnummer	€/STK
Messing-pol./sat.	**32.29.0540**	**4,10**
Chrom/Ef-sat.	**32.29.0560**	**5,70**
Messing-pol.	**32.29.0790**	**4,10**
Ef-sat.	**32.29.0570**	**7,10**
Chrom-pol.	**32.29.0610**	**5,10**
Brüniert-sat.	**32.29.0660**	**3,70**

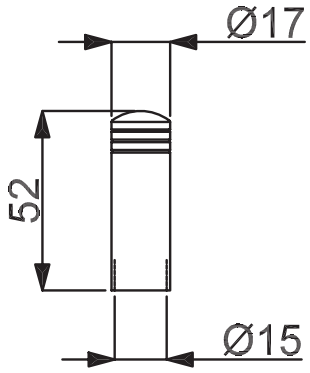

ZIERHÜLSEN
(Serie 32290670)

Ø 15 mm

Farbe	Artikelnummer	€/STK
Messing-pol.	**32.29.0670**	**4,00**
Ef-sat.	**32.29.0690**	**6,70**
Chrom-pol.	**32.29.0680**	**5,30**
Stahlgrau-sat.	**32.29.0810**	**10,80**

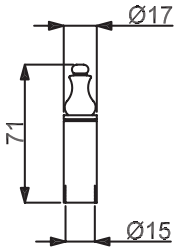

ZIERHÜLSEN
(Serie 32290030)

Ø 15 mm

Farbe	Artikelnummer	€/STK
Messing-pol.	**32.29.0030**	**3,30**
Antik Iron-sat.	**32.87.2530**	**9,80**
Ef-sat.	**32.29.0820**	**3,90**
Stahlgrau-sat.	**32.87.5050**	**10,70**
Ef-pol.	**32.29.0830**	**4,30**
Antik Bronze-sat.	**32.29.0840**	**3,90**
Schwarz-sat.	**32.29.0850**	**3,70**
Brüniert-sat.	**32.29.0040**	**3,30**

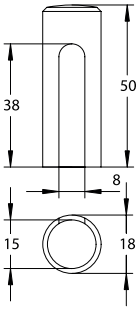

ZIERHÜLSEN
(Serie 75086150)

Artikel 75086160 hat eine Höhe von 60 mm

Stahl geschwärzt-sat.

D Ø	Artikelnummer	€/PR
15 mm	**75.08.6150**	**20,70**
16 mm	**75.08.6080**	**20,70**
20 mm	**75.08.6160**	**29,30**

6 % Preisanpassung seit 01.08.2018 bereits eingerechnet
Bitte weitere 9% Preisanpassung ab 01.02.2022 einberechnen.

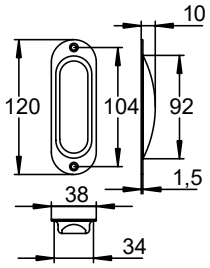

SCHIEBETÜRMUSCHEL

(Serie 48040050)

sichtbar verschraubt, wahlweise mit oder ohne Eurolochung

ABACO
antibakteriell
antimikrobiell

EDELSTAHL Rost frei

ohne Eurolochung, 120 x 38 mm

Farbe	Artikelnummer	€/STK
Edelstahl-sat.	**48.04.0050**	**17,40**
Edelstahl-sat. Abaco	**48.04.0030**	**33,80**

mit Eurolochung, 120 x 38 mm

Farbe	Artikelnummer	€/STK
Edelstahl-sat.	**48.04.0060**	**18,00**
Edelstahl-sat. Abaco	**48.04.0090**	**35,90**

EDELSTAHL Rost frei

SCHIEBETÜRMUSCHEL

(Serie 48040620)

sichtbar verschraubt

ohne Eurolochung

Farbe	Artikelnummer	€/STK
Edelstahl-sat.	**48.04.0620**	**12,70**

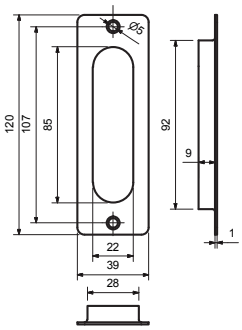

EDELSTAHL Rost frei

SCHIEBETÜRMUSCHEL SQUARE

(Serie 48040740)

sichtbar verschraubt

ohne Eurolochung

Farbe	Artikelnummer	€/STK
Edelstahl-sat.	**48.04.0740**	**13,70**

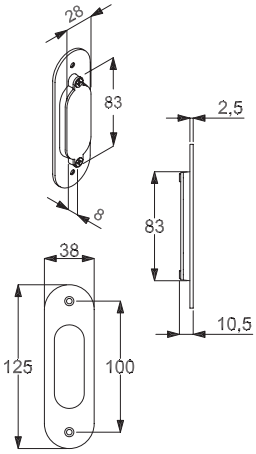

SCHIEBETÜRMUSCHEL

(Serie 32280170)

sichtbar verschraubt, wahlweise mit oder ohne Eurolochung

ohne Eurolochung

Farbe	Artikelnummer	€/STK
Messing-pol.	**32.28.0170**	**16,40**
Ef-sat.	**32.28.0190**	**22,90**
Chrom-pol./sat.	**32.28.0250**	**21,50**
Chrom-pol.	**32.28.0180**	**20,50**

mit Eurolochung

Farbe	Artikelnummer	€/STK
Messing-pol.	**32.28.0280**	**16,40**
Ef-sat.	**32.28.0300**	**22,90**
Chrom-pol./sat.	**32.28.0360**	**19,00**
Chrom-pol.	**32.28.0290**	**18,00**

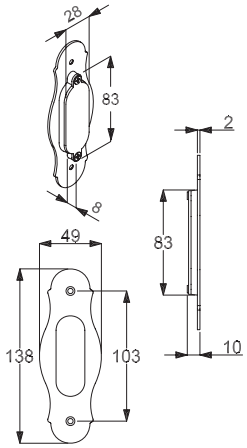

SCHIEBETÜRMUSCHEL

(Serie 32280050)

sichtbar verschraubt

ohne Eurolochung

Farbe	Artikelnummer	€/STK
Messing-pol.	**32.28.0050**	**13,60**
Ef-sat.	**32.28.0100**	**15,70**
Ef-pol.	**32.28.0120**	**16,50**
Chrom-pol.	**32.28.0110**	**16,10**
Brüniert-sat.	**32.28.0060**	**13,60**
Schwarz-sat.	**32.28.0140**	**15,70**
Antik Iron-sat.	**32.25.5060**	**22,90**
Antik Bronze-sat.	**32.28.0130**	**15,70**
Stahlgrau-sat.	**32.87.5060**	**25,10**

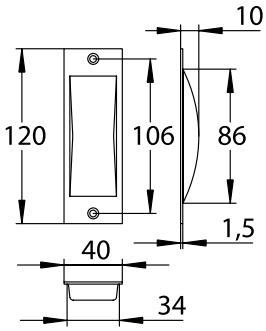

SCHIEBETÜRMUSCHEL

(Serie 32280010)

sichtbar verschraubt

ohne Eurolochung

Farbe	Artikelnummer	€/STK
Messing-pol.	**32.28.0010**	**10,20**
Ef-sat.	**32.28.0160**	**16,20**
Chrom-pol.	**32.28.0150**	**12,50**
Brüniert-sat.	**32.28.0020**	**10,20**

6 % Preisanpassung seit 01.08.2018 bereits eingerechnet
Bitte weitere 9% Preisanpassung ab 01.02.2022 einberechnen.

SCHIEBETÜRMUSCHEL
(Serie 48040630)
sichtbar verschraubt

ohne Eurolochung

Farbe	Artikelnummer	€/STK
Aluminium F1	**48.04.0630**	**9,20**

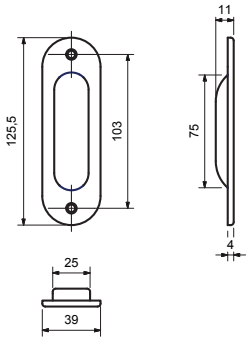

SCHIEBETÜRMUSCHEL
(Serie 40213070)
sichtbar verschraubt

ohne Eurolochung

Farbe	Artikelnummer	€/STK
Aluminium F1 Perl-sat.	**40.21.3070**	**9,20**
Aluminium F2 Perl-sat.	**40.21.3080**	**9,20**
Aluminium F3 Perl-sat.	**40.21.3090**	**9,50**
Aluminium F4 Perl-sat.	**40.21.3100**	**9,80**

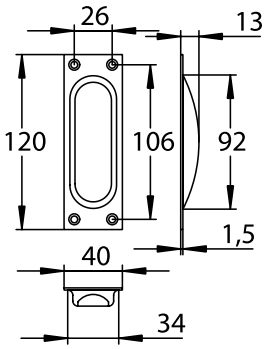

SCHIEBETÜRMUSCHEL
(Serie 40213040)
sichtbar verschraubt

ohne Eurolochung

Farbe	Artikelnummer	€/STK
Aluminium F1 Perl-sat.	**40.21.3040**	**9,20**
Aluminium F2 Perl-sat.	**40.21.3110**	**9,20**
Aluminium F3 Perl-sat.	**40.21.3120**	**9,50**
Aluminium F4 Perl-sat.	**40.21.3130**	**9,90**

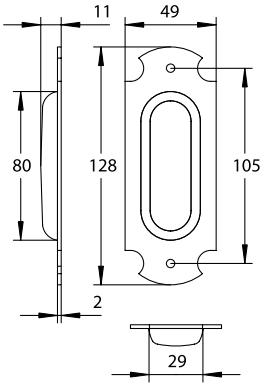

SCHIEBETÜRMUSCHEL BERN II

(Serie 75086170)

sichtbar verschraubt

ohne Eurolochung

Farbe	Artikelnummer	€/STK
Stahl geschwärzt-sat.	**75.08.6170**	**12,30**

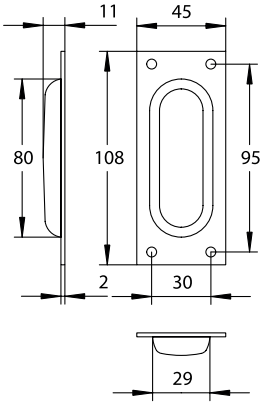

SCHIEBETÜRMUSCHEL BASEL II

(Serie 75086180)

sichtbar verschraubt

ohne Eurolochung

Farbe	Artikelnummer	€/STK
Stahl geschwärzt-sat.	**75.08.6180**	**12,30**

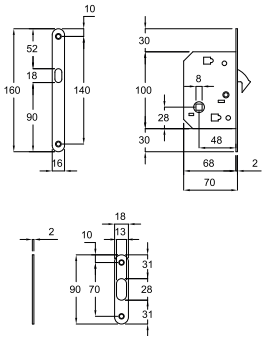

SCHIEBETÜR-EINSTECKSCHLOSS

(Serie 32281700)

Schiebetür-Einsteckschloß mit Hakenfalle, Vierkant 8 mm, inklusive Schließblech

Stulp und Schließblech

Farbe	Artikelnummer	€/STK
Messing-pol.	**32.28.1700**	**13,40**
Ef-sat.	**32.28.1720**	**16,90**
Chrom-sat.	**32.28.1710**	**15,50**

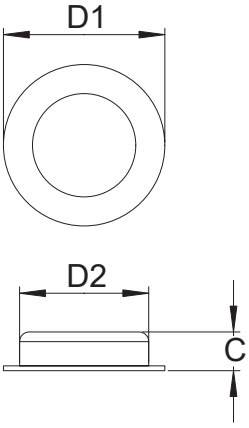

MUSCHELGRIFF

(Serie 19030050)

Edelstahl-sat.

ohne Eurolochung

Ø D1	Ø D2	Höhe C	Artikelnummer	€/STK
40 mm	35 mm	12 mm	**19.03.0050**	**5,20**
50 mm	40 mm	12 mm	**19.03.0060**	**5,70**
70 mm	60 mm	14 mm	**19.03.0070**	**5,90**

6 % Preisanpassung seit 01.08.2018 bereits eingerechnet
Bitte weitere 9% Preisanpassung ab 01.02.2022 einberechnen.

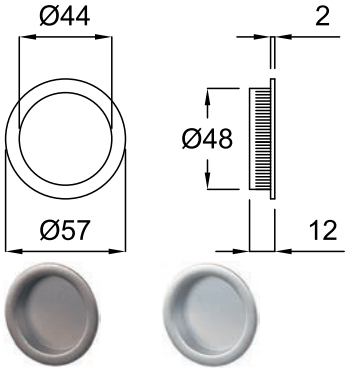

EINLASS-MUSCHELGRIFF
(Serie 32281090)

ohne Eurolochung

Farbe	Artikelnummer	€/STK
Messing-pol.	**32.28.1090**	**6,40**
Ef-sat.	**32.28.1110**	**7,10**
Chrom-sat.	**32.28.1100**	**6,90**

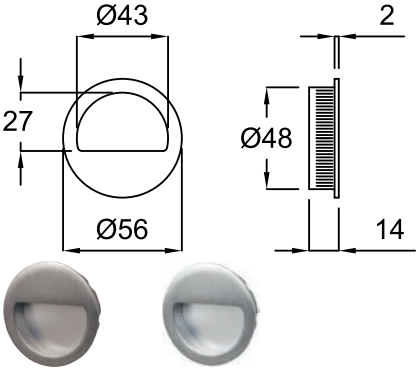

EINLASS-MUSCHELGRIFF
(Serie 32281000)

ohne Eurolochung, Halbmond

Farbe	Artikelnummer	€/STK
Messing-pol.	**32.28.1000**	**11,90**
Ef-sat.	**32.28.1020**	**13,00**
Chrom-sat.	**32.28.1010**	**12,60**

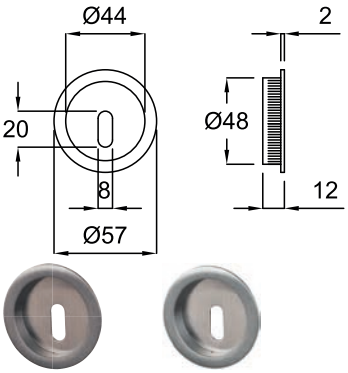

EINLASS-MUSCHELGRIFF
(Serie 32281060)

mit Eurolochung

Farbe	Artikelnummer	€/STK
Messing-pol.	**32.28.1060**	**6,70**
Ef-sat.	**32.28.1080**	**7,50**
Chrom-sat.	**32.28.1070**	**7,30**

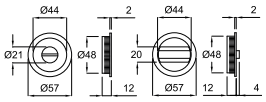

EINLASS-MUSCHELGRIFF

(Serie 32281030)

absperrbar, mit Stift 6 mm inklusive Hülse 6/8 mm, Türstärke 38-44 mm

absperrbar

Farbe	Artikelnummer	€/PR
Messing-pol.	**32.28.1030**	**27,70**
Ef-sat.	**32.28.1050**	**31,10**
Chrom-sat.	**32.28.1040**	**29,40**

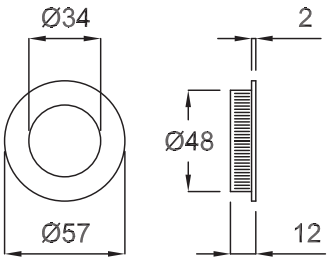

EINLASS-MUSCHELGRIFF

(Serie 32281590)

ohne Eurolochung

Farbe	Artikelnummer	€/STK
Messing-pol.	**32.28.1590**	**7,00**
Ef-sat.	**32.28.1610**	**9,20**
Chrom-sat.	**32.28.1600**	**8,40**

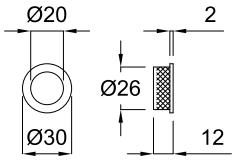

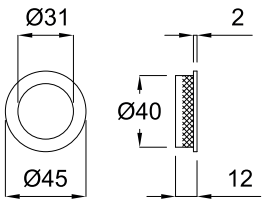

EINLASS-MUSCHELGRIFF

(Serie 32281500)

ohne Eurolochung, breiter Rand, ø 20 mm

Farbe	Artikelnummer	€/STK
Messing-pol.	**32.28.1500**	**6,90**
Ef-sat.	**32.28.1520**	**7,50**
Chrom-sat.	**32.28.1510**	**7,10**

ohne Eurolochung, breiter Rand, ø 31 mm

Farbe	Artikelnummer	€/STK
Messing-pol.	**32.28.1560**	**7,50**
Ef-sat.	**32.28.1580**	**8,50**
Chrom-sat.	**32.28.1570**	**8,10**

6 % Preisanpassung seit 01.08.2018 bereits eingerechnet
Bitte weitere 9% Preisanpassung ab 01.02.2022 einberechnen.

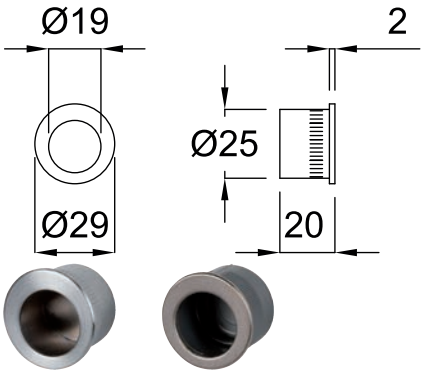

EINLASS-STIRNMUSCHELGRIFF
(Serie 32281620)

ohne Eurolochung, eliptisch

Farbe	Artikelnummer	€/STK
Messing-pol.	**32.28.1620**	**5,10**
Ef-sat.	**32.28.1640**	**5,50**
Chrom-sat.	**32.28.1630**	**5,20**

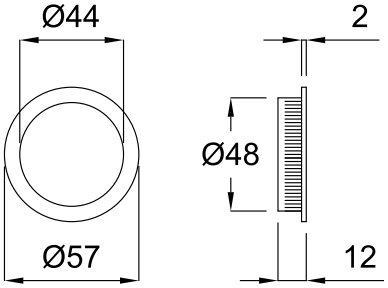

EINLASS-MUSCHELGRIFF
(Serie 40213010)

ohne Eurolochung

Farbe	Artikelnummer	€/STK
Aluminium F1 Perl-sat.	**40.21.3010**	**4,60**

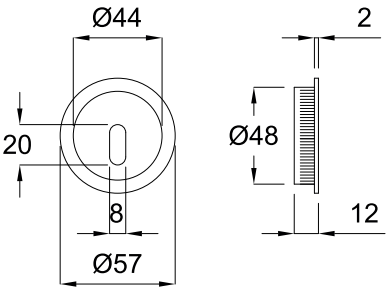

EINLASS-MUSCHELGRIFF
(Serie 40213020)

mit Eurolochung

Farbe	Artikelnummer	€/STK
Aluminium F1 Perl-sat.	**40.21.3020**	**4,80**

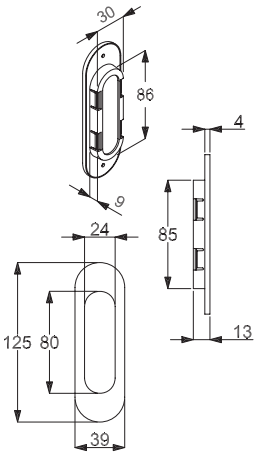

SCHIEBETÜRMUSCHEL
(Serie 32281200)

ohne Eurolochung

Farbe	Artikelnummer	€/STK
Messing-pol.	**32.28.1200**	**10,90**
Ef-sat.	**32.28.1220**	**14,50**
Chrom-sat.	**32.28.1210**	**14,30**

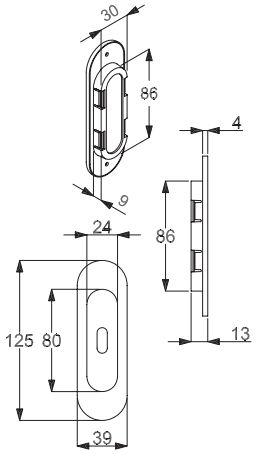

SCHIEBETÜRMUSCHEL
(Serie 32281230)

mit Eurolochung

Farbe	Artikelnummer	€/STK
Messing-pol.	**32.28.1230**	**11,10**
Ef-sat.	**32.28.1250**	**14,70**
Chrom-sat.	**32.28.1240**	**14,50**

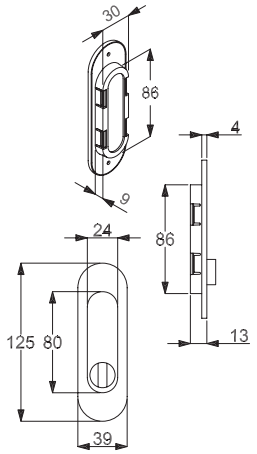

SCHIEBETÜRMUSCHEL
(Serie 32281260)

Schiebetürmuschel mit Stift 8 mm, Türstärke 38-42 mm

absperrbar

Farbe	Artikelnummer	€/PR
Messing-pol.	**32.28.1260**	**34,80**
Ef-sat.	**32.28.1280**	**37,10**
Chrom-sat.	**32.28.1270**	**35,20**

6 % Preisanpassung seit 01.08.2018 bereits eingerechnet
Bitte weitere 9% Preisanpassung ab 01.02.2022 einberechnen.

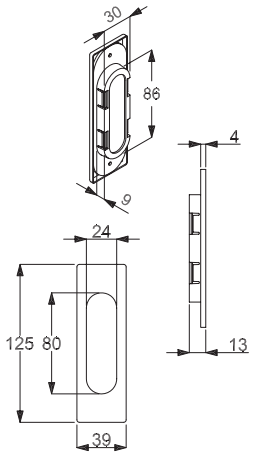

SCHIEBETÜRMUSCHEL SQUARE

(Serie 32281430)

ohne Eurolochung

Farbe	Artikelnummer	€/STK
Messing-pol.	**32.28.1430**	**11,60**
Ef-sat.	**32.28.1440**	**14,70**
Chrom-pol.	**32.28.1450**	**14,70**
Edelstahl-sat.	**32.28.1460**	**14,70**

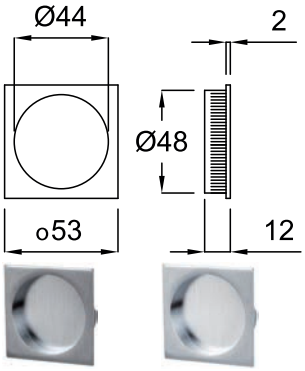

EINLASS-MUSCHELGRIFF SQUARE

(Serie 32281330)

ohne Eurolochung

Farbe	Artikelnummer	€/STK
Messing-pol.	**32.28.1330**	**10,20**
Ef-sat.	**32.28.1350**	**12,20**
Chrom-sat.	**32.28.1340**	**11,10**

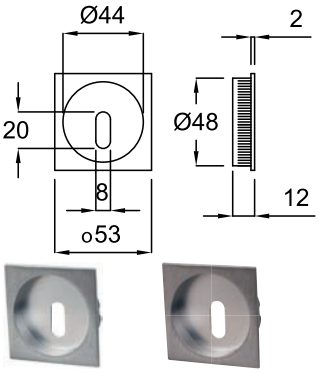

EINLASS-MUSCHELGRIFF SQUARE

(Serie 32281360)

mit Eurolochung

Farbe	Artikelnummer	€/STK
Messing-pol.	**32.28.1360**	**10,40**
Ef-sat.	**32.28.1380**	**12,40**
Chrom-sat.	**32.28.1370**	**11,40**

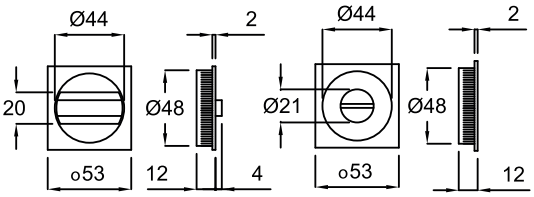

EINLASS-MUSCHELGRIFF SQUARE

(Serie 32281300)

absperrbar, mit Stift 6 mm inklusive Hülse 6/8 mm, Türstärke 38-44 mm

absperrbar

Farbe	Artikelnummer	€/PR
Messing-pol.	**32.28.1300**	**34,30**
Ef-sat.	**32.28.1320**	**35,60**
Chrom-sat.	**32.28.1310**	**34,80**

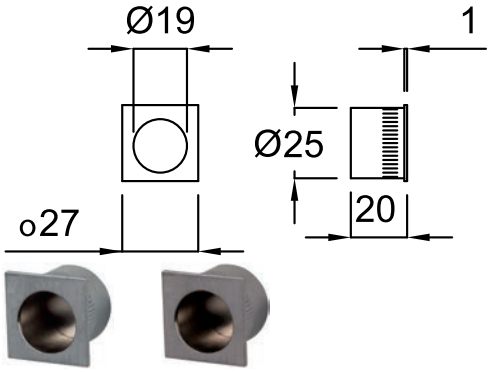

EINLASS-STIRNMUSCHELGRIFF SQUARE

(Serie 32281390)

ohne Eurolochung

Farbe	Artikelnummer	€/STK
Messing-pol.	**32.28.1390**	**6,70**
Ef-sat.	**32.28.1410**	**7,10**
Chrom-sat.	**32.28.1400**	**6,90**

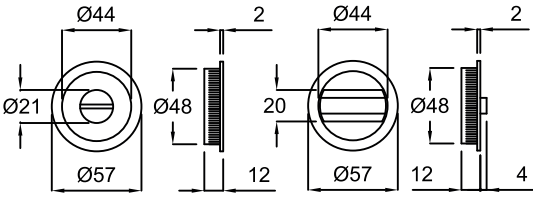

EINLASS-MUSCHELGRIFF

(Serie 40213000)

absperrbar, mit Stift 6 mm inklusive Hülse 6/8 mm, Türstärke 38-44 mm

absperrbar

Farbe	Artikelnummer	€/PR
Aluminium F1 Perl-sat.	**40.21.3000**	**16,20**

6 % Preisanpassung seit 01.08.2018 bereits eingerechnet
Bitte weitere 9% Preisanpassung ab 01.02.2022 einberechnen.

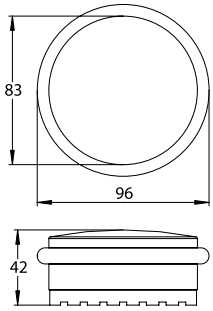

BODEN-TÜRSTOPPER
(Serie 32274500)

ø 83 mm, Höhe 42 mm, Gewicht 1,3 kg

Farbe	Artikelnummer	€/STK
Ef-sat.	**32.27.4500**	**9,30**

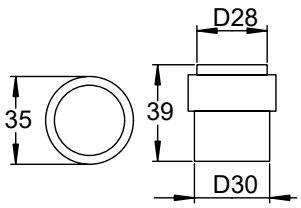

BODEN-TÜRSTOPPER
(Serie 28020910)
inklusive Befestigungsmaterial

Höhe 39 mm

Farbe	Artikelnummer	€/STK
Edelstahl-sat.	**28.02.0910**	**10,60**

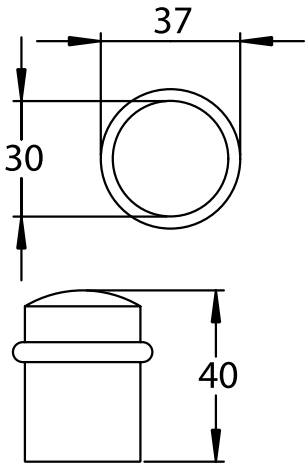

BODEN-TÜRSTOPPER
(Serie 32274430)
inklusive Befestigungsmaterial

Edelstahl, Höhe 40 mm

Farbe	Artikelnummer	€/STK
Edelstahl-sat.	**32.27.4480**	**20,90**

Messing, Höhe 43 mm

Farbe	Artikelnummer	€/STK
Messing-pol.	**32.27.4430**	**13,80**
Messing-pol./sat.	**32.27.4440**	**13,10**
Ef-sat.	**32.27.4450**	**15,60**
Chrom/Ef-sat.	**32.27.4460**	**14,80**
Chrom-pol.	**32.27.4470**	**14,80**

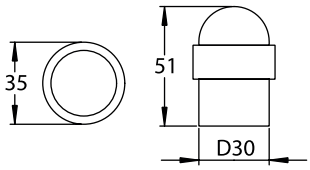

BODEN-TÜRSTOPPER
(Serie 28020950)
inklusive Befestigungsmaterial

ø 30 mm, Höhe 51 mm

Farbe	Artikelnummer	€/STK
Edelstahl-sat.	**28.02.0950**	**12,70**

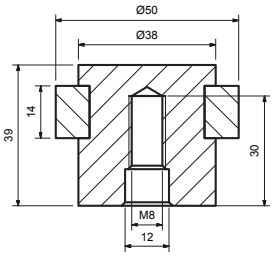

BODEN-TÜRSTOPPER
(Serie 28020960)
inklusive Befestigungsmaterial

ø 38 mm, Gummi ø 50 mm, Höhe 39 mm

Farbe	Artikelnummer	€/STK
Edelstahl-sat.	**28.02.0960**	**13,80**
Aluminium F1	**28.02.0970**	**12,70**

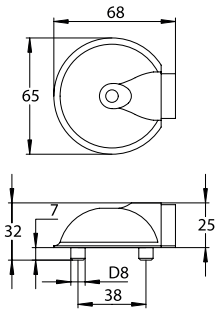

BODEN-TÜRSTOPPER
(Serie 28020920)
inklusive Befestigungsmaterial

ø 65 mm, Höhe 22 mm

Farbe	Artikelnummer	€/STK
Edelstahl-sat.	**28.02.0920**	**8,50**

ø 65 mm, Höhe 32 mm

Farbe	Artikelnummer	€/STK
Edelstahl-sat.	**28.02.0980**	**9,50**

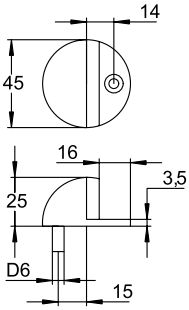

BODEN-TÜRSTOPPER
(Serie 28020930)
inklusive Befestigungsmaterial

ø 45 mm, Höhe 25 mm

Farbe	Artikelnummer	€/STK
Edelstahl-sat.	**28.02.0930**	**9,50**

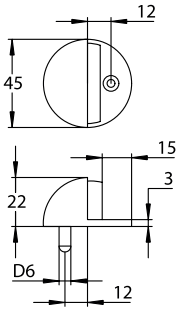

BODEN-TÜRSTOPPER
(Serie 32270190)
inklusive Befestigungsmaterial

ø 45 mm, Höhe 22 mm

Farbe	Artikelnummer	€/STK
Messing-pol.	**32.27.0190**	**9,00**
Chrom-pol.	**32.27.4420**	**11,10**
Brüniert-sat.	**32.27.0200**	**9,00**

6 % Preisanpassung seit 01.08.2018 bereits eingerechnet
Bitte weitere 9% Preisanpassung ab 01.02.2022 einberechnen.

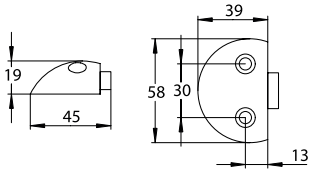

BODEN-TÜRSTOPPER
(Serie 40110410)
inklusive Befestigungsmaterial

58 x 39 mm, Höhe 19 mm

Farbe	Artikelnummer	€/STK
Aluminium F1	**40.11.0410**	**10,20**
Aluminium F2	**40.11.0370**	**10,20**
Aluminium F4	**40.11.0380**	**12,40**

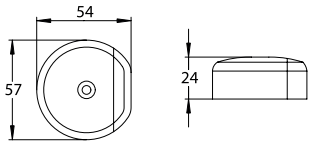

BODEN-TÜRSTOPPER
(Serie 40130720)
inklusive Befestigungsmaterial

ø 57 mm, Höhe 24 mm

Farbe	Artikelnummer	€/STK
Weiß	**40.13.0720**	**7,40**
Braun	**40.13.0710**	**7,40**
Rot	**40.13.0730**	**7,40**
Blau	**40.13.3450**	**7,40**
Schwarz	**40.13.0750**	**7,40**

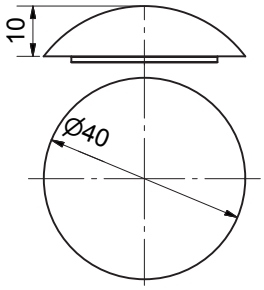

WAND-TÜRSTOPPER
(Serie 32274600)
selbstklebend

Nylon, ø 40 mm

Farbe	Artikelnummer	€/STK
Weiß	**32.27.4600**	**1,70**
Braun	**32.27.4610**	**1,70**

Nylon, ø 60 mm

Farbe	Artikelnummer	€/PR
Weiß	**66.02.0310**	**2,20**

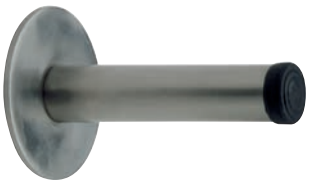

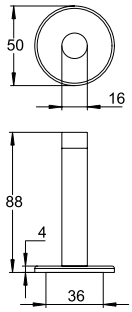

WAND-TÜRSTOPPER
(Serie 28020940)
inklusive Befestigungsmaterial

Rosette ø 50 mm, Länge 88 mm

Farbe	Artikelnummer	€/STK
Edelstahl-sat.	**28.02.0940**	**10,60**

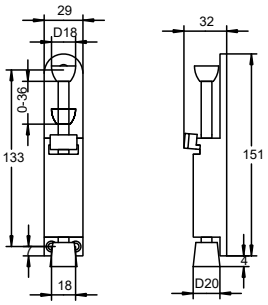

TÜRRAHMEN-STOPPER
(Serie 32275110)
Türfeststeller

Höhe 155 mm, Breite 29 mm

Farbe	Artikelnummer	€/STK
Edelstahlfärbig-sat.	**32.27.5110**	**14,40**

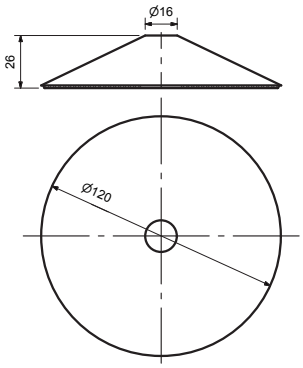

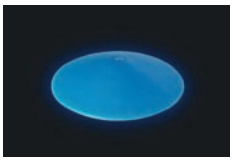

BODEN-TÜRSTOPPER NACHTLEUCHTEND

(Serie 32270120)

Day white/blue - Glow blue, Türstopper mit Orientierungslicht

Day white / Glow blue

Farbe	Artikelnummer	€/STK
white	**32.27.0120**	**15,80**

Day blue / Glow blue

Farbe	Artikelnummer	€/STK
blue	**32.27.0130**	**15,80**

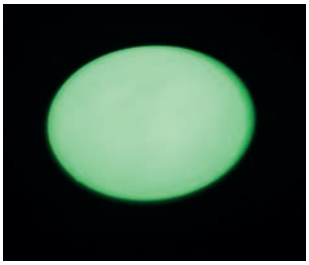

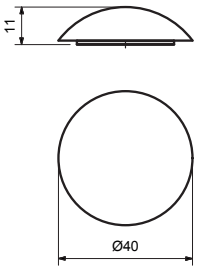

WAND-TÜRSTOPPER NACHTLEUCHTEND

(Serie 32270090)

Day White - Glow green, Türstopper mit Orientierungslicht

Day white / Glow green

Farbe	Artikelnummer	€/STK
white	**32.27.0090**	**3,40**

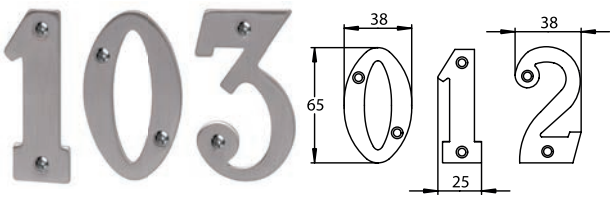

ZIMMERTÜRNUMMERN

(Serie 35200010)

z.B. für Hotels, sichtbar verschraubt, Materialstärke 3 mm

Messing

Ausführung	Artikelnummer	€/STK
1	**35.20.0010**	**5,00**
2	**35.20.0020**	**5,00**
3	**35.20.0030**	**5,00**
4	**35.20.0040**	**5,00**
5	**35.20.0050**	**5,00**
6	**35.20.0060**	**5,00**
7	**35.20.0070**	**5,00**
8	**35.20.0080**	**5,00**
9	**35.20.0090**	**5,00**
0	**35.20.0100**	**5,00**

Edelstahlfärbig-sat.

Ausführung	Artikelnummer	€/STK
1	**35.21.0010**	**5,40**
2	**35.21.0020**	**5,40**
3	**35.21.0030**	**5,40**
4	**35.21.0040**	**5,40**
5	**35.21.0050**	**5,40**
6	**35.21.0060**	**5,40**
7	**35.21.0070**	**5,40**
8	**35.21.0080**	**5,40**
9	**35.21.0090**	**5,40**
0	**35.21.0100**	**5,40**

6 % Preisanpassung seit 01.08.2018 bereits eingerechnet
Bitte weitere 9% Preisanpassung ab 01.02.2022 einberechnen.

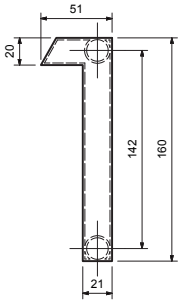

HAUSNUMMERN NACHTLEUCHTEND

(Serie 32271300)

In den enthaltenen Leuchtkristallen wird Licht gespeichert und in der Dunkelheit über max. 8 Stunden wieder abgegeben. Wiederaufladbar, inklusive Befestigung, Trägermaterial Edelstahl-sat. 6 mm

Day white / Glow green

Ausführung	Farbe	Artikelnummer	€/STK
1	Edelstahl/Nachtleuchtend	**32.27.1300**	**31,70**
2	Edelstahl/Nachtleuchtend	**32.27.1310**	**31,70**
3	Edelstahl/Nachtleuchtend	**32.27.1320**	**31,70**
4	Edelstahl/Nachtleuchtend	**32.27.1330**	**31,70**
5	Edelstahl/Nachtleuchtend	**32.27.1340**	**31,70**
6	Edelstahl/Nachtleuchtend	**32.27.1350**	**31,70**
7	Edelstahl/Nachtleuchtend	**32.27.1360**	**31,70**
8	Edelstahl/Nachtleuchtend	**32.27.1370**	**31,70**
9	Edelstahl/Nachtleuchtend	**32.27.1380**	**31,70**
0	Edelstahl/Nachtleuchtend	**32.27.1390**	**31,70**

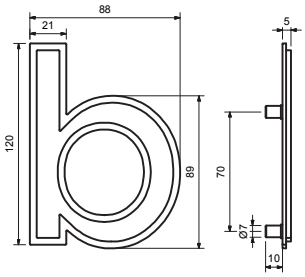

BUCHSTABEN NACHTLEUCHTEND

(Serie 32271200)

Buchstabe a/c/e Höhe 93 mm, b/d/f Höhe 120 mm. In den enthaltenen Leuchtkristallen wird Licht gespeichert und in der Dunkelheit über max. 8 Stunden wieder abgegeben. Wiederaufladbar, inklusive Befestigung

Day white / Glow green

Ausführung	Farbe	Artikelnummer	€/STK
/	Edelstahl/Nachtleuchtend	**32.27.1200**	**26,40**
a	Edelstahl/Nachtleuchtend	**32.27.1210**	**26,40**
b	Edelstahl/Nachtleuchtend	**32.27.1220**	**26,40**
c	Edelstahl/Nachtleuchtend	**32.27.1230**	**26,40**
d	Edelstahl/Nachtleuchtend	**32.27.1240**	**26,40**
e	Edelstahl/Nachtleuchtend	**32.27.1250**	**26,40**
f	Edelstahl/Nachtleuchtend	**32.27.1260**	**26,40**

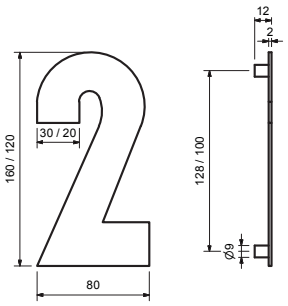

HAUSNUMMERN

(Serie 35150400)

Hausnummern aus Edelstahl, Materialstärke 2 mm, inklusive Schrauben und Dübel

Höhe 120 mm

Ausführung	Farbe	Artikelnummer	€/STK
1	Edelstahl-sat.	**35.15.0400**	**12,10**
2	Edelstahl-sat.	**35.15.0410**	**12,10**
3	Edelstahl-sat.	**35.15.0420**	**12,10**
4	Edelstahl-sat.	**35.15.0430**	**12,10**
5	Edelstahl-sat.	**35.15.0440**	**12,10**
6	Edelstahl-sat.	**35.15.0450**	**12,10**
7	Edelstahl-sat.	**35.15.0460**	**12,10**
8	Edelstahl-sat.	**35.15.0470**	**12,10**
9	Edelstahl-sat.	**35.15.0480**	**12,10**
0	Edelstahl-sat.	**35.15.0490**	**12,10**
/	Edelstahl-sat.	**35.15.0560**	**12,10**

Höhe 160 mm

Ausführung	Farbe	Artikelnummer	€/STK
1	Edelstahl-sat.	**35.15.0210**	**17,40**
2	Edelstahl-sat.	**35.15.0220**	**17,40**
3	Edelstahl-sat.	**35.15.0230**	**17,40**
4	Edelstahl-sat.	**35.15.0240**	**17,40**
5	Edelstahl-sat.	**35.15.0250**	**17,40**
6	Edelstahl-sat.	**35.15.0260**	**17,40**
7	Edelstahl-sat.	**35.15.0270**	**17,40**
8	Edelstahl-sat.	**35.15.0280**	**17,40**
9	Edelstahl-sat.	**35.15.0290**	**17,40**
0	Edelstahl-sat.	**35.15.0200**	**17,40**
/	Edelstahl-sat.	**35.15.0190**	**17,40**

GRUNDPLATTE
(Serie 32271400)

Grundplatte für Nachtleuchtend Hausnummern mit Höhe 160 mm
Maße 130 x 200 x 1 mm

für /, 0-3, 5-9

Farbe	Artikelnummer	€/STK
Edelstahl	**32.27.1400**	**12,60**

für Hausnummer 4

Farbe	Artikelnummer	€/STK
Edelstahl	**32.27.1410**	**12,30**

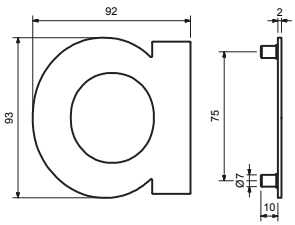

BUCHSTABEN
(Serie 35150500)

Buchstaben aus Edelstahl, Materialstärke 2 mm, inklusive Schrauben und Dübel

Höhe „a“ 93 mm „b“ 120 mm

Ausführung	Farbe	Artikelnummer	€/STK
a	Edelstahl-sat.	**35.15.0500**	**12,10**
b	Edelstahl-sat.	**35.15.0510**	**12,10**
c	Edelstahl-sat.	**35.15.0520**	**12,10**
d	Edelstahl-sat.	**35.15.0530**	**12,10**
e	Edelstahl-sat.	**35.15.0540**	**12,10**
f	Edelstahl-sat.	**35.15.0550**	**12,10**

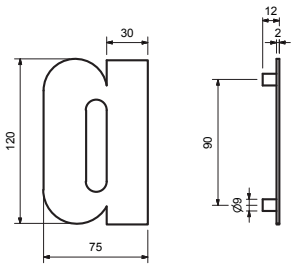

BUCHSTABEN
(Serie 35150300)

Buchstaben aus Edelstahl, Materialstärke 2 mm, inklusive Schrauben und Dübel

Höhe „a, c, e“ 120 mm „b, d, f“ 160 mm

Ausführung	Farbe	Artikelnummer	€/STK
a	Edelstahl-sat.	**35.15.0300**	**17,40**
b	Edelstahl-sat.	**35.15.0310**	**17,40**
c	Edelstahl-sat.	**35.15.0320**	**17,40**
d	Edelstahl-sat.	**35.15.0330**	**17,40**
e	Edelstahl-sat.	**35.15.0340**	**17,40**
f	Edelstahl-sat.	**35.15.0350**	**17,40**

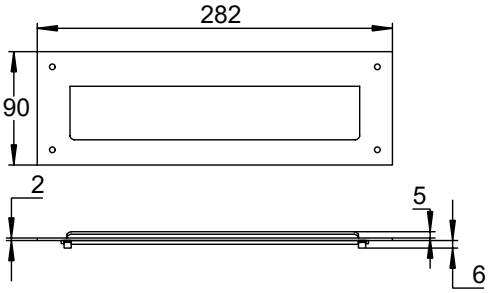

BRIEFEINWURF
(Serie 48040010)

Schlitz: 230 x 35 mm

Farbe	Artikelnummer	€/STK
Edelstahl-sat.	**48.04.0010**	**69,20**

6 % Preisanpassung seit 01.08.2018 bereits eingerechnet
Bitte weitere 9% Preisanpassung ab 01.02.2022 einberechnen.

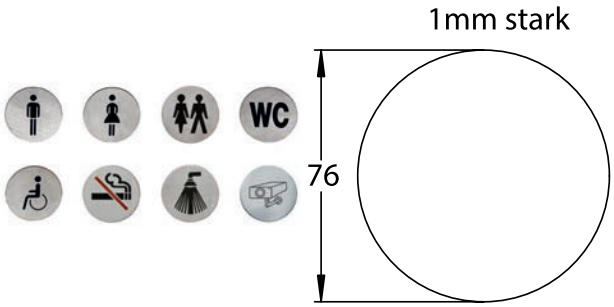

HINWEISSCHILDER SELBSTKLEBEND

(Serie 48040110)

Edelstahl-sat.

Piktogramm	Artikelnummer	€/STK
WC-Herren	**48.04.0110**	**11,40**
WC-Damen	**48.04.0120**	**11,40**
WC-Damen/Herren	**48.05.0100**	**11,40**
WC	**48.04.0100**	**11,40**
WC-Behinderte	**48.04.0130**	**11,40**
Rauchverbot	**48.05.0110**	**11,40**
Dusche	**48.05.0120**	**11,40**
Kamera-Überwachung	**48.05.0130**	**11,40**

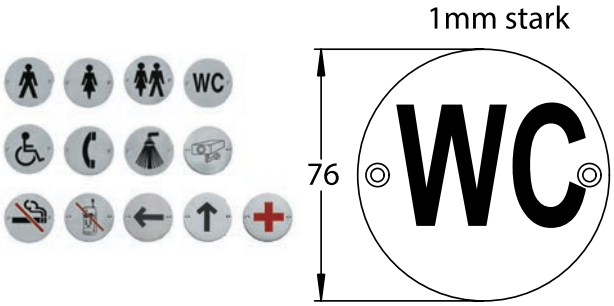

HINWEISSCHILDER ANSCHRAUBBAR

(Serie 48050300)

Edelstahl-sat.

Piktogramm	Artikelnummer	€/STK
WC-Herren	**48.05.0300**	**11,40**
WC-Damen	**48.05.0310**	**11,40**
WC-Damen/Herren	**48.05.0320**	**11,40**
WC	**48.05.0330**	**11,40**
WC-Behinderte	**48.05.0340**	**11,40**
Telefon	**48.05.0350**	**11,40**
Dusche	**48.05.0370**	**11,40**
Kamera-Überwachung	**48.05.0380**	**11,40**
Rauchverbot	**48.05.0360**	**11,40**
Handy-Verbot	**48.05.0400**	**11,40**
Pfeil links/rechts	**48.05.0410**	**11,40**
Pfeil abwärts/aufwärts	**48.05.0420**	**11,40**
Erste-Hilfe-Station	**48.05.0390**	**11,40**

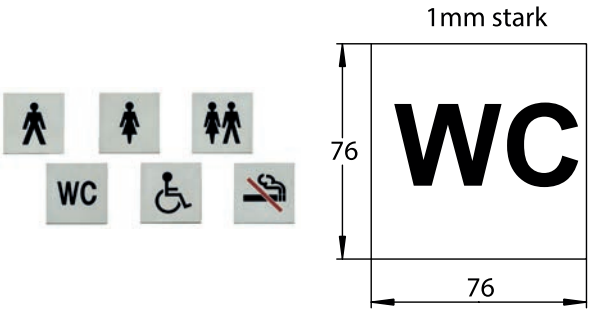

HINWEISSCHILDER SELBSTKLEBEND

(Serie 48050200)

Edelstahl-sat.

Piktogramm	Artikelnummer	€/STK
WC-Herren	**48.05.0200**	**12,40**
WC-Damen	**48.05.0210**	**12,40**
WC-Damen/Herren	**48.05.0220**	**12,40**
WC	**48.05.0230**	**12,40**
WC-Behinderte	**48.05.0240**	**12,40**
Rauchverbot	**48.05.0250**	**12,40**

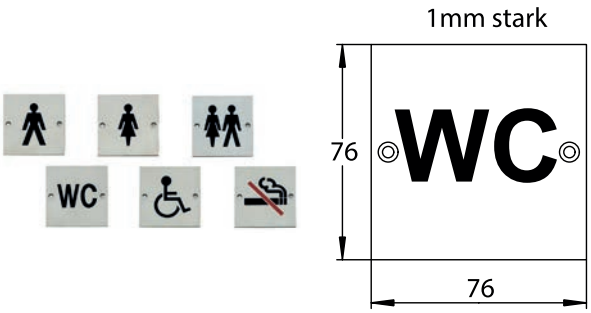

HINWEISSCHILDER ANSCHRAUBBAR

(Serie 48050500)

Edelstahl-sat.

Piktogramm	Artikelnummer	€/STK
WC-Herren	**48.05.0500**	**12,40**
WC-Damen	**48.05.0510**	**12,40**
WC-Damen/Herren	**48.05.0520**	**12,40**
WC	**48.05.0530**	**12,40**
WC-Behinderte	**48.05.0540**	**12,40**
Rauchverbot	**48.05.0550**	**12,40**

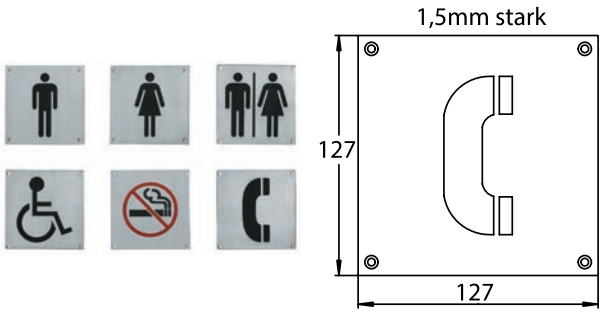

HINWEISSCHILDER ANSCHRAUBBAR

(Serie 48050010)

Edelstahl-sat.

Piktogramm	Artikelnummer	€/STK
WC-Herren	**48.05.0010**	**22,20**
WC-Damen	**48.05.0020**	**22,20**
WC-Damen/Herren	**48.05.0030**	**22,20**
WC-Behinderte	**48.05.0040**	**22,20**
Rauchverbot	**48.05.0060**	**22,20**
Telefon	**48.05.0050**	**22,20**

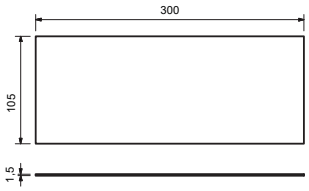

NOTAUSGANGSCHILD
(Serie 48070050)

weiß / grün

Richtung	Artikelnummer	€/STK
ohne Richtungsangabe	**48.07.0050**	**2,10**

NOTAUSGANGSCHILD
(Serie 48070040)

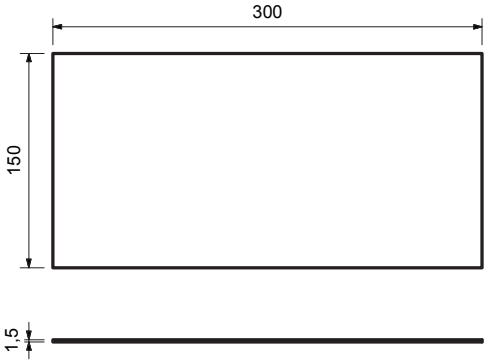

weiß / grün

Richtung	Artikelnummer	€/STK
geradeaus	**48.07.0040**	**3,50**
unten	**48.07.0030**	**3,50**
rechts	**48.07.0020**	**3,50**
links	**48.07.0010**	**3,50**

NOTAUSGANGSCHILD
(Serie 48070060)

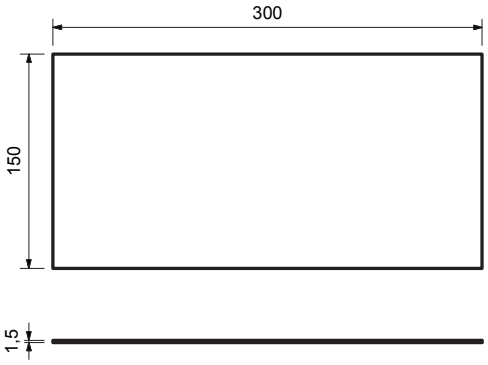

weiß / grün

Richtung	Artikelnummer	€/STK
Treppe rauf links	**48.07.0060**	**3,50**
Treppe runter links	**48.07.0070**	**3,50**
Treppe rauf rechts	**48.07.0080**	**3,50**
Treppe runter rechts	**48.07.0090**	**3,50**

6 % Preisanpassung seit 01.08.2018 bereits eingerechnet
Bitte weitere 9% Preisanpassung ab 01.02.2022 einberechnen.

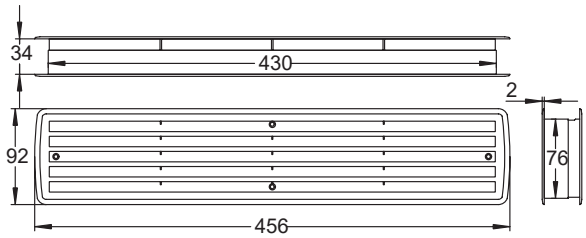

LÜFTUNGSPROFIL
(Serie 33180010)

Lüftungsprofil zur gegenseitigen Verschraubung, für Türstärke 36-42 mm.
Geprüft nach DIN 18017

paarweise verschraubbar

Ausführung	Farbe	Artikelnummer	€/STK
Kunststoff	Weiß	**33.18.0010**	**7,40**
Kunststoff	Lichtgrau	**33.18.0020**	**7,40**
Kunststoff	Limba	**33.18.0030**	**7,40**
Kunststoff	Ahorn	**33.18.0050**	**7,40**
Kunststoff	Nussbaum	**33.18.0070**	**7,40**
Kunststoff	Dunkelgrau	**33.18.0060**	**35,30**

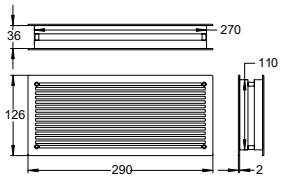

LÜFTUNGSPROFIL
(Serie 33180080)

Lüftungsprofil zur gegenseitigen Verschraubung, für Türstärke 36-42 mm.
Geprüft nach DIN 18017

paarweise verschraubbar

Ausführung	Farbe	Artikelnummer	€/STK
Kunststoff	Weiß	**33.18.0080**	**7,40**
Kunststoff	Limba	**33.18.0090**	**7,40**
Kunststoff	Nussbaum	**33.18.0100**	**7,40**
Kunststoff	Dunkelgrau	**33.18.0110**	**35,30**

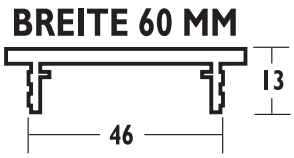

LÜFTUNGSPROFIL
(Serie 33172980)

In Standardlängen, Breite 60mm

Länge	Farbe	Artikelnummer	€/STK
250 mm	Aluminium F1	**33.17.2980**	**7,30**
300 mm	Aluminium F1	**33.17.3020**	**7,70**
400 mm	Aluminium F1	**33.17.0820**	**8,10**
500 mm	Aluminium F1	**33.17.0880**	**9,10**
250 mm	Aluminium F3	**33.17.3000**	**7,70**
300 mm	Aluminium F3	**33.17.3040**	**8,50**
400 mm	Aluminium F3	**33.17.0840**	**8,90**
500 mm	Aluminium F3	**33.17.0900**	**9,80**
250 mm	Aluminium F4	**33.17.3010**	**8,20**
300 mm	Aluminium F4	**33.17.3050**	**8,80**
400 mm	Aluminium F4	**33.17.0850**	**9,50**
500 mm	Aluminium F4	**33.17.0910**	**10,50**

In Werkslängen, Breite 60mm

Länge	Farbe	Artikelnummer	€/STK
2000 mm	Aluminium F1	**33.17.3550**	**23,00**
2000 mm	Aluminium F3	**33.17.3570**	**24,50**
2000 mm	Aluminium F4	**33.17.3580**	**26,40**

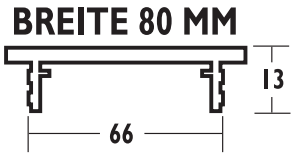

LÜFTUNGSPROFIL
(Serie 33171800)

In Standardlängen, Breite 80 mm

Länge	Farbe	Artikelnummer	€/STK
250 mm	Aluminium F1	**33.17.1800**	**7,80**
300 mm	Aluminium F1	**33.17.1810**	**8,40**
400 mm	Aluminium F1	**33.17.1000**	**9,10**
500 mm	Aluminium F1	**33.17.1060**	**10,20**
750 mm	Aluminium F1	**33.17.3140**	**13,00**
1000 mm	Aluminium F1	**33.17.1120**	**16,20**
250 mm	Aluminium F3	**33.17.3100**	**8,40**
300 mm	Aluminium F3	**33.17.3120**	**9,10**
400 mm	Aluminium F3	**33.17.1020**	**9,80**
500 mm	Aluminium F3	**33.17.1080**	**11,00**
750 mm	Aluminium F3	**33.17.3160**	**13,80**
1000 mm	Aluminium F3	**33.17.1140**	**17,00**
250 mm	Aluminium F4	**33.17.3110**	**8,70**
300 mm	Aluminium F4	**33.17.3130**	**9,40**
400 mm	Aluminium F4	**33.17.1030**	**10,50**
500 mm	Aluminium F4	**33.17.1090**	**11,60**
750 mm	Aluminium F4	**33.17.3170**	**17,70**
1000 mm	Aluminium F4	**33.17.1150**	**17,60**

In Werkslängen, Breite 80 mm

Länge	Farbe	Artikelnummer	€/STK
2000 mm	Aluminium F1	**33.17.0020**	**27,90**
2000 mm	Aluminium F3	**33.17.0040**	**29,70**
2000 mm	Aluminium F4	**33.17.0050**	**31,30**

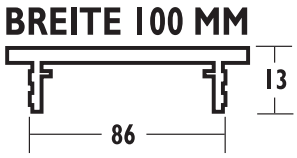

LÜFTUNGSPROFIL
(Serie 33173220)

In Standardlängen, Breite 100 mm

Länge	Farbe	Artikelnummer	€/STK
300 mm	Aluminium F1	**33.17.3220**	**9,10**
500 mm	Aluminium F1	**33.17.1240**	**11,70**
750 mm	Aluminium F1	**33.17.3260**	**14,40**
1000 mm	Aluminium F1	**33.17.1300**	**18,00**
300 mm	Aluminium F3	**33.17.3240**	**9,80**
500 mm	Aluminium F3	**33.17.1260**	**12,00**
750 mm	Aluminium F3	**33.17.3280**	**15,30**
1000 mm	Aluminium F3	**33.17.1320**	**19,20**
300 mm	Aluminium F4	**33.17.3250**	**10,30**
500 mm	Aluminium F4	**33.17.1270**	**12,60**
750 mm	Aluminium F4	**33.17.3290**	**16,20**
1000 mm	Aluminium F4	**33.17.1330**	**20,60**

In Werkslängen, Breite 100 mm

Länge	Farbe	Artikelnummer	€/STK
2000 mm	Aluminium F1	**33.17.0220**	**32,20**
2000 mm	Aluminium F3	**33.17.0240**	**34,30**
2000 mm	Aluminium F4	**33.17.0250**	**36,60**

6 % Preisanpassung seit 01.08.2018 bereits eingerechnet
Bitte weitere 9% Preisanpassung ab 01.02.2022 einberechnen.

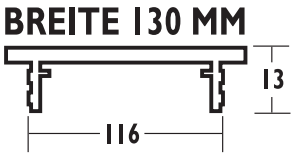

LÜFTUNGSPROFIL
(Serie 33173300)

In Standardlängen, Breite 130 mm

Länge	Farbe	Artikelnummer	€/STK
250 mm	Aluminium F1	**33.17.3300**	**9,00**
500 mm	Aluminium F1	**33.17.1420**	**13,00**
750 mm	Aluminium F1	**33.17.3380**	**16,50**
1000 mm	Aluminium F1	**33.17.1480**	**21,10**
250 mm	Aluminium F3	**33.17.3320**	**9,80**
500 mm	Aluminium F3	**33.17.1440**	**13,90**
750 mm	Aluminium F3	**33.17.3400**	**17,50**
1000 mm	Aluminium F3	**33.17.1500**	**22,30**
250 mm	Aluminium F4	**33.17.3330**	**9,90**
500 mm	Aluminium F4	**33.17.1450**	**14,80**
750 mm	Aluminium F4	**33.17.3410**	**19,20**
1000 mm	Aluminium F4	**33.17.1510**	**25,00**

In Werkslängen, Breite 130 mm

Länge	Farbe	Artikelnummer	€/STK
2000 mm	Aluminium F1	**33.17.0420**	**37,90**
2000 mm	Aluminium F3	**33.17.0440**	**40,30**
2000 mm	Aluminium F4	**33.17.0450**	**44,80**

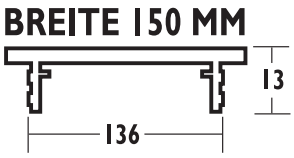

LÜFTUNGSPROFIL
(Serie 33171540)

In Standardlängen, Breite 150 mm

Länge	Farbe	Artikelnummer	€/STK
400 mm	Aluminium F1	**33.17.1540**	**12,90**
500 mm	Aluminium F1	**33.17.1600**	**15,20**
750 mm	Aluminium F1	**33.17.3500**	**20,40**
1000 mm	Aluminium F1	**33.17.1660**	**26,20**
400 mm	Aluminium F3	**33.17.1560**	**13,70**
500 mm	Aluminium F3	**33.17.1620**	**16,20**
750 mm	Aluminium F3	**33.17.3520**	**21,10**
1000 mm	Aluminium F3	**33.17.1680**	**28,00**
400 mm	Aluminium F4	**33.17.1570**	**14,60**
500 mm	Aluminium F4	**33.17.1630**	**16,60**
750 mm	Aluminium F4	**33.17.3530**	**22,20**
1000 mm	Aluminium F4	**33.17.1690**	**29,30**

In Werkslängen, Breite 150 mm

Länge	Farbe	Artikelnummer	€/STK
2000 mm	Aluminium F1	**33.17.0620**	**47,90**
2000 mm	Aluminium F3	**33.17.0640**	**51,90**
2000 mm	Aluminium F4	**33.17.0650**	**54,00**

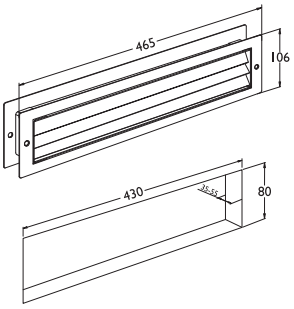

BAD LÜFTUNGSGITTER
(Serie 70202000)

Bad Lüftungsgitter, Ausschnittmaß: 430 x 80 mm, paarweise Verschraubung für Türstärke 38-55 mm, Lüftungsquerschnitt 102 cm²

paarweise Verschraubung

Farbe	Artikelnummer	€/PR
Edelstahl-sat.	**70.20.2000**	**92,00**

METALLKLEBER
(Serie 50021960)

Spezial-Metallkleber, 10 ml Flasche, für max. Spaltmaß 0,4 mm, anaerober Klebstoff

Spezial-Metallkleber

Inhalt	Artikelnummer	€/STK
10 ml Flasche	**50.02.1960**	**13,40**

SCHRAUBENSICHERUNG
(Serie 17111970)

für Beschlagschrauben, Inhalt 3 ml für ca. 40 Schrauben (z.B. Madenschrauben, Hülsenschrauben etc.), Flasche wiederverschließbar

Schraubensicherung

Ausführung	Artikelnummer	€/STK
3 ml	**17.11.1970**	**4,10**

EDELSTAHL PFLEGESPRAY
(Serie 50021970)

WEICON, schützt vor Umwelteinflüssen wie z.B. Flugrost

Edelstahl Reinigungs- und Konservierungsspray

Ausführung	Artikelnummer	€/STK
400 ml	**50.02.1970**	**14,50**

METAREX TIEFEN-REINIGUNGSWATTE
(Serie 50021980)

METAREX, zum Reinigen und Polieren von Edelstahl und Messing. Schützt vor frühzeitiger Oxidation.

Tiefen-Reinigungswatte

Ausführung	Artikelnummer	€/STK
200 g	**50.02.1980**	**21,30**

6 % Preisanpassung seit 01.08.2018 bereits eingerechnet
Bitte weitere 9% Preisanpassung ab 01.02.2022 einberechnen.

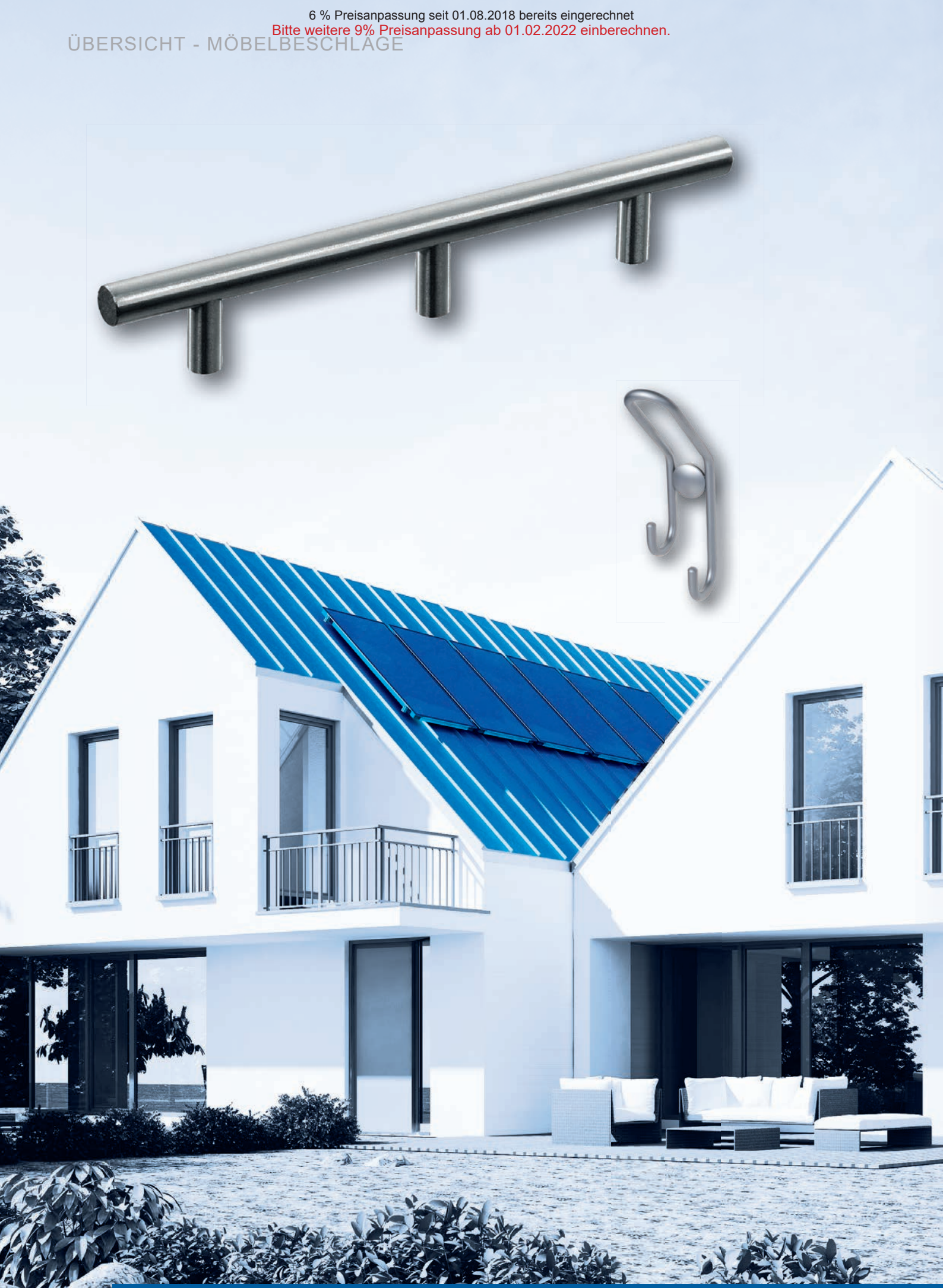

Möbelbeschläge Edelstahl
Seite 678

Möbelbeschläge Aluminium & Zamak
Seite 686

Griff-Profilleisten
Seite 687

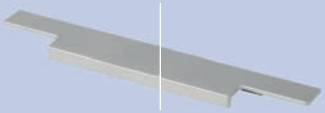

Möbelbeschläge Antik
Seite 707

Garderobenhaken / Regalträger Konsolen / Möbelfüße
Seite 713

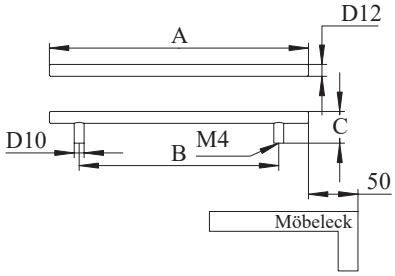

T-RELINGGRIFF

(Serie 19020330)

2 Sockel, Griffstärke Ø 12 mm

Edelstahl-sat.

Länge A	Bohrabstand B	Höhe C	Artikelnummer	€/STK
101 mm	41 mm	35 mm	**19.02.0330**	**4,80**
150 mm	90 mm	35 mm	**19.02.0350**	**5,30**
156 mm	96 mm	35 mm	**19.02.0820**	**5,80**
188 mm	128 mm	35 mm	**19.02.0340**	**6,40**
200 mm	140 mm	35 mm	**19.02.0360**	**6,90**
220 mm	160 mm	35 mm	**19.02.0840**	**7,40**
252 mm	192 mm	35 mm	**19.02.0880**	**8,00**
284 mm	224 mm	35 mm	**19.02.0850**	**9,00**
300 mm	240 mm	35 mm	**19.02.0380**	**9,50**
350 mm	290 mm	35 mm	**19.02.0390**	**10,10**
380 mm	320 mm	35 mm	**19.02.0860**	**10,60**
400 mm	340 mm	35 mm	**19.02.0400**	**11,10**
450 mm	390 mm	35 mm	**19.02.0890**	**11,70**
500 mm	440 mm	35 mm	**19.02.0410**	**12,20**
540 mm	480 mm	35 mm	**19.02.0870**	**13,30**
600 mm	540 mm	35 mm	**19.02.0420**	**13,80**
700 mm	640 mm	35 mm	**19.02.0430**	**15,90**
800 mm	740 mm	35 mm	**19.02.0440**	**18,00**

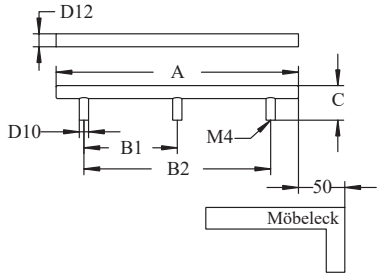

T-RELINGGRIFF

(Serie 19020450)

3 Sockel, Griffstärke Ø 12 mm

Edelstahl-sat.

Länge A	Bohrabstand B1	Bohrabstand B2	Höhe C	Artikelnummer	€/STK
900 mm	420 mm	840 mm	35 mm	**19.02.0450**	**26,50**
1000 mm	470 mm	940 mm	35 mm	**19.02.0900**	**28,60**
1100 mm	520 mm	1040 mm	35 mm	**19.02.0460**	**30,70**
1254 mm	597 mm	1194 mm	35 mm	**19.02.0550**	**32,90**
1300 mm	630 mm	1260 mm	35 mm	**19.10.0010**	**35,00**
1400 mm	680 mm	1360 mm	35 mm	**19.10.0020**	**36,00**
1450 mm	705 mm	1410 mm	35 mm	**19.10.0030**	**38,20**
1500 mm	730 mm	1460 mm	35 mm	**19.10.0040**	**40,30**
1600 mm	780 mm	1560 mm	35 mm	**19.10.0050**	**42,40**
1800 mm	880 mm	1760 mm	35 mm	**19.10.0060**	**44,50**
2000 mm	980 mm	1960 mm	35 mm	**19.10.0070**	**46,60**

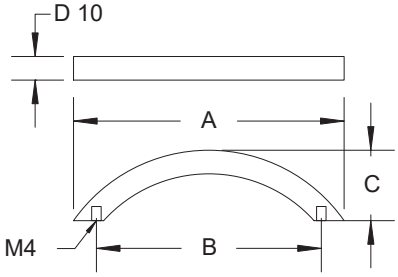

SEGMENTBOGENGRIFF

(Serie 19020500)

Griffstärke Ø 10 mm

Edelstahl-sat.

Länge A	Bohrabstand B	Höhe C	Artikelnummer	€/STK
76 mm	64 mm	32 mm	**19.02.0500**	**4,10**
115 mm	96 mm	32 mm	**19.02.0060**	**4,30**
152 mm	128 mm	32 mm	**19.02.0070**	**4,90**
190 mm	160 mm	32 mm	**19.02.0080**	**6,30**
230 mm	192 mm	32 mm	**19.02.0090**	**8,00**
263 mm	224 mm	32 mm	**19.02.0100**	**9,00**
301 mm	256 mm	32 mm	**19.02.0510**	**11,60**
375 mm	320 mm	32 mm	**19.02.1010**	**15,10**
504 mm	448 mm	32 mm	**19.02.0520**	**23,20**

T-RELINGGRIFF
(Serie 19101500)
Griffstärke 12 x 12 mm

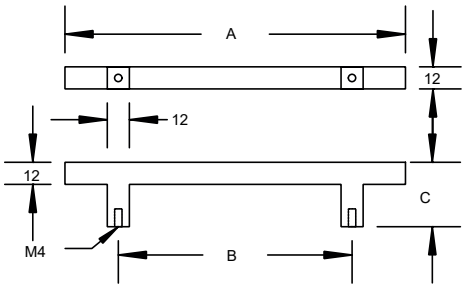

Edelstahl-sat.

Länge A	Bohrabstand B	Höhe C	Artikelnummer	€/STK
160 mm	96 mm	32 mm	**19.10.1500**	**9,20**
192 mm	128 mm	32 mm	**19.10.1510**	**9,90**
224 mm	160 mm	32 mm	**19.10.1520**	**11,60**
256 mm	192 mm	32 mm	**19.10.1530**	**12,70**
288 mm	224 mm	32 mm	**19.10.1540**	**13,40**
320 mm	256 mm	32 mm	**19.10.1550**	**14,50**
384 mm	320 mm	32 mm	**19.10.1560**	**16,20**
544 mm	480 mm	32 mm	**19.10.1570**	**19,20**

BÜGELGRIFF
(Serie 19020110)
Edelstahl-sat.

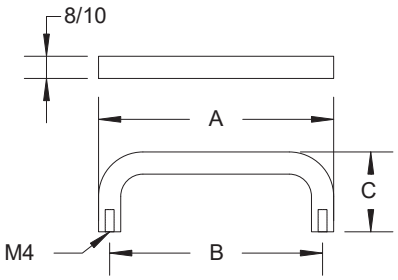

Griffstärke Ø 8mm

Länge A	Bohrabstand B	Höhe C	Artikelnummer	€/STK
72 mm	64 mm	30 mm	**19.02.0110**	**3,70**
104 mm	96 mm	30 mm	**19.02.0120**	**4,10**
136 mm	128 mm	30 mm	**19.02.0130**	**4,60**
168 mm	160 mm	30 mm	**19.02.0140**	**5,00**

Griffstärke Ø 10mm

Länge A	Bohrabstand B	Höhe C	Artikelnummer	€/STK
74 mm	64 mm	35 mm	**19.02.1180**	**3,80**
106 mm	96 mm	35 mm	**19.02.0170**	**4,10**
138 mm	128 mm	35 mm	**19.02.0180**	**4,50**
170 mm	160 mm	35 mm	**19.02.0190**	**5,80**
202 mm	192 mm	35 mm	**19.02.0200**	**6,40**
234 mm	224 mm	35 mm	**19.02.0210**	**7,30**
298 mm	288 mm	35 mm	**19.02.1020**	**8,40**
330 mm	320 mm	35 mm	**19.02.0220**	**9,40**
498 mm	488 mm	35 mm	**19.02.1350**	**17,00**

MÖBELGRIFF
(Serie 19020280)
Griffstärke 8 mm

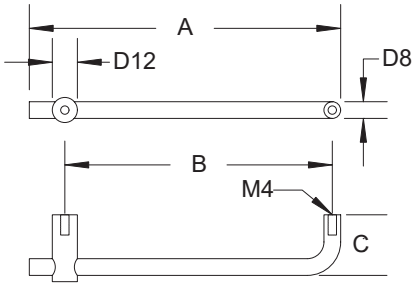

Edelstahl-sat.

Länge A	Bohrabstand B	Höhe C	Artikelnummer	€/STK
84 mm	64 mm	32 mm	**19.02.0280**	**4,90**
115 mm	96 mm	32 mm	**19.02.0290**	**5,70**
145 mm	128 mm	32 mm	**19.02.0300**	**6,40**

MÖBELGRIFF
(Serie 19020910)

Griffstärke Ø 12,7 mm

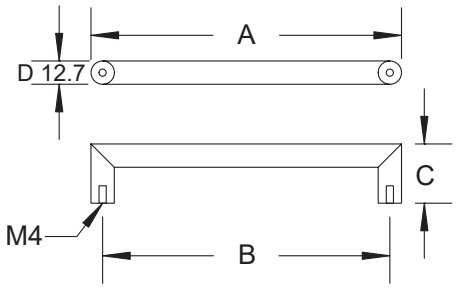

Edelstahl-sat.

Länge A	Bohrabstand B	Höhe C	Artikelnummer	€/STK
109 mm	96 mm	32 mm	**19.02.0910**	**7,30**
141 mm	128 mm	32 mm	**19.02.0920**	**8,40**
173 mm	160 mm	32 mm	**19.02.0930**	**9,40**
205 mm	192 mm	32 mm	**19.02.0940**	**11,60**
237 mm	224 mm	32 mm	**19.10.0300**	**12,60**
269 mm	256 mm	32 mm	**19.10.0310**	**13,70**
333 mm	320 mm	32 mm	**19.10.0320**	**15,40**
493 mm	480 mm	32 mm	**19.10.0330**	**19,60**
653 mm	640 mm	32 mm	**19.10.0340**	**21,70**
973 mm	960 mm	32 mm	**19.10.0350**	**23,90**

MÖBELGRIFF
(Serie 19100900)

Griffstärke 12 x 12 mm

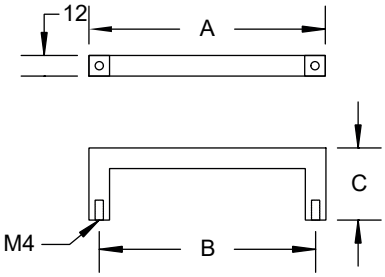

Edelstahl-sat.

Länge A	Bohrabstand B	Höhe C	Artikelnummer	€/STK
108 mm	96 mm	32 mm	**19.10.0900**	**6,90**
140 mm	128 mm	32 mm	**19.10.0910**	**8,10**
172 mm	160 mm	32 mm	**19.10.0920**	**8,50**
204 mm	192 mm	32 mm	**19.10.0930**	**9,90**
236 mm	224 mm	32 mm	**19.10.0940**	**11,00**
268 mm	256 mm	32 mm	**19.10.0950**	**12,70**
300 mm	288 mm	32 mm	**19.10.0960**	**13,90**
332 mm	320 mm	32 mm	**19.10.0970**	**15,10**
492 mm	480 mm	32 mm	**19.10.0980**	**17,40**
524 mm	512 mm	32 mm	**19.10.0990**	**19,70**

MÖBELGRIFF
(Serie 19101100)

Gehrung rechteckig, Griffstärke 20 x 10 mm

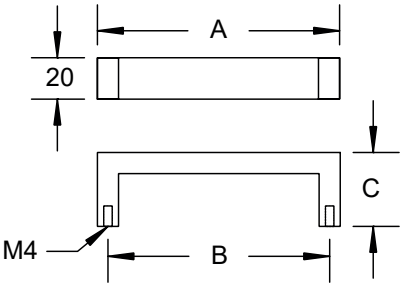

Edelstahl-sat.

Länge A	Bohrabstand B	Höhe C	Artikelnummer	€/STK
138 mm	128 mm	32 mm	**19.10.1100**	**9,20**
170 mm	160 mm	32 mm	**19.10.1110**	**10,40**
202 mm	192 mm	32 mm	**19.10.1120**	**11,60**
234 mm	224 mm	32 mm	**19.10.1130**	**12,20**
266 mm	256 mm	32 mm	**19.10.1140**	**12,70**
298 mm	288 mm	32 mm	**19.10.1150**	**13,90**
330 mm	320 mm	32 mm	**19.10.1160**	**15,10**
490 mm	480 mm	32 mm	**19.10.1170**	**17,40**
522 mm	512 mm	32 mm	**19.10.1180**	**18,90**

MÖBELGRIFF
(Serie 19021550)
Griffstärke Ø 22 mm

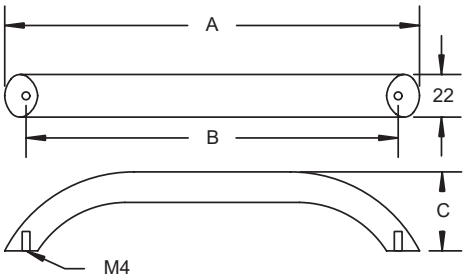

Edelstahl-sat.

Länge A	Bohrabstand B	Höhe C	Artikelnummer	€/STK
180 mm	160 mm	40 mm	**19.02.1550**	**10,40**

MÖBELGRIFF
(Serie 19012200)
Griffrohr Edelstahl-sat., Griffstärke 20 mm

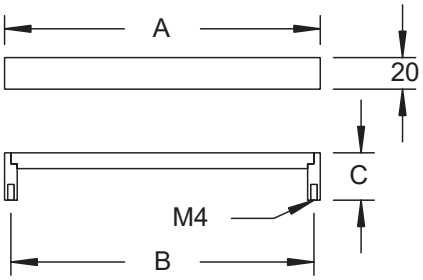

Edelstahl-sat./Edelstahlfärbig-sat.

Länge A	Bohrabstand B	Höhe C	Artikelnummer	€/STK
200 mm	192 mm	30 mm	**19.01.2200**	**12,70**
246 mm	238 mm	30 mm	**19.01.2210**	**14,80**
293 mm	285 mm	30 mm	**19.01.2220**	**15,90**
343 mm	335 mm	30 mm	**19.01.2230**	**17,00**
396 mm	388 mm	30 mm	**19.01.2240**	**19,10**
493 mm	485 mm	30 mm	**19.01.2250**	**22,30**
793 mm	785 mm	30 mm	**19.01.2260**	**32,90**

MÖBELGRIFF
(Serie 19021450)
Griffteil Edelstahl-sat., Sockel Aluminium/Ef-sat.
Griffstärke Ø 12 mm

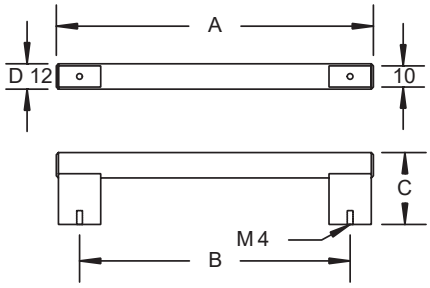

Edelstahl-sat./Edelstahlfärbig-sat.

Länge A	Bohrabstand B	Höhe C	Artikelnummer	€/STK
118 mm	96 mm	34 mm	**19.02.1450**	**9,20**
150 mm	128 mm	34 mm	**19.02.1460**	**10,70**
182 mm	160 mm	34 mm	**19.02.1470**	**11,90**
214 mm	192 mm	34 mm	**19.02.1480**	**12,70**
278 mm	256 mm	34 mm	**19.02.1490**	**13,60**
342 mm	320 mm	34 mm	**19.02.1500**	**17,40**
470 mm	448 mm	34 mm	**19.02.1510**	**20,40**
617 mm	595 mm	34 mm	**19.02.1520**	**23,20**
822 mm	800 mm	34 mm	**19.02.1530**	**32,40**
1022 mm	1000 mm	34 mm	**19.02.1540**	**39,50**

MÖBELGRIFF
(Serie 19021400)

Griffteil Edelstahl-sat., Sockel Aluminium/Ef-sat.
Griffstärke Ø 10 mm

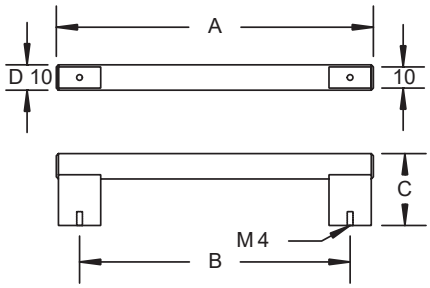

Edelstahl-sat./Edelstahlfärbig-sat., 2 Sockel

Länge A	Bohrabstand B1	Bohrabstand B2	Höhe C	Artikelnummer	€/STK
180 mm	160 mm		38 mm	**19.02.1400**	**10,40**
212 mm	192 mm		38 mm	**19.02.1410**	**15,70**
501 mm	481 mm		38 mm	**19.02.1420**	**25,00**

Edelstahl-sat./Edelstahlfärbig-sat., 3 Sockel

Länge A	Bohrabstand B1	Bohrabstand B2	Höhe C	Artikelnummer	€/STK
1101 mm	1081 mm	540,5 mm	38 mm	**19.02.1430**	**42,50**

MÖBELGRIFF
(Serie 19102000)

Profil eckig, Griffstärke 40 x 1,5 mm

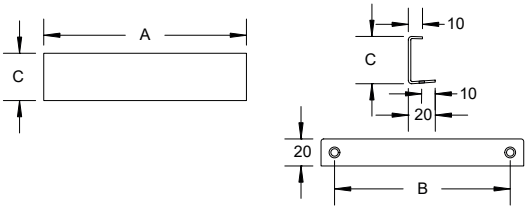

Edelstahl-sat.

Länge A	Bohrabstand B	Tiefe C	Artikelnummer	€/STK
96 mm	64 mm	35 mm	**19.10.2000**	**6,90**
128 mm	96 mm	35 mm	**19.10.2010**	**7,30**
160 mm	128 mm	35 mm	**19.10.2020**	**8,10**
192 mm	160 mm	35 mm	**19.10.2030**	**8,40**
256 mm	224 mm	35 mm	**19.10.2040**	**11,00**
320 mm	288 mm	35 mm	**19.10.2050**	**13,40**
352 mm	320 mm	35 mm	**19.10.2060**	**15,10**
554 mm	512 mm	35 mm	**19.10.2070**	**17,40**

MÖBELGRIFF
(Serie 19102400)

Profil gerundet, Griffstärke 40 x 1,5 mm

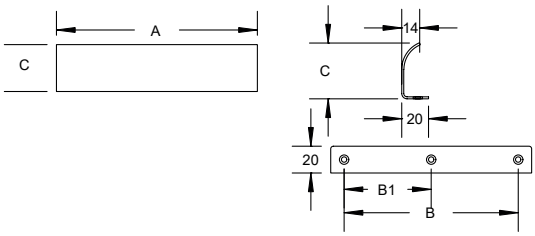

Edelstahl-sat.

Länge A	Bohrabstand B	Tiefe C	Artikelnummer	€/STK
32 mm	16 mm	41 mm	**19.10.2400**	**6,90**
96 mm	64 mm	41 mm	**19.10.2410**	**8,10**
128 mm	96 mm	41 mm	**19.10.2420**	**8,50**
160 mm	128 mm	41 mm	**19.10.2430**	**9,20**
192 mm	160 mm	41 mm	**19.10.2440**	**9,50**
256 mm	224 mm	41 mm	**19.10.2450**	**12,20**
320 mm	288 mm	41 mm	**19.10.2460**	**14,50**
352 mm	320 mm	41 mm	**19.10.2470**	**16,20**

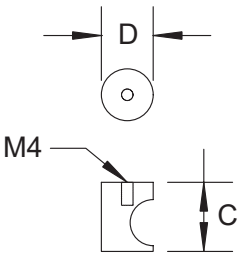

MÖBELKNOPF
(Serie 19050140)

Edelstahl-sat.

D Ø	Höhe C	Artikelnummer	€/STK
Ø 15 mm	26 mm	**19.05.0140**	**4,80**
Ø 20 mm	28 mm	**19.05.0150**	**8,10**
Ø 25 mm	30 mm	**19.05.0160**	**9,90**

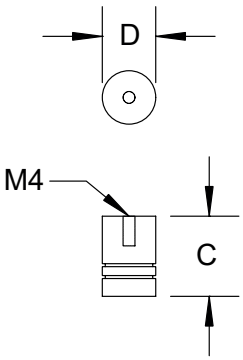

MÖBELKNOPF
(Serie 19050170)

Edelstahl-sat.

D Ø	Höhe C	Artikelnummer	€/STK
Ø 15 mm	22 mm	**19.05.0170**	**4,80**
Ø 20 mm	27 mm	**19.05.0180**	**6,90**
Ø 25 mm	30 mm	**19.05.0190**	**8,40**

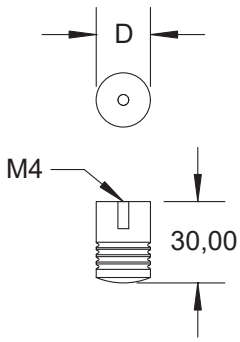

MÖBELKNOPF
(Serie 19050110)

Edelstahl-sat.

D Ø	Artikelnummer	€/STK
16 mm	**19.05.0110**	**4,60**
20 mm	**19.05.0120**	**6,10**
25 mm	**19.05.0130**	**8,10**

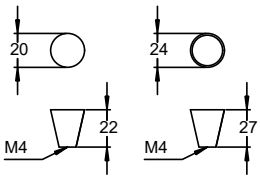

MÖBELKNOPF
(Serie 19050020)

Edelstahl-sat.

D Ø	Artikelnummer	€/STK
20 mm	**19.05.0020**	**6,30**
24 mm	**19.05.0030**	**7,20**

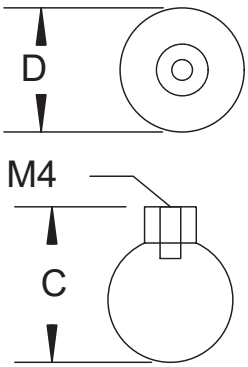

MÖBELKNOPF
(Serie 19050070)

Edelstahl-sat.

D Ø	Höhe C	Artikelnummer	€/STK
Ø 20 mm	25 mm	**19.05.0070**	**4,50**
Ø 25 mm	30 mm	**19.05.0080**	**4,70**
Ø 30 mm	35 mm	**19.05.0090**	**6,00**

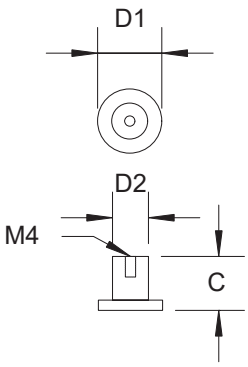

MÖBELKNOPF
(Serie 19050300)

Edelstahl-sat.

Ø D1	Ø D2	Höhe C	Artikelnummer	€/STK
15 mm	8 mm	18 mm	**19.05.0300**	**5,70**
25 mm	10 mm	21 mm	**19.05.0310**	**7,50**
35 mm	15 mm	24 mm	**19.05.0320**	**10,40**

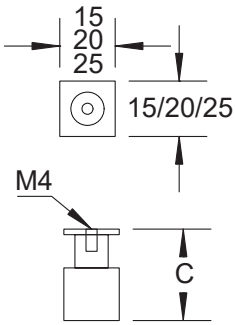

MÖBELKNOPF
(Serie 19050600)

Edelstahl-sat.

L x B	Höhe C	Artikelnummer	€/STK
15 x 15 mm	30 mm	**19.05.0600**	**6,40**
20 x 20 mm	33 mm	**19.05.0610**	**9,20**
25 x 25 mm	36 mm	**19.05.0620**	**12,70**

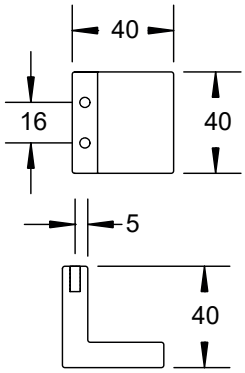

MÖBELKNOPF
(Serie 19103110)

Edelstahl-sat.

L x B	Artikelnummer	€/STK
40 x 40 mm	**19.10.3110**	**8,10**

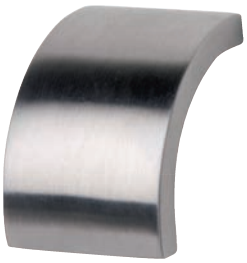

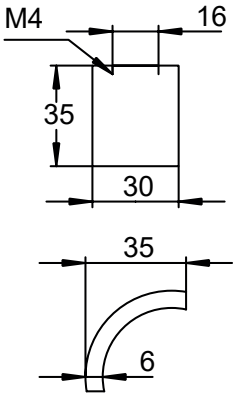

MÖBELKNOPF
(Serie 19103100)

Edelstahl-sat.

L x B	Artikelnummer	€/STK
35 x 30 mm	**19.10.3100**	**6,90**

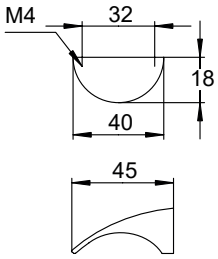

MÖBELGRIFF
(Serie 19103120)

Edelstahlfärbig-sat.

Länge	Bohrabstand	Artikelnummer	€/STK
40 mm	32 mm	**19.10.3120**	**8,70**

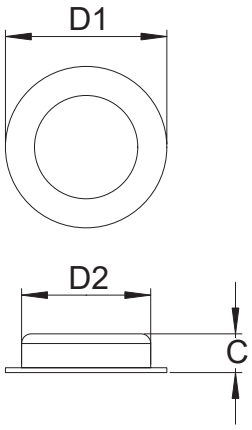

MUSCHELGRIFF
(Serie 19030050)

Edelstahl-sat.

Edelstahl-sat.

Ø D1	Ø D2	Höhe C	Artikelnummer	€/STK
40 mm	35 mm	12 mm	**19.03.0050**	**5,20**
50 mm	40 mm	12 mm	**19.03.0060**	**5,70**
70 mm	60 mm	14 mm	**19.03.0070**	**5,90**

MUSCHELGRIFF
(Serie 19030280)

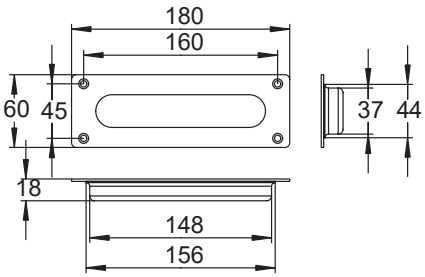

Edelstahl-sat.

L x B	Artikelnummer	€/STK
180 x 60 mm	**19.03.0280**	**16,20**

MÖBELGRIFF
(Serie 19060400)
seitlich konisch

Aluminium/Ef-sat.

Länge A	Bohrabstand B1	Bohrabstand B2	Bohrabstand B3	Höhe C	Artikelnummer	€/STK
90 mm	64 mm			34 mm	**19.06.0400**	**8,10**
190 mm	150 mm			34 mm	**19.06.0410**	**15,70**
290 mm	192 mm	250 mm		34 mm	**19.06.0420**	**22,00**
390 mm	320 mm	350 mm		34 mm	**19.06.0430**	**28,50**
590 mm	170 mm	492 mm	550 mm	34 mm	**19.06.0440**	**40,60**

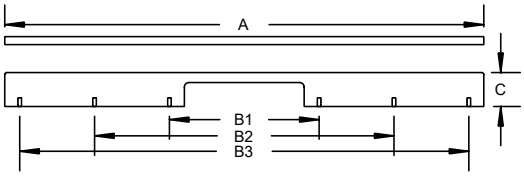

MÖBELGRIFF
(Serie 19060360)
seitlich konisch

Aluminium/Ef-sat.

Länge A	Bohrabstand B1	Bohrabstand B2	Höhe C	Artikelnummer	€/STK
224 mm	192 mm		32 mm	**19.06.0360**	**17,40**
352 mm	320 mm	224 mm	32 mm	**19.06.0370**	**24,30**

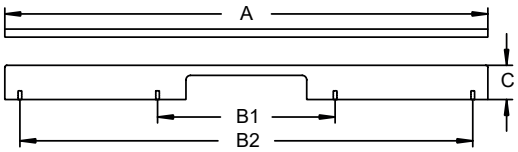

MÖBELGRIFF
(Serie 19060380)

seitlich konisch

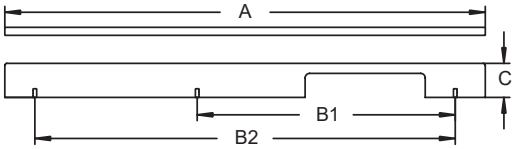

Aluminium/Ef-sat.

Länge A	Bohrabstand B1	Bohrabstand B2	Höhe C	Artikelnummer	€/STK
224 mm	192 mm		32 mm	**19.06.0380**	**17,40**
352 mm	160 mm	320 mm	32 mm	**19.06.0390**	**24,30**

GRIFF - PROFILLEISTEN EDELSTAHLFÄRBIG
(Serie 33280300)

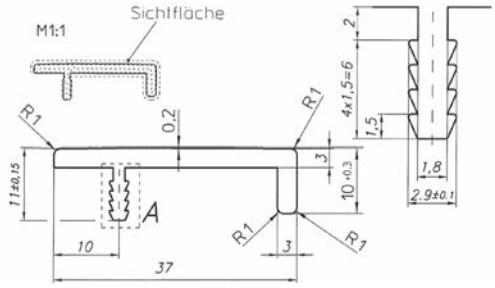

Aluminium/Ef-sat.

Länge	Artikelnummer	€/STK
297 mm	**33.28.0300**	**20,10**
397 mm	**33.28.0310**	**21,20**
447 mm	**33.28.0320**	**22,20**
497 mm	**33.28.0330**	**23,20**
597 mm	**33.28.0340**	**24,90**
797 mm	**33.28.0350**	**28,10**
897 mm	**33.28.0360**	**30,60**
997 mm	**33.28.0370**	**33,40**
1197 mm	**33.28.0380**	**35,50**

MÖBELGRIFF
(Serie 19014100)

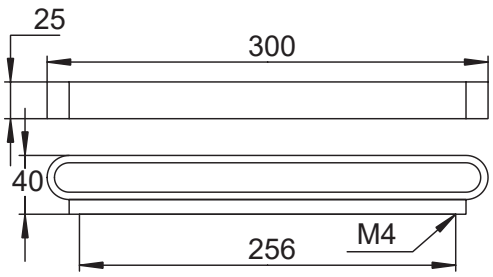

Edelstahlfärbig-sat.

Länge	Bohrabstand	Artikelnummer	€/STK
300 mm	256 mm	**19.01.4100**	**24,00**

MÖBELGRIFF
(Serie 19014200)

Griffstärke 10 x 10 mm

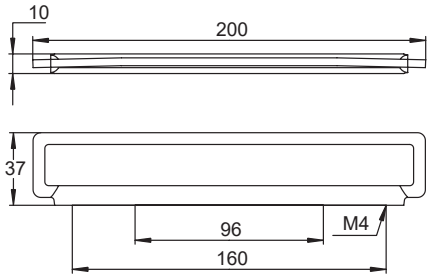

Chrom-pol.

Länge	Bohrabstand	Artikelnummer	€/STK
200 mm	96/160 mm	**19.01.4200**	**8,70**

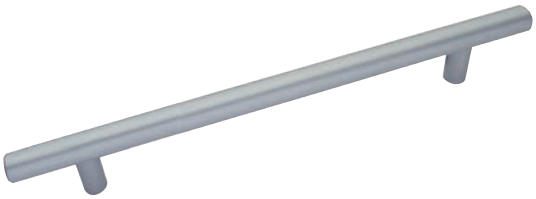

RELINGGRIFF
(Serie 19060160)

Griffstärke Ø 12 mm

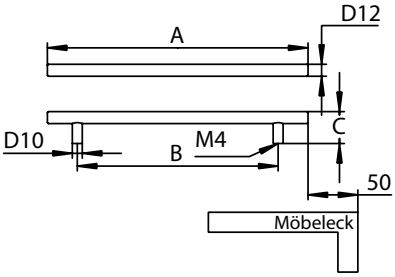

Aluminium F1

Länge A	Bohrabstand B	Höhe C	Artikelnummer	€/STK
188 mm	128 mm	32 mm	**19.06.0160**	**7,80**
220 mm	160 mm	32 mm	**19.06.0170**	**9,20**
252 mm	192 mm	32 mm	**19.06.0180**	**9,60**
284 mm	224 mm	32 mm	**19.06.0190**	**10,70**

MÖBELGRIFF
(Serie 19060280)

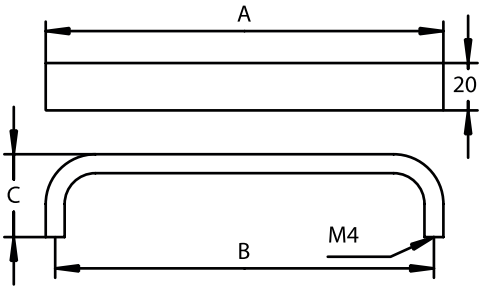

Aluminium F1

Länge A	Bohrabstand B	Höhe C	Artikelnummer	€/STK
168 mm	160 mm	35 mm	**19.06.0280**	**6,00**
200 mm	192 mm	35 mm	**19.06.0290**	**9,60**

MÖBELGRIFF
(Serie 19012700)

Griffstärke 9 x 9 mm

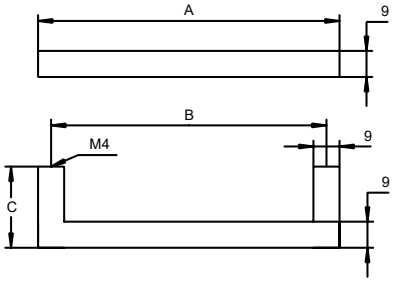

Edelstahlfärbig-sat.

Länge A	Bohrabstand B	Höhe C	Artikelnummer	€/STK
104 mm	96 mm	28 mm	**19.01.2700**	**4,80**
136 mm	128 mm	28 mm	**19.01.2710**	**5,90**
168 mm	160 mm	28 mm	**19.01.2720**	**7,40**
200 mm	192 mm	28 mm	**19.01.2730**	**8,40**
328 mm	320 mm	28 mm	**19.01.2740**	**14,30**
456 mm	448 mm	28 mm	**19.01.4090**	**22,00**

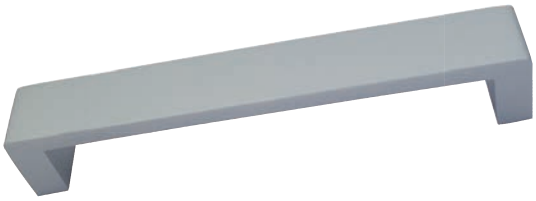

MÖBELGRIFF
(Serie 19060300)

Aluminium F1

L x B	Artikelnummer	€/STK
138 x 20 mm	**19.06.0300**	**9,80**

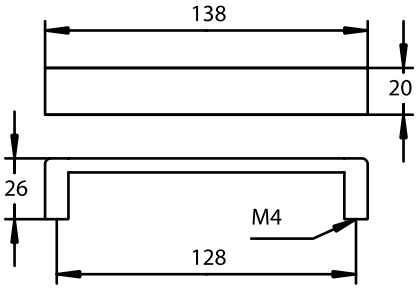

MÖBELGRIFF
(Serie 19060540)

zwei Bohrlöcher je Seite

Aluminium F1/Ef-sat.

Länge	Bohrabstand	Artikelnummer	€/STK
190 mm	128/160 mm	**19.06.0540**	**9,40**

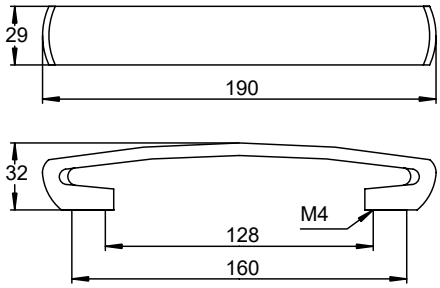

MÖBELGRIFF
(Serie 19060500)

Griff von unten offen (Griffmulde)

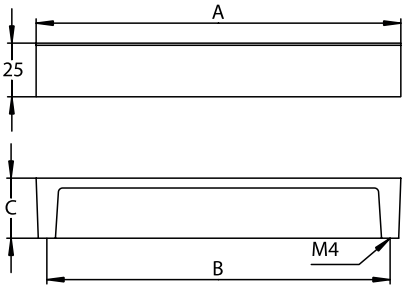

Aluminium/Ef-sat.

Länge A	Bohrabstand B	Höhe C	Artikelnummer	€/STK
42 mm	32 mm	28 mm	**19.06.0500**	**5,70**
74 mm	64 mm	28 mm	**19.06.0510**	**7,50**
170 mm	160 mm	28 mm	**19.06.0520**	**11,60**
330 mm	320 mm	28 mm	**19.06.0530**	**22,70**

MÖBELGRIFF
(Serie 19060480)

zwei Bohrlöcher je Seite

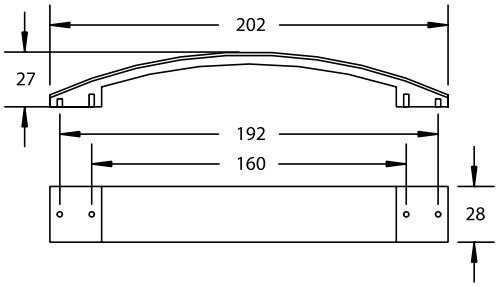

Aluminium/Ef-sat.

Länge	Bohrabstand 1	Bohrabstand 2	Artikelnummer	€/STK
202 mm	160 mm	192 mm	**19.06.0480**	**9,20**

MÖBELGRIFF
(Serie 19041080)

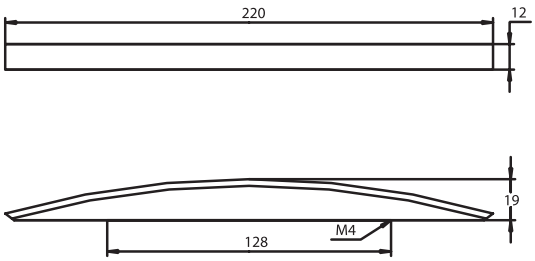

Chrom-sat.

Länge	Bohrabstand	Artikelnummer	€/STK
220 mm	128 mm	**19.04.1080**	**13,80**

MÖBELGRIFF
(Serie 19060470)

Griffstärke 6 mm

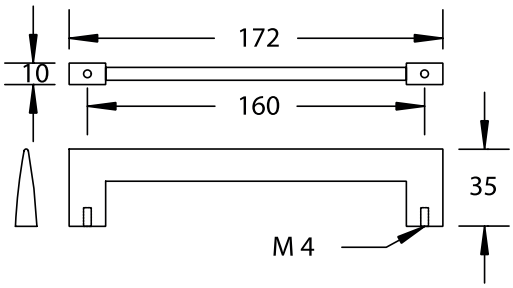

Aluminium F1/Edelstahlfärbig-sat.

Länge	Bohrabstand	Artikelnummer	€/STK
172 mm	160 mm	**19.06.0470**	**6,40**

MÖBELGRIFF
(Serie 19011730)

Mittelteil Glas transparent, Endteile Chrom-pol.

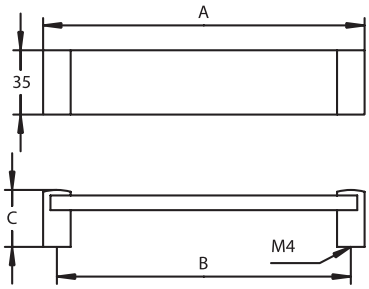

Chrom-pol.

Länge A	Bohrabstand B	Höhe C	Artikelnummer	€/STK
175 mm	160 mm	31 mm	**19.01.1730**	**22,00**
335 mm	320 mm	31 mm	**19.01.1740**	**30,80**

MÖBELGRIFF
(Serie 19021580)

Griffrohr Stahl/Ef-sat., Griffsockel Chrom-pol.
Griffstärke Ø 16 mm

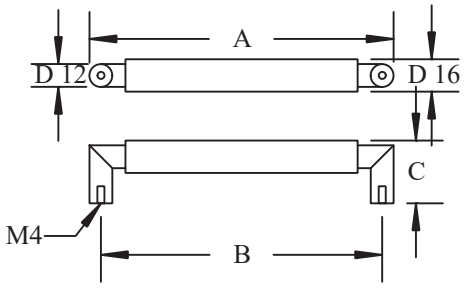

Edelstahlfärbig-sat./Chrom-pol.

Länge A	Bohrabstand B	Höhe C	Artikelnummer	€/STK
173 mm	160 mm	37 mm	**19.02.1580**	**10,40**
333 mm	320 mm	37 mm	**19.02.1590**	**15,10**
658 mm	640 mm	37 mm	**19.02.1600**	**19,00**

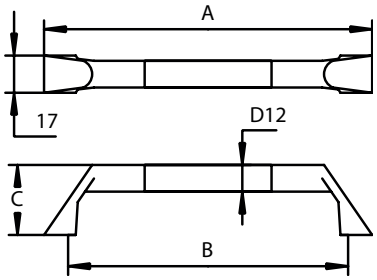

MÖBELGRIFF
(Serie 19020740)

Griffrohr Stahl/Ef-sat., Griffsockel Chrom-pol.
Griffstärke Ø 12 mm

Artikelgruppe
Artikeldaten

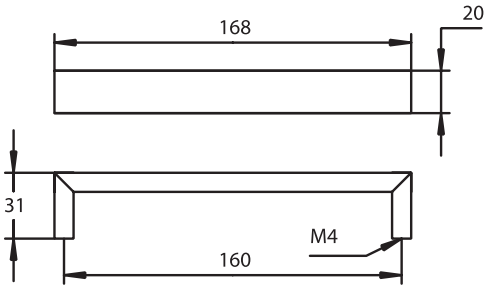

MÖBELGRIFF
(Serie 19011960)

Edelstahlfärbig-sat.

Länge	Bohrabstand	Artikelnummer	€/STK
168 mm	160 mm	**19.01.1960**	**10,20**

MÖBELGRIFF
(Serie 19060490)

Edelstahlfärbig-sat.

Länge	Bohrabstand	Artikelnummer	€/STK
204 mm	160 mm	**19.06.0490**	**8,10**

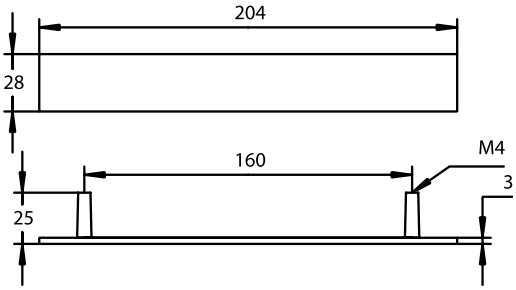

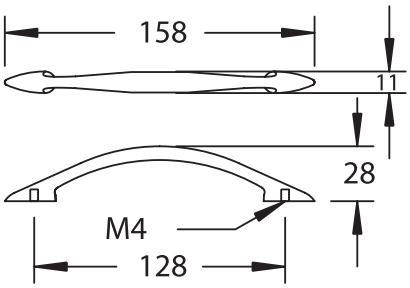

MÖBELGRIFF
(Serie 19010730)

Zamak

Ausführung	Artikelnummer	€/STK
Vergoldet	**19.01.0730**	**5,20**
Ef-sat.	**19.01.0720**	**5,20**

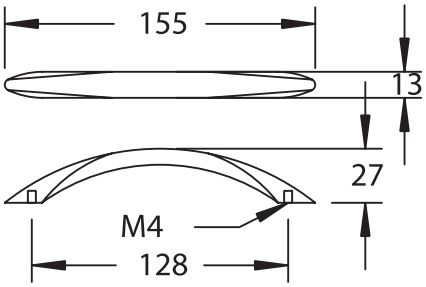

MÖBELGRIFF
(Serie 19011910)

Edelstahlfärbig-sat.

Länge	Bohrabstand	Artikelnummer	€/STK
155 mm	128 mm	**19.01.1910**	**7,80**

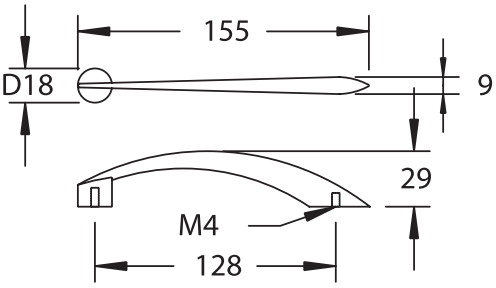

MÖBELGRIFF
(Serie 19010230)

Edelstahlfärbig-sat.

Länge	Bohrabstand	Artikelnummer	€/STK
155 mm	128 mm	**19.01.0230**	**9,50**

MÖBELGRIFF
(Serie 19012000)

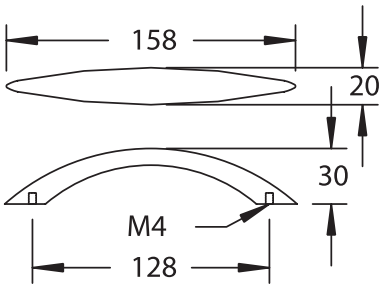

Edelstahlfärbig-sat.

Länge	Bohrabstand	Artikelnummer	€/STK
158 mm	128 mm	**19.01.2000**	**7,80**

MÖBELGRIFF
(Serie 19021110)

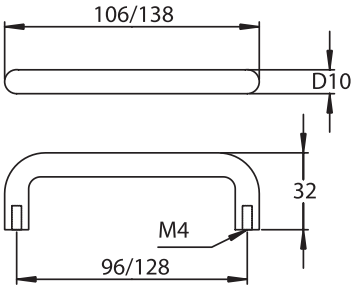

Zamak

Länge	Bohrabstand	Ausführung	Artikelnummer	€/STK
106 mm	96 mm	Vergoldet	**19.02.1110**	**7,10**
106 mm	96 mm	Chrom-pol.	**19.02.1100**	**4,00**
106 mm	96 mm	Ef-sat.	**19.02.1090**	**3,50**
138 mm	128 mm	Vergoldet	**19.02.1140**	**7,80**
138 mm	128 mm	Chrom-pol.	**19.02.1130**	**4,80**
138 mm	128 mm	Ef-sat.	**19.02.1120**	**4,20**

MÖBELGRIFF
(Serie 19011040)

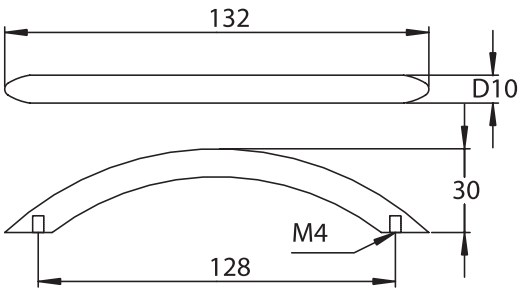

Zamak

Ausführung	Artikelnummer	€/STK
Vergoldet	**19.01.1040**	**5,20**
Chrom-pol.	**19.01.1060**	**3,70**
Chrom-sat.	**19.01.1070**	**3,70**
Ef-sat.	**19.01.1050**	**4,00**

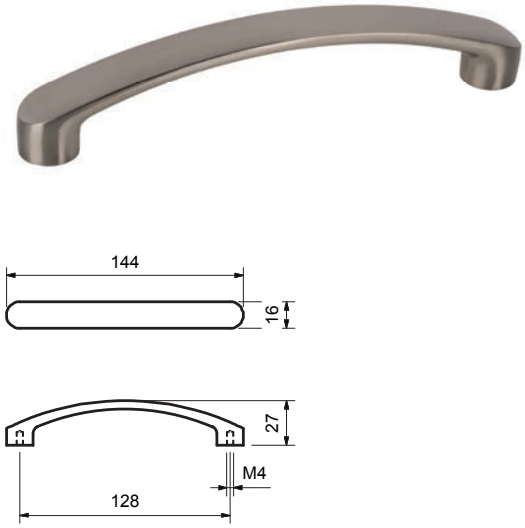

MÖBELGRIFF
(Serie 19012040)

Edelstahlfärbig-pol.

L x B	Bohrabstand	Artikelnummer	€/STK
144 x 16 mm	128 mm	**19.01.2040**	**8,50**

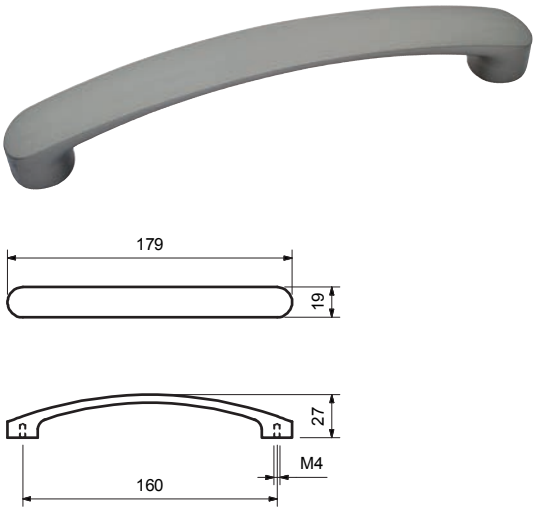

MÖBELGRIFF
(Serie 19012060)

Edelstahlfärbig-sat.

L x B	Bohrabstand	Artikelnummer	€/STK
179 x 19 mm	160 mm	**19.01.2060**	**9,30**

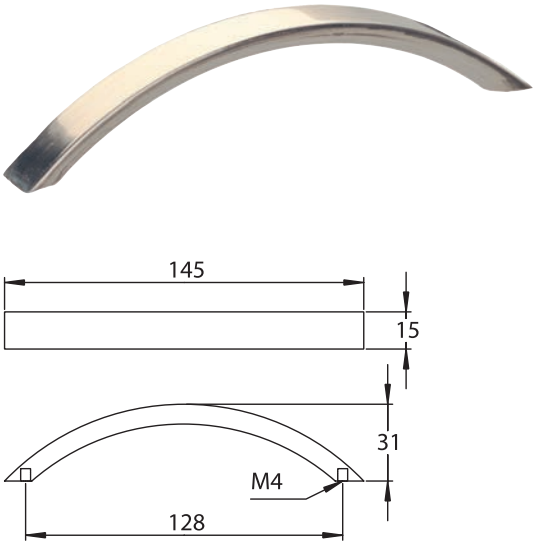

MÖBELGRIFF
(Serie 19010850)

Edelstahlfärbig-sat.

L x B	Artikelnummer	€/STK
145 x 15 mm	**19.01.0850**	**7,80**

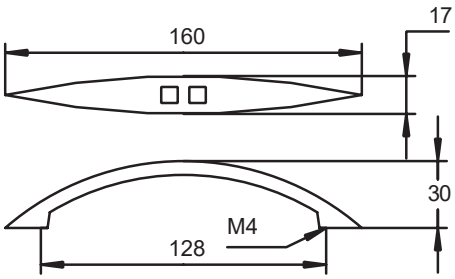

MÖBELGRIFF
(Serie 19010180)

Edelstahlfärbig-sat.

L x B	Artikelnummer	€/STK
160 x 17 mm	**19.01.0180**	**7,50**

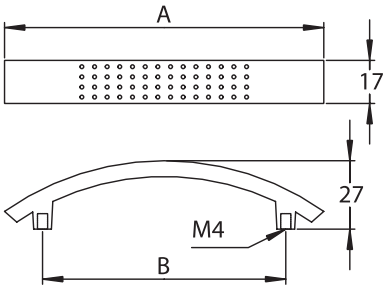

MÖBELGRIFF
(Serie 19010030)

Zamak

Länge A	Bohrabstand B	Ausführung	Artikelnummer	€/STK
128 mm	96 mm	Vergoldet	**19.01.0030**	**5,00**
128 mm	96 mm	Ef-sat.	**19.01.0010**	**5,00**

Zamak

Länge A	Bohrabstand B	Ausführung	Artikelnummer	€/STK
159 mm	128 mm	Vergoldet	**19.01.0530**	**5,70**
159 mm	128 mm	Chrom-pol.	**19.01.1090**	**5,70**
159 mm	128 mm	Ef-sat.	**19.01.0040**	**5,70**

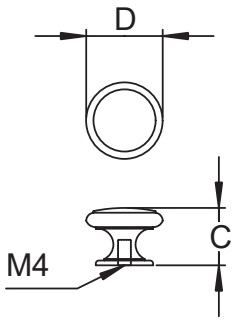

MÖBELKNOPF
(Serie 19040400)

Zamak

D Ø	Höhe C	Ausführung	Artikelnummer	€/STK
26 mm	19 mm	Messing-pol.	**19.04.0400**	**5,30**
26 mm	19 mm	Ef-sat.	**19.04.0410**	**4,00**

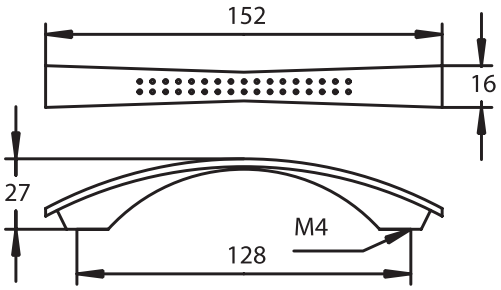

MÖBELGRIFF
(Serie 19010070)

Edelstahlfärbig-sat.

L x B	Artikelnummer	€/STK
152 x 16 mm	**19.01.0070**	**6,50**

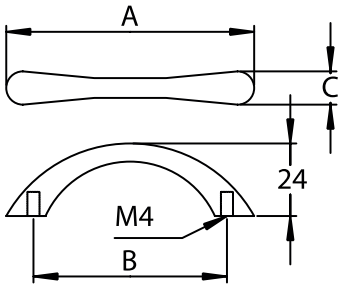

MÖBELGRIFF
(Serie 19011140)

Edelstahlfärbig-sat.

Länge A	Bohrabstand B	Ø C	Artikelnummer	€/STK
115 mm	96 mm	9 mm	**19.01.1140**	**4,00**
160 mm	128 mm	10 mm	**19.01.1170**	**4,30**
205 mm	160 mm	12 mm	**19.01.1200**	**6,50**
290 mm	224 mm	15 mm	**19.01.1230**	**9,50**

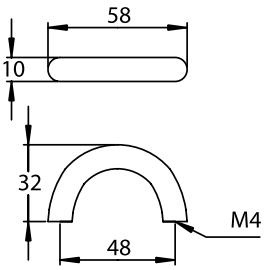

MÖBELGRIFF
(Serie 19020050)

Edelstahlfärbig-sat.

D Ø	Artikelnummer	€/STK
10 mm	**19.02.0050**	**3,60**

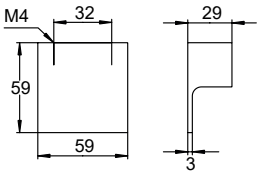

MÖBELGRIFF
(Serie 19103130)

Edelstahlfärbig-sat.

Länge	Artikelnummer	€/STK
59 x 59 mm	**19.10.3130**	**10,40**

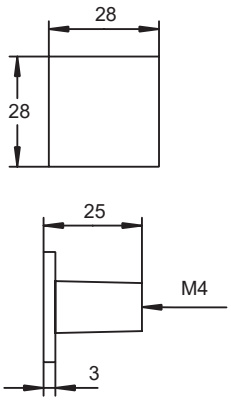

MÖBELKNOPF
(Serie 19014110)

Edelstahlfärbig-sat.

L x B	Artikelnummer	€/STK
28 x 28 mm	**19.01.4110**	**5,20**

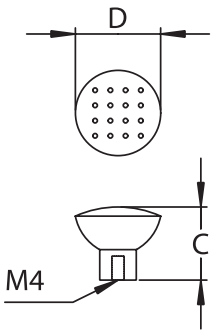

MÖBELKNOPF
(Serie 19040050)

Edelstahlfärbig-sat.

D Ø	Höhe C	Ausführung	Artikelnummer	€/STK
28 mm	24 mm	Ef-sat.	**19.04.0050**	**4,50**
28 mm	24 mm	Chrom-pol.	**19.04.0080**	**4,50**

Edelstahlfärbig-sat.

D Ø	Höhe C	Ausführung	Artikelnummer	€/STK
34 mm	28 mm	Ef-sat.	**19.04.0090**	**5,50**
34 mm	28 mm	Chrom-pol.	**19.04.0120**	**5,50**

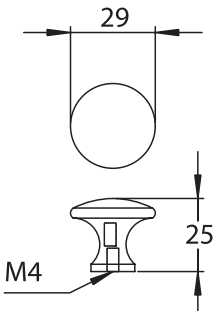

MÖBELKNOPF
(Serie 19040770)

Edelstahlfärbig-sat.

Ausführung	Artikelnummer	€/STK
Vergoldet	**19.04.0770**	**5,00**
Ef-sat.	**19.04.0760**	**4,70**
Chrom-pol.	**19.04.0780**	**3,50**
Chrom-sat.	**19.04.0790**	**4,30**

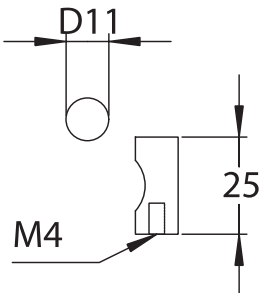

MÖBELKNOPF
(Serie 19040890)

Chrom-sat.

D Ø	Artikelnummer	€/STK
11 mm	**19.04.0890**	**3,20**

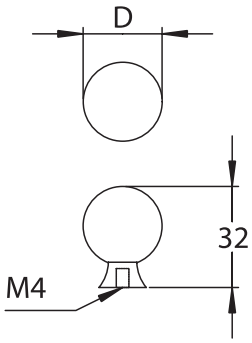

MÖBELKNOPF
(Serie 19040830)

Messing

D Ø	Ausführung	Artikelnummer	€/STK
25 mm	Vergoldet	**19.04.0830**	**8,50**
25 mm	Chrom-pol.	**19.04.0850**	**7,80**

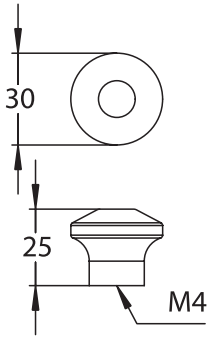

MÖBELKNOPF
(Serie 19040130)

Edelstahlfärbig-sat.

D Ø	Artikelnummer	€/STK
30 mm	**19.04.0130**	**5,10**

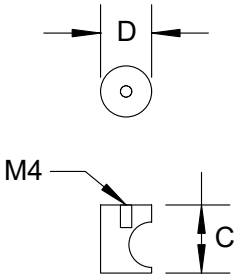

MÖBELKNOPF
(Serie 19060330)

Aluminium F1

D Ø	Höhe C	Artikelnummer	€/STK
15 mm	23 mm	**19.06.0330**	**4,80**
18 mm	28 mm	**19.06.0340**	**5,80**

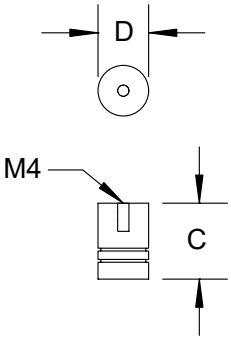

MÖBELKNOPF
(Serie 19060320)

Aluminium F1

D Ø	Höhe C	Artikelnummer	€/STK
21 mm	27 mm	**19.06.0320**	**3,20**

6 % Preisanpassung seit 01.08.2018 bereits eingerechnet
Bitte weitere 9% Preisanpassung ab 01.02.2022 einberechnen.

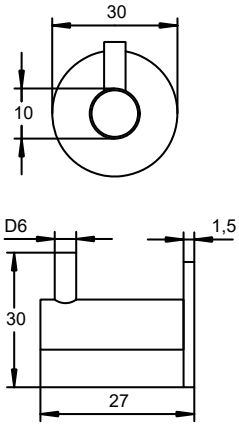

GARDEROBENHAKEN
(Serie 33051530)

Edelstahl-sat.

Länge	Artikelnummer	€/STK
27 mm	**33.05.1530**	**6,70**

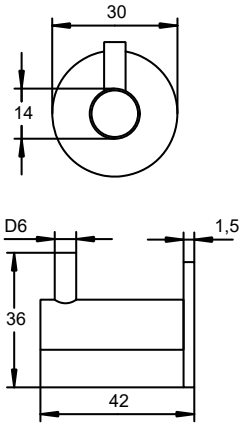

GARDEROBENHAKEN
(Serie 33051540)

Edelstahl-sat.

Länge	Artikelnummer	€/STK
42 mm	**33.05.1540**	**9,40**

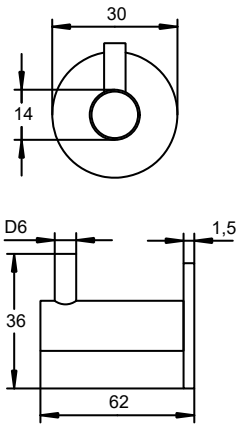

GARDEROBENHAKEN
(Serie 33051550)

Edelstahl-sat.

Länge	Artikelnummer	€/STK
62 mm	**33.05.1550**	**12,70**

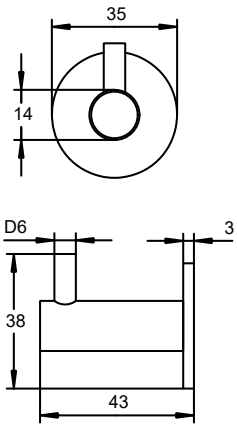

GARDEROBENHAKEN
(Serie 33051560)

Edelstahl-sat.

Länge	Artikelnummer	€/STK
43 mm	**33.05.1560**	**11,60**

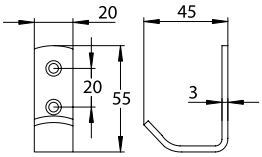

MANTELHAKEN
(Serie 33051250)

Edelstahl-sat.

H x B	Artikelnummer	€/STK
55 x 20 mm	**33.05.1250**	**8,50**

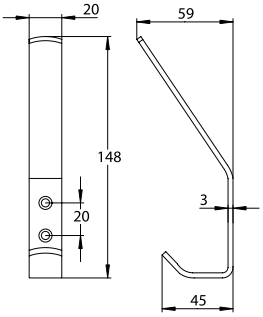

HUTHAKEN
(Serie 33051240)

Edelstahl-sat.

H x B	Artikelnummer	€/STK
148 x 20 mm	**33.05.1240**	**10,80**

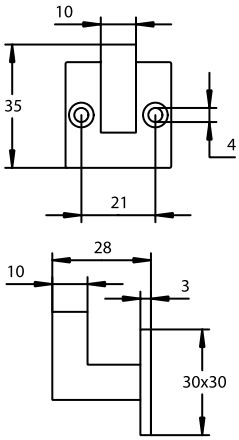

GARDEROBENHAKEN SQUARE
(Serie 33051570)

Edelstahl-sat.

Tiefe	Artikelnummer	€/STK
28 mm	**33.05.1570**	**10,60**

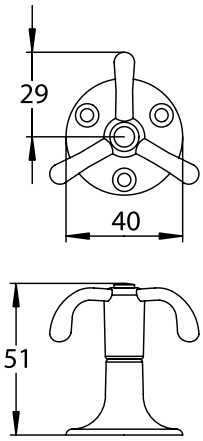

UNIVERSALHALTER
(Serie 33051090)

Mantel bzw. Handtaschenhalter

Edelstahl-sat.

Ausführung	Artikelnummer	€/STK
drehbar	**33.05.1090**	**15,10**

6 % Preisanpassung seit 01.08.2018 bereits eingerechnet
Bitte weitere 9% Preisanpassung ab 01.02.2022 einberechnen.

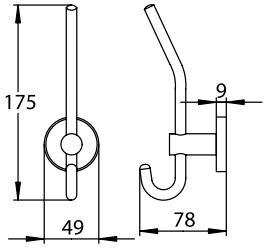

HUTHAKEN
(Serie 33051020)

Edelstahl-sat.

H x B	Artikelnummer	€/STK
175 x 49 mm	**33.05.1020**	**28,60**

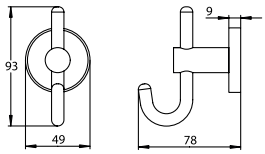

MANTELHAKEN
(Serie 33051030)

Edelstahl-sat.

H x B	Artikelnummer	€/STK
93 x 49 mm	**33.05.1030**	**24,40**

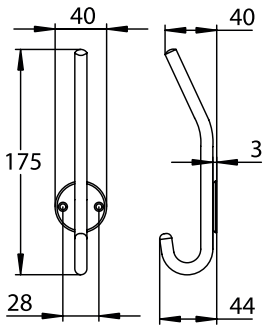

HUTHAKEN
(Serie 33051260)

Edelstahl-sat.

H x B	Artikelnummer	€/STK
175 x 40 mm	**33.05.1260**	**14,80**

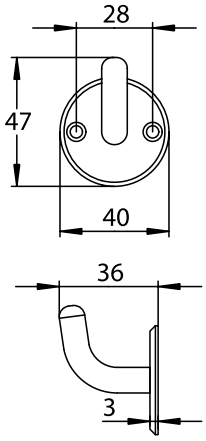

MANTELHAKEN
(Serie 33051270)

Edelstahl-sat.

H x B	Artikelnummer	€/STK
47 x 40 mm	**33.05.1270**	**8,50**

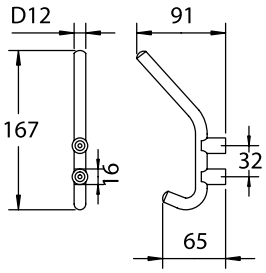

HUTHAKEN
(Serie 33051150)

Edelstahl-sat.

H x T	Artikelnummer	€/STK
167 x 91 mm	**33.05.1150**	**18,60**

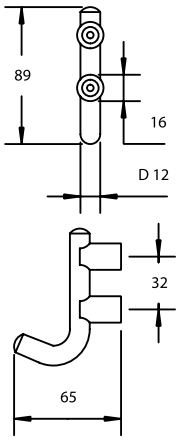

MANTELHAKEN
(Serie 33051140)

Edelstahl-sat.

H x T	Artikelnummer	€/STK
89 x 65 mm	**33.05.1140**	**16,20**

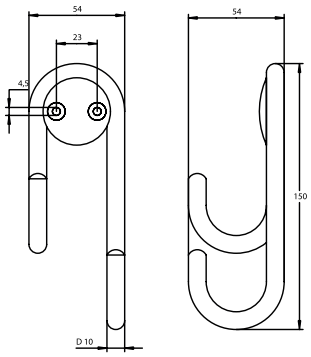

MANTELHAKEN
(Serie 33051610)

Stahl

Ausführung	Artikelnummer	€/STK
Chrom-sat.	**33.05.1610**	**10,40**
Chrom-pol.	**33.05.1630**	**10,40**

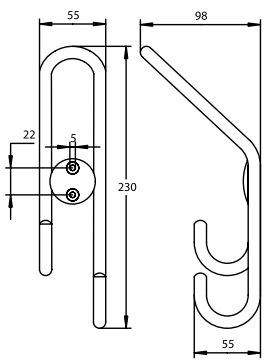

HUTHAKEN
(Serie 33051600)

Stahl

Ausführung	Artikelnummer	€/STK
Chrom-sat.	**33.05.1600**	**15,10**
Chrom-pol.	**33.05.1620**	**15,10**

6 % Preisanpassung seit 01.08.2018 bereits eingerechnet
Bitte weitere 9% Preisanpassung ab 01.02.2022 einberechnen.

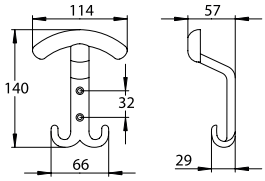

HUTHAKEN
(Serie 33050870)

Aluminium/Ef-sat.

Ausführung	Artikelnummer	€/STK
Messing-pol.	**33.05.0870**	**9,30**
Ef-sat.	**33.05.0860**	**10,60**
Chrom-pol.	**33.05.0880**	**8,80**

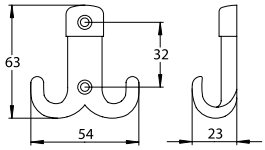

MANTELHAKEN
(Serie 33050920)

Aluminium/Ef-sat.

Ausführung	Artikelnummer	€/STK
Messing-pol.	**33.05.0920**	**3,20**
Ef-sat.	**33.05.0930**	**4,60**
Chrom-pol.	**33.05.0940**	**2,90**

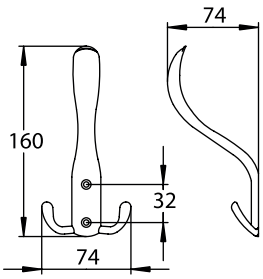

HUTHAKEN
(Serie 33050900)

Aluminium/Ef-sat.

Ausführung	Artikelnummer	€/STK
Messing-pol.	**33.05.0900**	**5,30**
Ef-sat.	**33.05.0890**	**4,60**
Chrom-pol.	**33.05.0910**	**4,60**

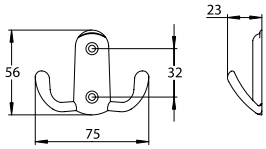

MANTELHAKEN
(Serie 33050950)

Aluminium/Ef-sat.

Ausführung	Artikelnummer	€/STK
Messing-pol.	**33.05.0950**	**3,20**
Ef-sat.	**33.05.0960**	**3,20**
Chrom-pol.	**33.05.0970**	**3,20**

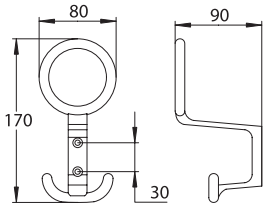

HUTHAKEN
(Serie 19051600)

Edelstahlfärbig-sat.

H x B	Artikelnummer	€/STK
170 x 80 mm	**19.05.1600**	**23,20**

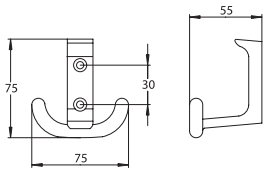

MANTELHAKEN
(Serie 19051610)

Edelstahlfärbig-sat.

H x B	Artikelnummer	€/STK
75 x 75 mm	**19.05.1610**	**11,60**

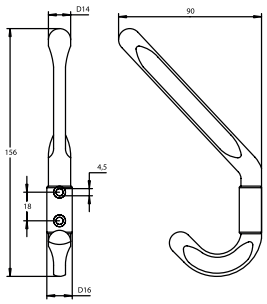

HUTHAKEN MIT SCHRAUBENABDECKUNG
(Serie 33051580)

mit Schraubenabdeckung

Ausführung	Artikelnummer	€/STK
Ef-sat.	**33.05.1580**	**11,60**

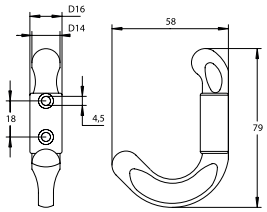

MANTELHAKEN MIT SCHRAUBENABDECKUNG
(Serie 33051590)

Aluminium/Ef-sat.

H x B	Artikelnummer	€/STK
79 x 16 mm	**33.05.1590**	**6,40**

6 % Preisanpassung seit 01.08.2018 bereits eingerechnet
Bitte weitere 9% Preisanpassung ab 01.02.2022 einberechnen.

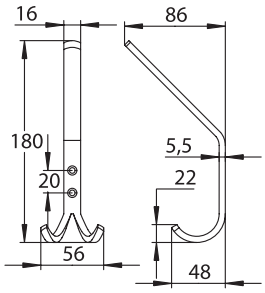

HUTHAKEN DOPPELT

(Serie 33051130)

Aluminium

Natur eloxiert

H x B	Artikelnummer	€/STK
180 x 56 mm	**33.05.1130**	**9,50**

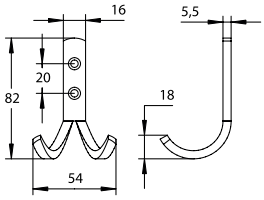

MANTELHAKEN DOPPELT

(Serie 33051110)

Aluminium

Natur eloxiert

H x B	Artikelnummer	€/STK
82 x 54 mm	**33.05.1110**	**7,40**

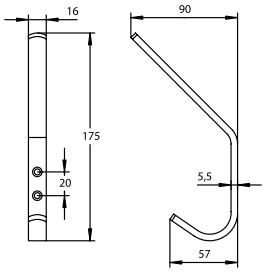

HUTHAKEN

(Serie 33051120)

Aluminium

Natur eloxiert

H x B	Artikelnummer	€/STK
175 x 16 mm	**33.05.1120**	**7,40**

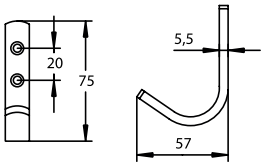

MANTELHAKEN

(Serie 33051100)

Aluminium

Natur eloxiert

H x B	Artikelnummer	€/STK
75 x 16 mm	**33.05.1100**	**4,60**

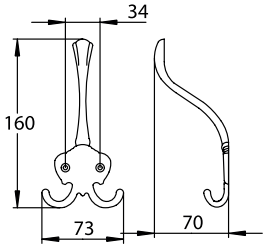

HUTHAKEN
(Serie 33040050)

Messing

Ausführung	Artikelnummer	€/STK
Messing-pol.	**33.04.0050**	**7,40**
Brüniert	**33.04.0060**	**7,40**

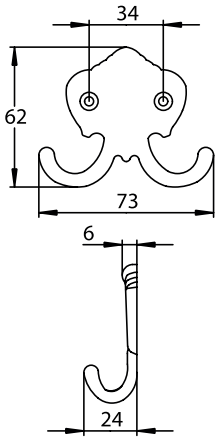

MANTELHAKEN
(Serie 33040090)

Messing

Ausführung	Artikelnummer	€/STK
Messing-pol.	**33.04.0090**	**5,30**
Brüniert	**33.04.0100**	**5,30**

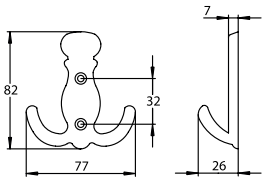

MANTELHAKEN
(Serie 33040140)

Messing-pol.

H x B	Artikelnummer	€/STK
82 x 77 mm	**33.04.0140**	**6,70**

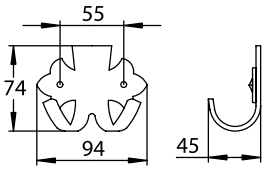

MANTELHAKEN
(Serie 33010090)

Schwarz lackiert/patiniert

H x B	Artikelnummer	€/STK
74 x 94 mm	**33.01.0090**	**11,40**

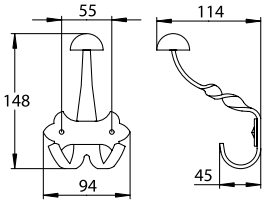

HUTHAKEN
(Serie 33010060)

Schwarz lackiert/patiniert

H x B	Artikelnummer	€/STK
148 x 94 mm	**33.01.0060**	**25,70**

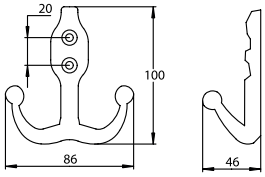

MANTELHAKEN
(Serie 33010140)

Schwarz lackiert/patiniert

H x B	Artikelnummer	€/STK
100 x 86 mm	**33.01.0140**	**18,60**

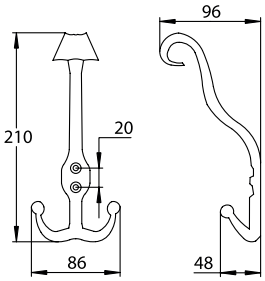

HUTHAKEN
(Serie 33010110)

Schwarz lackiert/patiniert

H x B	Artikelnummer	€/STK
210 x 86 mm	**33.01.0110**	**24,40**

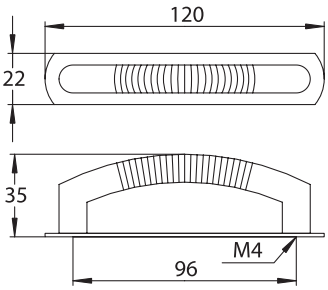

MÖBELGRIFF
(Serie 19040700)

mit Platte, kann auch ohne Platte verwendet werden!

Altzinn-sat.

L x B	Artikelnummer	€/STK
120 x 22 mm	**19.04.0700**	**9,60**

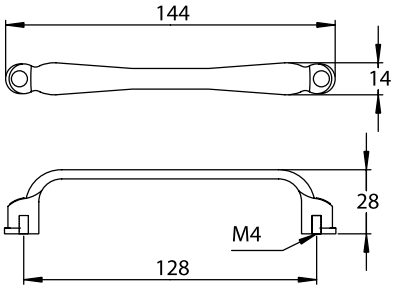

MÖBELGRIFF
(Serie 19080090)

Altzinn Antik-sat.

L x B	Artikelnummer	€/STK
144 x 14 mm	**19.08.0090**	**6,30**

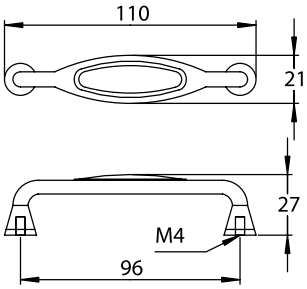

MÖBELGRIFF
(Serie 19080100)

Altzinn-sat., mit Keramikeinlage weiß

L x B	Artikelnummer	€/STK
110 x 21 mm	**19.08.0100**	**4,20**

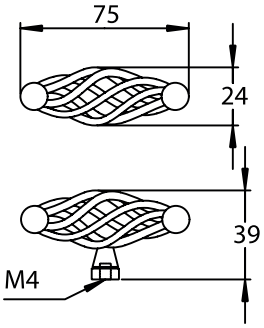

MÖBELGRIFF
(Serie 19080020)

Altzinn-sat.

L x B	Artikelnummer	€/STK
75 x 24 mm	**19.08.0020**	**7,00**

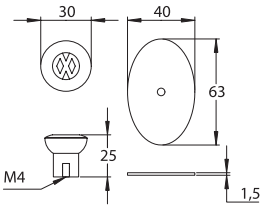

MÖBELKNOPF
(Serie 19040710)

Altzinn-sat.

D Ø	Artikelnummer	€/STK
30 mm	**19.04.0710**	**7,50**

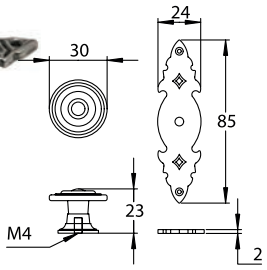

MÖBELKNOPF
(Serie 19080050)
mit Unterplatte

Altzinn-sat.

D Ø	Artikelnummer	€/STK
30 mm	**19.08.0050**	**6,90**

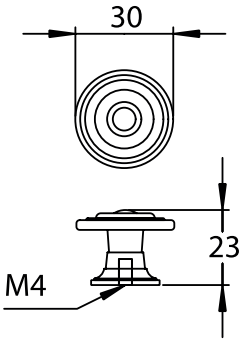

MÖBELKNOPF
(Serie 19080060)

Altzinn-sat.

D Ø	Artikelnummer	€/STK
30 mm	**19.08.0060**	**4,30**

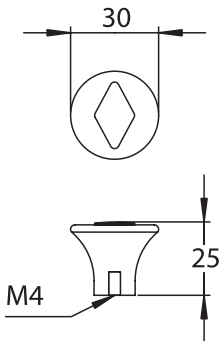

MÖBELKNOPF
(Serie 19040730)

Altzinn-sat.

D Ø	Artikelnummer	€/STK
30 mm	**19.04.0730**	**5,30**

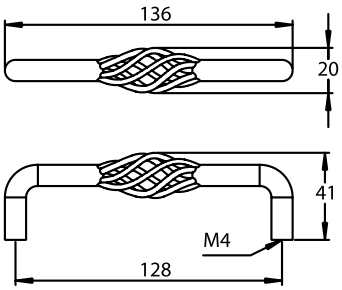

MÖBELGRIFF
(Serie 19080030)

Altzinn-sat.

L x B	Artikelnummer	€/STK
136 x 20 mm	**19.08.0030**	**9,50**

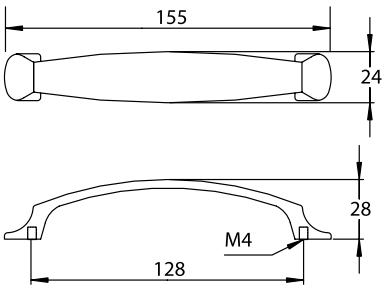

MÖBELGRIFF
(Serie 19080070)

Aluminium

Ausführung	Artikelnummer	€/STK
Altzinn Antik-sat.	**19.08.0070**	**6,80**
Altbronze Antik-sat.	**19.08.0080**	**6,80**

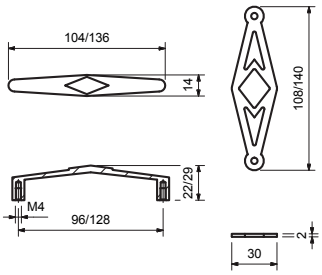

MÖBELGRIFF
(Serie 19040720)

mit Platte, kann auch ohne Platte verwendet werden!

Altzinn-sat.

Länge	Höhe	Bohrabstand	Artikelnummer	€/STK
108 mm	22 mm	96 mm	**19.04.0720**	**5,30**
140 mm	29 mm	128 mm	**19.01.4140**	**9,20**

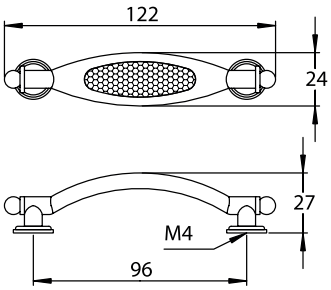

MÖBELGRIFF
(Serie 19080040)

Altzinn-sat.

L x B	Artikelnummer	€/STK
122 x 24 mm	**19.08.0040**	**5,70**

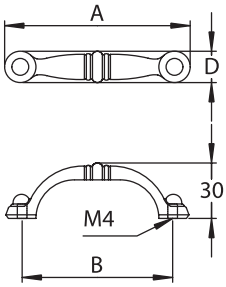

MÖBELGRIFF
(Serie 19014160)

Zamak

Länge A	Breite D	Bohrabstand B	Ausführung	Artikelnummer	€/STK
77 mm	13 mm	64 mm	Vergoldet	**19.01.4160**	**4,20**
77 mm	13 mm	64 mm	Bronze Antik-sat.	**19.04.0900**	**3,60**
77 mm	13 mm	64 mm	Altzinn-sat.	**19.01.4150**	**3,60**

Zamak

Länge A	Breite D	Bohrabstand B	Ausführung	Artikelnummer	€/STK
111 mm	13 mm	96 mm	Bronze Antik-sat.	**19.04.0910**	**5,30**
111 mm	15 mm	96 mm	Altzinn-sat.	**19.01.4170**	**4,30**

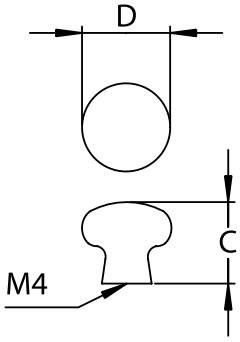

MÖBELKNOPF
(Serie 19080110)

Keramik

Weiß

D Ø	Höhe C	Artikelnummer	€/STK
25 mm	21 mm	**19.08.0110**	**2,40**
32 mm	26 mm	**19.08.0120**	**2,70**
36 mm	29 mm	**19.08.0130**	**3,20**

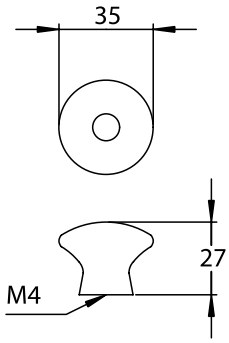

MÖBELKNOPF
(Serie 19080140)

Weiß vermessingt, mit Metalleinsatz

D Ø	Artikelnummer	€/STK
35 mm	**19.08.0140**	**3,40**

GLAS- UND REGALTRÄGER
(Serie 33051280)

mit Dübel 10 mm

für Mauermontage

Ausführung	Artikelnummer	€/STK
Chrom-sat.	**33.05.1280**	**9,20**

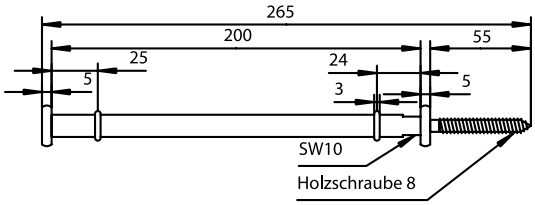

GLAS- UND REGALTRÄGER
(Serie 33051290)

mit Hülse M8

für Holzmontage

Ausführung	Artikelnummer	€/STK
Chrom-sat.	**33.05.1290**	**9,20**

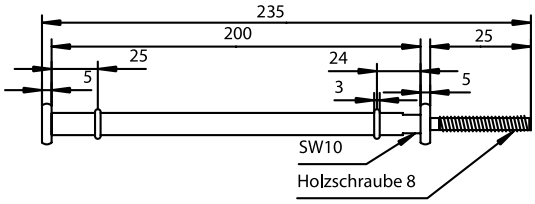

GLASREGALHALTER
(Serie 33051300)

4 - 36 mm verstellbar, inklusive Befestigungsmaterial

Ef-sat.

Ausführung	Artikelnummer	€/PR
Paar	**33.05.1300**	**18,60**

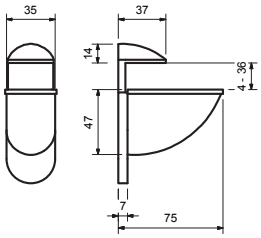

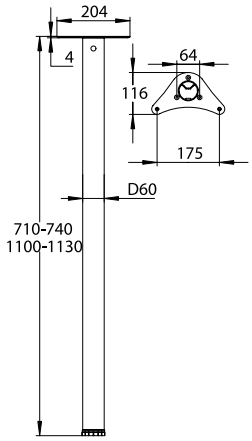

MÖBELFUSS

(Serie 33110010)

Ø 60 mm, Höhe 710 mm, höhenverstellbar um 30 mm (740 mm), mit Montageplatte, Set = 4 Stück

Stahl

Ausführung	Artikelnummer	€/SET
Ef-sat.	**33.11.0010**	**74,20**
Chrom	**33.11.0020**	**74,20**

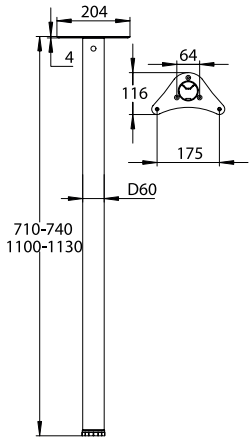

MÖBELFUSS

(Serie 33110030)

Ø 60 mm, H 1100 mm, höhenverstellbar um 30 mm (1130 mm), mit Montageplatte

Stahl

Ausführung	Artikelnummer	€/STK
Ef-sat.	**33.11.0030**	**32,80**
Chrom	**33.11.0040**	**32,80**

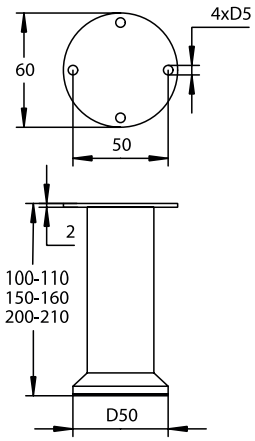

MÖBELFUSS

(Serie 33110050)

10 mm höhenverstellbar

Stahl

Höhe	Artikelnummer	€/STK
100 mm	**33.11.0050**	**14,90**
150 mm	**33.11.0060**	**17,40**
200 mm	**33.11.0070**	**20,00**

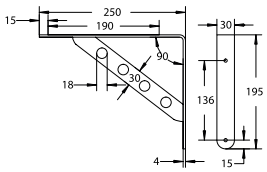

GARDEROBENKONSOLE
(Serie 33051500)

Stahl

Breite	Höhe	Ausführung	Artikelnummer	€/STK
250 mm	195 mm	Ef-sat.	**33.05.1500**	**26,60**

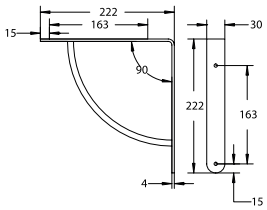

GARDEROBENKONSOLE
(Serie 33051520)

Stahl

Breite	Höhe	Ausführung	Artikelnummer	€/STK
222 mm	222 mm	Ef-sat.	**33.05.1520**	**25,40**
222 mm	222 mm	Vergoldet	**33.05.1510**	**29,70**

SORTIMENTSKOFFER - BESTÜCKT UND UNBESTÜCKT
(Serie 19021200)

12-teilig, bestückt mit je 50 Stück Griffbefestigungsschrauben, verzinkt.
Koffer: Breite 330 mm, Höhe 50 mm, Tiefe 230 mm
Bestückung: von M4 x 12 bis M4 x 45

Bestückt, 12-teilig

Ausführung	Artikelnummer	€/BOX
Bestückt	**19.02.1200**	**77,40**

Wie oben, jedoch leer - ohne Bestückung

Ausführung	Artikelnummer	€/BOX
Unbestückt	**19.02.1190**	**53,00**

GRIFFBEFESTIGUNGSSCHRAUBEN
(Serie 19021210)

lose mit Kombischlitz Z, Stahl verzinkt, Verpackungseinheit: 100 Stück, Preisangabe pro Stück!

Galvanisch verzinkt

Stück	Artikelnummer	€/STK
M4 x 12	**19.02.1210**	**0,10**
M4 x 15	**19.02.1220**	**0,10**
M4 x 18	**19.02.1230**	**0,10**
M4 x 20	**19.02.1240**	**0,10**
M4 x 22	**19.02.1250**	**0,10**
M4 x 25	**19.02.1260**	**0,10**
M4 x 28	**19.02.1270**	**0,10**
M4 x 30	**19.02.1280**	**0,10**
M4 x 32	**19.02.1290**	**0,10**
M4 x 35	**19.02.1300**	**0,10**
M4 x 40	**19.02.1310**	**0,10**
M4 x 45	**19.02.1320**	**0,10**

ÜBERSICHT - ZUBEHÖR

Sicura Befestigung LS/LS
Seite 717

Sicura Befestigung LS/R
Seite 720

Sicura Befestigung Knopf
Seite 724

Befestigungsset MRM Speed Comfort
Seite 728

Befestigungsset Top Speed
Seite 728

Befestigungsset Flat
Seite 729

Befestigungsset Basic
Seite 729

Stifte
Seite 730

Schrauben
Seite 733

Gewindestange
Seite 736

Gleitlagerbuchse
Seite 737

Beilage für Schutzbeschläge
Seite 737

Rosettenabzieher
Seite 737

SICURA BEFESTIGUNG LS/LS
(Serie 82301100)

Ö-Norm PZ 88mm
Griffplatte / Drücker

Zubehörset für Schutzbeschlag LS/LS

für Türstärke	Schraube	Stift	Artikelnummer	€/SET
37-42 mm	M6 x 50 mm	8,5/8 x 90 mm	**82.30.1100**	**11,60**
42-47 mm	M6 x 55 mm	8,5/8 x 100 mm	**82.30.1110**	**12,00**
47-52 mm	M6 x 60 mm	8,5/8 x 110 mm	**82.30.1120**	**12,40**
52-57 mm	M6 x 65 mm	8,5/8 x 110 mm	**82.30.1130**	**12,80**
57-62 mm	M6 x 70 mm	8,5/8 x 120 mm	**82.30.1140**	**13,30**
62-67 mm	M6 x 75 mm	8,5/8 x 120 mm	**82.30.1150**	**13,70**
67-72 mm	M6 x 80 mm	8,5/8 x 130 mm	**82.30.1160**	**14,10**
72-77 mm	M6 x 85 mm	8,5/8 x 130 mm	**82.30.1170**	**14,50**
77-82 mm	M6 x 90 mm	8,5/8 x 140 mm	**82.30.1180**	**14,90**
82-87 mm	M6 x 95 mm	8,5/8 x 140 mm	**82.30.1190**	**15,40**
87-92 mm	M6 x 100 mm	8,5/8 x 150 mm	**82.30.1200**	**15,80**
92-97 mm	M6 x 105 mm	8,5/8 x 150 mm	**82.30.1210**	**16,20**
97-102 mm	M6 x 110 mm	8,5/8 x 160 mm	**82.30.1220**	**16,60**
102-107 mm	M6 x 115 mm	8,5/8 x 160 mm	**82.30.1230**	**17,10**
107-112 mm	M6 x 120 mm	8,5/8 x 170 mm	**82.30.1240**	**17,50**

SICURA BEFESTIGUNG LS/LS
(Serie 32301100)

D-Norm PZ 72mm
Griffplatte / Drücker

Zubehörset für Schutzbeschlag LS/LS

für Türstärke	Schraube	Stift	Artikelnummer	€/SET
37-42 mm	M6 x 50 mm	8 x 90 mm	**32.30.1100**	**10,50**
42-47 mm	M6 x 55 mm	8 x 100 mm	**32.30.1110**	**10,90**
47-52 mm	M6 x 60 mm	8 x 110 mm	**32.30.1120**	**11,30**
52-57 mm	M6 x 65 mm	8 x 110 mm	**32.30.1130**	**11,80**
57-62 mm	M6 x 70 mm	8 x 120 mm	**32.30.1140**	**12,20**
62-67 mm	M6 x 75 mm	8 x 120 mm	**32.30.1150**	**12,60**
67-72 mm	M6 x 80 mm	8 x 130 mm	**32.30.1160**	**13,00**
72-77 mm	M6 x 85 mm	8 x 130 mm	**32.30.1170**	**13,50**
77-82 mm	M6 x 90 mm	8 x 140 mm	**32.30.1180**	**13,90**
82-87 mm	M6 x 95 mm	8 x 140 mm	**32.30.1190**	**14,30**
87-92 mm	M6 x 100 mm	8 x 150 mm	**32.30.1200**	**14,70**
92-97 mm	M6 x 105 mm	8 x 150 mm	**32.30.1210**	**15,20**
97-102 mm	M6 x 110 mm	8 x 160 mm	**32.30.1220**	**15,60**
102-107 mm	M6 x 115 mm	8 x 160 mm	**32.30.1230**	**16,00**
107-112 mm	M6 x 120 mm	8 x 170 mm	**32.30.1240**	**16,40**

SICURA BEFESTIGUNG LS/LS
(Serie 82301260)

Ö-Norm PZ 88mm
Drücker / Drücker

Zubehörset für Schutzbeschlag LS/LS

für Türstärke	Schraube	Stift	Artikelnummer	€/SET
37-42 mm	M6 x 50 mm	8/8,5/8 x 105 mm	**82.30.1260**	**9,40**
42-47 mm	M6 x 55 mm	8/8,5/8 x 115 mm	**82.30.1270**	**9,90**
47-52 mm	M6 x 60 mm	8/8,5/8 x 115 mm	**82.30.1280**	**10,30**
52-57 mm	M6 x 65 mm	8/8,5/8 x 125 mm	**82.30.1290**	**10,70**
57-62 mm	M6 x 70 mm	8/8,5/8 x 125 mm	**82.30.1300**	**11,10**
62-67 mm	M6 x 75 mm	8/8,5/8 x 135 mm	**82.30.1310**	**11,60**
67-72 mm	M6 x 80 mm	8/8,5/8 x 135 mm	**82.30.1320**	**12,00**
72-77 mm	M6 x 85 mm	8/8,5/8 x 145 mm	**82.30.1330**	**12,40**
77-82 mm	M6 x 90 mm	8/8,5/8 x 145 mm	**82.30.1340**	**12,80**
82-87 mm	M6 x 95 mm	8/8,5/8 x 155 mm	**82.30.1350**	**13,30**
87-92 mm	M6 x 100 mm	8/8,5/8 x 155 mm	**82.30.1360**	**13,70**
92-97 mm	M6 x 105 mm	8/8,5/8 x 165 mm	**82.30.1370**	**14,10**
97-102 mm	M6 x 110 mm	8/8,5/8 x 165 mm	**82.30.1380**	**14,50**
102-107 mm	M6 x 115 mm	8/8,5/8 x 175 mm	**82.30.1390**	**14,90**
107-112 mm	M6 x 120 mm	8/8,5/8 x 175 mm	**82.30.1400**	**15,40**

SICURA BEFESTIGUNG LS/LS
(Serie 32301260)

D-Norm PZ 72mm
Drücker / Drücker

Zubehörset für Schutzbeschlag LS/LS

für Türstärke	Schraube	Stift	Artikelnummer	€/SET
37-42 mm	M6 x 50 mm	8 x 105 mm	**32.30.1260**	**8,20**
42-47 mm	M6 x 55 mm	8 x 115 mm	**32.30.1270**	**8,50**
47-52 mm	M6 x 60 mm	8 x 115 mm	**32.30.1280**	**8,80**
52-57 mm	M6 x 65 mm	8 x 125 mm	**32.30.1290**	**9,10**
57-62 mm	M6 x 70 mm	8 x 125 mm	**32.30.1300**	**9,40**
62-67 mm	M6 x 75 mm	8 x 135 mm	**32.30.1310**	**9,80**
67-72 mm	M6 x 80 mm	8 x 135 mm	**32.30.1320**	**10,10**
72-77 mm	M6 x 85 mm	8 x 145 mm	**32.30.1330**	**10,40**
77-82 mm	M6 x 90 mm	8 x 145 mm	**32.30.1340**	**10,70**
82-87 mm	M6 x 95 mm	8 x 155 mm	**32.30.1350**	**11,00**
87-92 mm	M6 x 100 mm	8 x 155 mm	**32.30.1360**	**11,30**
92-97 mm	M6 x 105 mm	8 x 165 mm	**32.30.1370**	**11,70**
97-102 mm	M6 x 110 mm	8 x 165 mm	**32.30.1380**	**12,00**
102-107 mm	M6 x 115 mm	8 x 175 mm	**32.30.1390**	**12,30**
107-112 mm	M6 x 120 mm	8 x 175 mm	**32.30.1400**	**12,60**

SICURA BEFESTIGUNG LS/LS
(Serie 32301880)

D-Norm FS
Griffplatte / Drücker

Zubehörset für Schutzbeschlag LS/LS

für Türstärke	Schraube	Stift	Artikelnummer	€/SET
42-47 mm	M6 x 55 mm	9 x 100 mm	**32.30.1880**	**11,70**
47-52 mm	M6 x 60 mm	9 x 110 mm	**32.30.1890**	**12,10**
52-57 mm	M6 x 65 mm	9 x 110 mm	**32.30.1900**	**12,50**
57-62 mm	M6 x 70 mm	9 x 120 mm	**32.30.1910**	**12,90**
62-67 mm	M6 x 75 mm	9 x 120 mm	**32.30.1920**	**13,40**
67-72 mm	M6 x 80 mm	9 x 130 mm	**32.30.1930**	**13,80**
72-77 mm	M6 x 85 mm	9 x 130 mm	**32.30.1940**	**14,20**
77-82 mm	M6 x 90 mm	9 x 140 mm	**32.30.1950**	**14,60**
82-87 mm	M6 x 95 mm	9 x 140 mm	**32.30.1960**	**15,10**
87-92 mm	M6 x 100 mm	9 x 150 mm	**32.30.1970**	**15,50**
92-97 mm	M6 x 105 mm	9 x 150 mm	**32.30.1980**	**15,90**

SICURA BEFESTIGUNG LS/LS
(Serie 32302000)

D-Norm FS
Drücker / Drücker

Zubehörset für Schutzbeschlag LS/LS

für Türstärke	Schraube	Stift	Artikelnummer	€/SET
42-47 mm	M6 x 55 mm	9 x 115 mm	**32.30.2000**	**8,70**
47-52 mm	M6 x 60 mm	9 x 115 mm	**32.30.2010**	**9,00**
52-57 mm	M6 x 65 mm	9 x 125 mm	**32.30.2020**	**9,30**
57-62 mm	M6 x 70 mm	9 x 125 mm	**32.30.2030**	**9,60**
62-67 mm	M6 x 75 mm	9 x 135 mm	**32.30.2040**	**10,00**
67-72 mm	M6 x 80 mm	9 x 135 mm	**32.30.2050**	**10,30**
72-77 mm	M6 x 85 mm	9 x 145 mm	**32.30.2060**	**10,60**
77-82 mm	M6 x 90 mm	9 x 145 mm	**32.30.2070**	**10,90**
82-87 mm	M6 x 95 mm	9 x 155 mm	**32.30.2080**	**11,20**
87-92 mm	M6 x 100 mm	9 x 155 mm	**32.30.2090**	**11,60**
92-97 mm	M6 x 105 mm	9 x 165 mm	**32.30.2100**	**11,90**

SICURA BEFESTIGUNG LS/LS
(Serie 32301420)

D-Norm FS, 9/8 mm Stift
Griffplatte / Drücker

Zubehörset für Schutzbeschlag LS/LS

für Türstärke	Schraube	Stift	Artikelnummer	€/SET
37-42 mm	M6 x 50 mm	9/8 x 90 mm	**32.30.1420**	**12,90**
42-47 mm	M6 x 55 mm	9/8 x 100 mm	**32.30.1430**	**13,30**
47-52 mm	M6 x 60 mm	9/8 x 110 mm	**32.30.1440**	**13,60**
52-57 mm	M6 x 65 mm	9/8 x 110 mm	**32.30.1450**	**13,90**
57-62 mm	M6 x 70 mm	9/8 x 120 mm	**32.30.1460**	**14,20**
62-67 mm	M6 x 75 mm	9/8 x 120 mm	**32.30.1470**	**14,50**
67-72 mm	M6 x 80 mm	9/8 x 130 mm	**32.30.1480**	**14,80**
72-77 mm	M6 x 85 mm	9/8 x 130 mm	**32.30.1490**	**15,20**
77-82 mm	M6 x 90 mm	9/8 x 140 mm	**32.30.1500**	**15,50**
82-87 mm	M6 x 95 mm	9/8 x 140 mm	**32.30.1510**	**15,80**
87-92 mm	M6 x 100 mm	9/8 x 150 mm	**32.30.1520**	**16,10**
92-97 mm	M6 x 105 mm	9/8 x 150 mm	**32.30.1530**	**16,40**

SICURA BEFESTIGUNG LS/LS
(Serie 32301550)

D-Norm FS, 9/8 mm Stift
Drücker / Drücker

Zubehörset für Schutzbeschlag LS/LS

für Türstärke	Schraube	Stift	Artikelnummer	€/SET
37-42 mm	M6 x 50 mm	8/9/8 x 105 mm	**32.30.1550**	**10,60**
42-47 mm	M6 x 55 mm	8/9/8 x 115 mm	**32.30.1560**	**10,90**
47-52 mm	M6 x 60 mm	8/9/8 x 115 mm	**32.30.1570**	**11,20**
52-57 mm	M6 x 65 mm	8/9/8 x 125 mm	**32.30.1580**	**11,60**
57-62 mm	M6 x 70 mm	8/9/8 x 125 mm	**32.30.1590**	**11,90**
62-67 mm	M6 x 75 mm	8/9/8 x 135 mm	**32.30.1600**	**12,20**
67-72 mm	M6 x 80 mm	8/9/8 x 135 mm	**32.30.1610**	**12,50**
72-77 mm	M6 x 85 mm	8/9/8 x 145 mm	**32.30.1620**	**12,80**
77-82 mm	M6 x 90 mm	8/9/8 x 145 mm	**32.30.1630**	**13,10**
82-87 mm	M6 x 95 mm	8/9/8 x 155 mm	**32.30.1640**	**13,50**
87-92 mm	M6 x 100 mm	8/9/8 x 155 mm	**32.30.1650**	**13,80**
92-97 mm	M6 x 105 mm	8/9/8 x 165 mm	**32.30.1660**	**14,10**

SICURA BEFESTIGUNG LS/LS
(Serie 32301680)

D-Norm PZ 92mm
Griffplatte / Drücker

Zubehörset für Schutzbeschlag LS/LS

für Türstärke	Schraube	Stift	Artikelnummer	€/SET
67-72 mm	M6 x 80 mm	10/8 x 130 mm	**32.30.1680**	**12,90**
72-77 mm	M6 x 85 mm	10/8 x 130 mm	**32.30.1690**	**13,50**
77-82 mm	M6 x 90 mm	10/8 x 140 mm	**32.30.1700**	**14,00**
82-87 mm	M6 x 95 mm	10/8 x 140 mm	**32.30.1710**	**14,50**
87-92 mm	M6 x 100 mm	10/8 x 150 mm	**32.30.1720**	**15,10**
92-97 mm	M6 x 105 mm	10/8 x 150 mm	**32.30.1730**	**15,60**
97-102 mm	M6 x 110 mm	10/8 x 160 mm	**32.30.1740**	**16,10**
102-107 mm	M6 x 115 mm	10/8 x 160 mm	**32.30.1750**	**16,60**
107-112 mm	M6 x 120 mm	10/8 x 170 mm	**32.30.1760**	**17,20**

SICURA BEFESTIGUNG LS/LS
(Serie 32301780)

D-Norm PZ 92mm
Drücker / Drücker

Zubehörset für Schutzbeschlag LS/LS

für Türstärke	Schraube	Stift	Artikelnummer	€/SET
67-72 mm	M6 x 80 mm	8/10/8 x 135 mm	**32.30.1780**	**10,80**
72-77 mm	M6 x 85 mm	8/10/8 x 145 mm	**32.30.1790**	**11,30**
77-82 mm	M6 x 90 mm	8/10/8 x 145 mm	**32.30.1800**	**11,90**
82-87 mm	M6 x 95 mm	8/10/8 x 155 mm	**32.30.1810**	**12,40**
87-92 mm	M6 x 100 mm	8/10/8 x 155 mm	**32.30.1820**	**12,90**
92-97 mm	M6 x 105 mm	8/10/8 x 165 mm	**32.30.1830**	**13,50**
97-102 mm	M6 x 110 mm	8/10/8 x 165 mm	**32.30.1840**	**14,00**
102-107 mm	M6 x 115 mm	8/10/8 x 175 mm	**32.30.1850**	**14,50**
107-112 mm	M6 x 120 mm	8/10/8 x 175 mm	**32.30.1860**	**15,10**

SICURA BEFESTIGUNG LS/R
(Serie 82302200)

Ö-Norm PZ 88mm, Außen: LS, Innen: Top Speed Ø 55mm, Flat, Basic Griffplatte / Drücker

Zubehörset für Schutzbeschlag LS/R

für Türstärke	Schraube	Stift	Artikelnummer	€/SET
37-43 mm	M5 x 45 mm	8,5/8 x 90 mm	**82.30.2200**	**14,30**
43-48 mm	M5 x 50 mm	8,5/8 x 100 mm	**82.30.2210**	**14,70**
48-53 mm	M5 x 55 mm	8,5/8 x 110 mm	**82.30.2220**	**15,20**
53-58 mm	M5 x 60 mm	8,5/8 x 110 mm	**82.30.2230**	**15,60**
58-63 mm	M5 x 65 mm	8,5/8 x 120 mm	**82.30.2240**	**16,00**
63-68 mm	M5 x 70 mm	8,5/8 x 120 mm	**82.30.2250**	**16,40**
68-73 mm	M5 x 75 mm	8,5/8 x 130 mm	**82.30.2260**	**16,90**
73-78 mm	M5 x 80 mm	8,5/8 x 130 mm	**82.30.2270**	**17,30**
78-83 mm	M5 x 85 mm	8,5/8 x 140 mm	**82.30.2280**	**17,70**
83-88 mm	M5 x 90 mm	8,5/8 x 140 mm	**82.30.2290**	**18,10**
88-93 mm	M5 x 95 mm	8,5/8 x 150 mm	**82.30.2300**	**18,60**
93-98 mm	M5 x 100 mm	8,5/8 x 150 mm	**82.30.2310**	**19,00**
98-103 mm	M5 x 105 mm	8,5/8 x 160 mm	**82.30.2320**	**34,90**
103-108 mm	M5 x 110 mm	8,5/8 x 160 mm	**82.30.2330**	**34,90**

SICURA BEFESTIGUNG LS/R
(Serie 32302200)

D-Norm PZ 72mm, Außen: LS, Innen: Top Speed Ø 55mm, Flat, Basic Griffplatte / Drücker

Zubehörset für Schutzbeschlag LS/R

für Türstärke	Schraube	Stift	Artikelnummer	€/SET
37-43 mm	M5 x 45 mm	8 x 90 mm	**32.30.2200**	**12,90**
43-48 mm	M5 x 50 mm	8 x 100 mm	**32.30.2210**	**13,40**
48-53 mm	M5 x 55 mm	8 x 110 mm	**32.30.2220**	**13,80**
53-58 mm	M5 x 60 mm	8 x 110 mm	**32.30.2230**	**14,20**
58-63 mm	M5 x 65 mm	8 x 120 mm	**32.30.2240**	**14,60**
63-68 mm	M5 x 70 mm	8 x 120 mm	**32.30.2250**	**15,10**
68-73 mm	M5 x 75 mm	8 x 130 mm	**32.30.2260**	**15,50**
73-78 mm	M5 x 80 mm	8 x 130 mm	**32.30.2270**	**15,90**
78-83 mm	M5 x 85 mm	8 x 140 mm	**32.30.2280**	**16,30**
83-88 mm	M5 x 90 mm	8 x 140 mm	**32.30.2290**	**16,70**
88-93 mm	M5 x 95 mm	8 x 150 mm	**32.30.2300**	**17,20**
93-98 mm	M5 x 100 mm	8 x 150 mm	**32.30.2310**	**17,60**
98-103 mm	M5 x 105 mm	8 x 160 mm	**32.30.2320**	**32,80**
103-108 mm	M5 x 110 mm	8 x 160 mm	**32.30.2330**	**32,80**

SICURA BEFESTIGUNG LS/R
(Serie 82302350)

Ö-Norm PZ 88mm, Außen: LS, Innen: Top Speed Ø 55mm, Flat, Basic Drücker / Drücker

Zubehörset für Schutzbeschlag LS/R

für Türstärke	Schraube	Stift	Artikelnummer	€/SET
37-43 mm	M5 x 45 mm	8/8,5/8 x 105 mm	**82.30.2350**	**12,10**
43-48 mm	M5 x 50 mm	8/8,5/8 x 115 mm	**82.30.2360**	**12,60**
48-53 mm	M5 x 55 mm	8/8,5/8 x 115 mm	**82.30.2370**	**13,10**
53-58 mm	M5 x 60 mm	8/8,5/8 x 125 mm	**82.30.2380**	**13,70**
58-63 mm	M5 x 65 mm	8/8,5/8 x 125 mm	**82.30.2390**	**14,20**
63-68 mm	M5 x 70 mm	8/8,5/8 x 135 mm	**82.30.2400**	**14,70**
68-73 mm	M5 x 75 mm	8/8,5/8 x 135 mm	**82.30.2410**	**15,30**
73-78 mm	M5 x 80 mm	8/8,5/8 x 145 mm	**82.30.2420**	**15,80**
78-83 mm	M5 x 85 mm	8/8,5/8 x 145 mm	**82.30.2430**	**16,30**
83-88 mm	M5 x 90 mm	8/8,5/8 x 155 mm	**82.30.2440**	**16,90**
88-93 mm	M5 x 95 mm	8/8,5/8 x 155 mm	**82.30.2450**	**17,40**
93-98 mm	M5 x 100 mm	8/8,5/8 x 165 mm	**82.30.2460**	**17,90**
98-103 mm	M5 x 105 mm	8/8,5/8 x 165 mm	**82.30.2470**	**32,80**
103-108 mm	M5 x 110 mm	8/8,5/8 x 175 mm	**82.30.2480**	**32,80**

SICURA BEFESTIGUNG LS/R
(Serie 32302350)

D-Norm PZ 72mm, Außen: LS, Innen: Top Speed Ø 55mm, Flat, Basic Drücker / Drücker

Zubehörset für Schutzbeschlag LS/R

für Türstärke	Schraube	Stift	Artikelnummer	€/SET
37-43 mm	M5 x 45 mm	8 x 105 mm	**32.30.2350**	**11,60**
43-48 mm	M5 x 50 mm	8 x 115 mm	**32.30.2360**	**12,00**
48-53 mm	M5 x 55 mm	8 x 115 mm	**32.30.2370**	**12,40**
53-58 mm	M5 x 60 mm	8 x 125 mm	**32.30.2380**	**12,80**
58-63 mm	M5 x 65 mm	8 x 125 mm	**32.30.2390**	**13,30**
63-68 mm	M5 x 70 mm	8 x 135 mm	**32.30.2400**	**13,70**
68-73 mm	M5 x 75 mm	8 x 135 mm	**32.30.2410**	**14,10**
73-78 mm	M5 x 80 mm	8 x 145 mm	**32.30.2420**	**14,50**
78-83 mm	M5 x 85 mm	8 x 145 mm	**32.30.2430**	**14,90**
83-88 mm	M5 x 90 mm	8 x 155 mm	**32.30.2440**	**15,40**
88-93 mm	M5 x 95 mm	8 x 155 mm	**32.30.2450**	**15,80**
93-98 mm	M5 x 100 mm	8 x 165 mm	**32.30.2460**	**16,20**
98-103 mm	M5 x 105 mm	8 x 165 mm	**32.30.2470**	**31,70**
103-108 mm	M5 x 110 mm	8 x 175 mm	**32.30.2480**	**31,70**

SICURA BEFESTIGUNG LS/R
(Serie 32302500)

D-Norm FS 9/8 mm Stift, Außen: LS, Innen: Top Speed Ø 55mm, Flat, Basic Griffplatte / Drücker

Zubehörset für Schutzbeschlag LS/R

für Türstärke	Schraube	Stift	Artikelnummer	€/SET
37-43 mm	M5 x 45 mm	9/8 x 90 mm	**32.30.2500**	**15,20**
43-48 mm	M5 x 50 mm	9/8 x 100 mm	**32.30.2510**	**15,60**
48-53 mm	M5 x 55 mm	9/8 x 110 mm	**32.30.2520**	**16,00**
53-58 mm	M5 x 60 mm	9/8 x 110 mm	**32.30.2530**	**16,40**
58-63 mm	M5 x 65 mm	9/8 x 120 mm	**32.30.2540**	**16,90**
63-68 mm	M5 x 70 mm	9/8 x 120 mm	**32.30.2550**	**17,30**
68-73 mm	M5 x 75 mm	9/8 x 130 mm	**32.30.2560**	**17,70**
73-78 mm	M5 x 80 mm	9/8 x 130 mm	**32.30.2570**	**18,10**
78-83 mm	M5 x 85 mm	9/8 x 140 mm	**32.30.2580**	**18,60**
83-88 mm	M5 x 90 mm	9/8 x 140 mm	**32.30.2590**	**19,00**
88-93 mm	M5 x 95 mm	9/8 x 150 mm	**32.30.2600**	**19,40**
93-98 mm	M5 x 100 mm	9/8 x 150 mm	**32.30.2610**	**19,80**

SICURA BEFESTIGUNG LS/R
(Serie 32302630)

D-Norm FS, 9/8 mm Stift, Außen: LS, Innen: Top Speed Ø 55mm, Flat, Basic, Drücker / Drücker

Zubehörset für Schutzbeschlag LS/R

für Türstärke	Schraube	Stift	Artikelnummer	€/SET
37-43 mm	M5 x 45 mm	8/9/8 x 105 mm	**32.30.2630**	**14,50**
43-48 mm	M5 x 50 mm	8/9/8 x 115 mm	**32.30.2640**	**14,90**
48-53 mm	M5 x 55 mm	8/9/8 x 115 mm	**32.30.2650**	**15,40**
53-58 mm	M5 x 60 mm	8/9/8 x 125 mm	**32.30.2660**	**15,80**
58-63 mm	M5 x 65 mm	8/9/8 x 125 mm	**32.30.2670**	**16,20**
63-68 mm	M5 x 70 mm	8/9/8 x 135 mm	**32.30.2680**	**16,60**
68-73 mm	M5 x 75 mm	8/9/8 x 135 mm	**32.30.2690**	**17,10**
73-78 mm	M5 x 80 mm	8/9/8 x 145 mm	**32.30.2700**	**17,50**
78-83 mm	M5 x 85 mm	8/9/8 x 145 mm	**32.30.2710**	**17,90**
83-88 mm	M5 x 90 mm	8/9/8 x 155 mm	**32.30.2720**	**18,30**
88-93 mm	M5 x 95 mm	8/9/8 x 155 mm	**32.30.2730**	**18,80**
93-98 mm	M5 x 100 mm	8/9/8 x 165 mm	**32.30.2740**	**19,20**
98-103 mm	M5 x 105 mm	8/9/8 x 165 mm	**32.30.2750**	**32,80**

SICURA BEFESTIGUNG LS/R
(Serie 32302770)

D-Norm PZ 92mm, Außen: LS, Innen: Top Speed Ø 55mm, Flat, Basic Griffplatte / Drücker

Zubehörset für Schutzbeschlag LS/R

für Türstärke	Schraube	Stift	Artikelnummer	€/SET
67-72 mm	M5 x 80 mm	10/8 x 130 mm	**32.30.2770**	**19,00**
72-77 mm	M5 x 85 mm	10/8 x 130 mm	**32.30.2780**	**19,40**
77-82 mm	M5 x 90 mm	10/8 x 140 mm	**32.30.2790**	**19,80**
82-87 mm	M5 x 95 mm	10/8 x 140 mm	**32.30.2800**	**20,20**
87-92 mm	M5 x 100 mm	10/8 x 150 mm	**32.30.2810**	**20,70**
92-97 mm	M5 x 105 mm	10/8 x 150 mm	**32.30.2820**	**34,90**
97-102 mm	M5 x 110 mm	10/8 x 160 mm	**32.30.2830**	**34,90**

SICURA BEFESTIGUNG LS/R
(Serie 32302850)

D-Norm PZ 92mm, Außen: LS, Innen: Top Speed Ø 55mm, Flat, Basic Drücker / Drücker

Zubehörset für Schutzbeschlag LS/R

für Türstärke	Schraube	Stift	Artikelnummer	€/SET
67-72 mm	M5 x 80 mm	8/10/8 x 135 mm	**32.30.2850**	**18,30**
72-77 mm	M5 x 85 mm	8/10/8 x 145 mm	**32.30.2860**	**18,80**
77-82 mm	M5 x 90 mm	8/10/8 x 145 mm	**32.30.2870**	**19,20**
82-87 mm	M5 x 95 mm	8/10/8 x 155 mm	**32.30.2880**	**19,60**
87-92 mm	M5 x 100 mm	8/10/8 x 155 mm	**32.30.2890**	**20,00**
92-97 mm	M5 x 105 mm	8/10/8 x 165 mm	**32.30.2900**	**34,90**
97-102 mm	M5 x 110 mm	8/10/8 x 165 mm	**32.30.2910**	**34,90**

SICURA BEFESTIGUNG LS/R
(Serie 82303210)

Ö-Norm PZ 88mm, Außen: LS, Innen: Top Speed Square
Griffplatte / Drücker

Zubehörset für Schutzbeschlag LS/R

für Türstärke	Schraube	Stift	Artikelnummer	€/SET
37-43 mm	M5 x 45/50 mm	8,5/8 x 90 mm	**82.30.3210**	**14,30**
43-48 mm	M5 x 50/55 mm	8,5/8 x 100 mm	**82.30.3220**	**14,70**
48-53 mm	M5 x 55/60 mm	8,5/8 x 110 mm	**82.30.3230**	**15,20**
53-58 mm	M5 x 60/65 mm	8,5/8 x 110 mm	**82.30.3240**	**15,60**
58-63 mm	M5 x 65/70 mm	8,5/8 x 120 mm	**82.30.3250**	**16,00**
63-68 mm	M5 x 70/75 mm	8,5/8 x 120 mm	**82.30.3260**	**16,40**
68-73 mm	M5 x 75/80 mm	8,5/8 x 130 mm	**82.30.3270**	**16,90**
73-78 mm	M5 x 80/85 mm	8,5/8 x 130 mm	**82.30.3280**	**17,30**
78-83 mm	M5 x 85/90 mm	8,5/8 x 130 mm	**82.30.3290**	**17,70**
83-88 mm	M5 x 90/95 mm	8,5/8 x 140 mm	**82.30.3300**	**18,10**
88-93 mm	M5 x 95/100 mm	8,5/8 x 150 mm	**82.30.3310**	**18,60**
93-98 mm	M5 x 100/105 mm	8,5/8 x 150 mm	**82.30.3320**	**25,90**
98-103 mm	M5 x 105/110 mm	8,5/8 x 160 mm	**82.30.3330**	**34,90**

SICURA BEFESTIGUNG LS/R
(Serie 32303210)

D-Norm PZ 72mm, Außen: LS, Innen: Top Speed Square
Griffplatte / Drücker

Zubehörset für Schutzbeschlag LS/R

für Türstärke	Schraube	Stift	Artikelnummer	€/SET
37-43 mm	M5 x 45/50 mm	8 x 90 mm	**32.30.3210**	**12,90**
43-48 mm	M5 x 50/55 mm	8 x 100 mm	**32.30.3220**	**13,40**
48-53 mm	M5 x 55/60 mm	8 x 110 mm	**32.30.3230**	**13,80**
53-58 mm	M5 x 60/65 mm	8 x 110 mm	**32.30.3240**	**14,20**
58-63 mm	M5 x 65/70 mm	8 x 120 mm	**32.30.3250**	**14,60**
63-68 mm	M5 x 70/75 mm	8 x 120 mm	**32.30.3260**	**15,10**
68-73 mm	M5 x 75/80 mm	8 x 130 mm	**32.30.3270**	**15,50**
73-78 mm	M5 x 80/85 mm	8 x 130 mm	**32.30.3280**	**15,90**
78-83 mm	M5 x 85/90 mm	8 x 140 mm	**32.30.3290**	**16,30**
83-88 mm	M5 x 90/95 mm	8 x 140 mm	**32.30.3300**	**16,70**
88-93 mm	M5 x 95/100 mm	8 x 150 mm	**32.30.3310**	**17,20**
93-98 mm	M5 x 100/105 mm	8 x 150 mm	**32.30.3320**	**24,80**
98-103 mm	M5 x 105/110 mm	8 x 160 mm	**32.30.3330**	**32,80**

SICURA BEFESTIGUNG LS/R
(Serie 82303350)

Ö-Norm PZ 88mm, Außen: LS, Innen: Top Speed Square
Drücker / Drücker

Zubehörset für Schutzbeschlag LS/R

für Türstärke	Schraube	Stift	Artikelnummer	€/SET
37-43 mm	M5 x 45/50 mm	8/8,5/8 x 105 mm	**82.30.3350**	**12,00**
43-48 mm	M5 x 50/55 mm	8/8,5/8 x 115 mm	**82.30.3360**	**12,10**
48-53 mm	M5 x 55/60 mm	8/8,5/8 x 115 mm	**82.30.3370**	**12,60**
53-58 mm	M5 x 60/65 mm	8/8,5/8 x 125 mm	**82.30.3380**	**13,10**
58-63 mm	M5 x 65/70 mm	8/8,5/8 x 125 mm	**82.30.3390**	**13,70**
63-68 mm	M5 x 70/75 mm	8/8,5/8 x 135 mm	**82.30.3400**	**14,20**
68-73 mm	M5 x 75/80 mm	8/8,5/8 x 135 mm	**82.30.3410**	**14,70**
73-78 mm	M5 x 80/85 mm	8/8,5/8 x 145 mm	**82.30.3420**	**15,30**
78-83 mm	M5 x 85/90 mm	8/8,5/8 x 145 mm	**82.30.3430**	**15,80**
83-88 mm	M5 x 90/95 mm	8/8,5/8 x 155 mm	**82.30.3440**	**16,30**
88-93 mm	M5 x 95/100 mm	8/8,5/8 x 155 mm	**82.30.3450**	**16,90**
93-98 mm	M5 x 100/105 mm	8/8,5/8 x 165 mm	**82.30.3460**	**24,80**
98-103 mm	M5 x 105/110 mm	8/8,5/8 x 165 mm	**82.30.3470**	**32,80**

SICURA BEFESTIGUNG LS/R
(Serie 32303350)

D-Norm PZ 72mm, Außen: LS, Innen: Top Speed Square
Drücker / Drücker

Zubehörset für Schutzbeschlag LS/R

für Türstärke	Schraube	Stift	Artikelnummer	€/SET
37-43 mm	M5 x 45/50 mm	8 x 105 mm	**32.30.3350**	**11,60**
43-48 mm	M5 x 50/55 mm	8 x 115 mm	**32.30.3360**	**12,00**
48-53 mm	M5 x 55/60 mm	8 x 115 mm	**32.30.3370**	**12,40**
53-58 mm	M5 x 60/65 mm	8 x 125 mm	**32.30.3380**	**12,80**
58-63 mm	M5 x 65/70 mm	8 x 125 mm	**32.30.3390**	**13,30**
63-68 mm	M5 x 70/75 mm	8 x 135 mm	**32.30.3400**	**13,70**
68-73 mm	M5 x 75/80 mm	8 x 135 mm	**32.30.3410**	**14,10**
73-78 mm	M5 x 80/85 mm	8 x 145 mm	**32.30.3420**	**14,50**
78-83 mm	M5 x 85/90 mm	8 x 145 mm	**32.30.3430**	**14,90**
83-88 mm	M5 x 90/95 mm	8 x 155 mm	**32.30.3440**	**15,40**
88-93 mm	M5 x 95/100 mm	8 x 155 mm	**32.30.3450**	**15,80**
93-98 mm	M5 x 100/105 mm	8 x 165 mm	**32.30.3460**	**23,60**
98-103 mm	M5 x 105/110 mm	8 x 165 mm	**32.30.3470**	**31,70**

SICURA BEFESTIGUNG LS/R
(Serie 32303490)

D-Norm FS, 9/8 mm Stift, Außen: LS, Innen: Top Speed Square Griffplatte / Drücker

Zubehörset für Schutzbeschlag LS/R

für Türstärke	Schraube	Stift	Artikelnummer	€/SET
37-43 mm	M5 x 45/50 mm	9/8 x 90 mm	**32.30.3490**	**15,20**
43-48 mm	M5 x 50/55 mm	9/8 x 100 mm	**32.30.3500**	**15,60**
48-53 mm	M5 x 55/60 mm	9/8 x 110 mm	**32.30.3510**	**16,00**
53-58 mm	M5 x 60/65 mm	9/8 x 110 mm	**32.30.3520**	**16,40**
58-63 mm	M5 x 65/70 mm	9/8 x 120 mm	**32.30.3530**	**16,90**
63-68 mm	M5 x 70/75 mm	9/8 x 120 mm	**32.30.3540**	**17,30**
68-73 mm	M5 x 75/80 mm	9/8 x 130 mm	**32.30.3550**	**17,70**
73-78 mm	M5 x 80/85 mm	9/8 x 130 mm	**32.30.3560**	**18,10**
78-83 mm	M5 x 85/90 mm	9/8 x 140 mm	**32.30.3570**	**18,60**
83-88 mm	M5 x 90/95 mm	9/8 x 140 mm	**32.30.3580**	**19,00**
88-93 mm	M5 x 95/100 mm	9/8 x 150 mm	**32.30.3590**	**19,40**
93-98 mm	M5 x 100/105 mm	9/8 x 150 mm	**32.30.3600**	**19,80**

SICURA BEFESTIGUNG LS/R
(Serie 32303620)

D-Norm FS, 9/8 mm Stift, Außen: LS, Innen: Top Speed Square Drücker / Drücker

Zubehörset für Schutzbeschlag LS/R

für Türstärke	Schraube	Stift	Artikelnummer	€/SET
37-43 mm	M5 x 45/50 mm	8/9/8 x 105 mm	**32.30.3620**	**14,50**
43-48 mm	M5 x 50/55 mm	8/9/8 x 115 mm	**32.30.3630**	**14,90**
48-53 mm	M5 x 55/60 mm	8/9/8 x 115 mm	**32.30.3640**	**15,40**
53-58 mm	M5 x 60/65 mm	8/9/8 x 125 mm	**32.30.3650**	**15,80**
58-63 mm	M5 x 65/70 mm	8/9/8 x 125 mm	**32.30.3660**	**16,20**
63-68 mm	M5 x 70/75 mm	8/9/8 x 135 mm	**32.30.3670**	**16,60**
68-73 mm	M5 x 75/80 mm	8/9/8 x 135 mm	**32.30.3680**	**17,10**
73-78 mm	M5 x 80/85 mm	8/9/8 x 145 mm	**32.30.3690**	**17,50**
78-83 mm	M5 x 85/90 mm	8/9/8 x 145 mm	**32.30.3700**	**17,90**
83-88 mm	M5 x 90/95 mm	8/9/8 x 155 mm	**32.30.3710**	**18,30**
88-93 mm	M5 x 95/100 mm	8/9/8 x 155 mm	**32.30.3720**	**18,80**
93-98 mm	M5 x 100/105 mm	8/9/8 x 165 mm	**32.30.3730**	**25,10**
98-103 mm	M5 x 105/110 mm	8/9/8 x 165 mm	**32.30.3740**	**33,80**

SICURA BEFESTIGUNG LS/R
(Serie 32303760)

D-Norm PZ 92mm, Außen: LS, Innen: Top Speed Square Griffplatte / Drücker

Zubehörset für Schutzbeschlag LS/R

für Türstärke	Schraube	Stift	Artikelnummer	€/SET
67-72 mm	M5 x 80/85 mm	10/8 x 130 mm	**32.30.3760**	**19,00**
72-77 mm	M5 x 85/90 mm	10/8 x 130 mm	**32.30.3770**	**19,40**
77-82 mm	M5 x 90/95 mm	10/8 x 140 mm	**32.30.3780**	**19,80**
82-87 mm	M5 x 95/100 mm	10/8 x 140 mm	**32.30.3790**	**20,20**
87-92 mm	M5 x 100/105 mm	10/8 x 150 mm	**32.30.3800**	**20,70**
92-97 mm	M5 x 105/110 mm	10/8 x 150 mm	**32.30.3810**	**34,90**

SICURA BEFESTIGUNG LS/R
(Serie 32303830)

D-Norm PZ 72mm, Außen: LS, Innen: Top Speed Square Drücker / Drücker

Zubehörset für Schutzbeschlag LS/R

für Türstärke	Schraube	Stift	Artikelnummer	€/SET
67-72 mm	M5 x 80/85 mm	8/10/8 x 135 mm	**32.30.3830**	**18,20**
72-77 mm	M5 x 85/90 mm	8/10/8 x 145 mm	**32.30.3840**	**18,30**
77-82 mm	M5 x 90/95 mm	8/10/8 x 145 mm	**32.30.3850**	**18,80**
82-87 mm	M5 x 95/100 mm	8/10/8 x 145 mm	**32.30.3860**	**19,20**
87-92 mm	M5 x 100/105 mm	8/10/8 x 155 mm	**32.30.3870**	**24,70**
92-97 mm	M5 x 105/110 mm	8/10/8 x 165 mm	**32.30.3880**	**34,90**

SICURA BEFESTIGUNG, KNOPF FEST/R
(Serie 82304000)

Ö-Norm PZ 88mm, Außen: Marco, Manuel / Innen: Top Speed Ø 55mm, Flat, Basic, Knopf fest auf Rosette / Drücker

Zubehörset für Schutzbeschlag Marco/Manuel

für Türstärke	Schraube	Stift	Artikelnummer	€/SET
35-42 mm	M5 x 40 mm	8,5/8 x 90 mm	**82.30.4000**	**14,80**
40-45 mm	M5 x 45 mm	8,5/8 x 90 mm	**82.30.4010**	**15,30**
45-50 mm	M5 x 50 mm	8,5/8 x 100 mm	**82.30.4020**	**15,70**
50-55 mm	M5 x 55 mm	8,5/8 x 110 mm	**82.30.4030**	**16,10**
55-60 mm	M5 x 60 mm	8,5/8 x 110 mm	**82.30.4040**	**16,50**
60-65 mm	M5 x 65 mm	8,5/8 x 120 mm	**82.30.4050**	**17,00**
65-70 mm	M5 x 70 mm	8,5/8 x 120 mm	**82.30.4060**	**17,40**
70-75 mm	M5 x 75 mm	8,5/8 x 130 mm	**82.30.4070**	**17,80**
75-80 mm	M5 x 80 mm	8,5/8 x 130 mm	**82.30.4080**	**18,20**
80-85 mm	M5 x 85 mm	8,5/8 x 140 mm	**82.30.4090**	**18,70**
85-90 mm	M5 x 90 mm	8,5/8 x 140 mm	**82.30.4100**	**19,10**
90-95 mm	M5 x 95 mm	8,5/8 x 150 mm	**82.30.4110**	**19,50**
95-100 mm	M5 x 100 mm	8,5/8 x 150 mm	**82.30.4120**	**19,90**
100-105 mm	M5 x 105 mm	8,5/8 x 160 mm	**82.30.4130**	**34,90**
105-110 mm	M5 x 110 mm	8,5/8 x 160 mm	**82.30.4140**	**34,90**

SICURA BEFESTIGUNG, KNOPF FEST/R
(Serie 32304000)

D-Norm PZ 72mm, Außen: Marco, Manuel / Innen: Top Speed Ø 55mm, Flat, Basic, Knopf fest auf Rosette / Drücker

Zubehörset für Schutzbeschlag Marco/Manuel

für Türstärke	Schraube	Stift	Artikelnummer	€/SET
35-42 mm	M5 x 40 mm	8 x 90 mm	**32.30.4000**	**13,80**
40-45 mm	M5 x 45 mm	8 x 90 mm	**32.30.4010**	**14,20**
45-50 mm	M5 x 50 mm	8 x 100 mm	**32.30.4020**	**14,60**
50-55 mm	M5 x 55 mm	8 x 110 mm	**32.30.4030**	**15,10**
55-60 mm	M5 x 60 mm	8 x 110 mm	**32.30.4040**	**15,50**
60-65 mm	M5 x 65 mm	8 x 120 mm	**32.30.4050**	**15,90**
65-70 mm	M5 x 70 mm	8 x 120 mm	**32.30.4060**	**16,30**
70-75 mm	M5 x 75 mm	8 x 130 mm	**32.30.4070**	**16,70**
75-80 mm	M5 x 80 mm	8 x 130 mm	**32.30.4080**	**17,20**
80-85 mm	M5 x 85 mm	8 x 140 mm	**32.30.4090**	**17,60**
85-90 mm	M5 x 90 mm	8 x 140 mm	**32.30.4100**	**18,00**
90-95 mm	M5 x 95 mm	8 x 150 mm	**32.30.4110**	**18,40**
95-100 mm	M5 x 100 mm	8 x 150 mm	**32.30.4120**	**18,90**
100-105 mm	M5 x 105 mm	8 x 160 mm	**32.30.4130**	**34,90**
105-110 mm	M5 x 110 mm	8 x 160 mm	**32.30.4140**	**34,90**

SICURA BEFESTIGUNG, KNOPF DREHBAR/R
(Serie 82304160)

Ö-Norm PZ 88mm, Außen: Marco, Manuel / Innen: Top Speed Ø 55mm, Flat, Basic, Knopf drehbar auf Rosette / Drücker

Zubehörset für Schutzbeschlag Marco/Manuel

für Türstärke	Schraube	Stift	Artikelnummer	€/SET
35-42 mm	M5 x 40 mm	8/8,5/8 x 105 mm	**82.30.4160**	**11,60**
40-45 mm	M5 x 45 mm	8/8,5/8 x 105 mm	**82.30.4170**	**12,00**
45-50 mm	M5 x 50 mm	8/8,5/8 x 115 mm	**82.30.4180**	**12,40**
50-55 mm	M5 x 55 mm	8/8,5/8 x 115 mm	**82.30.4190**	**12,80**
55-60 mm	M5 x 60 mm	8/8,5/8 x 125 mm	**82.30.4200**	**13,30**
60-65 mm	M5 x 65 mm	8/8,5/8 x 125 mm	**82.30.4210**	**13,70**
65-70 mm	M5 x 70 mm	8/8,5/8 x 135 mm	**82.30.4220**	**14,10**
70-75 mm	M5 x 75 mm	8/8,5/8 x 135 mm	**82.30.4230**	**14,50**
75-80 mm	M5 x 80 mm	8/8,5/8 x 145 mm	**82.30.4240**	**14,90**
80-85 mm	M5 x 85 mm	8/8,5/8 x 145 mm	**82.30.4250**	**15,40**
85-90 mm	M5 x 90 mm	8/8,5/8 x 155 mm	**82.30.4260**	**15,80**
90-95 mm	M5 x 95 mm	8/8,5/8 x 155 mm	**82.30.4270**	**16,20**
95-100 mm	M5 x 100 mm	8/8,5/8 x 165 mm	**82.30.4280**	**16,60**
100-105 mm	M5 x 105 mm	8/8,5/8 x 165 mm	**82.30.4290**	**32,80**
105-110 mm	M5 x 110 mm	8/8,5/8 x 175 mm	**82.30.4300**	**32,80**

SICURA BEFESTIGUNG, KNOPF DREHBAR/R
(Serie 32304160)

D-Norm PZ 72mm, Außen: Marco, Manuel / Innen: Top Speed Ø 55mm, Flat, Basic, Knopf drehbar auf Rosette / Drücker

Zubehörset für Schutzbeschlag Marco/Manuel

für Türstärke	Schraube	Stift	Artikelnummer	€/SET
35-42 mm	M5 x 40 mm	8 x 105 mm	**32.30.4160**	**11,60**
40-45 mm	M5 x 45 mm	8 x 115 mm	**32.30.4170**	**12,00**
45-50 mm	M5 x 50 mm	8 x 115 mm	**32.30.4180**	**12,40**
50-55 mm	M5 x 55 mm	8 x 125 mm	**32.30.4190**	**12,80**
55-60 mm	M5 x 60 mm	8 x 125 mm	**32.30.4200**	**13,30**
60-65 mm	M5 x 65 mm	8 x 135 mm	**32.30.4210**	**13,70**
65-70 mm	M5 x 70 mm	8 x 135 mm	**32.30.4220**	**14,10**
70-75 mm	M5 x 75 mm	8 x 145 mm	**32.30.4230**	**14,50**
75-80 mm	M5 x 80 mm	8 x 145 mm	**32.30.4240**	**14,90**
80-85 mm	M5 x 85 mm	8 x 155 mm	**32.30.4250**	**15,40**
85-90 mm	M5 x 90 mm	8 x 155 mm	**32.30.4260**	**15,80**
90-95 mm	M5 x 95 mm	8 x 165 mm	**32.30.4270**	**16,20**
95-100 mm	M5 x 100 mm	8 x 165 mm	**32.30.4280**	**16,60**
100-105 mm	M5 x 105 mm	8 x 175 mm	**32.30.4290**	**32,80**
105-110 mm	M5 x 110 mm	8 x 175 mm	**32.30.4300**	**32,80**

SICURA BEFESTIGUNG, KNOPF FEST/R
(Serie 32304320)

D-Norm PZ 92mm, Außen: Marco, Manuel / Innen: Top Speed Ø 55mm, Flat, Basic, Knopf fest auf Rosette / Drücker

Zubehörset für Schutzbeschlag Marco/Manuel

für Türstärke	Schraube	Stift	Artikelnummer	€/SET
70-75 mm	M5 x 75 mm	10/8 x 130 mm	**32.30.4320**	**18,60**
75-80 mm	M5 x 80 mm	10/8 x 130 mm	**32.30.4330**	**19,00**
80-85 mm	M5 x 85 mm	10/8 x 140 mm	**32.30.4340**	**19,40**
85-90 mm	M5 x 90 mm	10/8 x 140 mm	**32.30.4350**	**19,80**
90-95 mm	M5 x 95 mm	10/8 x 150 mm	**32.30.4360**	**20,20**
95-100 mm	M5 x 100 mm	10/8 x 150 mm	**32.30.4370**	**20,70**
100-105 mm	M5 x 105 mm	10/8 x 160 mm	**32.30.4380**	**34,90**
105-110 mm	M5 x 110 mm	10/8 x 160 mm	**32.30.4390**	**34,90**

SICURA BEFESTIGUNG, KNOPF DREHBAR/R
(Serie 32304410)

D-Norm PZ 92mm, Außen: Marco, Manuel / Innen: Top Speed Ø 55mm, Flat, Basic, Knopf drehbar auf Rosette / Drücker

Zubehörset für Schutzbeschlag Marco/Manuel

für Türstärke	Schraube	Stift	Artikelnummer	€/SET
70-75 mm	M5 x 75 mm	8/10/8 x 135 mm	**32.30.4410**	**17,50**
75-80 mm	M5 x 80 mm	8/10/8 x 145 mm	**32.30.4420**	**17,90**
80-85 mm	M5 x 85 mm	8/10/8 x 145 mm	**32.30.4430**	**18,30**
85-90 mm	M5 x 90 mm	8/10/8 x 155 mm	**32.30.4440**	**18,80**
90-95 mm	M5 x 95 mm	8/10/8 x 155 mm	**32.30.4450**	**19,20**
95-100 mm	M5 x 100 mm	8/10/8 x 165 mm	**32.30.4460**	**19,60**
100-105 mm	M5 x 105 mm	8/10/8 x 165 mm	**32.30.4470**	**32,80**
105-110 mm	M5 x 110 mm	8/10/8 x 175 mm	**32.30.4480**	**32,80**

SICURA BEFESTIGUNG, KNOPF FEST/R
(Serie 82304800)

Ö-Norm PZ 88mm, Außen: Oliver, Oskar / Innen: Top Speed Square
Knopf fest auf Rosette / Drücker

Zubehörset für Schutzbeschlag Oliver/Oskar

für Türstärke	Schraube	Stift	Artikelnummer	€/SET
35-42 mm	M5 x 40/45 mm	8,5/8 x 90 mm	**82.30.4800**	**14,80**
40-45 mm	M5 x 45/50 mm	8,5/8 x 90 mm	**82.30.4810**	**15,30**
45-50 mm	M5 x 50/55 mm	8/8,5 x 100 mm	**82.30.4820**	**15,70**
50-55 mm	M5 x 55/60 mm	8,5/8 x 110 mm	**82.30.4830**	**16,10**
55-60 mm	M5 x 60/65 mm	8,5/8 x 110 mm	**82.30.4840**	**16,50**
60-65 mm	M5 x 65/70 mm	8,5/8 x 120 mm	**82.30.4850**	**17,00**
65-70 mm	M5 x 70/75 mm	8,5/8 x 120 mm	**82.30.4860**	**17,40**
70-75 mm	M5 x 75/80 mm	8,5/8 x 130 mm	**82.30.4870**	**17,80**
75-80 mm	M5 x 80/85 mm	8,5/8 x 130 mm	**82.30.4880**	**18,20**
80-85 mm	M5 x 85/90 mm	8,5/8 x 140 mm	**82.30.4890**	**18,70**
85-90 mm	M5 x 90/95 mm	8,5/8 x 140 mm	**82.30.4900**	**19,10**
90-95 mm	M5 x 95/100 mm	8,5/8 x 150 mm	**82.30.4910**	**19,50**
95-100 mm	M5 x 100/105 mm	8,5/8 x 150 mm	**82.30.4920**	**26,40**
100-105 mm	M5 x 105/110 mm	8,5/8 x 160 mm	**82.30.4930**	**34,90**

SICURA BEFESTIGUNG, KNOPF FEST/R
(Serie 32304800)

D-Norm PZ 72mm, Außen: Oliver, Oskar / Innen: Top Speed Square
Knopf fest auf Rosette / Drücker

Zubehörset für Schutzbeschlag Oliver/Oskar

für Türstärke	Schraube	Stift	Artikelnummer	€/SET
35-42 mm	M5 x 40/45 mm	8 x 90 mm	**32.30.4800**	**13,80**
40-45 mm	M5 x 45/50 mm	8 x 90 mm	**32.30.4810**	**14,20**
45-50 mm	M5 x 50/55 mm	8 x 100 mm	**32.30.4820**	**14,60**
50-55 mm	M5 x 55/60 mm	8 x 110 mm	**32.30.4830**	**15,10**
55-60 mm	M5 x 60/65 mm	8 x 110 mm	**32.30.4840**	**15,50**
60-65 mm	M5 x 65/70 mm	8 x 120 mm	**32.30.4850**	**15,90**
65-70 mm	M5 x 70/75 mm	8 x 120 mm	**32.30.4860**	**16,30**
70-75 mm	M5 x 75/80 mm	8 x 130 mm	**32.30.4870**	**16,70**
75-80 mm	M5 x 80/85 mm	8 x 130 mm	**32.30.4880**	**17,20**
80-85 mm	M5 x 85/90 mm	8 x 140 mm	**32.30.4890**	**17,60**
85-90 mm	M5 x 90/95 mm	8 x 140 mm	**32.30.4900**	**18,00**
90-95 mm	M5 x 95/100 mm	8 x 150 mm	**32.30.4910**	**18,40**
95-100 mm	M5 x 100/105 mm	8 x 150 mm	**32.30.4920**	**26,40**
100-105 mm	M5 x 105/110 mm	8 x 160 mm	**32.30.4930**	**34,90**

SICURA BEFESTIGUNG, KNOPF DREHBAR/R
(Serie 82304950)

Ö-Norm PZ 88mm, Außen: Oliver, Oskar / Innen: Top Speed Square
Knopf drehbar auf Rosette / Drücker

Zubehörset für Schutzbeschlag Oliver/Oskar

für Türstärke	Schraube	Stift	Artikelnummer	€/SET
35-42 mm	M5 x 40/45 mm	8/8,5/8 x 105 mm	**82.30.4950**	**11,60**
40-45 mm	M5 x 45/50 mm	8/8,5/8 x 105 mm	**82.30.4960**	**12,00**
45-50 mm	M5 x 50/55 mm	8/8,5/8 x 115 mm	**82.30.4970**	**12,40**
50-55 mm	M5 x 55/60 mm	8/8,5/8 x 115 mm	**82.30.4980**	**12,80**
55-60 mm	M5 x 60/65 mm	8/8,5/8 x 125 mm	**82.30.4990**	**13,30**
60-65 mm	M5 x 65/70 mm	8/8,5/8 x 125 mm	**82.30.5000**	**13,70**
65-70 mm	M5 x 70/75 mm	8/8,5/8 x 135 mm	**82.30.5010**	**14,10**
70-75 mm	M5 x 75/80 mm	8/8,5/8 x 135 mm	**82.30.5020**	**14,50**
75-80 mm	M5 x 80/85 mm	8/8,5/8 x 145 mm	**82.30.5030**	**14,90**
80-85 mm	M5 x 85/90 mm	8/8,5/8 x 145 mm	**82.30.5040**	**15,40**
85-90 mm	M5 x 90/95 mm	8/8,5/8 x 155 mm	**82.30.5050**	**15,80**
90-95 mm	M5 x 95/100 mm	8/8,5/8 x 155 mm	**82.30.5060**	**16,20**
95-100 mm	M5 x 100/105 mm	8/8,5/8 x 165 mm	**82.30.5070**	**25,30**
100-105 mm	M5 x 105/110 mm	8/8,5/8 x 165 mm	**82.30.5080**	**32,80**

SICURA BEFESTIGUNG, KNOPF DREHBAR/R
(Serie 32304950)

D-Norm PZ 72mm, Außen: Oliver, Oskar / Innen: Top Speed Square
Knopf drehbar auf Rosette / Drücker

Zubehörset für Schutzbeschlag Oliver/Oskar

für Türstärke	Schraube	Stift	Artikelnummer	€/SET
35-42 mm	M5 x 40/45 mm	8 x 105 mm	**32.30.4950**	**11,60**
40-45 mm	M5 x 45/50 mm	8 x 105 mm	**32.30.4960**	**12,00**
45-50 mm	M5 x 50/55 mm	8 x 115 mm	**32.30.4970**	**12,40**
50-55 mm	M5 x 55/60 mm	8 x 115 mm	**32.30.4980**	**12,80**
55-60 mm	M5 x 60/65 mm	8 x 125 mm	**32.30.4990**	**13,30**
60-65 mm	M5 x 65/70 mm	8 x 125 mm	**32.30.5000**	**13,70**
65-70 mm	M5 x 70/75 mm	8 x 135 mm	**32.30.5010**	**14,10**
70-75 mm	M5 x 75/80 mm	8 x 135 mm	**32.30.5020**	**14,50**
75-80 mm	M5 x 80/85 mm	8 x 145 mm	**32.30.5030**	**14,90**
80-85 mm	M5 x 85/90 mm	8 x 145 mm	**32.30.5040**	**15,40**
85-90 mm	M5 x 90/95 mm	8 x 155 mm	**32.30.5050**	**15,80**
90-95 mm	M5 x 95/100 mm	8 x 155 mm	**32.30.5060**	**16,20**
95-100 mm	M5 x 100/105 mm	8 x 165 mm	**32.30.5070**	**24,30**
100-105 mm	M5 x 105/110 mm	8 x 165 mm	**32.30.5080**	**32,80**

SICURA BEFESTIGUNG, KNOPF FEST/R
(Serie 32305100)

D-Norm PZ 92mm, Außen: Oliver, Oskar / Innen: Top Speed Square
Knopf fest auf Rosette / Drücker

Zubehörset für Schutzbeschlag Oliver/Oskar

für Türstärke	Schraube	Stift	Artikelnummer	€/SET
70-75 mm	M5 x 75/80 mm	10/8 x 130 mm	**32.30.5100**	**18,60**
75-80 mm	M5 x 80/85 mm	10/8 x 130 mm	**32.30.5110**	**19,00**
80-85 mm	M5 x 85/90 mm	10/8 x 140 mm	**32.30.5120**	**19,40**
85-90 mm	M5 x 90/95 mm	10/8 x 140 mm	**32.30.5130**	**19,80**
90-95 mm	M5 x 95/100 mm	10/8 x 150 mm	**32.30.5140**	**20,20**
95-100 mm	M5 x 100/105 mm	10/8 x 150 mm	**32.30.5150**	**26,40**
100-105 mm	M5 x 105/110 mm	10/8 x 160 mm	**32.30.5160**	**34,90**

SICURA BEFESTIGUNG KNOPF DREHBAR/R
(Serie 32305180)

D-Norm PZ 92mm, Außen: Oliver, Oskar / Innen: Top Speed Square
Knopf drehbar auf Rosette / Drücker

Zubehörset für Schutzbeschlag Oliver/Oskar

für Türstärke	Schraube	Stift	Artikelnummer	€/SET
70-75 mm	M5 x 75/80 mm	8/10/8 x 135 mm	**32.30.5180**	**17,50**
75-80 mm	M5 x 80/85 mm	8/10/8 x 145 mm	**32.30.5190**	**17,90**
80-85 mm	M5 x 85/90 mm	8/10/8 x 145 mm	**32.30.5200**	**18,30**
85-90 mm	M5 x 90/95 mm	8/10/8 x 155 mm	**32.30.5210**	**18,80**
90-95 mm	M5 x 95/100 mm	8/10/8 x 155 mm	**32.30.5220**	**19,20**
95-100 mm	M5 x 100/105 mm	8/10/8 x 165 mm	**32.30.5230**	**24,30**
100-105 mm	M5 x 105/110 mm	8/10/8 x 165 mm	**32.30.5240**	**32,80**

SCHMALRAHMEN BEFESTIGUNGSSET
(Serie 32237040)

Stift und Schraubenset für Schmalrahmengarnituren, LS/LS, Drücker/Drücker

Zubehörset für Schmalrahmengrt. Dr./Dr.

für Türstärke	Artikelnummer	€/SET
68-72 mm	**32.23.7040**	**10,50**
73-77 mm	**32.23.6960**	**10,90**
78-82 mm	**32.23.6980**	**11,30**
83-87 mm	**32.23.6920**	**11,80**
88-92 mm	**32.23.6930**	**12,20**
93-97 mm	**32.23.7060**	**12,60**
98-102 mm	**32.23.7080**	**13,00**
103-107 mm	**32.23.7140**	**13,50**
108-113 mm	**32.23.7150**	**14,20**

SCHMALRAHMEN BEFESTIGUNGSSET
(Serie 32237050)

Stift und Schraubenset für Schmalrahmengarnituren, LS/LS, Knopf/Drücker

Zubehörset für Schmalrahmengrt. Knopf/Dr

für Türstärke	Artikelnummer	€/SET
68-72 mm	**32.23.7050**	**10,50**
73-77 mm	**32.23.6890**	**10,90**
78-82 mm	**32.23.6940**	**11,30**
83-87 mm	**32.23.6990**	**11,80**
88-92 mm	**32.23.7070**	**12,20**
93-97 mm	**32.23.6970**	**12,60**
98-102 mm	**32.23.7090**	**13,00**
103-107 mm	**32.23.7160**	**13,50**
108-113 mm	**32.23.7170**	**14,20**

BEFESTIGUNGSSET FÜR SPEED COMFORT
(Serie 82305300)

Ö-Norm
Drücker / Drücker

Für alle Speed Comfort-Grt.

für Türstärke	Schraube	Stift	Artikelnummer	€/SET
37-46 mm	M4 x 50 mm	8/8,5/8 x 105 mm	**82.30.5300**	**5,10**
47-56 mm	M4 x 60 mm	8/8,5/8 x 115 mm	**82.30.5310**	**5,50**
57-66 mm	M4 x 70 mm	8/8,5/8 x 125 mm	**82.30.5320**	**5,90**
67-76 mm	M4 x 80 mm	8/8,5/8 x 135 mm	**82.30.5330**	**6,40**
77-86 mm	M4 x 90 mm	8/8,5/8 x 145 mm	**82.30.5340**	**6,80**
87-96 mm	M4 x 100 mm	8/8,5/8 x 155 mm	**82.30.5350**	**7,20**

BEFESTIGUNGSSET FÜR TOP SPEED Ø 55 MM
(Serie 32305400)

D-Norm, GK 4
Drücker / Drücker

Für alle Top Speed-Grt.

für Türstärke	Schraube	Stift	Artikelnummer	€/SET
37-46 mm	M4 x 40 mm	8 x 105 mm	**32.30.5400**	**5,10**
47-56 mm	M4 x 50 mm	8 x 115 mm	**32.30.5410**	**5,50**
57-66 mm	M4 x 60 mm	8 x 125 mm	**32.30.5420**	**5,90**
67-76 mm	M4 x 70 mm	8 x 135 mm	**32.30.5430**	**6,40**
77-86 mm	M4 x 80 mm	8 x 145 mm	**32.30.5440**	**6,80**
87-96 mm	M4 x 90 mm	8 x 155 mm	**32.30.5450**	**7,20**

BEFESTIGUNGSSET FÜR SPEED COMFORT
(Serie 32305300)

D-Norm
Drücker / Drücker

Für alle Speed Comfort-Grt.

für Türstärke	Schraube	Stift	Artikelnummer	€/SET
37-46 mm	M4 x 50 mm	8 x 105 mm	**32.30.5300**	**5,10**
47-56 mm	M4 x 60 mm	8 x 115 mm	**32.30.5310**	**5,50**
57-66 mm	M4 x 70 mm	8 x 125 mm	**32.30.5320**	**5,90**
67-76 mm	M4 x 80 mm	8 x 135 mm	**32.30.5330**	**6,40**
77-86 mm	M4 x 90 mm	8 x 145 mm	**32.30.5340**	**6,80**
87-96 mm	M4 x 100 mm	8 x 155 mm	**32.30.5350**	**7,20**

BEFESTIGUNGSSET FÜR TOP SPEED SQUARE
(Serie 82305500)

Ö-Norm, GK 4
Drücker / Drücker

Für alle Top Speed Square-Grt.

für Türstärke	Schraube	Stift	Artikelnummer	€/SET
37-46 mm	M4 x 40/50 mm	8/8,5/8 x 105 mm	**82.30.5500**	**5,10**
47-56 mm	M4 x 50/60 mm	8/8,5/8 x 115 mm	**82.30.5510**	**5,50**
57-66 mm	M4 x 60/70 mm	8/8,5/8 x 125 mm	**82.30.5520**	**5,90**
67-76 mm	M4 x 70/80 mm	8/8,5/8 x 135 mm	**82.30.5530**	**6,40**
77-86 mm	M4 x 80/90 mm	8/8,5/8 x 145 mm	**82.30.5540**	**6,80**
87-96 mm	M4 x 90/100 mm	8/8,5/8 x 155 mm	**82.30.5550**	**7,20**

BEFESTIGUNGSSET FÜR TOP SPEED Ø 55 MM
(Serie 82305400)

Ö-Norm, GK 4
Drücker / Drücker

Für alle Top Speed-Grt.

für Türstärke	Schraube	Stift	Artikelnummer	€/SET
37-46 mm	M4 x 40 mm	8/8,5/8 x 105 mm	**82.30.5400**	**5,10**
47-56 mm	M4 x 50 mm	8/8,5/8 x 115 mm	**82.30.5410**	**5,50**
57-66 mm	M4 x 60 mm	8/8,5/8 x 125 mm	**82.30.5420**	**5,90**
67-76 mm	M4 x 70 mm	8/8,5/8 x 135 mm	**82.30.5430**	**6,40**
77-86 mm	M4 x 80 mm	8/8,5/8 x 145 mm	**82.30.5440**	**6,80**
87-96 mm	M4 x 90 mm	8/8,5/8 x 155 mm	**82.30.5450**	**7,20**

BEFESTIGUNGSSET FÜR TOP SPEED SQUARE
(Serie 32305500)

D-Norm, GK 4
Drücker / Drücker

Für alle Top Speed Square-Grt.

für Türstärke	Schraube	Stift	Artikelnummer	€/SET
37-46 mm	M4 x 40/50 mm	8 x 105 mm	**32.30.5500**	**5,10**
47-56 mm	M4 x 50/60 mm	8 x 115 mm	**32.30.5510**	**5,50**
57-66 mm	M4 x 60/70 mm	8 x 125 mm	**32.30.5520**	**5,90**
67-76 mm	M4 x 70/80 mm	8 x 135 mm	**32.30.5530**	**6,40**
77-86 mm	M4 x 80/90 mm	8 x 145 mm	**32.30.5540**	**6,80**
87-96 mm	M4 x 90/100 mm	8 x 155 mm	**32.30.5550**	**7,20**

BEFESTIGUNGSSET FÜR FLAT Ø 55 MM
(Serie 82305600)

Ö-Norm, GK 4
Drücker / Drücker

Für alle Flat-Grt.

für Türstärke	Schraube	Stift	Artikelnummer	€/SET
35-44 mm	M4 x 40 mm	8/8,5/8 x 105 mm	**82.30.5600**	**5,10**
45-54 mm	M4 x 50 mm	8/8,5/8 x 115 mm	**82.30.5610**	**5,50**
55-64 mm	M4 x 60 mm	8/8,5/8 x 125 mm	**82.30.5620**	**5,90**
65-74 mm	M4 x 70 mm	8/8,5/8 x 135 mm	**82.30.5630**	**6,40**
75-84 mm	M4 x 80 mm	8/8,5/8 x 145 mm	**82.30.5640**	**6,80**
85-94 mm	M4 x 90 mm	8/8,5/8 x 155 mm	**82.30.5650**	**7,20**

BEFESTIGUNGSSET FÜR FLAT Ø 55 MM
(Serie 32305600)

D-Norm, GK 4
Drücker / Drücker

Für alle Flat-Grt.

für Türstärke	Schraube	Stift	Artikelnummer	€/SET
35-44 mm	M4 x 40 mm	8 x 105 mm	**32.30.5600**	**5,10**
45-54 mm	M4 x 50 mm	8 x 115 mm	**32.30.5610**	**5,50**
55-64 mm	M4 x 60 mm	8 x 125 mm	**32.30.5620**	**5,90**
65-74 mm	M4 x 70 mm	8 x 135 mm	**32.30.5630**	**6,40**
75-84 mm	M4 x 80 mm	8 x 145 mm	**32.30.5640**	**6,80**
85-94 mm	M4 x 90 mm	8 x 155 mm	**32.30.5650**	**7,20**

BEFESTIGUNGSSET FÜR FLAT FLÄCHENBÜNDIG
(Serie 82305700)

Ö-Norm, GK 4
Drücker / Drücker

Für alle Flat-Grt.

für Türstärke	Schraube	Stift	Artikelnummer	€/SET
35-42 mm	M4 x 40 mm	8/8,5/8 x 90 mm	**82.30.5700**	**5,10**
43-50 mm	M4 x 50 mm	8/8,5/8 x 105 mm	**82.30.5710**	**5,50**
51-60 mm	M4 x 60 mm	8/8,5/8 x 115 mm	**82.30.5720**	**5,90**
61-70 mm	M4 x 70 mm	8/8,5/8 x 125 mm	**82.30.5730**	**6,40**
71-80 mm	M4 x 80 mm	8/8,5/8 x 135 mm	**82.30.5740**	**6,80**
81-90 mm	M4 x 90 mm	8/8,5/8 x 145 mm	**82.30.5750**	**7,20**

BEFESTIGUNGSSET FÜR FLAT FLÄCHENBÜNDIG
(Serie 32305700)

D-Norm, GK 4
Drücker / Drücker

Für alle Flat-Grt.

für Türstärke	Schraube	Stift	Artikelnummer	€/SET
35-42 mm	M4 x 40 mm	8 x 90 mm	**32.30.5700**	**5,10**
43-50 mm	M4 x 50 mm	8 x 105 mm	**32.30.5710**	**5,50**
51-60 mm	M4 x 60 mm	8 x 115 mm	**32.30.5720**	**5,90**
61-70 mm	M4 x 70 mm	8 x 125 mm	**32.30.5730**	**6,40**
71-80 mm	M4 x 80 mm	8 x 135 mm	**32.30.5740**	**6,80**
81-90 mm	M4 x 90 mm	8 x 145 mm	**32.30.5750**	**7,20**

BEFESTIGUNGSSET FÜR BASIC
(Serie 82305800)

Ö-Norm
Drücker / Drücker

Für alle Basic-Grt.

für Türstärke	Schraube	Stift	Artikelnummer	€/SET
34-43 mm	4 x 50 mm	8/8,5/8 x 105 mm	**82.30.5800**	**5,10**
44-53 mm	4 x 60 mm	8/8,5/8 x 115 mm	**82.30.5810**	**5,50**
54-63 mm	4 x 70 mm	8/8,5/8 x 125 mm	**82.30.5820**	**5,90**
64-73 mm	4 x 80 mm	8/8,5/8 x 135 mm	**82.30.5830**	**6,40**
74-83 mm	4 x 90 mm	8/8,5/8 x 145 mm	**82.30.5840**	**6,80**

BEFESTIGUNGSSET FÜR BASIC
(Serie 32305800)

D-Norm
Drücker / Drücker

Für alle Basic-Grt.

für Türstärke	Schraube	Stift	Artikelnummer	€/SET
34-43 mm	4 x 50 mm	8 x 105 mm	**32.30.5800**	**5,10**
44-53 mm	4 x 60 mm	8 x 115 mm	**32.30.5810**	**5,50**
54-63 mm	4 x 70 mm	8 x 125 mm	**32.30.5820**	**5,90**
64-73 mm	4 x 80 mm	8 x 135 mm	**32.30.5830**	**6,40**
74-83 mm	4 x 90 mm	8 x 145 mm	**32.30.5840**	**6,80**

WECHSELVOLLSTIFT MIT KERBE
(Serie 32232390)

verzinkt

Stift

Maße	Artikelnummer	€/STK
8,5/8 x 90 mm	**32.23.2390**	**4,20**
8,5/8 x 100 mm	**32.23.0330**	**4,60**
8,5/8 x 110 mm	**32.23.2400**	**4,90**
8,5/8 x 120 mm	**32.23.0340**	**5,20**
8,5/8 x 130 mm	**32.23.0380**	**5,50**
8,5/8 x 140 mm	**32.23.2420**	**5,80**
8,5/8 x 150 mm	**32.23.0390**	**6,10**
8,5/8 x 160 mm	**32.23.0740**	**6,50**
8,5/8 x 170 mm	**32.23.2130**	**6,80**

WECHSELVOLLSTIFT MIT KERBE
(Serie 32232320)

verzinkt

Stift

Maße	Artikelnummer	€/STK
8 x 90 mm	**32.23.2320**	**3,10**
8 x 100 mm	**32.23.1370**	**3,40**
8 x 110 mm	**32.23.2330**	**3,70**
8 x 120 mm	**32.23.1380**	**4,00**
8 x 130 mm	**32.23.1390**	**4,30**
8 x 140 mm	**32.23.2350**	**4,70**
8 x 150 mm	**32.23.2360**	**5,00**
8 x 160 mm	**32.23.1400**	**5,30**
8 x 170 mm	**32.23.1420**	**5,60**

WECHSELVOLLSTIFT MIT KERBE
(Serie 32234760)

verzinkt

Stift

Maße	Artikelnummer	€/STK
9/8 x 90 mm	**32.23.4760**	**5,40**
9/8 x 100 mm	**32.23.1730**	**5,70**
9/8 x 110 mm	**32.23.2680**	**6,00**
9/8 x 120 mm	**32.23.2690**	**6,40**
9/8 x 130 mm	**32.23.1740**	**6,70**
9/8 x 140 mm	**32.23.1750**	**7,00**
9/8 x 150 mm	**32.23.2700**	**7,30**

WECHSELVOLLSTIFT MIT KERBE
(Serie 32232500)

verzinkt

Stift

Maße	Artikelnummer	€/STK
10/8 x 110 mm	**32.23.2500**	**11,70**
10/8 x 125 mm	**32.23.2510**	**6,00**
10/8 x 130 mm	**32.23.1840**	**6,00**
10/8 x 140 mm	**32.23.2520**	**6,40**
10/8 x 150 mm	**32.23.2540**	**6,70**
10/8 x 160 mm	**32.23.1850**	**7,00**
10/8 x 170 mm	**32.23.1860**	**7,30**

WECHSELVOLLSTIFT MIT KERBE
(Serie 32232570)

verzinkt

Stift

Maße	Artikelnummer	€/STK
9 x 90 mm	**32.23.2570**	**3,50**
9 x 100 mm	**32.23.1910**	**3,80**
9 x 110 mm	**32.23.1920**	**4,10**
9 x 120 mm	**32.23.1960**	**4,50**
9 x 130 mm	**32.23.1970**	**4,80**
9 x 140 mm	**32.23.1980**	**5,10**
9 x 150 mm	**32.23.1990**	**5,40**

VIERKANTVOLLSTIFT MIT KERBE
(Serie 32232080)

verzinkt

Stift

Maße	Artikelnummer	€/STK
8/8,5/8 x 85 mm	**32.23.2080**	**2,50**
8/8,5/8 x 105 mm	**32.23.2090**	**2,50**
8/8,5/8 x 115 mm	**32.23.0760**	**2,90**
8/8,5/8 x 125 mm	**32.23.0770**	**3,20**
8/8,5/8 x 135 mm	**32.23.0780**	**3,50**
8/8,5/8 x 145 mm	**32.23.1020**	**3,80**
8/8,5/8 x 155 mm	**32.23.4900**	**4,10**
8/8,5/8 x 165 mm	**32.23.1030**	**4,50**
8/8,5/8 x 175 mm	**32.23.1040**	**4,80**

VIERKANTVOLLSTIFT MIT KERBE
(Serie 32231590)

verzinkt

Stift mit einseitiger Kerbe

Maße	Artikelnummer	€/STK
8 x 70 mm	**32.23.1590**	**2,00**

Stift

Maße	Artikelnummer	€/STK
8 x 90 mm	**32.23.1930**	**1,70**
8 x 105 mm	**32.23.1940**	**2,00**
8 x 115 mm	**32.23.1430**	**2,30**
8 x 125 mm	**32.23.1440**	**2,70**
8 x 135 mm	**32.23.1450**	**3,00**
8 x 145 mm	**32.23.1460**	**3,30**
8 x 155 mm	**32.23.1470**	**3,60**
8 x 165 mm	**32.23.1680**	**3,90**
8 x 175 mm	**32.23.1690**	**4,20**

VIERKANTVOLLSTIFT MIT KERBE
(Serie 32234670)

verzinkt

Stift

Maße	Artikelnummer	€/STK
8/9/8 x 105 mm	**32.23.4670**	**4,20**
8/9/8 x 115 mm	**32.23.1770**	**4,60**
8/9/8 x 125 mm	**32.23.1780**	**4,90**
8/9/8 x 135 mm	**32.23.1790**	**5,20**
8/9/8 x 145 mm	**32.23.1810**	**5,50**
8/9/8 x 155 mm	**32.23.1820**	**5,80**
8/9/8 x 165 mm	**32.23.1830**	**6,10**

VIERKANTVOLLSTIFT MIT KERBE
(Serie 32231870)

verzinkt

Stift

Maße	Artikelnummer	€/STK
8/10/8 x 135 mm	**32.23.1870**	**5,10**
8/10/8 x 145 mm	**32.23.1880**	**5,40**
8/10/8 x 155 mm	**32.23.2480**	**5,70**
8/10/8 x 165 mm	**32.23.1890**	**6,00**
8/10/8 x 175 mm	**32.23.1900**	**6,40**

VIERKANTVOLLSTIFT MIT KERBE
(Serie 32231760)

verzinkt

Stift mit einseitiger Kerbe

Maße	Artikelnummer	€/STK
9 x 70 mm	**32.23.1760**	**3,10**

Stift

Maße	Artikelnummer	€/STK
9 x 115 mm	**32.23.2000**	**3,10**
9 x 125 mm	**32.23.2040**	**3,40**
9 x 135 mm	**32.23.2050**	**3,70**
9 x 145 mm	**32.23.2060**	**4,00**
9 x 155 mm	**32.23.2070**	**4,30**
9 x 165 mm	**32.23.2120**	**4,70**

FEDER VIERKANTVOLLSTIFT
(Serie 32232170)

verzinkt, Artikel Nummer 32232240 mit verkürztem Stift Mittelteil 8,5 mm

Federvierkantstift 8 mm

Maße	Artikelnummer	€/STK
8 x 105 mm	**32.23.2170**	**2,10**
8 x 120 mm	**32.23.2180**	**2,40**
8 x 140 mm	**32.23.2190**	**2,80**

Federvierkant 8/8,5/8 mm

Maße	Artikelnummer	€/STK
8/8,5/8 x 105 mm	**32.23.2240**	**3,10**
8/8,5/8 x 105 mm	**32.23.2250**	**3,10**
8/8,5/8 x 120 mm	**32.23.2260**	**3,40**
8/8,5/8 x 140 mm	**32.23.2270**	**3,70**

Federvierkant 8 mm mit 2 Kerben für Madenschrauben

Maße	Artikelnummer	€/STK
8 x 105 mm	**32.23.2200**	**6,90**
8 x 120 mm	**32.23.2210**	**8,00**

6 % Preisanpassung seit 01.08.2018 bereits eingerechnet
Bitte weitere 9% Preisanpassung ab 01.02.2022 einberechnen.

PATENTSTIFT
(Serie 32233860)

verzinkt

Für einseitige Drückermontage, Spaltstift 10 mm

Maße	Artikelnummer	€/STK
10 x 60 mm	**32.23.3860**	**4,70**
10 x 70 mm	**32.23.3870**	**5,00**
10 x 80 mm	**32.23.3880**	**5,60**

Für einseitige Drückermontage, Spaltstift 10/8 mm

Maße	Artikelnummer	€/STK
10/8 x 60 mm	**32.23.3830**	**4,70**
10/8 x 70 mm	**32.23.3840**	**5,00**
10/8 x 75 mm	**32.23.5220**	**5,20**
10/8 x 80 mm	**32.23.3850**	**5,00**
10/8 x 100 mm	**32.23.4750**	**5,60**

Für einseitige Drückermontage, Spaltstift 8 mm

Maße	Artikelnummer	€/STK
8 x 60 mm	**32.23.3800**	**4,20**
8 x 70 mm	**32.23.3810**	**4,30**
8 x 80 mm	**32.23.3820**	**4,90**
8 x 100 mm	**32.23.4740**	**5,20**

Für einseitige Drückermontage, Spaltstift 8,5/8 mm

Maße	Artikelnummer	€/STK
8,5/8 x 60 mm	**32.23.3990**	**4,20**
8,5/8 x 70 mm	**32.23.4000**	**4,60**
8,5/8 x 80 mm	**32.23.4010**	**4,90**
8,5/8 x 100 mm	**32.23.4860**	**5,20**

Für einseitige Drückermontage, Spaltstift 9 mm

Maße	Artikelnummer	€/STK
9 x 80 mm	**32.23.3610**	**5,60**

Für einseitige Drückermontage, Spaltstift 9/8 mm

Maße	Artikelnummer	€/STK
9/8 x 80 mm	**32.23.3620**	**5,90**

VIERKANTSTIFT PANIK
(Serie 32230250)

verzinkt

geteilter Stift

Maße	Artikelnummer	€/STK
9 x 50/50 mm	**32.23.0250**	**8,50**
9 x 60/60 mm	**32.23.0260**	**9,00**
9 x 70/70 mm	**32.23.0270**	**9,50**
9 x 90/60 mm	**32.23.0320**	**10,10**

VIERKANTSTIFT ABGESETZT GETEILT
(Serie 32231560)

verzinkt

geteilter Stift

Maße	Artikelnummer	€/STK
8/9/8 x 50/50 mm	**32.23.1560**	**9,00**
8/9/8 x 60/60 mm	**32.23.1570**	**9,50**
8/9/8 x 70/70 mm	**32.23.1580**	**10,10**

WECHSELSTIFT MIT SCHLITZ
(Serie 32233680)

Universal verwendbar, verstellbar, verzinkt

Mit Gewinde und Sicherungsmutter zum Verstellen der Stiftlänge

für Türstärke	Maße	Artikelnummer	€/STK
38-62 mm	8 mm	**32.23.3680**	**7,30**
62-100 mm	8 mm	**32.23.3700**	**7,70**

WECHSELSTIFT
(Serie 32230080 -1)

Wechselstift mit Platte, Durchsteckmontage 8 x 60 mm, Platte 16 mm verzinkt

Mit Platte für Bemusterungen

Maße	Artikelnummer	€/STK
8 x 59 mm	**32.23.0080**	**1,40**

VIERKANTSTIFT MIT SCHLITZ
(Serie 32230060)

verzinkt

Spaltstift 10 mm

Maße	Artikelnummer	€/STK
10 x 110 mm	**32.23.0060**	**2,70**
10 x 140 mm	**32.23.0070**	**3,00**
10 x 160 mm	**32.23.0880**	**3,30**

Spaltstift 8 mm

Maße	Artikelnummer	€/STK
8 x 95 mm	**32.23.0820**	**2,50**
8 x 105 mm	**32.23.0810**	**2,40**
8 x 160 mm	**32.23.0870**	**3,30**
8 x 180 mm	**32.23.0960**	**3,60**

Spaltstift 8/8,5/8 mm

Maße	Artikelnummer	€/STK
8/8,5/8 x 105 mm	**32.23.4710**	**3,30**

VIERKANTSTIFT FÜR OLIVEN
(Serie 32230010)

verzinkt

Vollstift

Maße	Artikelnummer	€/STK
7 x 75 mm	**32.23.0010**	**1,60**
7 x 85 mm	**32.23.0020**	**1,60**
7 x 100 mm	**32.23.0190**	**1,90**
6 x 85 mm	**32.23.0170**	**1,60**
6 x 100 mm	**32.23.0180**	**1,60**

DURCHZUGSSCHRAUBEN
(Serie 32230940)

DIN 965, mit Schraubenkopf 7 mm, 4 Stück im Beutel

Für Vario Star Basic Zimmertürgarnituren mit Nylon - Unterkonstruktion

Maße	für Türstärke	Artikelnummer	€/BTL
4 x 50 mm	35-43 mm	**32.23.0940**	**0,80**

DURCHZUGSSCHRAUBEN
(Serie 32231100)

DIN 965, mit Schraubenkopf 7 mm

Für Vario Star Basic Zimmertürgarnituren mit Nylon - Unterkonstruktion

Maße	für Türstärke	Artikelnummer	€/STK
4 x 50 mm	35-43 mm	**32.23.1100**	**0,20**
4 x 60 mm	44-53 mm	**32.23.1110**	**0,30**
4 x 70 mm	54-63 mm	**32.23.1120**	**0,40**
4 x 80 mm	64-72 mm	**32.23.1130**	**0,50**

SENKKOPFSCHRAUBEN M4
(Serie 32233430)

DIN 965, mit Schraubenkopf 7 mm, selbstklebend, 4 Stück im Beutel

Für Vario Star Speed Comfort-, Top Speed- und Flat- Zimmertürgarnituren

Maße	Ausführung	Artikelnummer	€/BTL
M4 x 32 mm	verzinkt	**32.23.3430**	**1,30**
M4 x 40 mm	verzinkt	**32.23.3440**	**1,50**
M4 x 50 mm	verzinkt	**32.23.3410**	**1,70**
M4 x 60 mm	verzinkt	**32.23.3490**	**1,90**
M4 x 70 mm	verzinkt	**32.23.3500**	**2,30**
M4 x 80 mm	verzinkt	**32.23.3510**	**2,50**
M4 x 90 mm	verzinkt	**32.23.3520**	**2,80**
M4 x 100 mm	verzinkt	**32.23.3530**	**3,00**
M4 x 108 mm	verzinkt	**32.23.3540**	**3,20**

SENKKOPFSCHRAUBEN M4
(Serie 32233450)

DIN 965, mit Schraubenkopf 7 mm, selbstklebend

Für Vario Star Speed Comfort-, Top Speed- und Flat- Zimmertürgarnituren

Maße	Ausführung	Artikelnummer	€/STK
M4 x 32 mm	verzinkt	**32.23.3450**	**0,50**
M4 x 40 mm	verzinkt	**32.23.3460**	**0,60**
M4 x 50 mm	verzinkt	**32.23.3470**	**0,70**
M4 x 55 mm	verzinkt	**32.23.3390**	**0,80**
M4 x 60 mm	verzinkt	**32.23.1180**	**0,80**
M4 x 70 mm	verzinkt	**32.23.1190**	**1,00**
M4 x 80 mm	verzinkt	**32.23.1200**	**1,10**
M4 x 90 mm	verzinkt	**32.23.1280**	**1,20**
M4 x 100 mm	verzinkt	**32.23.1210**	**1,30**
M4 x 110 mm	verzinkt	**32.23.1290**	**5,80**

SENKKOPFSCHRAUBEN M5
(Serie 32230790)

DIN 965

Für Fenstergriffe, Schutzrosettenpaare ungeprüft

Maße	Ausführung	Artikelnummer	€/STK
M5 x 40 mm	Stahl/verzinkt	**32.23.0790**	**0,50**
M5 x 50 mm	Stahl/verzinkt	**32.23.1220**	**0,60**
M5 x 60 mm	Stahl/verzinkt	**32.23.1230**	**0,70**
M5 x 70 mm	Stahl/verzinkt	**32.23.1240**	**0,80**
M5 x 80 mm	Stahl/verzinkt	**32.23.1250**	**1,00**
M5 x 90 mm	Stahl/verzinkt	**32.23.1260**	**1,10**
M5 x 100 mm	Stahl/verzinkt	**32.23.1270**	**1,10**

SENKKOPFSCHRAUBE M5
(Serie 32231720)

mit Schraubenkopf 7 mm, selbstklebend

Für Top Speed Schmalrahmen-Grt.

Maße	Ausführung	Artikelnummer	€/STK
M5 x 30 mm	verzinkt	**32.23.1720**	**1,30**

SENKKOPFSCHRAUBEN M5
(Serie 32231480)

Schraubenkopf abgedreht auf 7 mm Kopf

Für Schutzbeschläge LS/R ungeprüft

Maße	Ausführung	Artikelnummer	€/STK
M5 x 40 mm	Stahl/verzinkt	**32.23.1480**	**0,20**
M5 x 50 mm	Stahl/verzinkt	**32.23.1490**	**0,30**
M5 x 60 mm	Stahl/verzinkt	**32.23.1500**	**0,40**
M5 x 70 mm	Stahl/verzinkt	**32.23.1510**	**0,50**
M5 x 80 mm	Stahl/verzinkt	**32.23.1520**	**0,60**
M5 x 90 mm	Stahl/verzinkt	**32.23.1540**	**0,70**
M5 x 100 mm	Stahl/verzinkt	**32.23.1530**	**0,80**

INNENSECHSKANTSCHRAUBEN M6
(Serie 32234290)

DIN 7991, 10.9. gehärtet

Für Schutzbeschläge LS/LS geprüft

Maße	Ausführung	Artikelnummer	€/STK
M6 x 45 mm	verzinkt	**32.23.4290**	**2,00**
M6 x 50 mm	verzinkt	**32.23.4380**	**2,00**
M6 x 55 mm	verzinkt	**32.23.3740**	**2,00**
M6 x 60 mm	verzinkt	**32.23.4390**	**2,10**
M6 x 65 mm	verzinkt	**32.23.5000**	**2,10**
M6 x 70 mm	verzinkt	**32.23.4650**	**2,10**
M6 x 75 mm	verzinkt	**32.23.4460**	**2,20**
M6 x 80 mm	verzinkt	**32.23.4470**	**2,20**
M6 x 85 mm	verzinkt	**32.23.6760**	**2,50**
M6 x 90 mm	verzinkt	**32.23.4480**	**2,50**
M6 x 95 mm	verzinkt	**32.23.6770**	**2,50**
M6 x 100 mm	verzinkt	**32.23.4190**	**3,00**
M6 x 105 mm	verzinkt	**32.23.6780**	**3,00**
M6 x 110 mm	verzinkt	**32.23.4660**	**3,00**
M6 x 115 mm	verzinkt	**32.23.6790**	**3,20**
M6 x 120 mm	verzinkt	**32.23.4690**	**3,20**

INNENSECHSKANTSCHRAUBEN M6
(Serie 32234830)

DIN 7991, 12.9 gehärtet

Für Schutzbeschläge LS/LS ES3 geprüft

Maße	Ausführung	Artikelnummer	€/STK
M6 x 50 mm	verzinkt	**32.23.4830**	**2,20**
M6 x 60 mm	verzinkt	**32.23.5200**	**2,70**
M6 x 80 mm	verzinkt	**32.23.4840**	**2,70**
M6 x 100 mm	verzinkt	**32.23.5210**	**3,20**

INNENSECHSKANTSCHRAUBEN M5
(Serie 32235150)

10.9. gehärtet, Schraubenkopf abgedreht auf 7 mm Kopf

Für Schutzbeschläge LS/R und Schutzrosetten geprüft

Maße	Ausführung	Artikelnummer	€/STK
M5 x 40 mm	verzinkt	**32.23.5150**	**2,30**
M5 x 45 mm	verzinkt	**32.23.4570**	**2,30**
M5 x 50 mm	verzinkt	**32.23.4340**	**2,30**
M5 x 55 mm	verzinkt	**32.23.4880**	**3,10**
M5 x 60 mm	verzinkt	**32.23.4360**	**3,10**
M5 x 65 mm	verzinkt	**32.23.4960**	**3,10**
M5 x 70 mm	verzinkt	**32.23.3550**	**3,20**
M5 x 75 mm	verzinkt	**32.23.4580**	**3,20**
M5 x 80 mm	verzinkt	**32.23.4300**	**3,20**
M5 x 85 mm	verzinkt	**32.23.4970**	**3,30**
M5 x 90 mm	verzinkt	**32.23.4310**	**3,30**
M5 x 95 mm	verzinkt	**32.23.4980**	**3,30**
M5 x 100 mm	verzinkt	**32.23.4590**	**3,30**
M5 x 105 mm	verzinkt	**32.23.4990**	**8,40**
M5 x 110 mm	verzinkt	**32.23.4890**	**8,40**

KREUZSCHLITZSCHRAUBEN M5
(Serie 32230630)

3 Stück im Beutel

Für Sicura Luigi

Maße	Ausführung	Artikelnummer	€/BTL
M5 x 95 mm	verzinkt	**32.23.0630**	**2,50**

ZIERKOPF SCHRAUBEN
(Serie 34080150)

gehärtet

Für Schmiedeeisen Schutzbeschläge

Maße	Farbe	Artikelnummer	€/STK
M5 x 70 mm	Schmiedeeisen	**34.08.0150**	**1,30**
M5 x 100 mm	Schmiedeeisen	**34.08.0160**	**1,30**
M6 x 80 mm	Schmiedeeisen	**34.08.0170**	**1,30**
M6 x 100 mm	Schmiedeeisen	**34.08.0180**	**2,00**

HOLZSCHRAUBEN MIT ZIERKOPF
(Serie 32230160)

Für Langschild Zimmertüren

Maße	Farbe	Artikelnummer	€/STK
Ø 4,8 x 22 mm	Stahlgrau-gefärbt	**32.23.0160**	**1,00**
Ø 3,5 x 20 mm	Schwarz	**34.08.0130**	**1,00**

HOLZSCHRAUBEN
(Serie 32231060)

DIN 7995, 4 Stück im Beutel

Für Langschild Zimmertüren

Maße	Farbe	Artikelnummer	€/BTL
Ø 3,5 x 20 mm	Messing	**32.23.1060**	**0,50**
Ø 3,5 x 20 mm	Brüniert-sat.	**32.23.1070**	**0,50**
Ø 3,5 x 20 mm	Vernickelt	**32.23.3720**	**0,50**

SENKKOPFSCHRAUBEN
(Serie 32233420)

4 Stück im Beutel

Senkkopfschraube mit Hülsenmutter

Maße	Farbe	Artikelnummer	€/BTL
M4 x 40 mm	Ef-sat.	**32.23.3420**	**3,20**
M4 x 90 mm	Ef-sat.	**32.23.0980**	**4,20**
M4 x 40 mm	Messing	**32.23.3400**	**3,20**
M4 x 90 mm	Messing	**32.23.0930**	**4,20**

KREUZSCHLITZSCHRAUBEN M4
(Serie 32234050)

Mit Abbrechkerbe

Maße	Farbe	Artikelnummer	€/STK
M4 x 90 mm	Brüniert-sat.	**32.23.4050**	**0,80**
M4 x 90 mm	Ef-sat.	**32.23.0670**	**0,80**

2 Stück im Beutel, mit Abbrechkerbe

Maße	Farbe	Artikelnummer	€/BTL
M4 x 80 mm	Ef-sat.	**32.23.0840**	**1,60**

LINSENKOPFSCHRAUBEN M6
(Serie 32230640)

2 Stück im Beutel

Mit Abbrechkerbe

Maße	Farbe	Artikelnummer	€/BTL
M6 x 100 mm	Messing-pol.	**32.23.0640**	**3,10**
M6 x 100 mm	Brüniert-sat.	**32.23.0650**	**3,10**
M6 x 100 mm	Ef-sat.	**32.23.3730**	**3,10**

SCHRAUBE MIT SPEZIALKOPF
(Serie 32231090)

für Legionärsgarnituren

für Legionärsgarnituren

Maße	Artikelnummer	€/STK
M4 x 80 mm	**32.23.1090**	**2,30**

GEWINDEVERLÄNGERUNGEN
(Serie 32233310)

Verwendbar für Ausgleich von Türstärken

Schraube	Maße	Länge	Artikelnummer	€/STK
M4	Ø 8	25 mm	**32.23.3310**	**3,10**
M5	Ø 8	25 mm	**32.23.3300**	**3,70**
M6	Ø 10	25 mm	**32.23.3320**	**3,90**

VERSTÄRKUNGSHÜLSEN
(Serie 32231170)

Ausgleichshülse

Maße	Artikelnummer	€/STK
von 6 auf 7 mm	**32.23.1170**	**1,00**
von 7 auf 8 mm	**32.23.1150**	**1,00**
von 8 auf 8,5 mm	**32.23.1160**	**0,95**
von 8 auf 9 mm	**32.23.0660**	**0,95**
von 8 auf 10 mm	**32.23.0290**	**1,00**

MADENSCHRAUBEN
(Serie 32234040)

Zur Befestigung von Drückern und Stoßgriffen

Maße	Ausführung	Artikelnummer	€/STK
M6 x 6 mm	verzinkt	**32.23.4040**	**0,30**
M6 x 7 mm	verzinkt	**32.23.0430**	**0,30**
M6 x 9 mm	verzinkt	**32.23.0440**	**0,30**
M6 x 6 mm	selbstklebend	**32.23.1950**	**0,50**
M6 x 7 mm	selbstklebend	**32.23.0450**	**0,50**
M6 x 9 mm	selbstklebend	**32.23.0460**	**0,50**
M6 x 6 mm	Edelstahl	**32.23.0420**	**0,50**
M6 x 7 mm	Edelstahl	**32.23.0410**	**0,50**
M6 x 9 mm	Edelstahl	**32.23.1410**	**0,50**

MADENSCHRAUBE
(Serie 32231310)

selbstsichernd gehärtet ohne Spitze

ohne Spitze

Maße	Ausführung	Artikelnummer	€/STK
M6 x 6 mm	weiß verzinkt	**32.23.1310**	**0,50**

SECHSKANTSCHLÜSSEL
(Serie 32230470)

M6

Ausführung	Artikelnummer	€/STK
verzinkt	**32.23.0470**	**0,50**

GEWINDESTANGEN M8
(Serie 32238020)

Abgelängt für Stoßgriffmontage

Maße	Ausführung	Artikelnummer	€/STK
M8 x 40 mm	verzinkt	**32.23.8020**	**0,50**
M8 x 80 mm	verzinkt	**32.23.8010**	**1,20**
M8 x 100 mm	verzinkt	**32.23.8000**	**1,40**

GLEITLAGERBUCHSEN
(Serie 32230570)

Drückerführung, ø 18x16x8 mm

Farbe	Artikelnummer	€/STK
Braun	**32.23.0570**	**0,20**
Transparent	**32.23.0620**	**0,20**
Schwarz	**32.23.0590**	**0,20**

Drückerführung, ø 20x18x8 mm

Farbe	Artikelnummer	€/STK
Braun	**32.23.0350**	**0,20**
Transparent	**32.23.0610**	**0,20**

Drückerführung, ø 20x16x5 mm

Farbe	Artikelnummer	€/STK
Braun	**32.23.0310**	**0,20**
Transparent	**32.23.0910**	**0,20**

Drückerführung, ø 20x18x4 mm

Farbe	Artikelnummer	€/STK
Transparent	**32.23.0580**	**0,20**

Drückerführung für Plano-Grt. mit HHF ø 18x16x5 mm

Farbe	Artikelnummer	€/STK
Schwarz	**32.23.2140**	**0,20**

Beilage für Fensteroliven ø 18x16x1 mm

Farbe	Artikelnummer	€/STK
Transparent	**32.23.0860**	**0,20**

BEILAGE FÜR SCHUTZBESCHLÄGE GRPL/DR
(Serie 32230220)

Beilage

Ausführung	Artikelnummer	€/STK
Messingbeilage	**32.23.0220**	**1,50**

ROSETTENABZIEHER
(Serie 32232160)

Rosettenabzieher für Clipsrosetten und Schilder

Spezialschlüssel

Ausführung	Artikelnummer	€/STK
Schlüssel	**32.23.2160**	**9,40**

ROSETTENABZIEHER
(Serie 32231800)

Rosettenabzieher für Clipsrosetten

Spezialschlüssel

Ausführung	Artikelnummer	€/STK
Schlüssel	**32.23.1800**	**9,20**

6 % Preisanpassung seit 01.08.2018 bereits eingerechnet
Bitte weitere 9% Preisanpassung ab 01.02.2022 einberechnen.

KOMPETENZ AM POINT OF SALE...

... so treffen Ihre Kunden schnell und einfach die richtige Beschlag-Wahl.

UMSATZRAKETE

2250x300x300 mm HxBxT, für 20 Module

Für 20 Module

Ausführung	Artikelnr.
Grau/Anthrazit	**36.06.1300**
Weiß	**36.06.0391**
Ahorn/Nußbaum	**36.06.0390**

VERKAUFSSTÄNDER

für 19 Grt. und 1 Mustermodell, Grau/Anthrazit
1980x240x350 mm HxBxT

Für 19 Garnituren und 1 Mustermodell

Ausführung	Artikelnr.
Grau/Anthrazit	**36.06.1330**
Weiß	**36.06.1320**

MUSTERSTOCK

Musterstock für 20 Module, Grau/Anthrazit
2360x1050x460 mm HxBxT

Grau/Anthrazit

Ausführung	Artikelnr.
für 20 Module	**36.06.0280**

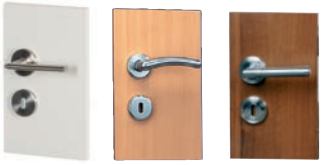

EINHÄNGETAFEL

1-fach, 300 x 180 x 19 mm (HxBxT), mit Bohrung

Ausführung	Artikelnr.
Weiß	**36.06.0397**
Anthrazit	**36.06.0283**
Nußbaum	**36.06.0550**
Buche	**36.06.0800**

2-fach, 650 x 180 x 19 mm (HxBxT), Kanten geleimt

Ausführung	Artikelnr.
Weiß	**36.06.1390**
Anthrazit	**36.06.1400**
Nussbaum	**36.06.0560**
Buche	**36.06.0810**

4-fach, 1350 x 180 x 19 mm (HxBxT), Kanten geleimt

Ausführung	Artikelnr.
Weiß	**36.06.1410**
Anthrazit	**36.06.1420**
Nussbaum	**36.06.0570**
Buche	**36.06.0820**

6 % Preisanpassung seit 01.08.2018 bereits eingerechnet
Bitte weitere 9% Preisanpassung ab 01.02.2022 einberechnen.

MUSTERSTOCK

Musterstock für 6 Halbgarnituren

Grau/Anthrazit

Ausführung	Artikelnr.
für 6 Halbgarnituren	**36.06.1310**

MUSTERSTOCK

Musterstock für 6 Halbgarnituren

Grau/Anthrazit

Ausführung	Artikelnr.
für 6 Halbgarnituren	**36.06.1360**

MUSTERSTOCK FÜR ZIMMERTÜREN

Musterstock für 1 Garnitur mit Schloss
Passend für BB, PZ und ÜLock-Schloss

Grau/Anthrazit

Schloss	Artikelnr.
ZT BB 72 mm	**36.06.1340**
ZT PZ 72 mm	**36.06.8380**
HT PZ 92 mm	**36.06.8210**

MUSTERSTOCK FÜR ZIMMERTÜREN

Musterstock für 1 Garnitur mit Schloss
Passend für BB, PZ und ÜLock-Schloss

Weiß

Schloss	Artikelnr.
ZT BB 72 mm	**36.06.0306**

Grau/Anthrazit

Schloss	Artikelnr.
ZT PZ 72 mm	**36.06.8450**
HT PZ 92 mm	**36.06.8440**

MUSTERSTOCK

Musterstock weiß lackiert, Solo Schloss Magnetfalle kurz, Solo-Garnitur WC

Weiß lackiert

Ausführung	Artikelnr.
für 1 Solo-Garnitur	**36.06.8330**

MUSTERSTOCK

Musterstock Holz/Glas mit Tragegriff, inklusive Glastürschloss, Drückerpaar und 2 Bändern 3 teilig

Holz/Glas

Ausführung	Artikelnr.
für 1 Glastürschloss	**36.06.1350**

UMSATZRAKETE

Musterstock für Fenstergriffe

Grau/Anthrazit

Ausführung	Artikelnr.
für 6 Modelle	**36.06.1370**

MUSTERKOFFER

Musterkoffer für Beschläge

Musterkoffer inkl. Grundplatte ohne Bestückung

Ausführung	Artikelnr.
für 9 Modelle	**36.06.5460**

Musterkoffer inkl. Grundplatte und Bestückung

Sortimentskoffer	Artikelnr.
Objekt	**36.06.5700**
Standard	**36.06.5710**
Standard II	**36.06.5720**
Standard	**36.06.5730**
Standard	**36.06.5740**
Legion	**36.06.5750**

VARIO STAR® – INNOVATIV UND FLEXIBEL KOMBINIERBAR

Vario Star® bezeichnet eine Familie von hoch innovativen Montagesystemen. Diese bieten eine Vielzahl an Kombinationsmöglichkeiten und lassen daher keine Kundenwünsche offen. Alle Systeme der Vario Star® Familie garantieren einen exakten, langlebigen und flatterfreien Sitz des Drückers sowie einen einwandfreien Halt. Die Montage kann schnell und unkompliziert erfolgen.

Vario Star® Beschläge sind für eine Montage auf Standardtüren (Türstärke 38 -42 mm) gefertigt. Bei abweichenden Türstärken vermerken Sie dies bitte in der Bestellung.

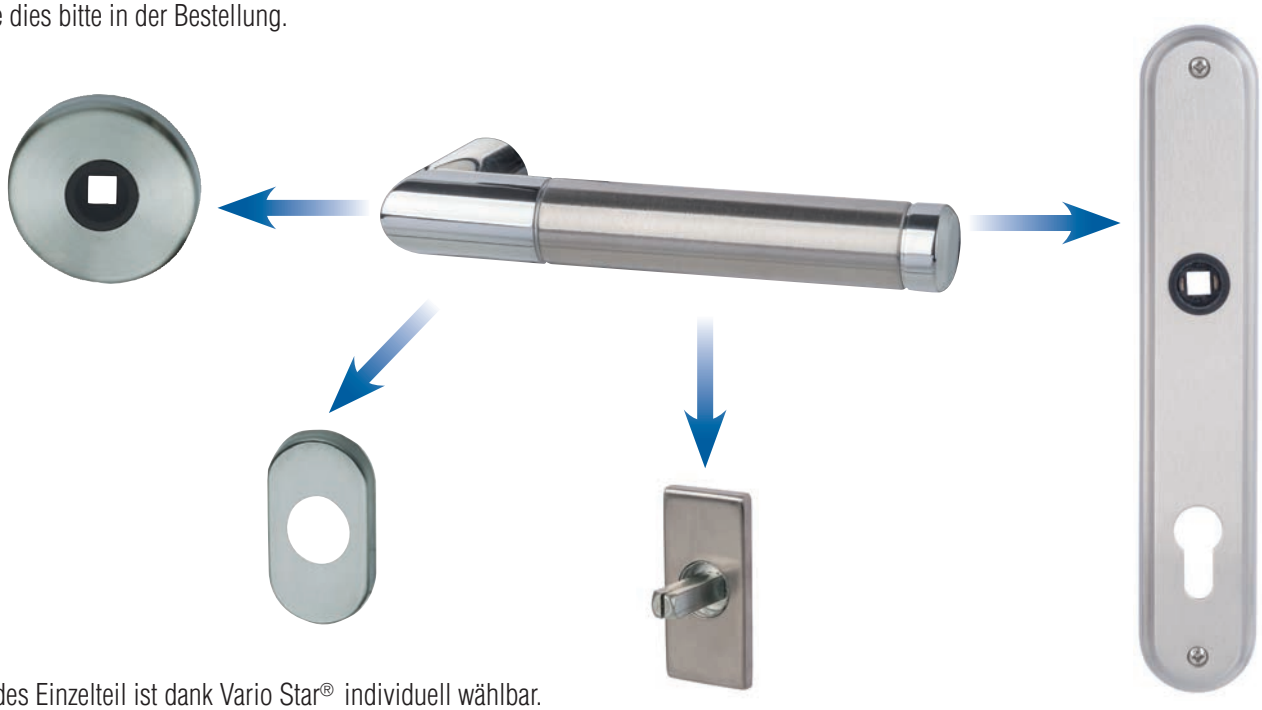

Jedes Einzelteil ist dank Vario Star® individuell wählbar.

1 SYSTEM – 6 INNOVATIONEN

Die Vario Star® Familie setzt sich mittlerweile bereits aus sechs innovativen Montagesystemen mit verschiedenen Ansätzen zusammen. Den Ursprung bildete das bewährte Qualitäts-System Vario Star® Basic mit Cliprosette und Hochhaltefeder. Daraus entstanden die weiteren Systeme Vario Star® MRM Comfort mit Schraubrosette und Kugellager, Vario Star® Top Speed (Comfort) mit Bajonett-Verschluss,Vario Star® Flat (ermöglicht eine flächenbündige Montage), Vario Star® Plano (Dübelmontage) sowie Vario Star® Velox Fix. Nähere Informationen zu allen Montagesystemen der Vario Star® Familie finden Sie ab Seite 745.

MODELLHARMONIE IM GANZEN HAUS – WIR BIETEN PRODUKTFAMILIEN:

Von der Eingangstüre über alle Innentüren bis zu den Fensteroliven – mit dem Vario Star® Konzept kann eine Einheitlichkeit und Harmonie im gesamten Haus geschaffen werden. Denn zu jedem Modell finden Sie bei uns eine stimmige Produktfamilie.

WIR STEHEN ZU UNSEREN PRODUKTEN!

Qualität ist für uns kein leeres Wort. Südmetall Markenbeschläge sind extrem stabil und haben eine lange Lebensdauer.

Darum gewähren wir eine 12 Jahre lange Garantie auf die Stabilität und Funktion. Nähere Informationen entnehmen Sie bitte unserer Garantie-Erklärung (S. 767).

12 JAHRE FUNKTIONS-GARANTIE

12 JAHRE FUNKTIONSGARANTIE AUF DAUERHAFTE DRÜCKERBEWEGUNG

Bitte beachten Sie unsere Geschäftsbedingungen / Garantieleistungen zur 12-Jahre-Funktionsgarantie auf Seite 767!

MACHEN SIE SICH SELBST EIN BILD – AUF WWW.SUEDMETALL.COM

Auf unserer Website zeigen wir Ihnen Kurzfilme über die innovative und praxisorientierte Montage aller Vario Star® Systeme.

6 % Preisanpassung seit 01.08.2018 bereits eingerechnet
Bitte weitere 9% Preisanpassung ab 01.02.2022 einberechnen.

DIE FARBEN UNSERER BESCHLÄGE

Aus drucktechnischen Gründen können die tatsächlichen Farben der Beschläge von den hier abgebildeten abweichen.
Diese Farbkarte soll dazu dienen, Ihnen einen vollständigen Überblick zu geben und die Auswahl zu erleichtern.

EDELSTAHL

Chrom/Edelstahl-sat.

Edelstahl-sat.

Edelstahl-pol.

Pulverbeschichtet Schwarz-sat.

sat. = satiniert (matt)
pol. = poliert (glänzend)

MESSING

Messing-pol.

Robusta Gold-pol. (PVD)

Messing-pol./ Messing-sat.

Robusta Kupfer-pol. (PVD)

Robusta Kupfer-sat. (PVD)

Edelstahlfärbig-sat.

Edelstahlfärbig-pol./ Edelstahlfärbig-sat.

Edelstahlfärbig-pol.

Chrom-sat.

Chrom-pol.

Chrom-pol./ Chrom-sat.

Stahlgrau-sat.

Antik Iron-sat.

Antik Bronze-sat.

Brüniert-sat.

Schwarz-sat.

Chrom-pol./ Schwarz-pol.

ALUMINIUM

F1 Perl-sat.

F1 eloxiert

F2 eloxiert

F3 eloxiert

F4 eloxiert

F9 eloxiert

Weiß eloxiert

SCHMIEDEEISEN

Stahlgrau geschwärzt-sat.

NYLON

Weiß

Blau

Schwarz

VARIO STAR® MRM SPEED COMFORT:

- Innovatives Kugellager = kein Quietschen
- Fest/drehbar gelagert = kein Wackeln
- Mit Hochhaltefeder = perfekte Position
- Quick'n Easy-Verschluss = einfachste Montage/Demontage
- Metallunterkonstruktion = Top Zuverlässigkeit

MRM COMFORT

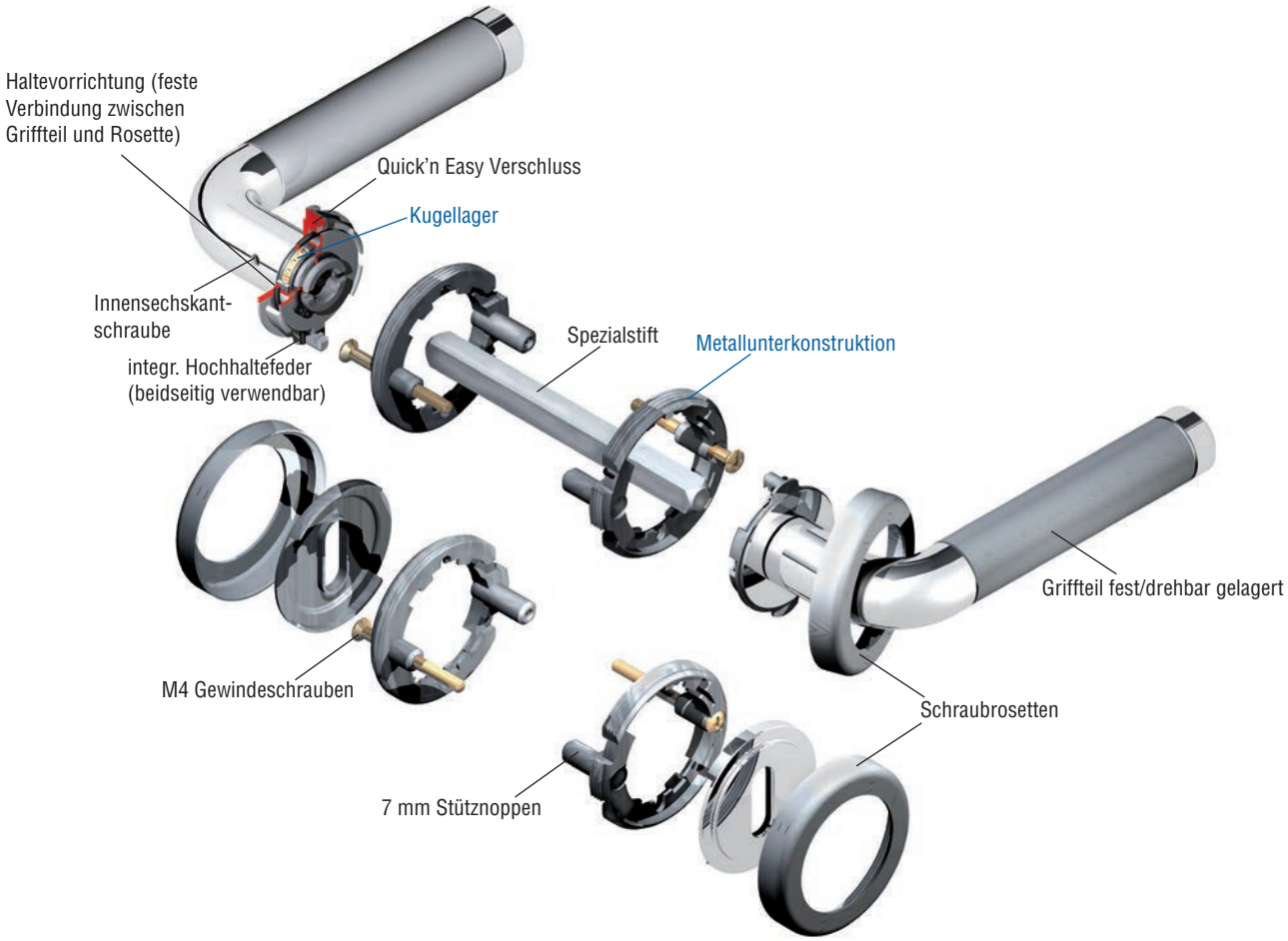

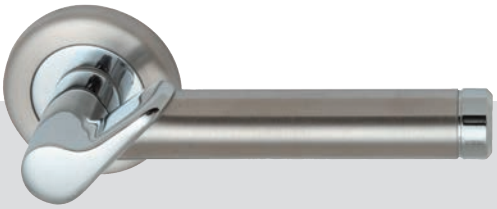

Drücker-Powerpaket fest/drehbar gelagert

Kugellager

Stabile Metallunterkonstruktion

Schraubrosette

6 % Preisanpassung seit 01.08.2018 bereits eingerechnet
Bitte weitere 9% Preisanpassung ab 01.02.2022 einberechnen.

VARIO STAR® TOP SPEED:

- Innovatives Konzept für bessere Bedienerfreundlichkeit
- Innovatives Kugellager optional erhältlich (GK4)
- Schnellmontage »Top Speed« durch Bajonett-Verschluss
- Metallunterkonstruktion = Top Zuverlässigkeit
- Mit Hochhaltefeder = perfekte Position
- Fest/drehbar gelagert = kein Wackeln
- Keine Innensechskant-Schraube bei GK3 = perfekte Optik
- Rosetten Ø 55 mm - überdeckt alle 50 mm + 52 mm Rosetten, daher als Renovierungsgarnitur geeignet

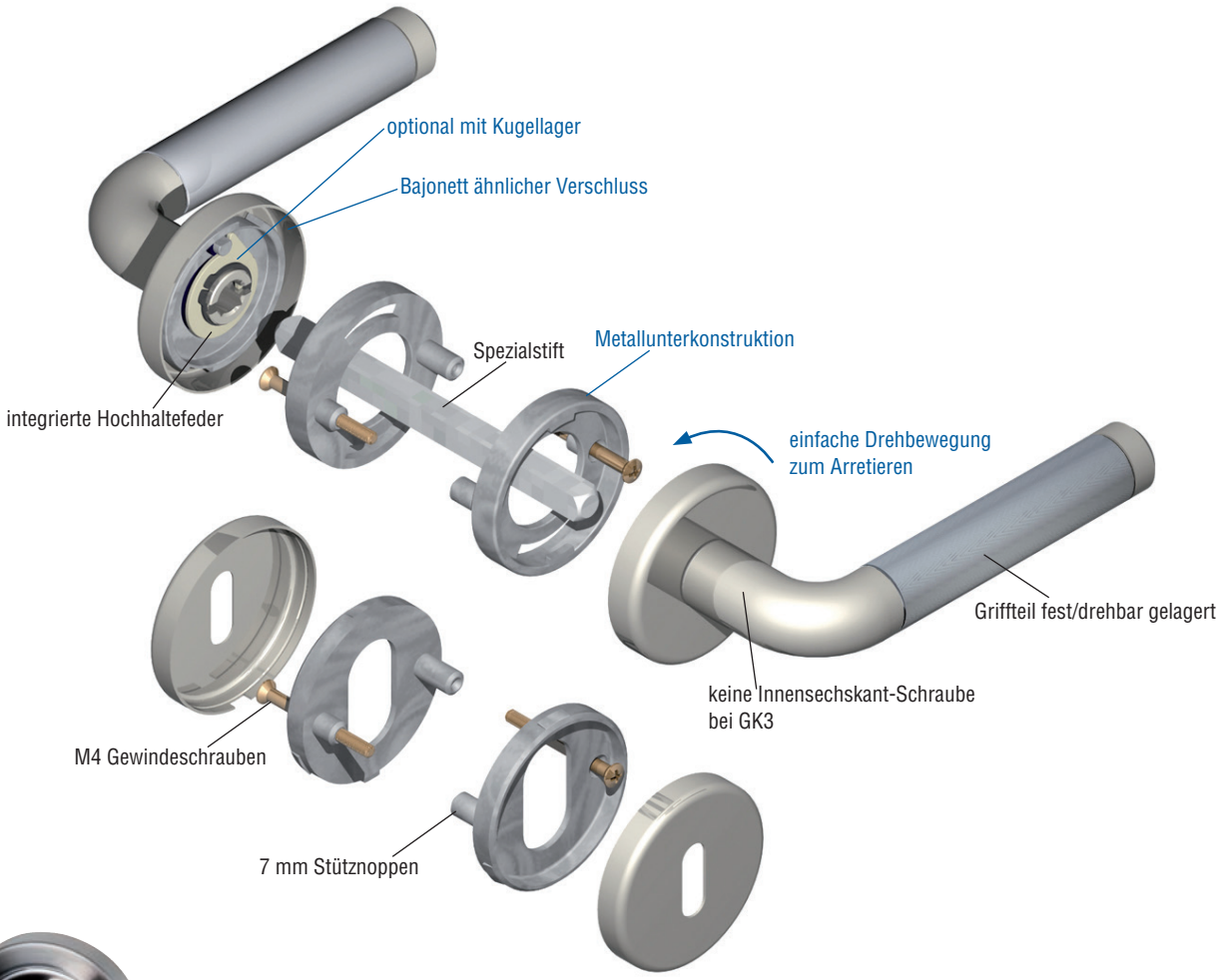

Drücker-Powerpaket fest/drehbar gelagert

Stabile Metallunterkonstruktion

VARIO STAR® TOP SPEED:

- Innovatives Konzept für bessere Bedienerfreundlichkeit
- Innovatives Kugellager optional erhältlich (GK4)
- Schnellmontage »Top Speed« durch Bajonett-Verschluss
- Metallunterkonstruktion = Top Zuverlässigkeit
- Mit Hochhaltefeder = perfekte Position
- Fest/drehbar gelagert = kein Wackeln
- Keine Innensechskant-Schraube bei GK3 = perfekte Optik

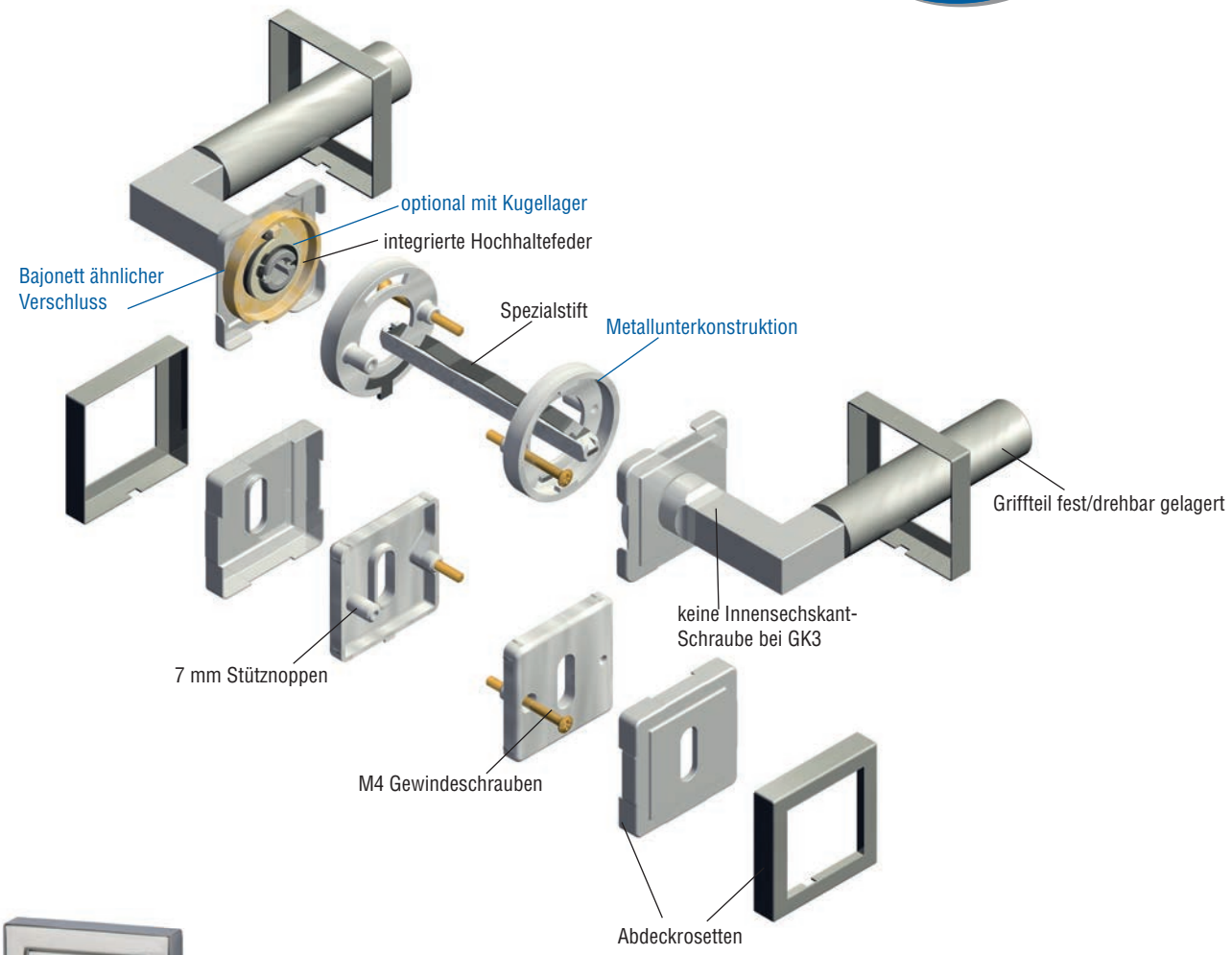

Drücker-Powerpaket fest/drehbar gelagert

Stabile Metallunterkonstruktion

6 % Preisanpassung seit 01.08.2018 bereits eingerechnet
Bitte weitere 9% Preisanpassung ab 01.02.2022 einberechnen.

VARIO STAR® TOP SPEED:

- Innovatives Konzept für bessere Bedienerfreundlichkeit
- Metallunterkonstruktion = Top Zuverlässigkeit
- Mit Hochhaltefeder = perfekte Position
- Fest/drehbar gelagert = kein Wackeln
- Schnellmontage »Top Speed« durch Bajonett Verschluss

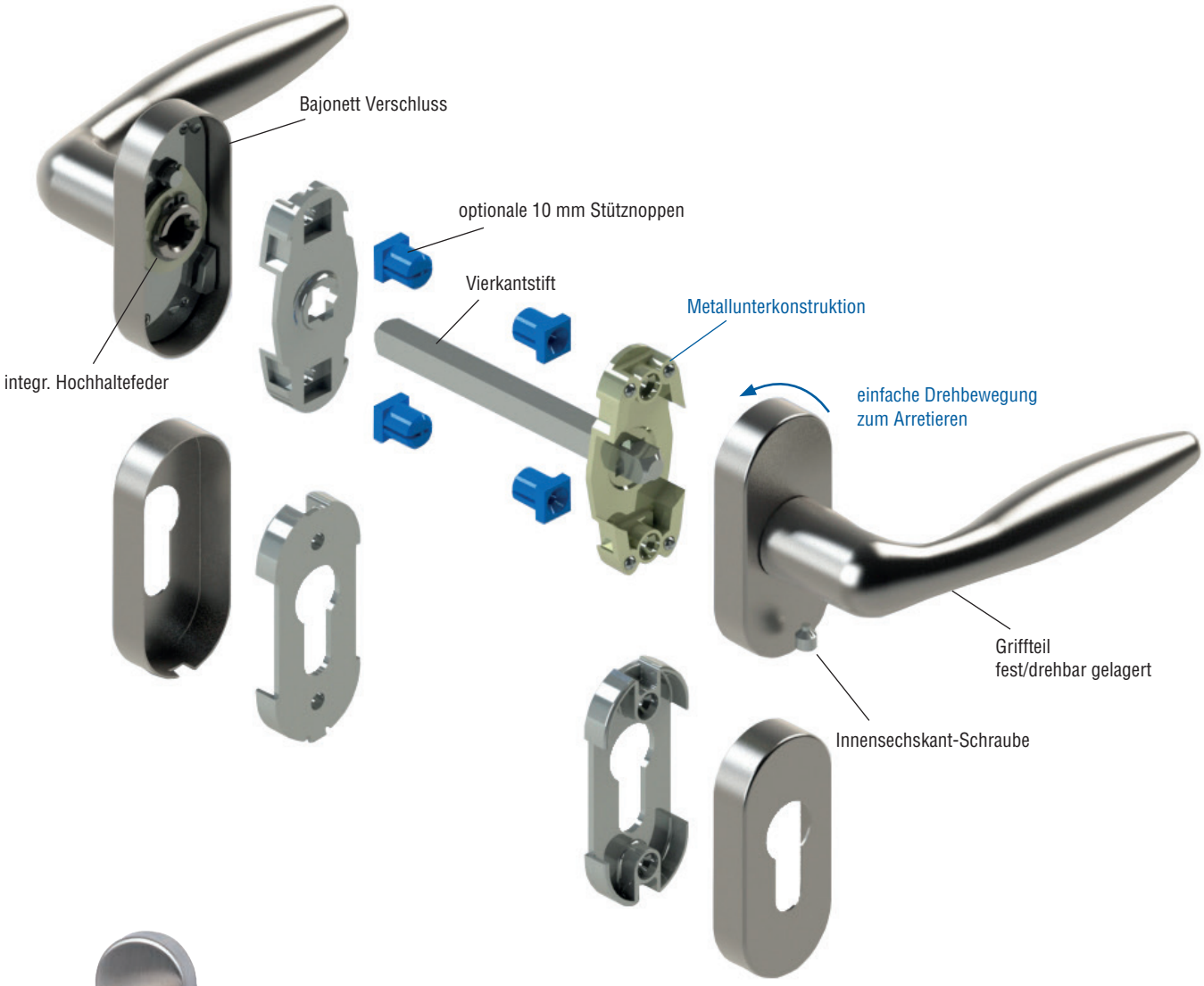

Drücker-Powerpaket
fest/drehbar gelagert

Stabile Metall-
unterkonstruktion

VARIO STAR® FLAT:

- Flächenbündige Montage möglich
- Edles Design = 4 mm flache Rosetten
- Fest/drehbar gelagert = kein Wackeln
- Optional: Hochhaltefeder = dauerhafte waagrechte Drückerstellung
- Metallunterkonstruktion = Top Zuverlässigkeit
- Keine Innensechskant-Schraube bei GK3 = perfekte Optik
- Rosetten Ø 55 mm - überdeckt alle 50 mm + 52 mm Rosetten, daher als Renovierungsgarnitur geeignet

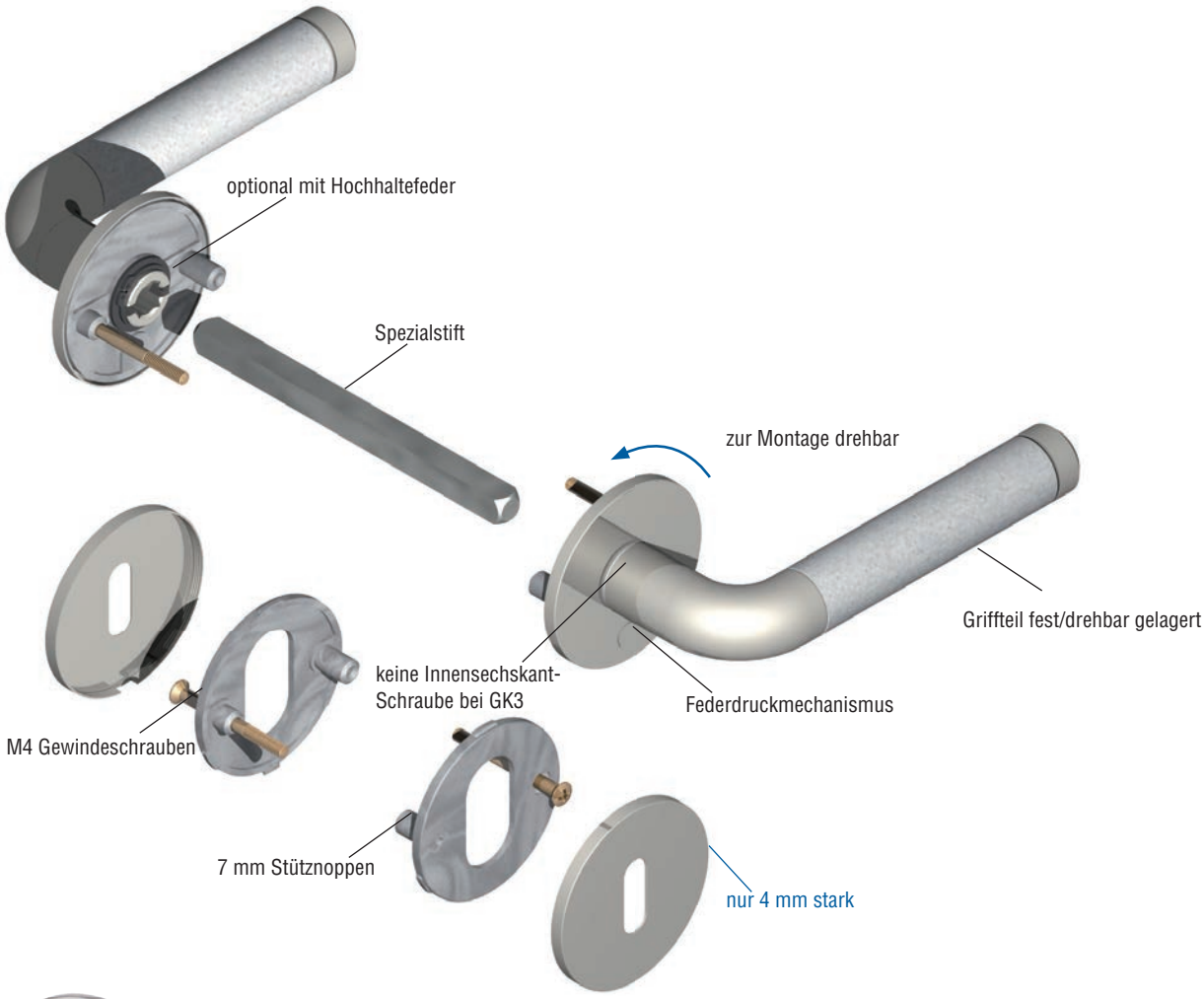

Drücker-Powerpaket fest/drehbar gelagert

Stabile Metall-unterkonstruktion

6 % Preisanpassung seit 01.08.2018 bereits eingerechnet
Bitte weitere 9% Preisanpassung ab 01.02.2022 einberechnen.

VARIO STAR® PLANO:

- Dübeltechnologie = kein Verschrauben, kein Kleben
- Edles Design = 2 mm flache Rosette (wirkt wie eingelassen)
- Optional: Hochhaltefeder = dauerhafte waagrechte Drückerstellung

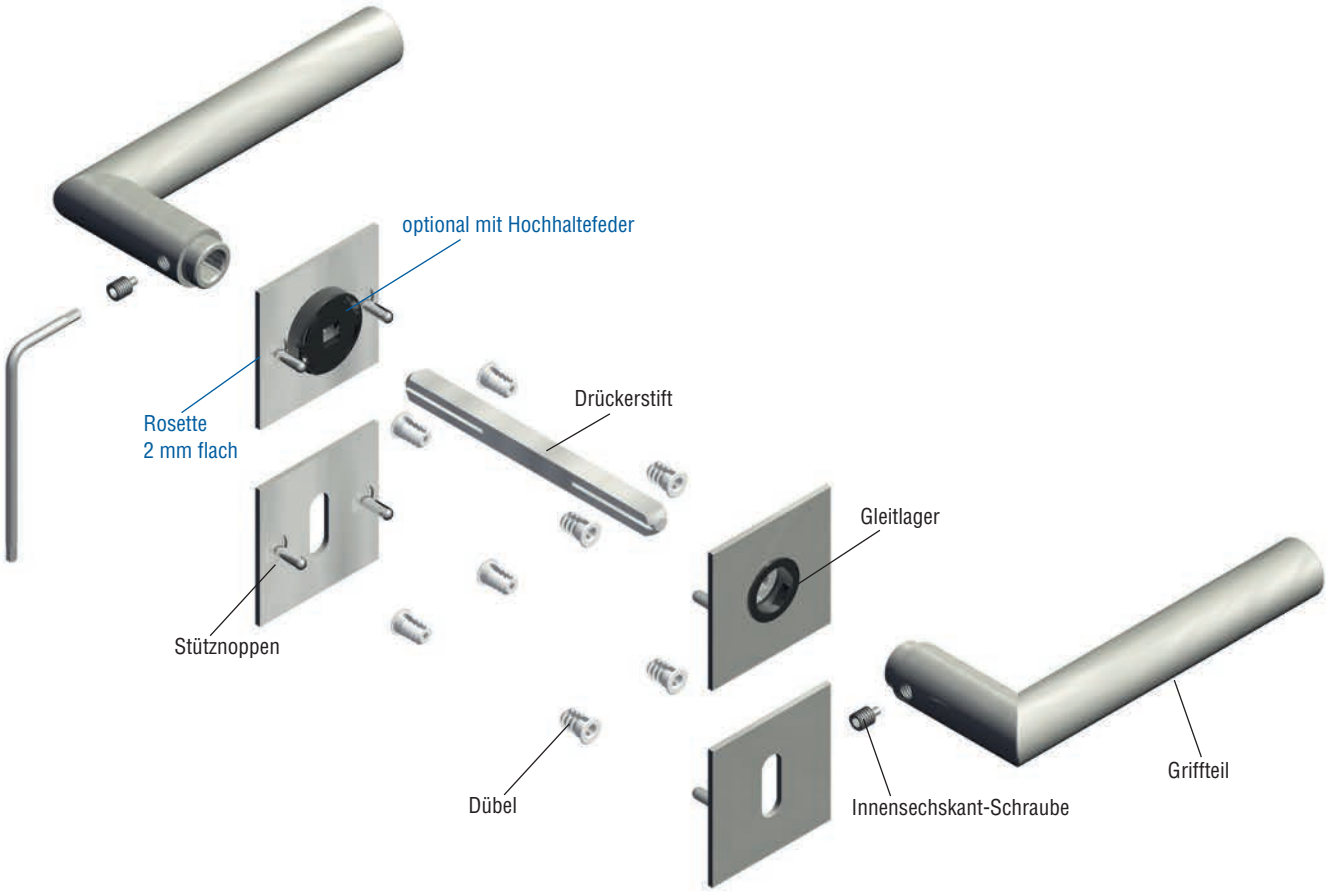

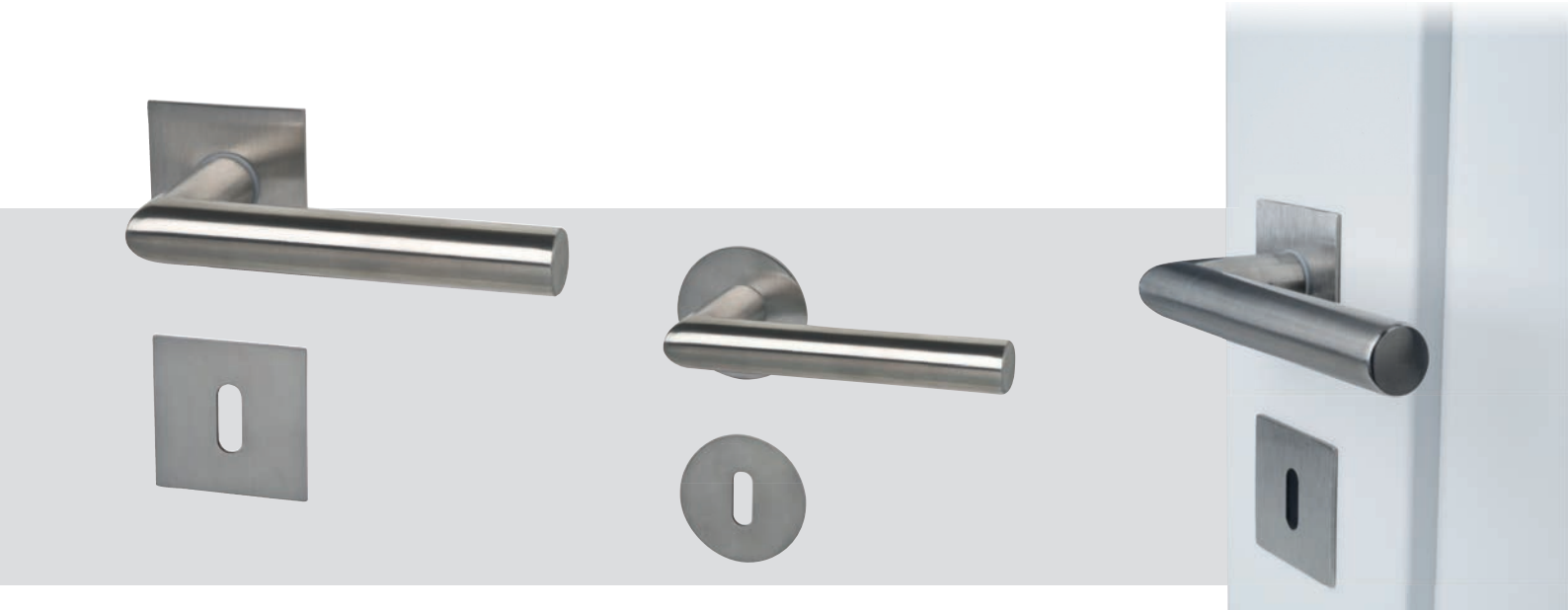

VARIO STAR® PLANO:

- Dübeltechnologie = kein Verschrauben, kein Kleben
- Edles Design = 2 mm flaches Schild (wirkt wie eingelassen)
- Optional: Hochhaltefeder = dauerhafte waagrechte Drückerstellung

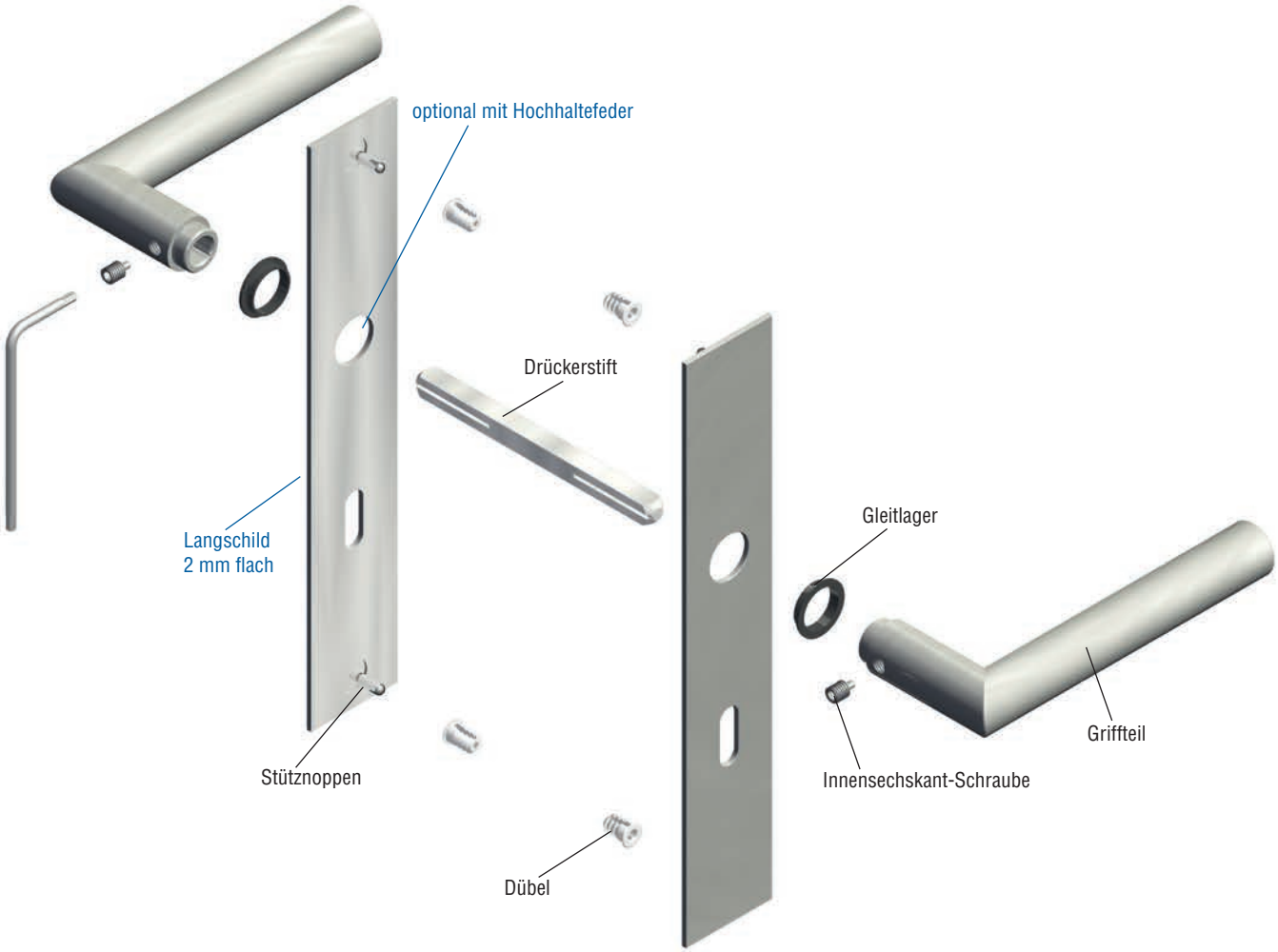

6 % Preisanpassung seit 01.08.2018 bereits eingerechnet
Bitte weitere 9% Preisanpassung ab 01.02.2022 einberechnen.

VARIO STAR® BASIC

- Ein besseres Lagerdrehen = Präzisions Nylonführung
- Auswechselbarkeit von vielen Türdrückern = Variabilität
- Sehr einfache Montage der Rosette = Komfort
- Einwandfreier Halt durch 7 mm Stütznoppen = flatterfreier Sitz
- Schnellverschraubung = Zeitersparnis
- Rosetten Ø 55 mm - überdeckt alle 50 mm + 52 mm Rosetten, daher als Renovierungsgarnitur geeignet

VARIOSTAR BASIC

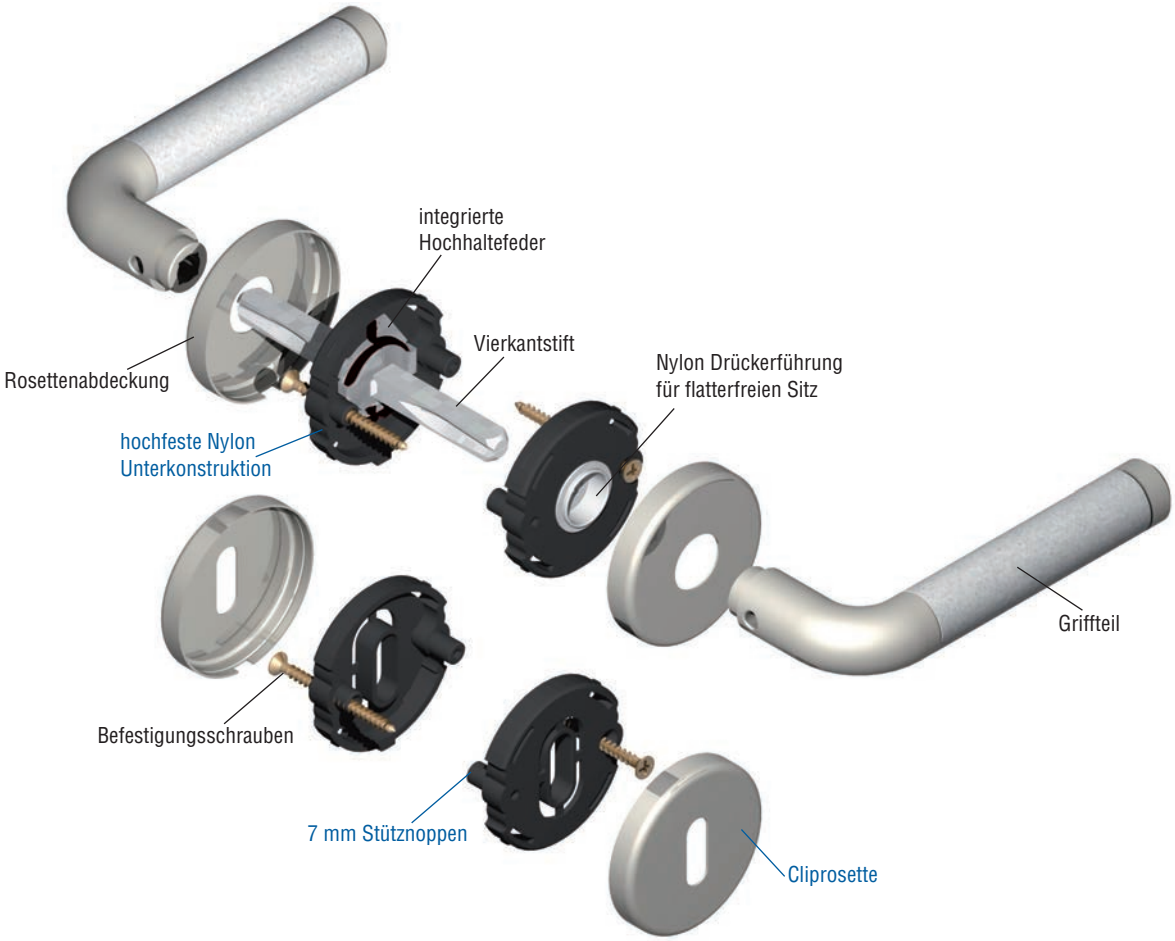

Rosetten mit Ø 50 mm

Rosetten mit Ø 55 mm

Hochwertige Nylon Unterkonstruktion mit Hochhaltefeder

VARIO STAR® VELOX FIX:

- Drückerpaar zusammenstecken, fertig = fixe Montage (Zeitersparnis)
- Keine Innensechskant-Schraube = perfekte Optik
- Hochhaltefeder = dauerhafte waagrechte Drückerstellung
- Rosetten Ø 55 mm - überdeckt alle 50 mm + 52 mm Rosetten, daher als Renovierungsgarnitur geeignet

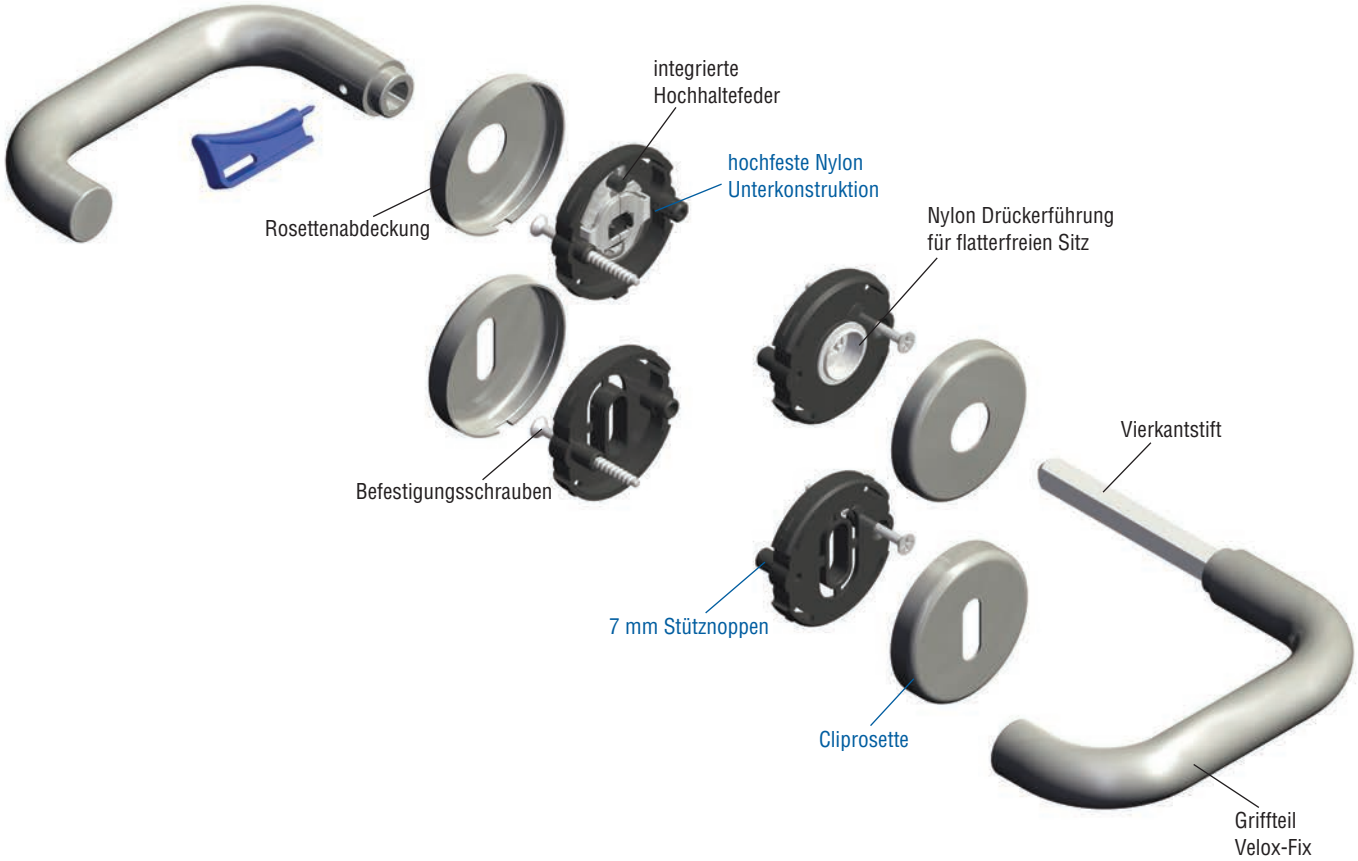

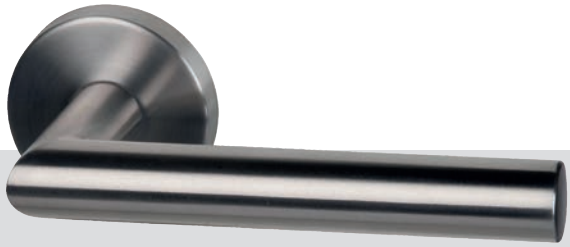

Rosetten mit Ø 55 mm

Hochwertige Nylon Unterkonstruktion mit Hochhaltefeder

6 % Preisanpassung seit 01.08.2018 bereits eingerechnet
Bitte weitere 9% Preisanpassung ab 01.02.2022 einberechnen.

ABACO: EINZIGARTIG. ANTIMIKROBIELL. HYGIENISCH.

ABACO ANTIBACTERIAL COATINGS

Das Thema Gesundheit und Hygiene ist heutzutage wichtiger denn je.
Krankheitserreger werden häufig über die Hände übertragen – und demnach oft über Türgriffe. Vorbeugende Hygienestandards, wie die klassische Händedesinfektion reichen hier nicht immer aus, um Kontaktinfektionen vorzubeugen.

ABACO Beschläge schaffen Abhilfe. Sie wirken nämlich antibakteriell und antimikrobiell und bieten zuverlässigen und dauerhaften Schutz vor Keimen:

- Kombination von Silberionen mit PVD – dadurch enorm widerstandsfähig.
  Auf ABACO Beschläge wird eine 20 Jahre lange Garantie erteilt
  (nähere Infos entnehmen Sie bitte der Garantie-Erklärung auf Seite 766).

- Bakterien werden in einer Rekordzeit von 5 Minuten abgetötet und sind bereits ab dem Erstkontakt mit der ABACO Oberfläche komplett in ihrer Ausbreitung gehämmt (bakteriostatische Funktion).

- Unterschiedliche Design- und Farbvarianten sind verfügbar. Oberflächen in Edelstahl, Chrom und Robusta Gold.

- Auch ideal für den Außenbereich geeignet.

Nähere Informationen zu ABACO finden Sie in unserem Prospekt mit der Bestellnummer 36.06.4781

NOAL: ALLERGIE WAR GESTERN

NOAL

Dieser komplett anti-allergische Türgriff ist frei von Nickel, Blei, Kobalt und Kadmium – also sämtlichen Stoffen, welche eine allergische Reaktion (beispielsweise Hautausschlag oder Rötungen) hervorrufen können.

NOAL Beschläge ermöglichen Allergikern somit das Zugreifen ohne dabei rot zu werden.

NACHTLEUCHTEND: TAPPEN SIE NICHT IM DUNKELN!

NACHT LEUCHTEND

Ein neu entwickeltes Material speichert Licht und gibt es bei Dunkelheit über viele Stunden wieder ab. Südmetall nutzt dieses Material für seine Nachtleuchtend-Produkte und bringt es in Form von kleinen Plättchen auf Tür- und Fenstergriffen, bei Schließzylindern, Türstoppern und vielem mehr an. Durch den dezenten Leuchteffekt ist eine unschätzbare Orientierungshilfe gegeben.

Der Werkstoff ist umweltfreundlich, zu 100 Prozent recycelbar, braucht keinen Strom und hat eine über Jahrzehnte anhaltende Lebensdauer. Qualität von Südmetall!

Tür- oder Fenstergriffe

Türstopper

Nightcap

Hausnummern oder Buchstaben

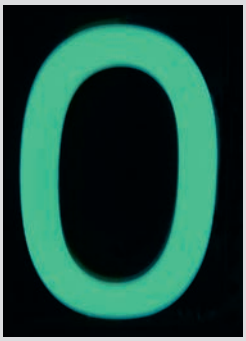

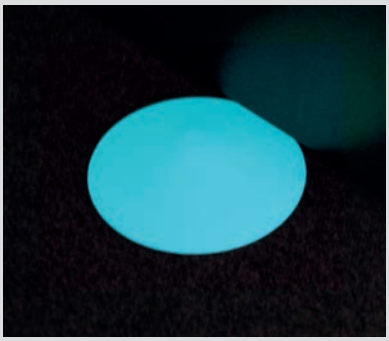

EDELSTAHL ROSTFREI

EDELSTAHL Rost frei ®

Alle Edelstahl-Produkte von Südmetall sind mit dem Qualitäts-Siegel „Edelstahl rostfrei“ ausgezeichnet. Edelstahl eignet sich hervorragend für sämtliche Tür- und Fensterbeschläge, sowohl im Innen- als auch im Außenbereich.

Verschmutzungen können einfach mit einem feuchten Tuch beseitigt werden. Spuren von Flugrost auf der Drücker-Oberfläche lassen sich mit speziellen Reinigungsmitteln entfernen.

Satinierte Oberflächen (Edelstahl-sat.) sind besonders unempfindlich.

Zudem führen wir auch PVD-beschichtete Modelle im Sortiment (Robusta). Nähere Infos dazu finden Sie auf der nachfolgenden Seite.

6 % Preisanpassung seit 01.08.2018 bereits eingerechnet
Bitte weitere 9% Preisanpassung ab 01.02.2022 einberechnen.

ROBUSTA STEHT FÜR PROTEC FINISHING BESCHLÄGE (PVD)

20 JAHRE OBERFLÄCHEN GARANTIE ROBUSTA

Robusta bezeichnet eine Premium Oberflächenbehandlung. Nach vielen Jahren der Forschung ist es unserer Produktionsstätte Almar heute möglich, diese zu verwirklichen und es wurde sogar ein eigenes PVD-Werk errichtet.

Protec Finishing, oder auch Physical Vapor Deposition (PVD) genannt, ist ein Verfahren, unter welchem die Oberfläche in einer Hochvakuum-Umgebung mit Metallverbindungen beschichtet wird. Auf Molekularbasis werden diese Metallverbindungen mit verschiedenen Gasen kombiniert, wodurch eine enorm widerstandsfähige Oberfläche entsteht. Speziell im technischen Bereich ist PVD sehr bekannt.

Doch auch die designtechnischen Qualitäten von PVD wurden in den letzten Jahren zunehmend erkannt. PVD-Oberflächen verfügen über eine äußerst ansprechende Optik und sind in zahlreichen unterschiedlichen Farbvarianten verfügbar. Namhafte Luxusmarken nutzen diese einzigartige Oberfläche für die Veredelung ihrer Produkte (bspw. für Schmuck, Handtaschen und Besteck).

Südmetall Robusta Beschläge erfüllen selbstverständlich sämtliche Ansprüche an ein hochwertiges Markenprodukt und sind mittlerweile in Messing, Kupfer, Chrom, Edelstahl und zahlreichen weiteren Farben erhältlich. Für Robusta-Produkte von Südmetall wird die Oberflächenqualität über 20 Jahre garantiert (nähere Informationen dazu entnehmen Sie bitte der Garantie-Erklärung auf Seite 766).

WARUM ROBUSTA?

- Doppelt so hart wie Chrom (HV 2500/3000 Vickers), daher besonders abnutzungsfest
- Über 2000 Stunden beständig gegen Salzsprühnebel ohne Veränderungen an der Oberfläche ISO 9227 ASTMB117 DIN50021)
- Unbegrenzte Beständigkeit gegenüber Salzsäure
- Unbegrenzte Beständigkeit gegenüber Lösungsmitteln (Test mit MKF = Methylathylketon durchgeführt)
- Unbegrenzte Beständigkeit gegenüber spezifischen kalklösenden Mitteln und allen zur Oberflächenreinigung in Bädern verwendeten Produkten
- Lichtechtheit der Farbe ohne Veränderung (UNI9397) über 2400 Stunden

DAS BEDEUTET, ROBUSTA IST:

- ein Highlight in jedem Gebäude
- besonders langlebig und abnutzungsfest - daher auch optimal für öffentlich Einrichtungen mit hoher Besucherfrequenz sowie für den Einbau in Bädern
- ideal für den Einsatz im Außenbereich, speziell auch in Küstengebieten bei salzhaltiger Meeresluft und hoher Sonneneinstrahlung

HIGH COAT - DIE BESONDERE OBERFLÄCHE

High Coat ist eine hochwertige Lack-Oberfläche aus eigener Produktion. In unserem Angebot finden Sie zahlreiche Produkte in High Coat Ausführung.

Der Fertigungsprozess setzt sich aus vier Schritten zusammen und wird unter strengsten Qualitätskriterien durchgeführt. Maximale Umweltfreundlichkeit im gesamten Prozess ist neben der hervorragenden Qualität aller Werkstücke stets das oberste Ziel. Die Fertigung findet in einer vollständig automatisierten Anlage statt, welche eine gleichbleibende Qualität bei allen Werkstücken sicherstellt.

1. **Waschen:** Die Werkstücke werden mit lösungsmittelfreien, umweltfreundlichen Produkten auf Wasserbasis gereinigt und entfettet.
2. **Vorbehandlungen:** In dieser Phase werden eine Reihe von Behandlungen durchgeführt, die für die Optik und vor allem auch für die Korrosionsbeständigkeit und Haftfestigkeit des Lacks äußerst wichtig sind.
3. **Kataphoreselackierung:** Selbst Werkstücke mit komplexen Formen lassen sich lackieren – Grund hierfür ist die hohe Penetrationskapazität dieses Lackierverfahrens. Eine vollständige Abdeckung der Oberfläche sowie eine Gleichförmigkeit der Stärke können stets gewährleistet werden.
4. **Trocknen und Polymerisieren:** In dieser Phase wird der Lack getrocknet und anschließend „gebrannt". Dadurch wird das Harz polymerisiert und nimmt ausgezeichnete Qualitätskriterien in Bezug auf Härte, Transparenz usw. an.

HIGH COAT

Der Prozess setzt sich aus 4 Hauptphasen zusammen:

DIE VORTEILE VON HIGH COAT:

- Unter Beibehaltung ihrer Stärke können Werkstücke mit komplexen Formen lackiert werden
- Erhöhte Lackhaftung
- Einfache Kontrolle der Stärke des aufgetragenen Lacks
- Hoher Automatisierungsgrad des Prozesses, dadurch garantierte Gleichmäßigkeit der Ergebnisse in der gesamten Produktion
- Hohe Korrosionsbeständigkeit
- Geringe Umweltbelastung
- 5 Jahre Oberflächengarantie (nähere Infos siehe Garantie-Erklärung auf Seite 766)

5 JAHRE OBERFLÄCHEN GARANTIE HIGH COAT

LABOR

Das Labor unserer Produktionsstätte Almar ist äußerst wichtig, denn es ist für die folgenden Tätigkeiten zuständig:

- Kontrolle der Vorbehandlungen und des Lacks: Um sicherzustellen, dass die beim High Coat-Prozess verwendeten Produkte stets ihre volle Wirksamkeit entfalten.
- Prüfung der erzeugten Werkstücke: Dadurch kann eine fortwährende Produktqualität gewährleistet werden. Diese Prüfungen werden nach internen Kontrollanweisungen durchgeführt, welche sich auf die UNI-Normen beziehen.
- Analyse der Testergebnisse.
- Suche nach neuen Möglichkeiten zur Verbesserung der Oberflächen-Qualität und zur Reduktion der Umweltbelastung.

6 % Preisanpassung seit 01.08.2018 bereits eingerechnet
Bitte weitere 9% Preisanpassung ab 01.02.2022 einberechnen.

MIT SICHERHEIT BESSER!

Nach Normen geprüfte Schutzbeschläge sind im Katalog gekennzeichnet:

DIN 18257
DIN 18273
ES1/SK2 – Schutzgarnitur
ES2/SK3 – Schutzgarnitur
ES3/SK4 – Schutzgarnitur

ES1/SK2 für Ö gleichzusetzen mit WB2
ES2/SK3 für Ö gleichzusetzen mit WB3
ES3/SK4 für Ö gleichzusetzen mit WB4

UNSERE FEUERSCHUTZGARNITUREN ...

... erkennen Sie an diesem Zeichen!

- brandschutzgeprüft nach DIN 18273
- brandschutzgeprüft nach EN 1634-2

- Notausgangsverschlüsse

DIN EN 1906

In dieser Norm werden Leistungsparameter definiert. Die Beschläge werden einem Prüfverfahren hinsichtlich ihrer Belastung unterzogen, um sie anschließend in eine von 4 Benutzungskategorien einteilen zu können. Diese richtet sich nach dem zu erwartenden Einsatzbereich.

Hierfür wurde ein Klassifizierungssystem zur Vergleichbarkeit der Beschläge eingeführt. Bemaßungen bleiben unberücksichtigt.

DIE 4 BENUTZUNGSKATEGORIEN

Kategorie 1 (z.B. Innentüren von Wohnhäusern): Mittlere Benutzungs-Häufigkeit durch Personen, die grundsätzlich sorgfältig mit Beschlägen umgehen und von denen ein geringes Risiko falscher Anwendung ausgeht.

Kategorie 2 (z.B. Innentüren in Bürogebäuden): Mittlere Benutzungs-Häufigkeit durch Personen, die grundsätzlich sorgfältig mit Beschlägen umgehen und von denen ein gewisses Risiko falscher Anwendung ausgeht.

Kategorie 3 (z.B. Türen in Bürogebäuden mit Publikumsverkehr): Häufige Benutzung durch Personen, die eher nicht sorgfältig mit Beschlägen umgehen und von denen ein hohes Risiko falscher Anwendung ausgeht.

Kategorie 4 (z.B. Krankenhäuser, Sportstadien, Schulen): Maximale Benutzungs-Häufigkeit durch eine Vielzahl an Personen sowie die Gefahr von häufiger Beschädigung durch Gewalteinwirkung.

Diesen 4 Kategorien entsprechend sind die Anforderungen an die Beschläge eingestuft. Nach DIN EN 1906 geprüfte Beschläge sind mit einem 8-stelligen Klassifizierungs-Schlüssel zu kennzeichnen (siehe Tabelle).

1. Stelle	mögliche Klassen	Bedeutung der Klassen
Benutzungs-Kategorie	1 bis 4	siehe Beschreibung oben
2. Stelle	**mögliche Klassen**	**Bedeutung der Klassen**
Dauerhaftigkeit	6 oder 7	6 = 100.000 Prüfzyklen 7 = 200.000 Prüfzyklen
3. Stelle	**mögliche Klassen**	**Bedeutung der Klassen**
nicht belegt	nicht belegt	
4. Stelle	**mögliche Klassen**	**Bedeutung der Klassen**
Feuerbeständigkeit	0 oder 1	0 = nicht zulässig an Feuer- und Rauchschutztüren 1 = geeignet für Feuer- und Rauchschutztüren
5. Stelle	**mögliche Klassen**	**Bedeutung der Klassen**
Sicherheit*	0 oder 1	0 = für normale Zwecke 1 = für Sicherheits-Anforderungen
6. Stelle	**mögliche Klassen**	**Bedeutung der Klassen**
Korrosionsbeständigkeit	0 bis 4	0 = keine festgelegte Korrosionsbeständigkeit 1 = geringe Korrosionsbeständigkeit 2 = mäßige Korrosionsbeständigkeit 3 = hohe Korrosionsbeständigkeit 4 = extrem hohe Korrosionsbeständigkeit
7. Stelle	**mögliche Klassen**	**Bedeutung der Klassen**
Einbruchsicherheit	0 bis 4	0 = nicht einbruchhemmend 1 = gering einbruchhemmend 2 = mäßig einbruchhemmend 3 = stark einbruchhemmend 4 = extrem stark einbruchhemmend
8. Stelle	**mögliche Klassen**	**Bedeutung der Klassen**
Ausführungsart	A, B oder U	A = mit Federunterstützung B = mit Federvorspannung U = ohne Federunterstützung

* Gemäß DIN EN 1906 ist die Prüfung »erhöhte Sicherheit«, wie z.B. an sturzgefährdeten Türen, optional, sodass an der 5. Stelle des Klassifizierungs-Schlüssels auch eine »0« stehen kann.

6 % Preisanpassung seit 01.08.2018 bereits eingerechnet
Bitte weitere 9% Preisanpassung ab 01.02.2022 einberechnen.

DIN EN 1906 FÜR SCHUTZBESCHLÄGE

Anhang A der DIN EN 1906 definiert Anforderungen sowie Prüfverfahren für Schutzbeschläge. Die Prüfungsarten »einseitige Zugbelastung«, »Meißeltest«, »Härte der Zylinder-Abdeckung und Anbohrwiderstand« stammen aus der DIN 1857 - Ausgabe März 1991. Diese wurden im Wesentlichen in die europäische Norm übernommen. Zusätzlich ist nun die Prüfung der Festigkeit der Türschilder. Zur Prüfung der Festigkeit der Befestigungselemente befinden sich Holzplatten zwischen der Zugvorrichtung und den Schutzbeschlägeschildern.

Um auch hier der Forderung nach Austauschbarkeit der Beschläge gerecht zu werden, gilt für die Maße die Restnorm DIN 18255 (Ausgabe Mai 2002), die abgestimmt ist auf Schlösser nach DIN 18251 und auf Profilzylinder nach DIN 18252.

Die nationale Norm für Schutzbeschläge DIN 18257 wurde dabei überarbeitet und mit Ausgabe März 2003 als Restnorm veröffentlicht. Dabei standen sowohl die oben erwähnte Aufrechterhaltung der Maßabstimmung, die Anpassung an die DIN EN 1906 als auch die Erhaltung der ES-Klassifizierung im Vordergrund.

Nachweis erhalten Sie auf Anfrage bei uns!

Schutzklasse nach DIN 18257:2003-03 Abschnitt 4	Schutzklasse nach EN 1906:2002-05 Abschnitt 4.1.8	Schutzwirkung nach EN1906:2002-05 Abschnitt 4.1.8
ES0	SK1 (Klasse 1)	gering einbruchhemmend
ES1	SK2 (Klasse 2)	einbruchhemmend
ES2	SK3 (Klasse 3)	stark einbruchhemmend
ES3	SK4 (Klasse 4)	extrem einbruchhemmend

Schutzbeschläge sollen ein gewaltsames Abdrehen des Profilzylinders und einen unmittelbaren mechanischen Angriff auf das Schlossgesperre wirksam erschweren. Die Klasse ES0 bietet keine ausreichende Einbruchhemmung, wird aber in bestimmten Ländern gefordert.

Die Anforderung der verschiedenen Schutzklassen (SK) der DIN EN 1906 und eine Gegenüberstellung mit den Klassen der DIN 18257 (ES) finden Sie in den Tabellen auf Seite 761.

GEGENÜBERSTELLUNG DER ANFORDERUNGEN AN SCHUTZBESCHLÄGE DIN 18257 : 2003-03 UND DIN EN 1906 : 2002-05

Art der Prüfung	DIN ES0	EN SK1	DIN ES1	EN SK2
Prüfung der Schild-Festigkeit	7 kN zul. Verformung ≤ 5 mm	7 kN zul. Verformung ≤ 5 mm	10 kN zul. Verformung ≤ 5 mm	10 kN zul. Verformung ≤ 5 mm
Prüfung der Befestigungselemente-Festigkeit (einseitige Zugbelastung) mit untergelegter Holzplatte	10 kN zul. Verformung ≤ 2 mm	10 kN zul. Verformung ≤ 2 mm	15 kN zul. Verformung ≤ 2 mm	15 kN zul. Verformung ≤ 2 mm
Prüfung des Anbohrwiderstandes im Außenschild (Härte oder Bohrversuch)	keine Anforderung	keine Anforderung	60 HRC im Tourstiftbereich oder 30 s / 200 N	60 HRC oder 30 s / 200 N
Prüfung des Widerstandes ein Abschlagen mit dem Meißel (einseitige Zugbelastung)	keine Anforderung	keine Anforderung	3 Schläge an definierten Positionen	3 Schläge an definierten Positionen
Prüfung der Schild-Festigkeit	nein	nein	10 kN	10 kN

Art der Prüfung	DIN ES2	EN SK3	DIN ES3	EN SK4
Prüfung der Schild-Festigkeit	15 kN zul. Verformung ≤ 5 mm	15 kN zul. Verformung ≤ 5 mm	20 kN zul. Verformung ≤ 5 mm	20 kN zul. Verformung ≤ 5 mm
Prüfung der Befestigungselemente-Festigkeit (einseitige Zugbelastung) mit untergelegter Holzplatte	20 kN zul. Verformung ≤ 2 mm	20 kN zul. Verformung ≤ 2 mm	30 kN zul. Verformung ≤ 2 mm	30 kN zul. Verformung ≤ 2 mm
Prüfung des Anbohrwiderstandes im Außenschild (Härte oder Bohrversuch)	60 HRC im Tourstiftbereich oder 30 s / 200 N	60 HRC oder 30 s / 200 N	60 HRC im Tourstiftbereich oder 5 min / 300 N	60 HRC oder 5 min / 500 N
Prüfung des Widerstandes ein Abschlagen mit dem Meißel (einseitige Zugbelastung)	6 Schläge an definierten Positionen	6 Schläge an definierten Positionen	12 Schläge an definierten Positionen	12 Schläge an definierten Positionen
Prüfung der Schild-Festigkeit	15 kN	15 kN	20 kN	20 kN

BESTIMMUNG DER DIN-RICHTUNG BEI DRÜCKERN

Einflügel-Türen oder Zweiflügel-Türen (die erforderliche Angabe ist immer auf den Gehflügel bezogen)

Maßgebend für die Richtungsbestimmung ist der Blick bei geschlossenem Türflügel auf die Anschlagseite der Tür. Das ist jene Seite, auf der die Türbänder sichtbar sind. Je nachdem, wo sich vom Betrachter aus gesehen die Bänder befinden, handelt es sich um eine linke Türe (DIN links) oder eine rechte Türe (DIN rechts).

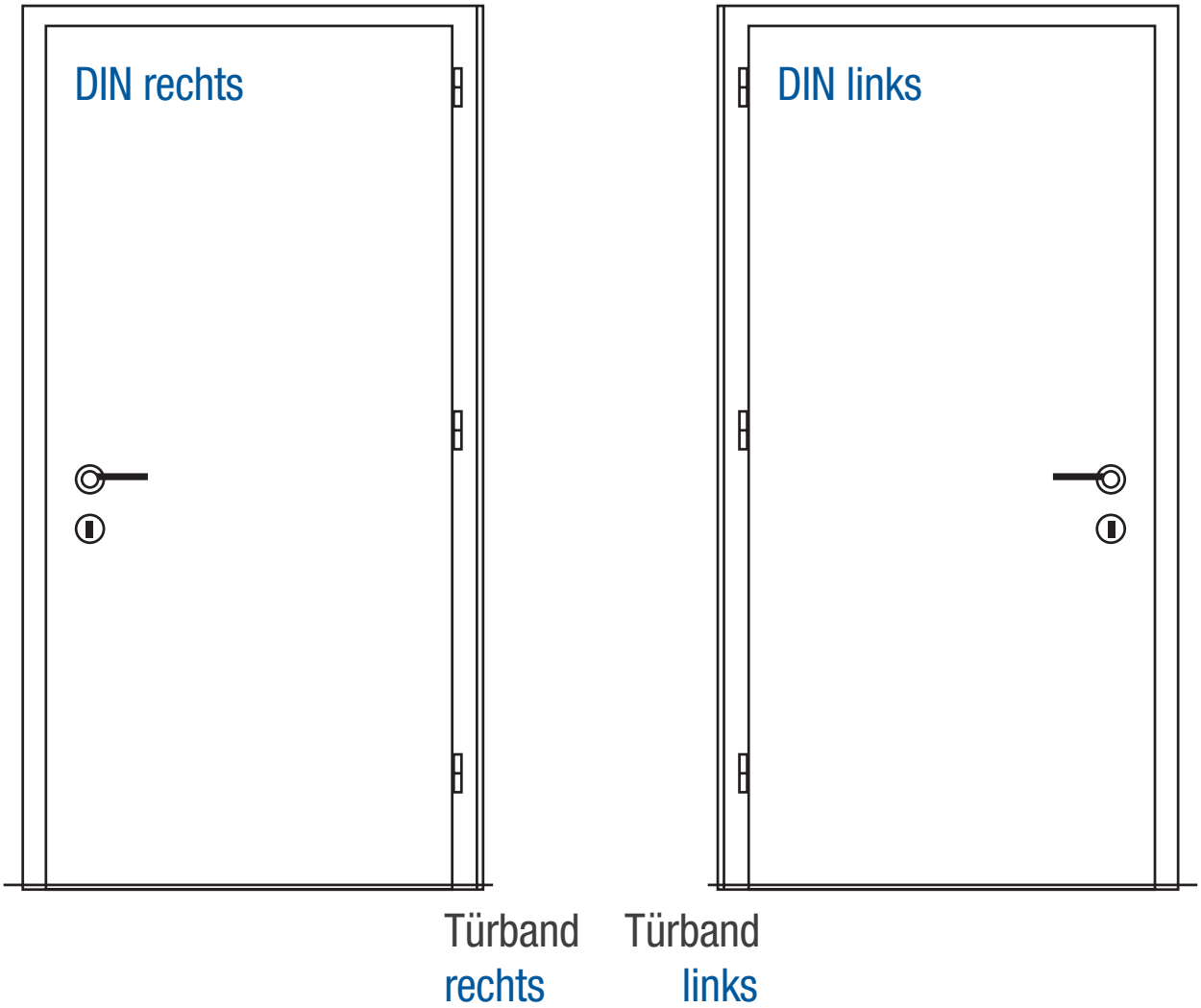

1. Türbänder sind innen rechts angebracht =
DIN rechts (Drücker zeigt innen nach rechts zu den Bändern)

2. Türbänder sind innen links angebracht =
DIN links (Drücker zeigt innen nach links zu den Bändern)

DIE VERSCHIEDENEN NORMEN

Wir sind global ausgerichtet. Die hier angeführten Normen sind auf Anfrage (Stückzahlen) erhältlich.

Stift-Norm in	Drückerstiftstärke bei BB-, PZ-Garnituren und WC Garnituren	Stiftstärke bei WC-Riegel
Belgien	8 mm	8 mm
Deutschland	8/10 mm	8 mm
Frankreich	7/8 mm	6/8 mm
Italien	8 mm	—
Kroatien	9 mm	7 mm
Niederlande	8 mm	8 mm
Österreich	8,5 mm	7 mm
Polen	8 mm	8 mm
Schweiz	8 mm	7 mm
Slowenien	9 mm	7 mm
Spanien	8 mm	5 mm
Tschechien	9 mm	7 mm
Ungarn	8 mm	8 mm

Lochabstand in	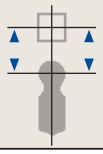		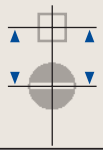
Belgien	72 / 90 / 110 mm	72 / 85 / 92 / 110 mm	78 / 116 mm
Deutschland	72 mm	72 / 92 mm	78 mm
Frankreich	70 / 72 mm	70 mm	70 / 72 mm
Italien	90 mm	85 mm	—
Kroatien	90 mm	90 mm	90 mm
Niederlande	56 / 72 mm	55 / 72 mm	63 mm
Österreich	90 mm	88 mm	90 mm
Polen	55 / 72 / 90 mm	55 / 72 / 85 / 90 mm	55 / 78 / 90 mm
Schweiz	78 mm	78 mm	78 mm
Slowenien	90 mm	90 mm	90 mm
Spanien	Blindschild	85 mm	34 mm
Tschechien	90 mm	90 mm	90 mm
Ungarn	90 mm	90 mm	90 mm

6 % Preisanpassung seit 01.08.2018 bereits eingerechnet
Bitte weitere 9% Preisanpassung ab 01.02.2022 einberechnen.

CHRONIK ALMAR SÜDMETALL GROUP

1965 Gründung Einzelfirma „Alberto Martinelli“ - Messinggießerei in Casto (BS), Italien

1967 Gründung Produktionsbeschläge Fa. Alberto Martinelli

1980 Gründung Almar SNC Alberto Martinelli & Söhne

1981 Bau neue Messinggießerei in Nozza (BS), Italien

1989 Tod von Alberto Martinelli Übernahme der Söhne Martinelli

1984 | 1988 | 1994
Almar Produktionserweiterungen

1996 Bau Produktions- und Logistikzentrum Almar S.p.A.

1995 Gründung Süd-Metall Beschläge GmbH durch Jakob Persterer

2002 Bau Hauptzentrale Südmetall Ainring

2000 Zusammenschluss von Almar und Südmetall zur Gruppe

2007 Erweiterung des Bürogebäudes in Ainring

2007 | 2011 | 2012
Erweiterungen der Lagerhalle in Ainring

2006 Bau Logistikzentrum Frankreich | Belgien

2010 Gründung Süd-Metall Beschläge Schweiz GmbH

2013 Gründung Süd-Metall Schließsysteme Leipzig GmbH

2014 Einführung der neuen CI und Beginn des internationalen Vertriebs unter dem Namen Almar Südmetall Group

2015 Anbau des zweiten Bürogebäudes in Ainring

2015 Gründung Almar Südmetall Group China

2018 Erweiterung der Lagerhalle in Ainring

ZERTIFIZIERT NACH DIN EN ISO 9001:2015

Zertifikat

Zertifikatsnummer: 791IFT-8008783-1-3

ift ROSENHEIM

Umfang

Qualitätsmanagementsystem DIN EN ISO 9001:2015

Unternehmen

Süd-Metall Beschläge GmbH
Sägewerkstr. 5
D - 83404 Ainring

Südmetall

Geltungsbereich

Entwicklung, Produktion und Vertrieb von Qualitäts-Baubeschlägen sowie Halbfertigteilen aus Edelstahl, Messing, Aluminium und Schmiedeeisen

Zweigstelle(n)
./.

Zweigstellen-Bestimmungen
./.

Grundlagen
Im Zertifizierungsaudit wurde der Nachweis erbracht, dass das Unternehmen ein Qualitätsmanagementsystem entsprechend DIN EN ISO 9001:2015 „Qualitätsmanagementsysteme-Anforderungen" eingeführt hat und anwendet.

Prof. Ulrich Sieberath
Institutsleiter

ift Rosenheim
05. November 2016

ppa: Christian Kehrer
Leiter der ift-Zertifizierungs- und Überwachungsstelle

Zertifizierungsaudit: November 2013
Vertragsnummer: 791 8008783
Gültig bis: 31.03.2019

QM17 / 2018-01 / 1145

Grundlage(n):
ISO 9001

Gültigkeit
Die Gültigkeitsdauer des Zertifikates beträgt drei Jahre. In dieser Zeit wird die Firma durch jährlich stattfindende Audits überwacht. Das Zertifikat ist nur in Verbindung mit dem dazugehörenden Zertifizierungs- und Überwachungsvertrag gültig. Alle Änderungen der Voraussetzungen für die Zertifizierung sind dem ift-Q-Zert mit den erforderlichen Nachweisen unverzüglich schriftlich anzuzeigen.

Veröffentlichungshinweise
Das Zertifikat darf nur unverändert vervielfältigt werden. Es gelten die Bestimmungen der „Allgemeinen Bedingungen für die Zertifizierung von Managementsystemen"

Das Unternehmen ist berechtigt, das „ift-zertifiziert"-Zeichen gemäß der ift-Zeichensatzung zu nutzen.

ift ZERTIFIZIERT CERTIFIED

www.ift-rosenheim.de

ift Rosenheim GmbH
Theodor-Gietl-Str. 7-9
D-83026 Rosenheim

Kontakt
Tel. +49 8031 261-0
Fax: +49 8031 261-290
www.ift-rosenheim.de

Prüfung und Kalibrierung – EN ISO/IEC 17025
Inspektion – EN ISO/IEC 17020
Zertifizierung Produkte – EN ISO/IEC 17065
Zertifizierung Managementsysteme – EN ISO/IEC 17021

Notified Body 0757
PCB-Stelle: BAY 18

DAkkS Deutsche Akkreditierungsstelle D-ZM-11149-01-00

Information

6 % Preisanpassung seit 01.08.2018 bereits eingerechnet
Bitte weitere 9% Preisanpassung ab 01.02.2022 einberechnen.

GARANTIE - ERKLÄRUNGEN

Garantie-Erklärung für ABACO

Qualität ist für uns kein leeres Wort. Unsere Türbeschläge und Fensteroliven sind extrem stabil und haben eine lange Lebensdauer. Darum gewähren wir - zusätzlich zu der gesetzlich vorgeschriebenen Mängelhaftung (bestehend aus Nacherfüllung, Rücktritt, Minderung und Schadensersatz) – eine Garantie auf die antimikrobielle Wirksamkeit (Wirksamkeitsgarantie) der ABACO-Oberfläche von Südmetall-Markenbeschlägen im nachfolgend definierten Umfang und unter den nachfolgend erläuterten Voraussetzungen. Die Garantie bezieht sich auf die folgenden Merkmale:

- Die antimikrobielle Wirksamkeit von ABACO gegen die Keimarten Salmonella, Bacillus subtilis, Candida albicans, Escherichia coli und Staphylococcus aureus gemäß den Forschungsergebnissen der Universitäten Navarra und Brescia. Die Wirkung von ABACO ist bereits nach 5 Minuten sehr hoch und nimmt im Laufe des Produktlebenszyklus immer weiter zu, umso mehr das Produkt verwendet wird. Zertifikate mit den Forschungsergebnissen sind auf Anfrage verfügbar.
- Gebrauchsschäden der Oberfläche (beispielsweise durch Ringschlag) haben keinerlei Auswirkungen auf die antimikrobielle Wirksamkeit von ABACO.

Die Garantie bezieht sich nicht auf Mängel, die durch unsachgemäße Verwendung oder Einwirkungen entstanden sind.

Garantiezeit

Die Zeit, in welcher ein Anspruch auf eine Garantie-Leistung besteht (Garantiezeit), beträgt für alle Südmetall ABACO Produkte 20 Jahre. Die Garantiezeit startet an dem Tag, an welchem der Kauf durch den Erst-Endkunden erfolgt. Reklamationen richten Sie bitte direkt an den Verkäufer und legen Produkt sowie Verkaufsrechnung vor.

Garantie-Geltungsbereich

Die Garantie gilt weltweit.

Garantie-Voraussetzungen

Voraussetzungen für den Anspruch auf eine Garantie-Leistung:

- Der Mangel muss innerhalb der Garantiezeit beim Erst-Endkunden aufgetreten sein und die antimikrobielle Wirksamkeit der Oberfläche des Produktes betreffen.
- Das mangelhafte Produkt muss vorgelegt werden.
- Es muss ein Nachweis darüber erbracht werden, dass der Mangel innerhalb der Garantiezeit aufgetreten ist, beispielsweise durch Vorlage der Verkaufsrechnung. Die Verkaufsrechnung sollte daher über die gesamte Garantiezeit hinweg aufbewahrt werden.

Garantie-Leistungen

Die Garantie-Leistung erfolgt von Südmetall ausschließlich auf eine der beiden folgenden Arten:

Kostenfreie Reparatur des Produkts beim Erst-Endkunden oder kostenlose Ersatzlieferung eines gleichwertigen und gleichartigen Produktes.

Das Wahlrecht zwischen einer der beiden Arten liegt bei Südmetall.

Sonstige Kosten, die dem Garantienehmer für Spesen, Porto oder anderes entstanden sind, fallen nicht unter die Garantie-Leistung und werden nicht erstattet.

Pflegehinweis

Zur Pflege von sämtlichen Südmetall Markenbeschlägen darf ausschließlich ein weiches Staubtuch verwendet werden. Es dürfen keinerlei chemische Reinigungsmittel benutzt werden. Eine Reinigung muss mindestens einmal pro Woche erfolgen, sodass die Produktoberfläche nicht lange durch Staub bedeckt ist.

Garantie-Ausschluss

Ausgeschlossen von der Garantie-Leistung sind sämtliche austauschbare Einzelteile, wie beispielsweise Schrauben, Verbindungsstifte etc. Zusätzlich aus der Garantie ausgenommen sind Schäden durch

- ungeeignete und unsachgemäße Verwendung
- fehlerhafte und nachlässige Behandlung
- Nichteinhaltung von Pflege- und Einbauhinweisen, Änderungen und Eigenreparaturen
- bei unsachgemäßem Gebrauch entstandene chemische und physikalische Einwirkungen auf die Materialoberfläche, z.B. Beschädigungen durch scharfkantige Gegenstände
- antimikrobielle Wirksamkeit gegen andere, als in der Garantie-Erklärung angeführte Keimarten

Die Garantie beinhaltet keine optischen Veränderungen der Oberfläche (beispielsweise durch Ringschlag). Sie bezieht sich ausschließlich auf die antimikrobielle Wirksamkeit der Produkte.

Schlussbestimmungen

Die Garantie-Erklärung unterliegt dem deutschen Recht. Gerichtsstand ist Frankfurt am Main, Deutschland, soweit dies wirksam vereinbart werden kann.

ABACO
ANTIBACTERIAL COATINGS

Garantie-Erklärung für Oberflächen

Qualität ist für uns kein leeres Wort. Unsere Türbeschläge und Fensteroliven sind extrem stabil und haben eine lange Lebensdauer. Darum gewähren wir - zusätzlich zu der gesetzlich vorgeschriebenen Mängelhaftung (bestehend aus Nacherfüllung, Rücktritt, Minderung und Schadensersatz) – eine Garantie auf die Oberfläche (Oberflächengarantie) von Südmetall High Coat/Robusta/ABACO Markenbeschlägen im nachfolgend definierten Umfang und unter den nachfolgend erläuterten Voraussetzungen. Die Garantie bezieht sich auf die folgenden Merkmale:

- Die einwandfreie Haltbarkeit der Oberfläche
- Produktions- oder Materialfehler (bspw. anlaufende Oberfläche, Fleckenbildung, Lösen der Schutzschicht)

Die Garantie bezieht sich nicht auf Mängel, die durch unsachgemäße Verwendung oder Einwirkungen entstanden sind.

Garantiezeit

Die Zeit, in welcher ein Anspruch auf eine Garantie-Leistung besteht (Garantiezeit), beträgt für alle Südmetall Produkte mit High Coat Oberfläche 5 Jahre, für jene mit Robusta Oberfläche sowie für alle Südmetall ABACO Produkte 20 Jahre. Die Garantiezeit startet an dem Tag, an welchem der Kauf durch den Erst-Endkunden erfolgt. Reklamationen richten Sie bitte direkt an den Verkäufer und legen Produkt sowie Verkaufsrechnung vor.

Garantie-Geltungsbereich

Die Garantie gilt weltweit.

Garantie-Voraussetzungen

Voraussetzungen für den Anspruch auf eine Garantie-Leistung:

- Der Mangel muss innerhalb der Garantiezeit beim Erst-Endkunden aufgetreten sein und die Oberfläche des Produktes betreffen.
- Das mangelhafte Produkt muss vorgelegt werden.
- Es muss ein Nachweis darüber erbracht werden, dass der Mangel innerhalb der Garantiezeit aufgetreten ist, beispielsweise durch Vorlage der Verkaufsrechnung. Die Verkaufsrechnung sollte daher über die gesamte Garantiezeit hinweg aufbewahrt werden.

Garantie-Leistungen

Die Garantie-Leistung erfolgt von Südmetall ausschließlich auf eine der beiden folgenden Arten:

Kostenfreie Reparatur des Produkts beim Erst-Endkunden oder kostenlose Ersatzlieferung eines gleichwertigen und gleichartigen Produktes.

Das Wahlrecht zwischen einer der beiden Arten liegt bei Südmetall.

Sonstige Kosten, die dem Garantienehmer für Spesen, Porto oder anderes entstanden sind, fallen nicht unter die Garantie-Leistung und werden nicht erstattet.

Pflegehinweis

Zur Pflege von sämtlichen Südmetall-Markenbeschlägen darf ausschließlich ein weiches Staubtuch verwendet werden. Es dürfen keinerlei chemische Reinigungsmittel benutzt werden. Eine Reinigung muss mindestens einmal pro Woche erfolgen, sodass die Produktoberfläche nicht lange durch Staub bedeckt ist.

Garantie-Ausschluss

Ausgeschlossen von dieser Garantie-Leistung sind sämtliche austauschbare Einzelteile, wie beispielsweise Schrauben, Verbindungsstifte etc. Zusätzlich aus der Garantie ausgenommen sind Schäden durch

- ungeeignete und unsachgemäße Verwendung
- fehlerhafte und nachlässige Behandlung
- Nichteinhaltung von Pflege- und Einbauhinweisen, Änderungen und Eigenreparaturen
- bei unsachgemäßem Gebrauch entstandene chemische und physikalische Einwirkungen auf die Materialoberfläche, z.B. Beschädigungen durch scharfkantige Gegenstände, Schmuckstücke wie bspw. Ringe etc.

Schlussbestimmungen

Die Garantie-Erklärung unterliegt dem deutschen Recht. Gerichtsstand ist Frankfurt am Main, Deutschland, soweit dies wirksam vereinbart werden kann.

5 JAHRE OBERFLÄCHEN GARANTIE
HIGH COAT

20 JAHRE OBERFLÄCHEN GARANTIE
ROBUSTA

WIR STEHEN ZU UNSEREN PRODUKTEN

Garantie-Erklärung auf Funktion und Stabilität

Qualität ist für uns kein leeres Wort. Unsere Türbeschläge und Fensteroliven sind extrem stabil und haben eine lange Lebensdauer. Darum gewähren wir - zusätzlich zu der gesetzlich vorgeschriebenen Mängelhaftung (bestehend aus Nacherfüllung, Rücktritt, Minderung und Schadensersatz) – eine Garantie auf die Stabilität und Funktion (Funktions- und Stabilitätsgarantie) von Beschlägen der Systemfamilie Vario Star (MRM Comfort, Top Speed, Flat, Plano, Basic, Velox Fix), von Schutzbeschlägen mit Prüfung DIN 18257 bzw. Schutzbeschlägen, welche mit einer Garnitur der Vario Star Systemfamilie kombiniert werden, sowie von allen Fensteroliven mit Prüfung EN 13126 im nachfolgend definierten Umfang und unter den nachfolgend erläuterten Voraussetzungen. Die Garantie bezieht sich auf das folgende Merkmal:

- Drehbewegung, welche eine Betätigung des Türschlosses bzw. des Dreh-/Kipp-Beschlags des Fensters auslösen kann

Garantiezeit

Die Zeit, in welcher ein Anspruch auf eine Garantie-Leistung besteht (Garantiezeit), beträgt 12 Jahre für alle Beschläge der Systemfamilie Vario Star (MRM Comfort, Top Speed, Flat, Plano, Basic, Velox Fix), für Schutzbeschläge mit Prüfung DIN 18257 bzw. Schutzbeschläge welche mit einer Garnitur der Vario Star Systemfamilie kombiniert werden sowie für alle Fensteroliven mit Prüfung EN 13126.

Die Garantiezeit startet an dem Tag, an welchem der Kauf durch den Erst-Endkunden erfolgt. Reklamationen richten Sie bitte direkt an den Verkäufer und legen Produkt sowie Verkaufsrechnung vor.

Garantie-Geltungsbereich

Die Garantie gilt weltweit.

Garantie-Voraussetzungen

Voraussetzungen für den Anspruch auf eine Garantie-Leistung:

- Der Mangel muss innerhalb der Garantiezeit beim Erst-Endkunden aufgetreten sein und in der mechanischen Funktionsfähigkeit des Produktes liegen.
- Das mangelhafte Produkt muss vorgelegt werden.
- Es muss ein Nachweis darüber erbracht werden, dass der Mangel innerhalb der Garantiezeit aufgetreten ist, beispielsweise durch Vorlage der Verkaufsrechnung. Die Verkaufsrechnung sollte daher über die gesamte Garantiezeit hinweg aufbewahrt werden.

Garantie-Leistungen

Die Garantie-Leistung erfolgt von Südmetall ausschließlich auf eine der beiden folgenden Arten:

Kostenfreie Reparatur des Produkts beim Erst-Endkunden oder kostenlose Ersatzlieferung eines gleichwertigen und gleichartigen Produktes.

Das Wahlrecht zwischen einer der beiden Arten liegt bei Südmetall.

Sonstige Kosten, die dem Garantienehmer für Spesen, Porto oder anderes entstanden sind, fallen nicht unter die Garantie-Leistung und werden nicht erstattet.

Garantie-Ausschluss

Ausgeschlossen von der Garantie-Leistung sind sämtliche austauschbare Einzelteile, wie beispielsweise Schrauben, Verbindungsstifte etc.

Zusätzlich aus der Garantie-Leistung ausgenommen sind Schäden durch:

- ungeeignete und unsachgemäße Verwendung
- fehlerhafte und nachlässige Behandlung
- Nichteinhaltung von Einbauanweisungen, Änderungen und Eigenreparaturen
- bei unsachgemäßem Gebrauch entstandene chemische und physikalische Einwirkungen auf die Materialoberfläche, z.B. Beschädigungen durch scharfkantige Gegenstände
- nicht einwandfrei funktionstüchtige Beschlagteile (Schloss, Türband etc.) und/oder Elemente (Tür, Fenster)

Schlussbestimmungen

Die Garantie-Erklärung unterliegt dem deutschen Recht. Gerichtsstand ist Frankfurt am Main, Deutschland, soweit dies wirksam vereinbart werden kann.

Wir stehen zu unseren Produkten!

Dass Tür- und Fenstergriffe nach 12 Jahren Verwendung immer noch tadellos funktionieren, ist keine Selbstverständlichkeit und zeigt die enorm hohe Qualität von Südmetall-Markenbeschlägen.

Eine Stabilitäts- und Funktions-Garantie auf die mechanische Funktion wird auf sämtliche Türbeschläge der Vario Star Systemfamilie, auf Schutzbeschläge mit Prüfung DIN 18257 bzw. auf Schutzbeschläge welche mit einer Garnitur der Vario Star Systemfamilie kombiniert werden sowie auf alle Fensteroliven mit Prüfung EN 13126 über 12 Jahre gewährt (Voraussetzung dafür ist die Einhaltung der jeweiligen Montage- und Wartungsvorschriften, nähere Informationen diesbezüglich entnehmen Sie bitte der „Garantie-Erklärung“).

Damit garantiert Südmetall die Qualität seiner Produkte über einen weitaus längeren Zeitraum, als gesetzlich vorgeschrieben (2 Jahre Gewährleistung nach BGB und 4 Jahre Gewährleistung nach VOB im Objektbereich).

Prüfung in Belastungstests

Die dauerhaft ausgezeichnete Funktion und Stabilität wird bei Südmetall-Markenbeschlägen in vielen unterschiedlichen Tests geprüft und sichergestellt. Je nach Produkttyp handelt es sich hierbei um Dauerfunktionsprüfungen und statische Belastungstests. Diese sollen einen realistischen alltäglichen Gebrauch der Beschläge wiederspiegeln. Nicht selten wird sogar vorausgesetzt, dass die Anforderungen und Prüfungen jene der DIN EN 1906 bzw. EN 13126 überbieten.

Bei der Dauerfunktionsprüfung nach DIN EN 1906 und EN 13126 werden mehrere Prüfzyklen durchgeführt. In diesen werden die Beschläge möglichst realitätsgetreu isoliert an Tür- bzw. Fensterelementen geprüft. Dadurch kann zusätzlich auch die funktionierende Verbindung zwischen Beschlag und Tür bzw. Fenster getestet werden.

Türbeschläge

Bei Türbeschlägen werden die Dauerfunktionsprüfungen hinsichtlich der Dauerhaftigkeit gemäß DIN EN 1906 in zwei Klassen unterteilt, welche über verschiedene Prüfzyklen entscheiden (1 Prüfzyklus = Betätigung des Türbeschlags bei einmaligem Öffnen und Schließen der Tür):

Klasse 6:

100.000 Prüfzyklen - das entspricht einer mittleren Benutzungshäufigkeit, also einer Verwendung für den Wohnbereich

Klasse 7:

200.000 Prüfzyklen - das entspricht einer häufigen Benutzung, also einer Verwendung für den Objektbereich

Die Dauerfunktionsprüfungen testen die Türgriffe in Verbindung mit dem Türelement. Dabei darf sich während der Dauerschaltung nichts lösen (weder der Beschlag selbst, noch einzelne Teile desselben). Daraufhin wird außerdem die Festigkeit der Beschläge geprüft, wobei sie weiterhin tadellos funktionstüchtig sein müssen. Bei Beschlägen mit Vario Star Top Speed Montagesystem wurde die Prüfung auf 1,2 Millionen Betätigungen durchgeführt. Der zu erreichende Standard liegt bei 200.000 Betätigungen.

Fensteroliven

Gemäß EN 13126 sind bei Fensteroliven mindestens 10.000 Dreh-/Kipp-Prüfzyklen bei der Dauerfunktionsprüfung vorgesehen.

12 JAHRE FUNKTIONS-GARANTIE

ABACO ANTIBACTERIAL COATINGS

6 % Preisanpassung seit 01.08.2018 bereits eingerechnet
Bitte weitere 9% Preisanpassung ab 01.02.2022 einberechnen.

VERKAUFS-, LIEFER- UND

I. Verbindlichkeit der Geschäftsbedingungen und des Vertrags:

1. Für die gesamte Geschäftsbedingungen der Fa. Südmetall Beschläge GmbH mit den Bestellern, die Unternehmer im Sinne des Handelsgesetzbuches, juristische Personen des öffentlichen Rechtes oder öffentlich-rechtliche Sondervermögen sind, gelten alleine unsere nachstehenden Bedingungen, in der jeweils gültigen Fassung. Anderslautende fremde Bedingungen in Bestätigungen oder anderer Korrespondenz etc., gelten als abbedungen, auch wenn Ihnen von uns nicht ausdrücklich widersprochen wird. Abweichungen sind nur rechtswirksam, wenn sie von uns schriftlich firmenmäßig bestätigt sind.

2.Für Lieferungen außerhalb Deutschland u. Österreich gelten individuell vereinbarte Konditionen.

For export deliveries the conditions are stipulated individually. Pour des livraisons d' exportations les conditions individuellement accordèes sont valables.

II. Angebot und Vertragsabschluss

1. Die Bestellung gilt erst dann als angenommen, wenn sie von uns schriftlich bestätigt ist; bis dahin gilt unser Angebot als unverbindlich und freibleibend. Telegrafische, telefonische oder mündliche Ergänzungen, Abänderungen oder Nebenabreden zwecks Ausführung des Vertrages bedürfen zu ihrer Wirksamkeit ebenfalls unserer schriftlichen Bestätigung. Angebote werden kostenlos abgegeben und sind für eine angemessene Frist und bei der Abnahme der angegebenen Mengen gültig und freibleibend.

2. Bezüglich der überlassenen Unterlagen, Zeichnungen etc. behalten wir uns sämtliche Urheber- und Eigentumsrechte vor, wobei Unterlagen etc. Dritten ohne unsere ausdrückliche Genehmigung nicht zugänglich gemacht werden dürfen.

3. Vertreter sind zur Entgegennahme von Aufträgen, nicht aber zu deren Bestätigung ermächtigt und bevollmächtigt.

III. Umfang der Lieferpflicht und Lieferfristen

1. Für den Umfang der Lieferung ist unsere schriftliche Auftragsbestätigung maßgebend. Handelsübliche, dem Käufer zumutbare, Farb- und Strukturabweichungen behalten wir uns vor.

2. Für die durch den Besteller erteilten Ausführungsanweisungen trägt dieser alleine die Haftung und hält uns bezüglich jedweder nachteiliger Folgen sowie auch wegen allfälliger Verletzungen von Urheber- oder sonstigen Schutzrechten klag- und schadlos, es sei denn, dass wir Vorsatz oder grobe Fahrlässigkeit zu vertreten haben. Für einfache Fahrlässigkeit ist unsere Haftung beschränkt gemäß der nachstehenden Klauseln. Wir sind nicht verpflichtet, Ausführungsanweisungen des Bestellers dahingehend zu überprüfen, ob diese gegen Urheber- oder sonstige Schutzrechte verstoßen.

3. Lieferfristen werden nach Möglichkeit eingehalten, sind aber stets unverbindlich, es sei denn, dass sie schriftlich ausdrücklich als verbindlich bezeichnet werden. Wir sind zu Teillieferungen berechtigt, soweit diese handelsüblich und zumutbar sind.

4. Die Einhaltung verbindlicher Lieferfristen setzt voraus, dass alle vom Besteller zu liefernden vereinbarten Unterlagen rechtzeitig, wie vereinbart, eingegangen sind, die vereinbarten Zahlungsbedingungen und sonstigen Verpflichtungen des Bestellers eingehalten sind. Wenn diese Voraussetzungen nicht rechtzeitig erfüllt sind, verlängern sich die Lieferfristen um die Zeitspanne der Verzögerung. Dies gilt nicht, wenn der Auftragsnehmer die Verzögerung zu vertreten hat.

5. Geraten wir mit der Lieferung in Verzug, kann der Besteller im Schadensfall, unter Ausschluss weiterer Schadensersatzansprüche, eine Entschädigung von 0,5% des Lieferwertes für jede vollendete Woche des Verzugs, maximal 5% des Lieferwertes als Schadensersatz verlangen, wenn infolge einfacher Fahrlässigkeit Hauptpflichten aus dem Vertrag von uns verletzt werden. Sonst haften wir für einfache Fahrlässigkeit nicht, es sei denn, es liegt uns Vorsatz oder grobe Fahrlässigkeit zur Last. In diesem Fall sind wir zum Ersatz des vollen Schadens verpflichtet.

6. Alle Schadensersatzansprüche des Bestellers wegen Lieferverzugs oder solche anstatt der Leistung, die über vor- und nachgenannte Grenzen hinausgehen sind ausgeschlossen. Dies gilt nicht, soweit wir Vorsatz oder grobe Fahrlässigkeit zu vertreten haben. Ein Rücktritt des Bestellers vom Vertrag kann nur im Rahmen der gesetzlichen Bestimmungen erfolgen, soweit der Verzug von uns zu vertreten ist. Das gesetzliche Rücktrittsrecht des Bestellers bleibt im übrigen unberührt. Eine Änderung der Beweislast zum Nachteil des Bestellers ist nicht gegeben. Im übrigen ist der Besteller verpflichtet, nach angemessener Fristsetzung zu erklären, ob er wegen Verzugs der Lieferung vom Vertrag zurücktritt und/oder Schadensersatz statt der Leistung verlangt oder ob er auf Erfüllung besteht.

7. Sofern wir durch Betriebsstörungen infolge höherer Gewalt z.B. Krieg, Mobilmachung, Aufbruch oder ähnliche Ereignisse, z.B. Streik, Aussperrung, behördliche Verbote, mit der Lieferung in Verzug sind, verlängert sich die vereinbarte Lieferfrist um die Zeitspanne der Verzögerung, ohne dass wir deswegen zum Schadensersatz verpflichtet sind, außer wir haben dies zu vertreten. Sollte durch diese Verzögerung das Festhalten am Vertrag unzumutbar geworden sein, sind beide Teile zum Rücktritt berechtigt.

8. Abrufbestellungen sind längstens bis zu 12 Monaten ab Datum der Auftragsbestätigungen abzurufen. Nach Fristablauf sind wir berechtigt, die Ware an den Käufer abzusenden und zu berechnen, bzw. die bei uns lagernden Materialien nebst unseren Kosten- und Gewinnaufschlägen zu berechnen. Gerät der Besteller mit der Abnahme in Verzug, können wir Erfüllung und Schadensersatz wegen verspäteter Erfüllung begehren. In diesem Fall müssen wir ihm auch eine angemessene Nachfrist setzen, mit der Androhung, dass wir nach Ablauf der Nachfrist vom Vertrag zurücktreten und Schadensersatz verlangen.

IV Auftragsänderung

1. Abweichungen und Änderungen in der Ausführung der Bestellung sind zulässig, wenn sie aus technischen Gründen notwendig und dem Besteller zumutbar sind.

2. Auftragsänderungen vor oder nach Erhalt der Auftragsbestätigung werden nur berücksichtigt, wenn dadurch anfallende Mehrkosten vom Besteller übernommen werden und eine ausreichende Verlängerung der Lieferfrist zugebilligt wird.

V. Gefahrübergang, Versand und Verpackung

1. Die Bestimmung der Versandart ist uns überlassen, soweit nichts anderes vereinbart ist. Der Versand erfolgt nur auf Rechnung und Gefahr des Bestellers, auch dann, wenn unsere eigenen Fahrzeuge eingesetzt werden, was nach bestem Ermessen, ohne Verpflichtung für billigste und sicherste Versandart, möglich ist. Die Gefahr geht spätestens mit der Absendung der Ware bzw. deren Aussonderung und Bereitstellung auf den Besteller über.

2. Mehrkosten für Express- oder Eilsendungen, die vom Besteller verlangt werden, hat dieser zu tragen, sowie die Verpackungskosten für alle Bestellungen.

VI. Rücksendungen, Retouren

1. Sämtliche Retouren sind, ordnungsgemäß verpackt, frei Werk zu versenden, wobei die Transportgefahr beim Absender verbleibt, bis die Ware in unseren Machtbereich gelangt ist. Sie bedürfen unserer ausdrücklichen Einwilligung.

2. Auf Maß geschnittene Waren, separate Bestellungen und Sonderanfertigungen werden nicht zurückgenommen, außer dass wir in Anerkennung eines Mangels Einwilligung erteilen.

3. Falls der Grund für die Rücksendung von uns nicht zu vertreten ist, sind wir berechtigt, als Schadensersatz die Gutschrift je nach Art und Umfang der Retourware, pauschal um 15-25% zu kürzen, je nach dem uns nach dem Lauf der Dinge entstandenen Schaden. Weitergehender Schadensersatz bleibt vorbehalten. Dem Besteller wird der Nachweis keines, oder eines geringeren Schaden eingeräumt.

VII. Preise

1. Für alle Lieferungen und Leistungen gelten die jeweils gültigen Preislisten. Die Preise gelten netto ab Werk oder Lager, ausschließlich Verpackungskosten nach Aufwand, jedoch mindestens € 2,50 pro Sendung, zzgl. Frachtkosten und MwSt. Ab Nettorechnungswert von € 175,- erfolgt Lieferung frei Haus.

2. Versendungen durch Spedition: Für Stangenware (2 - 6 Meter, Bunde bis zu einem Gewicht zu ca. 80 KG) wird ein Pauschalbetrag von € 30.- je Bund in Rechnung gestellt. Ab einem Nettorechnungswert von € 750.- erfolgt Lieferung frei Haus.

3. Sofern vertragsgemäß die Lieferung mehr als vier Monate nach Vertragsabschluss erbracht werden soll, sind wir berechtigt , eine zwischen Vertragsabschluss und Lieferung eingetretene Erhöhung der Listenpreise dem Besteller in Rechnung zu stellen. Dieser hat jedoch das Recht, vom Vertrag zurückzutreten, wenn die Preiserhöhung den Anstieg des "Preisindex für die Lebenserhaltung aller privaten Haushalte in Deutschland" (veröffentlicht durch das statistische Bundesamt) in der Zeit zwischen Bestellung und Auslieferung nicht unerheblich übersteigt.

4. Sofern wir durch Betriebsstörungen oder mangelnder Selbstbelieferung, die von uns nicht zu vertreten ist, nicht liefern können, sind wir zum Rücktritt berechtigt, haben jedoch den Besteller unverzüglich über die Nichtverfügbarkeit der Lieferung zu informieren und eine ggf. erbrachte Gegenleistung unverzüglich zu erstatten.

5. Soweit in Einzelfällen Rabatte oder Skonti eingeräumt wurden, besteht in anderen Fällen auf diese kein Rechtsanspruch. Dies gilt auch für einmal gewährte Sonder- und Mengenrabatte und Sonderpreise.

VIII. Sachmängelhaftung und Rückgabepflicht

1. Offensichtliche wie auch nicht offensichtliche Sachmängel und Abweichungen hat der Besteller uns gegenüber unverzüglich schriftlich zu rügen, insofern die Bestimmungen der §§ 377, 378 HGB gelten, mit der Maßgabe, dass der Besteller die Ware unverzüglich nach der Ablieferung zu untersuchen und unverzüglich schriftlich zu rügen hat unter genauer Bezeichnung aller Mängel, wobei Zugang der Rüge spätestens 2 Wochen nach Ablieferung zu erfolgen hat. Versteckte Mängel sind ebenfalls innerhalb dieser Fristen zu rügen, gerechnet vom Tag der Erkennbarkeit bzw. der Entdeckung an. Stellt der Besteller auf Verlangen keine Proben der gerügten Ware unverzüglich zur Verfügung, verliert er seine diesbezüglichen Gewährleistungsrechte.

2. Bei begründeten Mängel sind wir bei einer Kaufsache verpflichtet, nach Wahl des Bestellers, vorbehaltlich der nachfolgenden Reglungen kostenlos nachzubessern, neu zu liefern, wenn innerhalb der Verjährungsfrist ein Sachmangel bereits im Zeitpunkt des Gefahrenübergangs vorgelegen hat. Bei werkvertraglichen Sachmängeln geschieht dies nach unserer Wahl.

3. Sachmängelansprüche verjähren in einem Jahr. Dies gilt nicht, soweit das Gesetz in §§ 438, Abs. 1 Nr. 2 (Bauwerke und Sachen für Bauwerke), in 479 Abs. 1 (Rückgriffsansprüche) und § 634 a Abs. 1 Nr. 2 (Baumängel) BGB längere Fristen festlegt.

4. Zunächst haben wir stets das Recht zur Nacherfüllung (=Nachbesserung oder Nachlieferung), sofern diese nicht unverhältnismäßige Kosten erfordert. Ansonsten, auch bei Fehlschlagen der Nacherfüllung, kann der Besteller, unbeschadet etwaiger Schadensersatzansprüche, vom Vertrag zurücktreten oder Minderung verlangen.

5. Bei nur ganz unerheblichen Mängeln, Beschaffenheitsabweichungen, Brauchbarkeitsbeeinträchtigungen, bestehen keine Mängelansprüche.

6. Weitere Ansprüche des Bestellers wegen erforderlicher Aufwendungen zum Zweck der Nacherfüllung, insbesondere Transport-, Arbeits- und Materialkosten sind ausgeschlossen, soweit die Aufwendungen sich erhöhen, weil der Liefergegenstand nachträglich an einen anderen Ort als der Niederlassung des Bestellers verbracht wurde, es sei denn, die Verbringung entspricht dem bestimmungsgemäßen Gebrauch.

7. Rückgriffansprüche des Bestellers bestehen gegen uns nur insoweit, wie sie zwischen dem Besteller und seinem Abnehmer im Rahmen der gesetzlichen Mängelansprüchen bestehen.

8. Für Schadensersatzansprüche des Bestellers gilt im übrigen Ziffer X. (sonstige Schadensersatzansprüche). Sämtliche weitergehenden oder andere als unter Ziffer VII. bestehende Ansprüche des Bestellers gegen uns, unsere gesetzlichen Vertreter und Betriebsangehörigen bzw. Erfüllungsgehilfen, wegen Sachmängel sind ausgeschlossen.

9. Zahlungen des Bestellers dürfen wir im Falle berechtigter Mängelrügen in dem Umfang zurückbehalten, der in einem angemessenen Verhältnis zu den Mängeln steht. Der Besteller kann im selben Verhältnis Zahlungen nur zurückhalten, bei von uns anerkannten Mängel bzw. wenn diese unbestritten, rechtskräftig festgestellt oder entscheidungsreif sind. Erfolgt eine Mängelrüge des Bestellers zu unrecht, sind wir berechtigt, Ersatz der uns entstandenen Aufwendungen zu verlangen.

ZAHLUNGSBEDINGUNGEN

IX. Unmöglichkeit und Vertragsanpassung

1. Soweit uns die Lieferung unmöglich ist, kann der Besteller Schadensersatz verlangen, sofern wir die Unmöglichkeit zu vertreten haben. Dieser Anspruch des Bestellers beschränkt sich auf 10% des Wertes desjenigen Teils der Lieferung, der wegen der Unmöglichkeit nicht in zweckdienlichen Betrieb oder Vertrieb genommen werden konnte. Dies gilt jedoch nicht, soweit wir wegen Vorsatzes oder grober Fahrlässigkeit zwingend haften. Das Recht des Bestellers zum Rücktritt vom Vertrag bleibt unberührt und ist eine Änderung der Beweislast zum Nachteil des Bestellers hiermit nicht verbunden.

2. Ist die Unmöglichkeit vorübergehend, ist Ziffer III.5. und 6. entsprechend anzuwenden.

3. Wenn unvorhersehbare Ereignisse wie unter Ziff. III.7. auf unseren Betrieb erheblich einwirken oder die Bedeutung bzw. den Inhalt der Lieferung erheblich verändern, wird der Vertrag angemessen, soweit dies zumutbar ist. Ansonsten steht beiden Teilen das Rücktrittsrecht zu.
Die diesbezügliche Mitteilung muss unverzüglich nach Kenntnis der Tragweite des Ereignisses erfolgen, auch dann, wenn zunächst eine Verlängerung der Lieferzeit vereinbart war.

X. Sonstige Schadensersatzansprüche

1. Weitere Schadens- bzw. Aufwendungsersatzansprüche des Bestellers, aus welchen Rechtsgrund auch immer, insbesondere wegen Pflichtverletzungen aus dem Vertrag bzw. unerlaubter Handlung, sind ausgeschlossen, soweit nicht nachstehend zugestanden.

2. Ersatz wird geleistet, soweit zwingend gehaftet wird, wie im Falles des Vorsatzes, der groben Fahrlässigkeit wegen der Verletzung des Lebens, Körpers oder der Gesundheit, nach der Produkthaftungsgesetz, wegen der Verletzung wesentlicher Vertragspflichten. Letzterer ist jedoch auf den vorhersehbaren vertragstypischen Schaden begrenzt, soweit nicht Vorsatz oder grobe Fahrlässigkeit vorliegen oder wegen der Verletzung des Lebens, Körper oder der Gesundheit zu haften ist. Damit ist eine Änderung der Beweislast zum Nachteil des Bestellers nicht verbunden.

3. Sofern dem Besteller danach Ersatzansprüche zustehen, verjähren diese mit Ablauf der o.g. geltenden Verjährungsfrist für die dort genannten Sachmängelansprüche.

XI. Rechtsmängel, gewerblicher Schutz- und Urheberrechte

1. Nur im Land des Lieferortes sind wir verpflichtet, die Lieferung frei von og. Schutzrechten zu erbringen. Wenn Dritte gegen den Besteller berechtigte Ansprüche wegen Verletzung og. Schutzrechte, durch von uns erbrachte, vertragsgemäß genutzte, Lieferungen gegen den Besteller geltend machen, haften wir gegenüber dem Besteller im Rahmen vorgenannter Bedingungen, wie folgt:

a) Nach unserer Wahl und auf unsere Kosten wird für die Lieferung entweder ein Nutzungsrecht erwirkt oder sie so geändert, dass Schutzrechte nicht verletzt werden bzw. erfolgt Nachlieferung. Ist uns dies nicht möglich oder zumutbar, stehen dem Besteller die gesetzlichen Rücktritts- oder Minderungsrechte zu. Unsere Pflicht zur Leistung von Schadensersatz richtet sich nach vorstehenden Ziffern

b) Vorstehendes gilt jedoch nur unter der Voraussetzung, wenn und soweit uns der Besteller über die von Dritten geltend gemachten Ansprüche unverzüglich schriftlich verständigt, selbst eine Verletzung nicht anerkannt und uns alle Gegenmaßnahmen wie auch Vergleichsverhandlungen vorbehalten bleiben. Sofern der Besteller wegen Schadensminderung oder sonstigen wichtigen Gründen die Nutzung der Lieferung einstellt, muss er den Dritten darauf hinweisen, dass damit ein Anerkenntnis einer Schutzrechtverletzung nicht gegeben ist. Im Übrigen gilt Ziffer III.2.

2. Im Übrigen sind weitere Ansprüche des Bestellers, auch gegen unsere gesetzlichen Vertreter, Erfüllungsgehilfen und Betriebsangehörigen wegen Rechtsmängel ausgeschlossen.

XII. Zahlungsbedingungen

1. Unsere Rechnungen sind innerhalb von 14 Tagen ab Rechnungseingang mit 2% Skonto, oder innerhalb von 30 Tagen ab Rechnungseingang netto, ohne jeden Abzug, zahlbar. Der Zugang der Rechnung wird binnen 3 Tagen ab Rechnungsdatum widerlegbar vermutet.

2. Bei unbekannten Käufern oder Zweifeln an der Bonität sind wir berechtigt, gegen Vorauszahlung oder Nachnahme zu liefern.

3. Die Annahme von Wechseln und Schecks erfolgt nur zahlungshalber, vorbehaltlich Gutschrift durch Einlösung; die Kosten der Diskontierung und der Einziehung trägt der Besteller.

4. Kommt der Besteller mit der Zahlung in Verzug, sind wir berechtigt, Zinsen in Höhe von 8% über dem jeweiligen Basiszinssatz gemäß § 1 Diskontüberleitungsgesetz zu fordern. Sollte der Besteller mit der Bezahlung einer Rechnung in Verzug geraten, sind wir berechtigt, auch die Forderungen aus anderen Rechnungen sofort zur Zahlung fällig zu stellen.

XIII. Aufrechnung und Zurückbehaltung

Die Aufrechnung mit Zahlungen oder deren Zurückbehaltung wegen etwaiger Gegenansprüche des Bestellers ist ausgeschlossen, es sei denn, dass die Gegenansprüche anerkannt, unbestritten, rechtskräftig festgestellt oder entscheidungsreif sind.

XIV. Eigentumsvorbehalt

1. An allen unseren Lieferungen behalten wir uns das Eigentum an den gelieferten Waren bis zur gänzlichen Bezahlung des Kaufpreises und aller Nebenforderungen, insbesondere auch bis zur Einlösung sämtlicher in Zahlung gegebener Wechsel und Schecks in bar vor.

2. Der Besteller ist berechtigt, die gelieferte Ware im ordentlichen Geschäftsbetrieb weiter zu verkaufen bzw. zu verarbeiten, wobei die Verarbeitung oder Umbildung stets für uns vorgenommen wird und wir Miteigentum an der neuen Sache, die mit anderen Sachen verarbeitet wird – bzw. bei untrennbarer Verbindung oder Vermischung – erwerben, im Verhältnis des Wertes des Liefergegenstandes zu den anderen verarbeiteten Gegenständen, zum Zeitpunkt der Verarbeitung.

3. Eine Weiterveräußerung der unverarbeiteten oder der verarbeiteten bzw. mit einer anderen Sache verbundenen oder vermischten Ware darf der Besteller nur unter Eigentumsvorbehalt vornehmen. Gleichzeitig ist der Kunde unseres Bestellers von diesem zu verpflichten, die Sache seinerseits nur unter Eigentumsvorbehalt weiterzuveräußern. Unser Besteller hat uns Name und Anschrift seines Abnehmers bei Weiterveräußerung anzugeben.

4. Die Kaufpreisforderung des Bestellers gegen seinen Abnehmer für die von uns gelieferte Ware wird hiermit und bereits jetzt in Höhe unserer offenen Forderungen an uns zur Sicherheit abgetreten. Zur Einziehung dieser Forderung bleibt der Besteller auch nach der Abtretung berechtigt. Unsere Befugnis zur Einziehung der Forderung bleibt unberührt. Wir verpflichten uns jedoch, die Forderung erst dann selbst einzuziehen, wenn der Besteller seinen Zahlungsverpflichtungen aus den vereinnahmten Erlösen nicht nachkommt, in Zahlungsverzug gerät oder aber über sein Vermögen das Insolvenzverfahren etc. beantragt wird, oder aber der Käufer seine Zahlungen einstellt. Ist dies der Fall, hat uns der Besteller die abgetretenen Forderungen und deren Schuldner bekanntzugeben und alle zum Einzug erforderlichen Angaben zu machen sowie die dazugehörigen Unterlagen auszuhändigen und seinem Schuldner die Abtretung offenzulegen.

5. Der Eigentumsvorbehalt bleibt bestehen bis zur völligen Bezahlung der aus der Geschäftsverbindung entstandenen Gesamtverbindlichkeiten und erstreckt sich auch auf den anerkannten Saldo, soweit wir die Forderungen gegenüber der Besteller in laufende Rechnung buchen. (Kontokorentvorbehalt)

6. Kommt der Käufer mit der Zahlung in Verzug oder verstößt er gegen Verpflichtungen aus vorgenannten Eigentumsvorbehalt, so können wir die gelieferte Ware herausverlangen, ohne dass darin ein Rücktritt vom Vertrag liegt.

7. Der Käufer ist nicht berechtigt, vor Erfüllung aller Zahlungsverpflichtungen uns gegenüber, den Liefergegenstand an Dritte zu verpfänden oder zur Sicherung zu übereignen. Im Falle einer Pfändung durch Dritte sind wir von dieser unverzüglich zu benachrichtigen und sind uns Namen und Anschrift des Dritten genau bekanntzugeben.

8. Soweit der Wert des bestehenden Eigentumsvorbehalt bzw. der bestehenden Sicherheiten unsere offenen Forderungen um mehr als 20% übersteigt, sind wir auf Verlangen des Bestellers bereit, entsprechende Sicherheiten nach freier Wahl freizugeben.

9. Sobald der Besteller in Vermögensverfall gerät, zur Abgabe der eidesstattlichen Versicherung geladen wird oder die Eröffnung des Insolvenzverfahrens etc. beantragt wird, können wir Sicherheit für unsere Leistung verlangen oder auf Vertragsabwicklung Zug um Zug gegen Bezahlung bestehen. Ist der Besteller trotz entsprechender Aufforderung hierzu nicht bereit, sind wir berechtigt, vom Vertrag zurückzutreten und hat der Besteller die von uns gelieferte Ware am Aufbewahrungsort herauszugeben ggf. nach erteilter gesetzlicher Genehmigung durch den (vorläufigen) Insolvenzverwalter, entsprechend dem Wert unserer noch offenen Forderungen. Außerdem sind wir berechtigt, die Kosten der Rücknahme und Verwertung gegenüber dem Besteller pauschal, ohne Nachweis in Höhe von 25% des Verkaufspreises, zu verlangen, wobei der Nachweis höherer Kosten ebenso geführt werden kann, wie vom Besteller der Nachweis niedriger Kosten

XV. Toleranzen, Muster, Sonderanfertigungen, Druckfehler, Musterschutz und Patente

1. Abweichungen in Maßen, Farbtönen, Inhalten, Gewichten, etc. die durch die Herstellung bedingt sind, sind im Rahmen der handelsüblichen Toleranzen sowie nach den Bestimmungen des Maß- und Gewichtgesetzes zulässig.

2. Muster die einer Lieferung zugrunde gelegt werden, gelten als ungefähre Grundlage der Lieferung und beinhalten keine Zusicherung probenmäßiger Eigenschaften, sofern nicht ausdrücklich Zusicherung erfolgte. Für uns übersandte Muster und Vorlagen etc. leisten wir im Falle von Verlust, Beschädigungen oder Bruch keinen Ersatz.

3. Mit technischen Änderungen unserer Produkte, die stets dem neuesten Stand der Technik und Verwendbarkeit angepasst werden, ist der Käufer einverstanden, soweit sie ihm zumutbar sind.

4. Bei Sonderanfertigungen nach Angaben, Zeichnungen oder Entwürfen des Käufers, trägt dieser für die konstruktiv richtige Gestaltung, die praktische Eignung der gelieferten Teile, die Ordnungsmäßigkeit in Bezug auf das Patent-, Gebrauchs- und Geschmacksmusterrecht alleine die Verantwortung auch wenn er bei der Entwicklung von uns beraten wurde. Für alle in diesem Zusammenhang entstehenden Folgen haften wir nicht. Der Käufer ist verpflichtet, uns von allen Ansprüchen Dritter freizustellen. Werkzeuge, Einrichtung, Kokillen, Schablonen, Modelle etc. die von uns für die Herstellung von Sonderanfertigungen angefertigt wurden, bleiben stets unser Eigentum und werden auch dann nicht herausgegeben, wenn vom Käufer ein Werkzeugkosten-Anteil bezahlt wurde. Diese Werkzeuge und Formen werden ausschließlich für Lieferungen an den Käufer der Sonderanfertigung verwendet.

5. Auskünfte, Angaben und technische Beratungen über Anwendungs- und Verarbeitungsmöglichkeiten unserer Produkte sind unverbindlich und erfolgen unter Ausschluss jeglicher Haftung, es sei denn, dass unsererseits Zusicherung erfolgte, Vorsatz oder grobe Fahrlässigkeit vorliegt. Die Regelungen unter Ziffer X. (Sonstige Schadensersatzansprüche) gelten entsprechend.

6. Nachahmungen, auch materialverfremdete, unserer Produkte, die gesetzlich geschützt sind, werden gerichtlich verfolgt.

7. Alle Maßangaben und Abbildungen in Katalogen sind unverbindlich und bedürfen unserer schriftlichen Bestätigung. Für Druckfehler in Katalogen und Preislisten übernehmen wir keine Verantwortung.

XVI. Erfüllungsort, Gerichtsstand und Rechtwahl

1. Der Firmensitz ist Erfüllungsort für alle vertraglichen Ansprüche, welche sich ausschließlich nach deutschem Recht richten.

2. Für alle sich aus dem Vertragsverhältnis ergebenden Streitigkeiten, auch bei Wechsel- und Scheckforderungen, ist Gerichtsstand der Sitz unserer Firma. Wir sind jedoch auch berechtigt, am Hauptsitz des Auftraggebers zu klagen sowie alle weiteren in Betracht kommenden Gerichtsstände in Anspruch zu nehmen.

3. Sofern der Auftraggeber keinen inländischen allgemeinen Gerichtsstand hat oder nach Vertragsabschluss seinen Wohnsitz oder gewöhnlichen Aufenthaltsort aus der Bundesrepublik Deutschland verlegt oder dieser uns nicht bekannt ist, wird das für unseren Firmensitz zuständige Gericht vereinbart.

XVII. Schlussbestimmungen

1. Ist oder werden Bestimmungen vorstehender Bedingungen oder des abgeschlossenen Vertrages ganz oder teilweise unwirksam, so wird hierdurch die Gültigkeit der übrigen Bestimmungen nicht berührt. Die Vertragsparteien sind in diesem Fall verpflichtet, eine rechtswirksame Ersatzvereinbarung zu treffen, die dem am nächsten kommt, was die Parteien gewollt haben oder nach dem Sinn und Zweck des Vertrages gewollt haben würden, sofern sie diesen Punkt bedacht haben.

2. Eine Abweichung von diesen Bedingungen, Katalogen, Preislisten, Angeboten und sonstigen Willenserklärungen, insbesondere Nebenabreden, ist nur wirksam, wenn sie von uns schriftlich bestätigt sind.

6 % Preisanpassung seit 01.08.2018 bereits eingerechnet
Bitte weitere 9% Preisanpassung ab 01.02.2022 einberechnen.

DIE SPARTE SCHLIESSSYSTEME

Unsere elektronischen Funk-Sicherheitsschlösser ÜLock-B werden unter höchsten Qualitätsstandards in Leipzig durch die Süd-Metall Schließsysteme Leipzig GmbH entwickelt und produziert.

Sie eignen sich gleichermaßen für neue, als auch bestehende Objekte aller Art. Die Spannungsversorgung kann über eine Batterie im Schlosskasten (ÜLock-B Battery) oder über induktive Energieübertragung zwischen Schloss und Schließblech (ÜLock-B Inductive) sichergestellt werden. Somit ist keine Verkabelung des Türblatts erforderlich und eine Nachrüstung kann einfach realisiert werden. Klassische Varianten mit Energieversorgung durch Verkabelung sind zusätzlich ebenfalls verfügbar.

Die designtechnische Besonderheit der ÜLock-Schlösser besteht darin, dass das Aussehen einer Tür keinerlei Beeinträchtigung (beispielsweise durch einen Knaufzylinder) erfährt. Es können außerdem alle gängigen Beschläge mit einem ÜLock-B kombiniert werden.

Das Attribut „Sicherheit“ wird zu einem Höchstmaß erfüllt, denn die gesamte Technik steckt im Schlosskasten selbst, was einen effizienten Schutz vor Manipulation gewährleistet. Die Außendrücker sind elektrisch einkuppelbar und ein Not-Auf mittels Zylinderschlüssel jederzeit möglich. Alle Schlösser sind flexibel einsetzbar und können Teil einer Stand Alone Lösung oder Systemlösung sein.

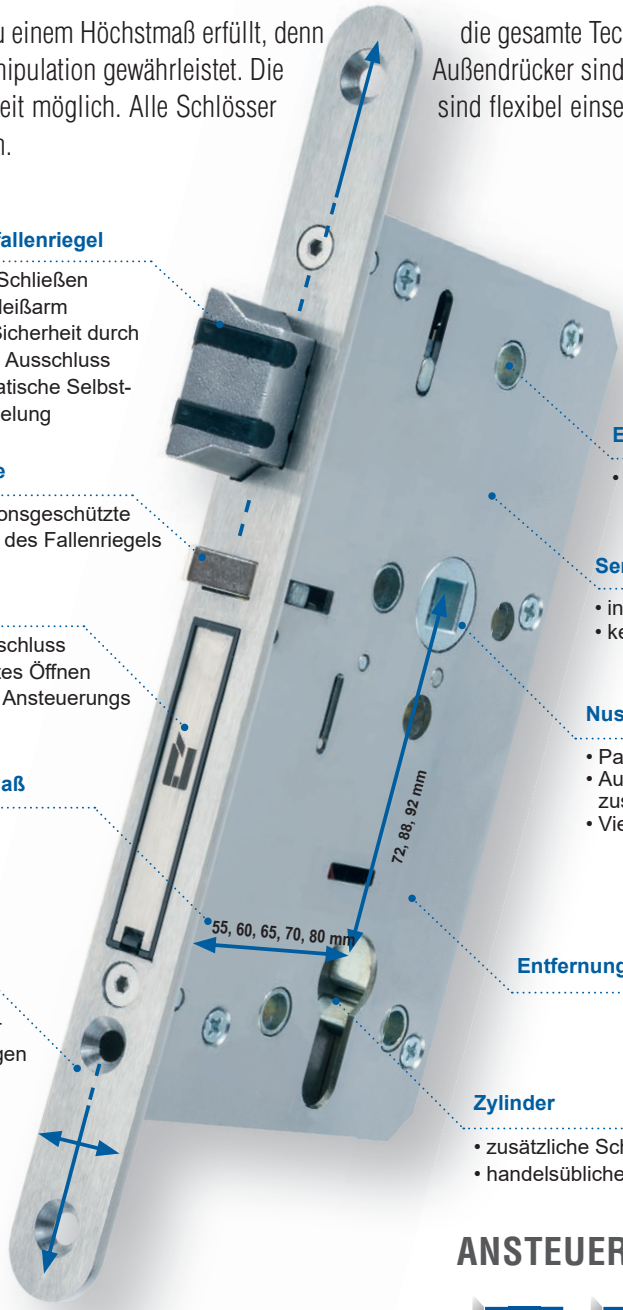

Flüsterfallenriegel
- leises Schließen
- verschleißarm
- extra Sicherheit durch 20 mm Ausschluss
- automatische Selbstverriegelung

Steuerfalle
- manipulationsgeschützte Auslösung des Fallenriegels

Batteriefach
- gesicherter Verschluss gegen unbefugtes Öffnen
- Anlernknopf für Ansteuerungs system

Dornmaß

Stulp
- alle gängigen Maße verfügbar
- Individuallösungen auf Anfrage

Extra-Bohrung
- zusätzlich für sichere Beschlagmontage

Sende-Empfangseinheit
- integriert im Schlosskasten
- keine Verkabelung nötig

Nuss
- Panikfunktion
- Außendrücker elektrisch zuschaltbar
- Vierkant 9 mm

Entfernungsmaß

Zylinder
- zusätzliche Schlüsselfunktion für Not-Auf
- handelsüblicher Zylinder einsetzbar

ANSTEUERUNGSMÖGLICHKEITEN

Handsender | Fingerscan | RFID | Tastatur | I/O Modul

Nähere Informationen sowie die zahlreichen Kombinationsmöglichkeiten finden Sie in unserem Schließsysteme Prospekt – gleich anfordern mit der Bestellnummer 36.06.4766

6 % Preisanpassung seit 01.08.2018 bereits eingerechnet

Bitte weitere 9% Preisanpassung ab 01.02.2022 einberechnen

Südmetall®

Bestellung

Kundennummer:

Auftragsnummer:

Kundendaten

Firmenname

Straße

Postleitzahl / Ort / Ortsteil

Telefon Fax

UID-Nummer

Abweichende Lieferanschrift

Name

Zusatz

Straße

Postleitzahl / Ort / Ortsteil

Bemerkungen (z.B. Kommission, Zeichen, Vereinbarungen, Termin, ...)

Datum Unterschrift

Artikelnr.	Beschreibung	Einheit	Menge	Preis / Rabatt
36.06.0053	Katalog „Traditionelle Handwerkskunst mit Preisliste“			Gratis
36.06.0060	Katalog „Rund um den Kamin“			Gratis
36.06.0155	Katalog „Torantriebe & Zubehör“			Gratis
36.06.0051	Katalog „Trend Sortimente“			Gratis
36.06.4766	Prospekt Schließsyteme			Gratis
36.06.4781	Prospekt ABACO (antimikrobielle Beschläge)			Gratis

Vielen Dank für Ihre Bestellung, die wir gerne zu unseren allgemeinen Verkaufs-, Liefer- und Zahlungsbedingungen (siehe Homepage oder Hauptkataloge) ausführen.
Alle Preise per Stück (falls nicht anders angegeben), NETTO in € (Euro) ohne Mehrwertsteuer. Lieferung Portofrei (Frei Haus) ab € 175.– Nettowarenwert (ausgenommen Langgut oder Palettengut).
Speditionsware: Für Palettengut und Stangenware ab 2000 mm Länge (bis ca. 80 kg) werden € 30.- pro Bund/Palette Frachtkostenpauschale verrechnet.
Ab € 750.- netto Warenwert wird generell FREI HAUS geliefert! (Frei-Haus Grenze von € 175.- bzw. € 750.- bei Speditionsversand gilt für Lieferungen innerhalb Deutschland und Österreich.
Lieferkonditionen in andere Länder erfragen Sie bitte bei unserem Serviceteam!) Alle Angebote sind vorbehaltlich drucktechnisch bedingter Farbabweichungen und Druckfehler.

Süd-Metall Beschläge GmbH • Sägewerkstrasse 5 • D-83404 Ainring / Hammerau
Telefon: +49 (0) 86 54 / 46 75 50 • Fax: +49 (0) 86 54 / 36 72 • eMail: info@suedmetall.com • www.suedmetall.com

DER MARKENBESCHLAG

Süd-Metall Beschläge GmbH | Sägewerkstrasse 5 | D-83404 Ainring/Hammerau
Telefon +49 (0) 8654 4675 50 | Fax +49 (0) 8654 3672 | E-Mail: info@suedmetall.com
www.suedmetall.com | **Deutschland und Österreich** | **Bestell-Nr. 36.06.0010**

Hinweis: Alle Angaben sind vorbehaltlich drucktechnisch bedingter Farbabweichungen und Druckfehler. Die angegebenen Preise entsprechen den empfohlenen Verkaufspreisen ohne Mehrwertsteuer. Es gelten die AGB der Süd-Metall Beschläge GmbH. Sie erhalten diese E-Mail, weil Sie uns hierzu entweder Ihre ausdrückliche Einwilligung erteilt haben oder uns dies zum Zwecke der Wahrung unseres berechtigten Interesses an der Durchführung von Direktwerbung erlaubt ist. Sie können dem Erhalt dieser elektronischen Post für die Zukunft widersprechen. Senden Sie uns hierzu am einfachsten eine Antwort auf diese E-Mail (so fallen für Sie keine weiteren als die Übermittlungskosten nach dem Basistarif an), oder senden Sie uns ein Fax oder einen Brief. Alle relevanten Informationen insoweit und zu unserer Datenverarbeitung im Allgemeinen erhalten Sie hier: https://www.suedmetall.com/fileadmin/user_upload/downloads/Information_Datenschutz.pdf