Zubehör / Accessories / Piederumi / Accesorios		Var. A	Var. B
5 251023 0	DE Rasterlehre BAKA Protect 4000 Rahmen / RU Ball bearing location drilling jig BAKA Protect 4000 frame / LV Urbšanas šablons BAKA Protect 4000 kārbai / ES Телескопический шаблон BAKA Protect 4000 Рамная часть	▪	
5 251024 0	DE Bohr-/ Fräskörper BAKA Protect 4000 Rahmen / EN Drilling jig / routing jig BAKA Protect 4000 frame / LV Urbšanas/frēzes šablons BAKA Protect 4000 kārbai / RU шаблон для сверления-/фрезерования BAKA Protect 4000 Рамная часть	▪	
5 251042 0	DE Fräskörper BAKA Protect 4000 Flügel / EN Routing jig BAKA Protect 4000 door part / LV Frēzes šablons BAKA Protect 4000 vērtnei / ES шаблон для фрезерования BAKA Protect 4000 Створочная часть	▪	
5 251040 0	DE Ball bearing location drilling jig BAKA Protect 4000 door part / EN Ball bearing location drilling jig BAKA Protect 4000 door part / LV Urbšanas šablons BAKA Protect 4000 vērtnei / RU Телескопический шаблон BAKA Protect 4000 Створочная часть	▪	
—	DE Anschlagtechnik auf Anfrage / EN Mounting technology on request / LV Iestrādes palīglīdzekļi pēc pieprasījuma / RU Монтажная техника по запросу		▪

Fräsdaten im Produktselektor / Milling data in the product selector / Frēzēšanas parametri pieejami produktu katalogā: / Данные фрезерования в селекторе продукта: **www.simonswerk.com**

2 850082 0 00000_b

DE Montageanleitung
Nur für Fachpersonal!

EN Assembly instructions
Only for specialist personnel!

LV Montāžas instrukcija
Tikai nozares profesionāļiem!

RU Монтажная инструкция
Только для специалистов!

BAKA Protect 4000

DE Bandsysteme für Holz-Haustüren

EN Hinge systems for timber entrance doors

LV Regulējamu eņģu sistēmas koka ārdurvīm

RU Система регулируемых петель для входной деревянной двери

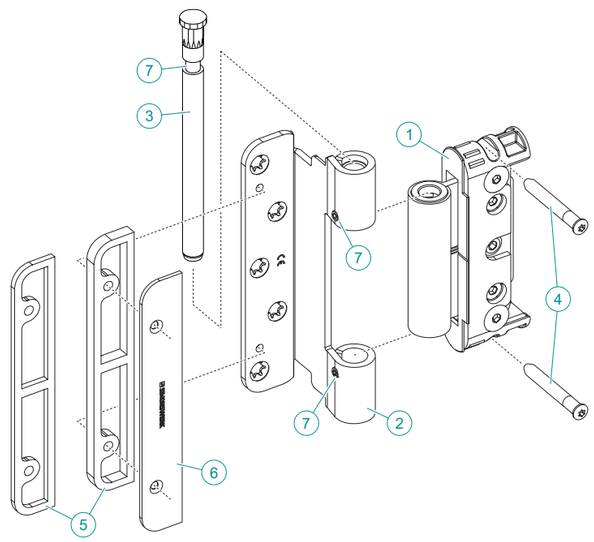

Belastungswerte / Load capacities / Slodzes izturība / Допускаемая нагрузка

	Var. A	Var. B
DE gefälzt / EN rebated / LV pārfalces / RU для дверей с наплавом	< 160 kg	
DE ungefälzt / EN unrebated / LV bez pārfalces / RU для дверей без наплава		< 120 kg

3D-Verstellung / 3D adjustment / 3D-regulēšana / Ajuste 3D

<>: ±3 mm ⇕: ±3 mm ⧉: ±3 mm

Lieferumfang / Scope of supply / Komplekta sastāvdaļas / Объем поставки

3x	DE Bandsystem / EN Hinge system / LV Eņģu sistēma / ES Система петель	1 2 3 6

Optionen / Options / Opcijas / Опции	
MSTS	7
FD	5

6x	DE Bolzen / EN Bolts / LV Bultskrūves / ES Болты	4

Notwendiges Werkzeug / Tools required / Nepieciešamie instrumenti / Необходимые инструменты

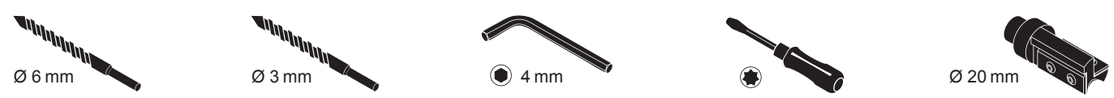

Hinweise

DE Technische Informationen auf Webseite oder im Produktkatalog berücksichtigen.

Für passgenauen Sitz des Bandes bei verwendeter Materialart wird eine Probefräsung empfohlen.

Belastungswert bezieht sich auf Verwendung von 2 Bändern pro Türflügel von 1 x 2 m.

Band niemals ölen, es kann dadurch beschädigt werden! Band ist wartungsfrei.

Notes

EN Observe technical information on the website or in the product catalogue.

A trial milling is recommended for the correct fit of the hinge on the material type used.

Load capacity refers to the use of 2 hinges per door part of 1 x 2 m.

Never oil the hinge, this can result in damage! The hinge does not need maintenance.

Norādījumi

LV Ievērot mājas lapā vai produktu katalogā doto tehnisko informāciju.

Lai nodrošinātu precīzu eņģes iestrādi, ieteicams veikt izmēģinājuma frēzējumu izvēlētajā materiālā.

Slodzes izturība attiecas uz 2 eņģēm vērtnē ar izmēru 1 x 2 m.

Eņģes nedrīkst eļļot! Tas var radīt bojājumus! Eņģes neprasa īpašu kopšanu.

Указания

RU Необходимо соблюдать техническую информацию, представленную на домашней странице или в каталоге продукта.

Для обеспечения правильной установки петли, желательно произвести пробную врезку в выбранный материал.

Выдержка нагрузки - 2 петли в створке размером 1 x 2 м.

Петли нельзя смазывать маслом! Это может привести к повреждению! Петли не требуют специального ухода.

Montage / Assembly / Montāža / Montaje

1.

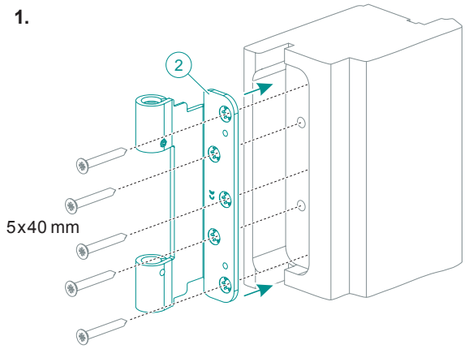

DE Das Band-Flügelteil ② in die Türflügel-Fräsung einsetzen, den Türflügel Ø 3 mm vorbohren und mit 5 Holzschrauben befestigen.

EN Insert the hinge door part ② into the door part milling, pre-drill the door part Ø 3 mm and secure with 5 wood screws.

LV Eņģes vērtnes daļu ② ievietot durvju vērtnes frēzējumā, izurbt Ø 3 mm caurumus durvju vērtnē un piestiprināt ar 5 koka skrūvēm.

RU Створочную часть петли ② поместить в вырез створки двери, просверлить отверстия Ø 3 мм в створке двери и закрепить 5 шурупами.

2.

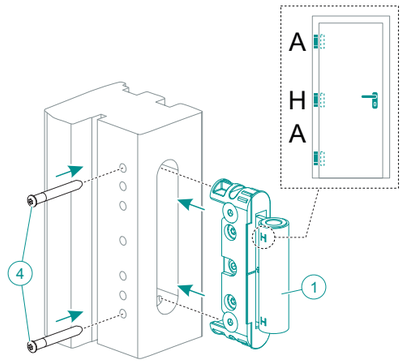

DE Das Band-Rahmenteil ① mit den Schraubenköpfen zu den Bohrungen ausgerichtet in die Rahmen-Fräsung einsetzen. Die Anordnung A-H-A beachten! Die 2 Bolzen ④ in die obere und untere Bohrung einschlagen.

EN Insert the hinge frame part ① into the frame milling with the screw heads aligned with the holes. Observe the A-H-A arrangement! Drive the 2 bolts ④ into the upper and lower holes.

LV Eņģes kārbas daļu ① ievietot kārbas frēzējumā un pārbaudīt, lai skrūvju galviņas atrodas precīzi pret urbumiem. Montējot ievērot secību A-H-A! Abas bultskrūves ④ iedzīt augšējā un apakšējā urbumā.

RU Рамочную часть петли ① поместить в вырез коробки и проверить, чтобы головки шурупов находились точно напротив отверстий. При монтаже соблюдать последовательность A-H-A! Оба болта ④ вставить в нижнее и верхнее отверстияю.

3.

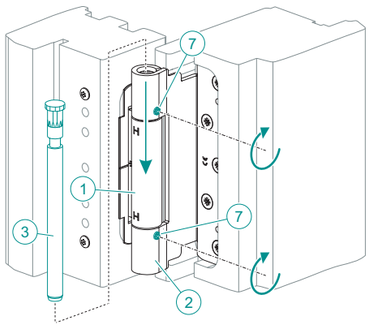

DE Den Türflügel in den Rahmen einlegen. Die Lagertechnik nicht beschädigen! Den Bandstift ③ von oben hineinschlagen.
Optional MSTS-Ausführung: Die Gewindestifte ⑦ in die Bandrolle eindrehen.

EN Place the door part into the frame. Do not damage the bearing technology! Drive in the hinge pin ③ from above.
Optional MSTS version: Turn the grub screws ⑦ into the hinge knuckle.

LV Durvju vērtni ievietot kārbā, izvairoties no gultņu tehnikas sabojāšanas! No augšas iedzīt eņģes asi ③.
Versija MSTS opcionāli: Eņģes cilindrā ieskrūvēt vītņskrūves ⑦.

RU Створку двери поместить в коробку, избегая повреждения подшипников. Сверху вставить ось петли ③.
Версия MSTS опционально: В цилиндр петли вкрутить винт ⑦

Seite / Side / Sāniski / По горизонтали
Höhe / Height / Augstums / Высота
Andruck / Depth / Dziļums / Прижатие
Innensechskant / Hexagon socket / Iekšējā seškanta atslēga / Ключ торцевой шестигранный
TORX®

4.

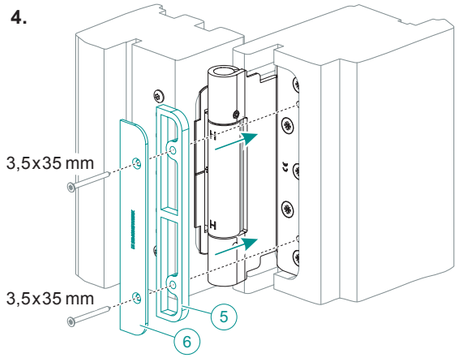

DE Die Abdeckplatte ⑥ mit den 2 Schrauben auf dem Band-Flügelteil befestigen. Je nach Überschlagbreite beiliegende Distanzstücke ⑤ verwenden.

EN Fix the cover plate ⑥ on the hinge door part using the 2 screws. Depending on the overlap width, use the enclosed spacer pieces ⑤.

LV Nosegplāksni ⑥ ar 2 skrūvēm piestiprināt pie eņģes vērtnes daļas. Atkarībā no pārfalces platuma izmantot komplektam pievienotos distancerus ⑤.

ES Fije la placa embellecedora ⑥ con los 2 tornillos en la parte de la bisagra para la puerta. En función del ancho de la solapa, utilice los distanciadores ⑤ suministrados.

3D-Verstellung / 3D adjustment / 3D-regulēšana / Ajuste 3D

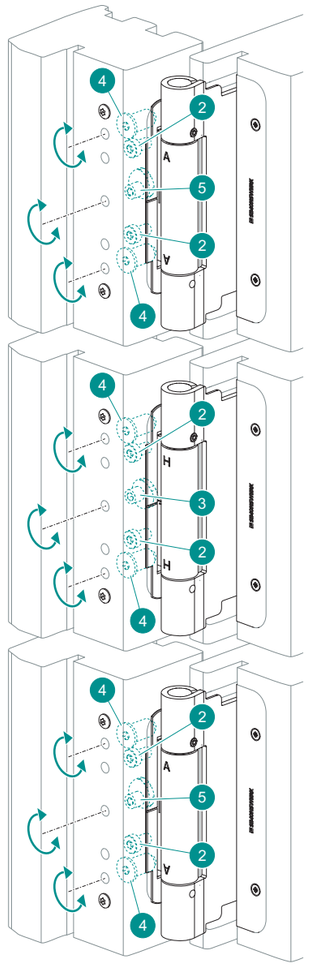

Seitenverstellung / Side adjustment / Sāniskā regulēšana / Ajuste lateral:

DE Mit ④ den Türflügel in die passende Position bringen. Spannungen auf der Achse vermeiden!

EN Take the door part into the appropriate position with ④. Avoid any strain on the axis!

LV Ar skrūvēm ④ noregulēt vērtnes pozīciju. Izvairīties no ass nospriegošanas!

RU Болтами ④ отрегулировать позицию створки. Избегать напряжения на ось!

Höhenverstellung / Height adjustment / Augstuma regulēšana / Regulación de altura:

DE Bei allen Bändern (A und H) ② leicht lösen > beim mittleren Band (H) mit ③ den Türflügel in die passende Position bringen > beim oberen und unteren Band (A) ② fest anziehen (9 Nm) > ③ entlasten > ② am mittleren Band (H) fest anziehen (9 Nm).

EN For all hinges (A and H), slightly loosen ② > for the the middle hinge (H), take the door part into the appropriate position with ③ > for the upper and lower hinge (A), firmly tighten ② (9 Nm) > release ③ > firmly tighten ② on the middle hinge (H) (9 Nm).

LV Visām eņģēm (A un H) nedaudz vaļīgāk atskrūvēt regulēšanas skrūves ② > ar vidējās eņģes (H) skrūvi ③ noregulēt vērtnes pozīciju > augšējai un apakšējai eņģei (A), cieši pievilkt (9 Nm) skrūves ② > atbrīvot skrūvi ③ > cieši pievilkt vidējās eņģes (H) skrūvi ② (9 Nm).

RU У всех петлей (A и H) немного ослабить регулировочные болты ② > болтом средней петли (H) ③ отрегулировать позицию створки > у верхней и нижней петли (A), плотно затянуть (9 Nm) болты ② > ослабить болт ③ > плотно затянуть (9 Nm) болт средней петли (H) ②

Andruckverstellung / Depth adjustment / Dziļuma regulēšana / Ajuste de profundidad:

DE Bei allen Bändern (A und H) ② gleichmäßig leicht lösen > beim oberen und unteren Band (A) mit ⑤ den Türflügel in den passenden Andruck bringen > bei allen Bändern ② fest anziehen (9 Nm).

EN For all hinges (A and H), slightly loosen ② in an even manner > for the upper and lower hinge (A) bring the door part into the

LV Visām eņģēm (A un H) vienmērīgi atskrūvēt nedaudz vaļīgāk skrūves ② > ar augšējās un apakšējās eņģes (A) skrūvēm ⑤ noregulēt vērtnes dziļuma pozīciju > cieši pievilkt visu eņģu skrūves ② (9 Nm).

RU У всех петель (A и H) равномерно открутить, немного ослабив, болты ② > болтами ⑤ верхней и нижней петли (A) отрегулировать прижатие створки > плотно затянуть (9 Nm) все болты петель ②